KVLAE00WT



PT Microondas com grelhador

Manual de instruções

Electrolux

ESTAMOS A PENSAR EM SI

Obrigado por ter adquirido um aparelho Electrolux. Escolheu um produto que traz com ele décadas de experiência profissional e inovação. Engenhoso e elegante, foi concebido a pensar em si. Assim, quando o utilizar, terá a tranquilidade de saber que obterá sempre ótimos resultados.
Bem-vindo(a) à Electrolux.
Visite o nosso site para:



Obter conselhos de utilização, folhetos, resolução de problemas e informações sobre assistência e reparações:
www.electrolux.com/support



Registe o seu produto para beneficiar de um serviço melhor:
www.registerelectrolux.com



Adquira acessórios, consumíveis e peças de substituição originais para o seu aparelho:
www.electrolux.com/shop

APOIO AO CLIENTE E ASSISTÊNCIA

Usar sempre peças sobressalentes de origem.
Sempre que contactar o nosso Centro de Assistência Técnica Autorizado, assegure que tem disponíveis os dados seguintes: Modelo, PNC, Número de série.
Esta informação encontra-se na placa de identificação.

⚠ Aviso/Cuidado – Informações de segurança

ⓘ Informações gerais e sugestões

Informações ambientais

ÍNDICE

1. INFORMAÇÕES DE SEGURANÇA..... 3

1.1 Segurança de crianças e pessoas vulneráveis.....3
1.2 Segurança geral..... 4

2. INSTRUÇÕES DE SEGURANÇA.....6

2.1 Instalação..... 6
2.2 Ligação elétrica 7
2.3 Utilização..... 8
2.4 Manutenção e limpeza.....9
2.5 Utilização de peças de vidro.....9
2.6 Iluminação interna..... 10
2.7 Assistência técnica..... 10
2.8 Eliminação..... 10

3. DESCRIÇÃO DO PRODUTO.....10

3.1 Visão geral.....10
3.2 Acessórios..... 11

4. COMO LIGAR E DESLIGAR O FORNO... 11

4.1 Painel de comandos..... 11
4.2 Visor.....12

5. ANTES DA PRIMEIRA UTILIZAÇÃO.....13

5.1 Limpeza inicial 13
5.2 Primeira ligação..... 14
5.3 Ligação sem fios 14
5.4 Licenças de software..... 15

6. UTILIZAÇÃO DIÁRIA..... 15

6.1 Como definir: Tipos de aquecimento..... 15
6.2 Como definir: Tipos de aquecimento do micro-ondas..... 16
6.3 Como utilizar: Iniciar rápido do micro-ondas..... 16
6.4 Como definir: Cozedura assistida..17
6.5 Funções de aquecimento..... 17

7. FUNÇÕES DE RELÓGIO..... 21

7.1 Descrição das funções do relógio..21
7.2 Como definir: Funções do relógio..21

8. COMO UTILIZAR: ACESSÓRIOS.....24

8.1 Inserir acessórios.....24

9. FUNÇÕES ADICIONAIS.....25

9.1 Como guardar: Favoritos.....25
9.2 Desligar automático.....25
9.3 Ventoinha de arrefecimento.....26
9.4 Bloqueio mecânico da porta..... 26
9.5 Como utilizar: Bloqueio mecânico da porta.....26

10. SUGESTÕES E DICAS.....28

10.1 Recomendações para cozinhar... 28
10.2 Recomendações para o microondas 28
10.3 Recipientes e materiais adequados para micro-ondas 29
10.4 Definições de potência recomendadas para diversos tipos de alimentos..... 30
10.5 Tabelas de cozedura para testes..... 31

11. MANUTENÇÃO E LIMPEZA..... 32

11.1 Notas sobre a limpeza..... 32
11.2 Como remover: Apoios para prateleiras 33
11.3 Como substituir: Lâmpada.....33

12. RESOLUÇÃO DE PROBLEMAS.....34

12.1 O que fazer se….....34
12.2 Como gerir: Código de erro..... 35
12.3 Dados de assistência técnica..... 36

13. EFICIÊNCIA ENERGÉTICA.....36

13.1 Poupança de energia.....36

14. ESTRUTURA DO MENU..... 37

14.1 Menu.....37
14.2 Submenu para: Opções.....38
14.3 Submenu para: Ligações.....38
14.4 Submenu para: Configuração.....39
14.5 Submenu para: Assistência Técnica..... 39

15. É FÁCIL!..... 40

16. UTILIZE UM ATALHO!..... 41

17. PREOCUPAÇÕES AMBIENTAIS.....42

Sujeito a alterações sem aviso prévio.

1. ⚠ INFORMAÇÕES DE SEGURANÇA

Leia atentamente as instruções fornecidas antes de instalar e utilizar o aparelho. O fabricante não é responsável por quaisquer ferimentos ou danos resultantes de instalação ou utilização incorretas. Guarde sempre as instruções em local seguro e acessível para consultar no futuro.

1.1 Segurança de crianças e pessoas vulneráveis

- Este aparelho pode ser utilizado por crianças com 8 anos de idade ou mais velhas e por pessoas com capacidades físicas, sensoriais ou mentais reduzidas ou falta de experiência e conhecimento se forem supervisionadas ou instruídas no que respeita à utilização do aparelho de uma forma segura e compreenderem os perigos envolvidos. É

necessário manter as crianças com menos de 8 anos de idade e pessoas com incapacidades muito extensas e complexas afastadas do aparelho, a menos que sejam constantemente vigiadas.

- As crianças devem ser vigiadas para garantir que não brincam com o aparelho e dispositivos móveis com My Electrolux Kitchen .
- Mantenha todos os materiais de embalagem fora do alcance das crianças e elimine-os de forma apropriada.
- AVISO: Mantenha as crianças e os animais domésticos afastados do forno quando este estiver a funcionar ou a arrefecer. As partes acessíveis ficam quentes durante a utilização.
- Se o aparelho tiver um dispositivo de segurança para crianças, recomendamos que o ative.
- A limpeza e a manutenção básica do aparelho não devem ser efetuadas por crianças sem supervisão.

1.2 Segurança geral

- Apenas uma pessoa qualificada pode instalar este aparelho e substituir o cabo.
- Não use o aparelho antes de instalá-lo na estrutura embutida.
- Desligue o aparelho da fonte de alimentação antes de realizar qualquer manutenção.
- Se o cabo de alimentação elétrica estiver danificado, deve ser substituído pelo fabricante, por um Centro de Assistência Técnica Autorizado ou por uma pessoa igualmente qualificada, para evitar perigos elétricos.
- AVISO: Certifique-se de que o aparelho está desligado antes de substituir a lâmpada, para evitar a possibilidade de choque elétrico.
- AVISO: O forno e as partes acessíveis ficam quentes durante a utilização. Deve ter cuidado para evitar tocar nas resistências de aquecimento.

- Utilize sempre luvas de forno para retirar ou colocar acessórios ou recipientes de ir ao forno.
- Não ative a função de microondas quando o aparelho estiver vazio. As peças metálicas no interior da cavidade podem criar arco eléctrico.
- Não é permitido utilizar recipientes metálicos de alimentos ou bebidas para cozinhar com micro-ondas. Esta restrição não se aplica se o fabricante especificar o tamanho e a forma dos recipientes metálicos que podem ser utilizados para cozinhar com micro-ondas.
- AVISO: Em caso de danos na porta ou nos vedantes da porta, não utilize o aparelho até que tenha sido reparado por uma pessoa qualificada.
- AVISO: Apenas uma pessoa qualificada pode efetuar ações de manutenção e reparação que envolvam a remoção da cobertura que protege contra a exposição à energia de microondas.
- AVISO: Não aqueça líquidos e outros alimentos em recipientes selados. Podem explodir.
- Utilize apenas utensílios adequados para utilizar em fornos microondas.
- Quando aquecer alimentos em recipientes de plástico ou papel, vigie o aparelho, porque existe o risco de ignição.
- O aparelho destina-se a aquecer alimentos e bebidas. A secagem de alimentos ou vestuário e o aquecimento de almofadas de aquecimento, chinelos, esponjas, panos tecidos húmidos e outros semelhantes podem resultar em risco de ferimentos, ignição e incêndio.
- Se observar fumo, desligue o aparelho ou retire a ficha da tomada e mantenha a porta fechada para abafar possíveis chamas.
- O aquecimento de bebidas no microondas pode provocar ebulição eruptiva retardada. Tenha cuidado ao manusear o recipiente.

- O conteúdo de biberões e de boiões de comida para bebé deve ser agitado e mexido e a temperatura deve ser verificada antes do consumo, para evitar queimaduras.
- Os ovos inteiros e os ovos cozidos inteiros não devem ser aquecidos no aparelho, porque podem explodir, mesmo depois de ter terminado o aquecimento no microondas.
- Para remover os apoios para prateleiras, puxe primeiro a parte da frente do apoio para prateleiras e depois a extremidade traseira das paredes laterais. Instale os apoios para prateleiras na sequência inversa.
- O aparelho deve ser limpo regularmente e os depósitos de alimentos devem ser removidos.
- Não utilize um aparelho de limpeza a vapor para limpar o aparelho.
- Não utilize agentes de limpeza abrasivos ou raspadores metálicos afiados para limpar a porta de vidro, porque podem riscar a superfície e quebrar o vidro.
- Se não mantiver o aparelho limpo, a superfície pode deteriorar-se e isso pode afetar negativamente a vida útil do aparelho e resultar numa situação perigosa.

2. INSTRUÇÕES DE SEGURANÇA

2.1 Instalação

⚠ **AVISO!**
A instalação deste aparelho tem de ser efetuada por uma pessoa qualificada.

- Retire a embalagem toda.
- Não instale nem utilize o aparelho se estiver danificado.
- Siga as instruções de instalação fornecidas com o aparelho.
- Tenha sempre cuidado quando deslocar o aparelho porque ele é pesado. Utilize sempre luvas de proteção e calçado fechado.
- Não puxe o aparelho pela pega.
- Instale o aparelho num local seguro e adequado que cumpra com os requisitos da instalação.
- Respeite as distâncias mínimas relativamente a outros aparelhos e unidades.
- Antes de montar o aparelho, verifique se a porta do forno abre sem limitações.
- O aparelho está equipado com um sistema de arrefecimento elétrico. É necessário utilizar a alimentação elétrica.
- A unidade de encastrar tem de cumprir os requisitos de estabilidade da norma DIN 68930.

Altura mínima do armário (altura mínima do armário debaixo do balcão)	444 (460) mm
Largura do armário	560 mm
Profundidade do armário	550 (550) mm
Altura da parte da frente do aparelho	455 mm
Altura da parte de trás do aparelho	440 mm
Largura da parte da frente do aparelho	595 mm
Largura da parte de trás do aparelho	559 mm
Profundidade do aparelho	567 mm
Profundidade de encastre do aparelho	546 mm
Profundidade com a porta aberta	882 mm
Dimensão mínima da abertura de ventilação. Abertura localizada na parte inferior traseira	560x20 mm
Comprimento do cabo de alimentação elétrica. O cabo sai pelo canto traseiro direito	1500 mm
Parafusos de montagem	3.5x25 mm

2.2 Ligação elétrica

⚠ **AVISO!**
Risco de incêndio e choque elétrico.

- Todas as ligações eléctricas devem ser efectuadas por um electricista qualificado.
- O aparelho tem de ficar ligado à terra.
- Certifique-se de que os parâmetros indicados na placa de características são compatíveis com as características da alimentação eléctrica.
- Utilize sempre uma tomada devidamente instalada e à prova de choques elétricos.
- Não utilize adaptadores de tomadas duplas ou triplas, nem cabos de extensão.
- Certifique-se de que não danifica a ficha e o cabo de alimentação eléctrica. Se for necessário substituir o cabo de alimentação, esta operação deve ser efectuada pelo nosso Centro de Assistência Técnica.
- Não permita que algum cabo eléctrico toque na porta do aparelho ou no nicho abaixo do aparelho, especialmente quando a porta estiver quente.
- As protecções contra choques eléctricos das peças isoladas e não isoladas devem estar fixas de modo a não poderem ser retiradas sem ferramentas.

- Ligue a ficha à tomada elétrica apenas no final da instalação. Certifique-se de que a ficha fica acessível após a instalação.
- Se a tomada eléctrica estiver solta, não ligue a ficha.
- Não puxe o cabo de alimentação para desligar o aparelho. Puxe sempre a ficha.
- disjuntores de protecção, fusíveis (os fusíveis de rosca devem ser retirados do suporte), diferenciais e contactores.
- A instalação eléctrica deve possuir um dispositivo de isolamento que lhe permita desligar o aparelho da corrente eléctrica em todos os pólos. O dispositivo de isolamento deve ter uma abertura de contacto com uma largura mínima de 3 mm.
- Este aparelho é fornecido com ficha e cabo de alimentação.

2.3 Utilização

⚠ **AVISO!**
Risco de ferimentos, queimaduras, choque elétrico ou explosão.

- Este aparelho destina-se apenas a uso doméstico (interior).
- Não altere as especificações deste aparelho.
- Certifique-se de que as aberturas de ventilação não ficam obstruídas.
- Não deixe o aparelho sem vigilância durante o funcionamento.
- Desative o aparelho após cada utilização.
- Tenha cuidado quando abrir a porta do aparelho com o aparelho em funcionamento. Pode sair ar quente.
- Não utilize o aparelho com as mãos molhadas ou quando ele estiver em contacto com água.
- Não aplique pressão sobre a porta aberta.
- Não utilize o aparelho como superfície de trabalho ou armazenamento.
- Abra a porta do aparelho com cuidado. A utilização de ingredientes com álcool pode provocar uma mistura de álcool e ar.
- Evite que faíscas ou chamas entrem em contacto com o aparelho quando abrir a porta.
- Não coloque produtos inflamáveis, nem objetos molhados com produtos inflamáveis, no interior, perto ou em cima do aparelho.
- Não partilhe a sua palavra-passe Wi-Fi.
- Não utilize a função de micro-ondas para pré-aquecer o forno.

⚠ **AVISO!**
Risco de danos no aparelho.

- Para evitar danos ou descoloração no esmalte:
  - não coloque folha de alumínio diretamente sobre o fundo da cavidade do aparelho.
  - não coloque água diretamente no aparelho quente.
  - não mantenha pratos e alimentos húmidos no aparelho após acabar de cozinhar.
  - tenha cuidado quando remover ou montar os acessórios.
- A eventual descoloração do esmalte ou do aço inoxidável não afeta o desempenho do aparelho.
- Utilize uma assadeira profunda para bolos húmidos. Os sumos de fruta provocam manchas que podem ser permanentes.
- Este aparelho destina-se apenas a ser utilizado para cozinhar. Não deve ser utilizado para outros fins, por exemplo, aquecimento da divisão.
- Cozinhe sempre com a porta do forno fechada.

- Se o aparelho ficar instalado atrás de uma porta de armário, nunca feche a porta com o aparelho em funcionamento. Se a porta ficar fechada, poderá ocorrer acumulação de calor e humidade que podem danificar o aparelho, os móveis ou o piso. Não feche a porta do armário enquanto o aparelho não tiver arrefecido completamente após utilização.

2.4 Manutenção e limpeza

⚠ **AVISO!**
Risco de ferimentos, incêndio e danos no aparelho.

- Antes de qualquer ação de manutenção, desative o aparelho e desligue a ficha da tomada elétrica.
- Certifique-se de que o aparelho está frio. Existe o risco de quebra dos painéis de vidro.
- Substitua imediatamente os painéis de vidro se estiverem danificados. Contacte um Centro de Assistência Técnica Autorizado.
- Tenha cuidado quando remover a porta do aparelho. A porta é pesada!
- Não se esqueça de limpar e secar bem a cavidade e a porta após cada utilização. O vapor produzido durante o funcionamento do aparelho condensa nas paredes da cavidade e pode causar corrosão.
- Limpe o aparelho com regularidade para evitar que o material da superfície se deteriore.
- Quaisquer restos de gordura ou alimentos que fiquem no aparelho podem provocar incêndio e arco elétrico quando o micro-ondas estiver a funcionar.
- Limpe o aparelho com um pano macio e húmido. Utilize apenas detergentes neutros. Não utilize produtos abrasivos, esfregões, solventes ou objetos metálicos.
- Se utilizar um spray para forno, siga as instruções de segurança da embalagem.

2.5 Utilização de peças de vidro

Manusear peças de vidro sem o cuidado adequado pode resultar em quebras, libertação de lascas, rachaduras e riscos profundos:

- Não derrame água fria ou outros líquidos frios sobre peças de vidro quentes porque uma descida súbita da temperatura pode fazer com que o vidro quebre imediatamente. Os pedaços de vidro partido podem ser extremamente aguçados e difíceis de detetar.
- Não coloque uma peça de vidro sobre uma superfície molhada ou fria, por exemplo, diretamente no balcão da cozinha, na banca ou noutra superfície metálica, nem manuseie os vidros quentes com um pano molhado.
- Não utilize nem tente reparar qualquer peça de vidro que tenha perdido uma lasca, que se tenha partido ou que tenha ficado riscada.
- Não deixe as peças de vidro cair, não bata com elas em objetos rígidos, nem bata com utensílios nelas.
- Não aqueça uma peça de vidro vazia ou quase vazia no micro-ondas, nem sobreaqueça óleo ou manteiga no micro-ondas (utilize o tempo de cozedura mínimo).

Permita que as peças de vidro arrefeçam num suporte próprio para arrefecimento, numa base isolante para tacho ou sobre um pano seco. Certifique-se de as peças de vidro estão suficientemente frias antes de as lavar ou de as meter no frigorífico ou no congelador.
Evite manusear as peças de vidro quentes (incluindo as peças que tenham pegas de silicone) sem utilizar bases de tacho secas.
Evite utilizar o micro-ondas incorretamente (por exemplo, colocar o micro-ondas em funcionamento sem alimentos ou com poucos alimentos).

2.6 Iluminação interna

⚠ **AVISO!**
Risco de choque elétrico.

- Relativamente à(s) lâmpada(s) no interior deste produto e às lâmpadas sobressalentes vendidas separadamente: Estas lâmpadas destinam-se a suportar condições físicas extremas em eletrodomésticos, tais como temperatura, vibração, humidade, ou destinam-se a sinalizar informação relativamente ao estado operacional do aparelho. Não se destinam a ser utilizadas em outras aplicações e não se adequam à iluminação de espaços domésticos.
- Este produto contém uma fonte de luz da classe de eficiência energética G.
- Utilize apenas lâmpadas com as mesmas especificações.

2.7 Assistência técnica

- Para reparar o aparelho, contacte o Centro de Assistência Técnica Autorizado.
- Utilize apenas peças sobressalentes originais.

2.8 Eliminação

⚠ **AVISO!**
Risco de ferimentos ou asfixia.

- Contacte a sua autoridade municipal para saber como descartar o aparelho corretamente.
- Desligue o aparelho da alimentação eléctrica.
- Corte o cabo de alimentação eléctrica do aparelho e elimine-o.
- Remova o trinco da porta para evitar que crianças ou animais de estimação fiquem presos no aparelho.

3. DESCRIÇÃO DO PRODUTO

3.1 Visão geral

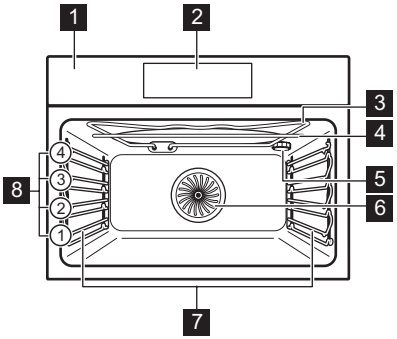

1 Painel de commandos
2 Visor
3 Elemento de aquecimento
4 Gerador de micro-ondas
5 Lâmpada
6 Ventilador
7 Apoio para prateleira, amovível
8 Nível das prateleiras

3.2 Acessórios

Prateleira em grelha
Para tachos, formas de bolos, assados.

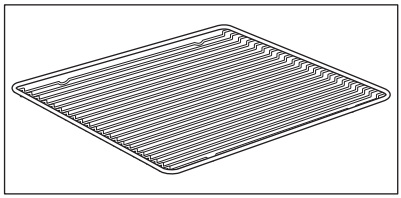

Tabuleiro para assar
Para bolos e biscoitos.

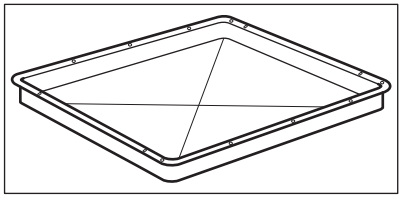

Prato de vidro do fundo do microondas
Para preparar alimentos no modo de microondas.

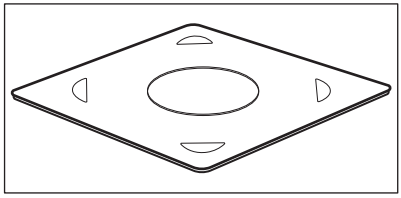

4. COMO LIGAR E DESLIGAR O FORNO

4.1 Painel de comandos

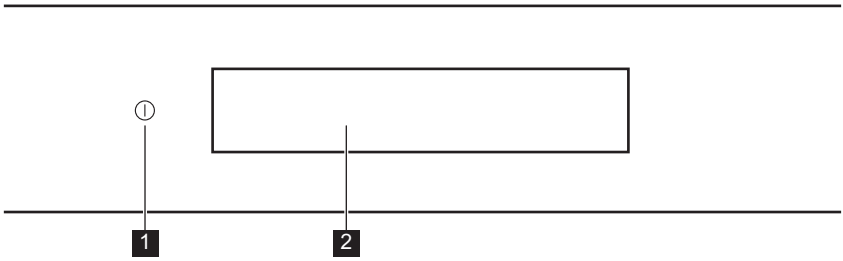

1	On / Off	Mantenha premido para ativar e desativar o forno.
2	Visor	Apresenta as definições atuais do forno.

 **Prima**	 **Deslocar**	 **Prima e segure continuamente**
Toque na superfície com a ponta do dedo.	Faça deslizar a ponta do dedo sobre a superfície.	Toque na superfície durante 3 segundos.

4.2 Visor

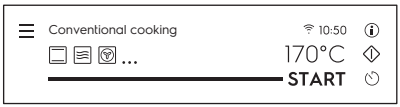	Após a ativação, o visor apresenta o ecrã principal com os tipos de aquecimento aquecimento e a temperatura predefinida.
	Se não utilizar o forno durante 2 minutos, o visor entra em espera.
	Quando cozinhar, o visor apresenta as definições das funções e outras opções disponíveis.
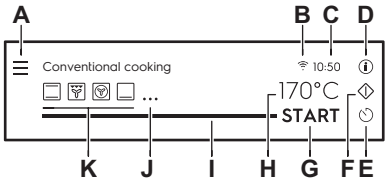	O visor com o número máximo das definições das funções. A. Menu / Voltar B. Wi-fi (apenas modelos selecionados) C. Hora D. Informação E. Temporizador F. Iniciar rápido do micro-ondas G. INICIAR/PARAR H. Temperatura / Temporizador do micro-ondas I. Barra de progresso / Controlo deslizante J. Mais K. Tipos de aquecimento

Indicadores do visor
Indicadores básicos – para navegar no visor.

OK Para confirmar a seleção/definições.	Para confirmar a seleção/definições ou voltar um nível no menu.	Para voltar um nível no menu/desfazer a última ação.	Para ativar e desativar as opções.
Alarme sonoro Indicadores de função – quando o tempo de confeção definido termina, é emitido um sinal sonoro.			
A função está ativada.	STOP A função está ativada. O cozinhar para automaticamente.	O alarme sonoro está desativado.	
Indicadores do temporizador			
Para as definições da função: Início programado.	Para cancelar as definições.	O temporizador iniciou após fechar a porta do forno.	O temporizador iniciou quando o forno atingiu as definições de temperatura.	O temporizador iniciou quando a cozedura iniciou.
Wi-fi Indicadores – o forno pode ser ligado à rede Wi-Fi.			
A ligação Wi-fi está ativada.	A ligação Wi-fi está desativada.		

5. ANTES DA PRIMEIRA UTILIZAÇÃO

⚠ **AVISO!**
Consulte os capítulos relativos à segurança.

5.1 Limpeza inicial

		
Passo 1	**Passo 2**	**Passo 3**

Remova todos os acessórios e apoios para prateleiras amovíveis do forno.	Limpe o forno e os acessórios com um pano macio, água morna e um detergente suave.	Coloque os acessórios e apoios de prateleiras amovíveis do forno.

5.2 Primeira ligação

O visor exibe a mensagem de boas-vindas depois da primeira ligação.
É preciso definir: Idioma, Brilho do visor, Volume do alarme, Hora, ligação sem fios.

5.3 Ligação sem fios

Para ligar o forno necessita de:
- Rede sem fios com a ligação à internet.
- Dispositivo móvel ligado à sua rede sem fios.

Passo 1	Faça o download da aplicação móvel My Electrolux Kitchen e siga as instruções para os próximos passos.
Passo 2	Ligue o forno.
Passo 3	Premir: ☰. Selecione: Definições / Ligações.
Passo 4	⏽ - faça deslizar ou prima para ligar: Wi-fi.
Passo 5	Escolha a rede sem fios com a ligação à internet. O módulo sem fios do forno inicia dentro de 90 seg.

Utilize um atalho!



Frequência	2,4 GHz WLAN
	2412 - 2484 MHz
Protocolo	IEEE 802.11b DSSS/802.11g/n OFDM
Potência máxima	EIRP < 20 dBm (100 mW)

5.4 Licenças de software

O software deste produto contém componentes baseados em software de fonte aberta e livre. Electrolux confirma totalmente os contributos das comunidades de software aberto e robótica ao projecto de desenvolvimento.

Para aceder ao código fonte destes componentes do software de código aberto e gratuitos, cujas condições de licença exigem que sejam publicadas e para visualizar toda a sua informação de direitos de autor e termos de licença aplicáveis, por favor visite: http://electrolux.opensoftwarerepository.com (pasta GTM3).

6. UTILIZAÇÃO DIÁRIA

⚠ **AVISO!**
Consulte os capítulos relativos à segurança.

6.1 Como definir: Tipos de aquecimento

Passo 1	Ligar o forno.
Passo 2	Selecione uma função de aquecimento. O visor mostra as funções de aquecimento predefinidas. Para ver mais funções de aquecimento, prima: ● ● ●.
Passo 3	Prima: ℃. O visor apresenta as definições da temperatura. 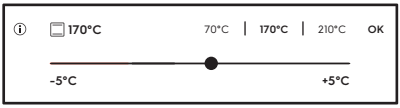
Passo 4	Mova o dedo no controlo deslizante para definir a temperatura.
Passo 5	Prima: OK.
Passo 6	Premir: START.
STOP - prima para desativar a função de aquecimento.	
Passo 7	Desligue o forno.

Utilize um atalho!

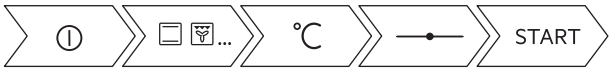

6.2 Como definir: Tipos de aquecimento do micro-ondas

Passo 1	Remova todos os acessórios e ligue o forno.
Passo 2	Selecione um tipo de aquecimento de microondas. O visor mostra as funções de aquecimento predefinidas. Para ver mais funções de aquecimento, prima: ● ● ●.
Passo 3	Premir: **W**. O visor mostra as definições de potência do micro-ondas.
Passo 4	Mova o dedo no controlo deslizante para definir a potência do micro-ondas.
Passo 5	Prima: OK.
Passo 6	Premir: START.
STOP - prima para desativar a função.	
Passo 7	Desligue o forno.

O tempo máximo das funções do micro-ondas depende da potência que definiu para o micro-ondas:

POTÊNCIA DO MICRO-ONDAS	TEMPO MÁXIMO
100 - 600 W	90 minutos
Superior a 600 W	7 minutos

ⓘ Se abrir a porta, a função para. Para iniciar novamente, prima START.

Utilize um atalho!



6.3 Como utilizar: Iniciar rápido do micro-ondas

Passo 1	Prima continuamente: ◇. O micro-ondas funciona durante 30 seg.

Passo 2	Para prolongar o tempo da cozedura.	
	Prima um dos atalhos de tempo no visor. 	Prima no valor de tempo em execução para ir para o controlo deslizante de tempo. Mova o ponto no controlo deslizante para o valor escolhido. 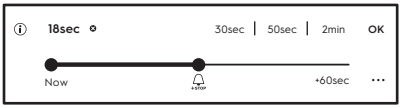
O micro-ondas pode ser ligado a qualquer momento com: Iniciar rápido do micro-ondas.		

6.4 Como definir: Cozedura assistida

Cada prato deste submenu propõe uma função e uma temperatura recomendadas. Pode ajustar o tempo e a temperatura.
Para alguns dos pratos, também pode cozinhar com:

- Peso automático

Passo 1	Ligar o forno.
Passo 2	Prima: ☰.
Passo 3	Prima: ✕. Introduzir: Cozedura assistida.
Passo 4	Escolha um prato ou um tipo de alimento.
Passo 5	Prima: START .

Utilize um atalho!



6.5 Funções de aquecimento

NORMAL

Tipo de aquecimento	Aplicação
 **Grelhador**	Para grelhar alimentos finos e tostar pão.
 **Grelhador ventilado**	Para assar peças de carne grandes ou aves com ossos numa posição da prateleira. Para fazer gratinados e alourar.
 **Ventilado + Resistência Circ**	Para cozer em até duas posições de prateleira ao mesmo tempo e para secar alimentos. Defina a temperatura 20 - 40 °C abaixo da que utiliza com Calor superior/inferior.
 **Congelados**	Para deixar os alimentos de conveniência (por exemplo, batatas fritas, batatas em cunha ou crepes) estaladiços.
 **Calor superior/ inferior**	Para cozer e assar alimentos numa posição de prateleira.
 **Função Pizza**	Para cozer pizza. Para um tostado intenso e uma base crocante.
 **Aquecimento inferior**	Para cozer bolos com bases estaladiças e conservar alimentos.
 **Micro-ondas**	Aquecer, cozinhar, intervalo de potência: 100 - 1000 W

ESPECIAIS

Tipo de aquecimento	Aplicação
 **Conservar**	Para conservar legumes (por exemplo, pickles).
 **Secar**	Para secar frutos fatiados, legumes e cogumelos.
 **Aquecer pratos**	Para pré-aquecer pratos para servir.
 **Massa de pão**	Para acelerar o crescimento da massa levedada. Previne a secagem da superfície da massa e mantém a elasticidade da massa.
 **Gratinado**	Para pratos como lasanha ou batatas gratinadas. Para fazer gratinados e alourar.
 **Aquecimento a baixa temp.**	Para preparar assados tenros e suculentos.
 **Função manter quente**	Para manter os alimentos quentes.
 **Pão**	Utilize esta função para confecionar pão e Pastéis com resultados profissionais muito bons, com a cor perfeita e a côdea brilhante e estaladiça.

MICRO-ONDAS

Tipo de aquecimento	Aplicação
 **Descongelar**	Descongelar carne, peixe, bolos, gama de potência: 100 - 200 W
 **Reaquecer**	Aquecer refeições pré-cozinhadas e alimentos delicados, intervalo de potência: 300 - 700 W
 **Líquido**	Aquecer bebidas e sopas, intervalo de potência: 800 - 1000 W

MICRO-ONDAS

Tipo de aquecimento	Aplicação
 **Ventilado + Resistência Circ + MO**	Cozer numa posição de prateleira. A função com complemento de micro-ondas.
 **Aquecimento superior/inferior + MO**	Cozer e assar alimentos numa posição de prateleira. A função com complemento de micro-ondas.
 **Grelhador + MO**	Para cozinhar alimentos em pouco tempo e tostá-los. A função com complemento de micro-ondas.
 **Grelhador + Ventilado + MO**	Para assar peças de carne grandes num nível. Para fazer gratinados e alourar. A função com complemento de micro-ondas.

7. FUNÇÕES DE RELÓGIO

7.1 Descrição das funções do relógio

Funções do relógio	Aplicação
Tempo para cozinhar	Para definir a duração da cozedura. O máximo é de 23 h 59 min. O máximo para as funções combinadas (micro-ondas + normal) é 119 minutos 59 seg.
Iniciar opções temporizador	Para definir quando o temporizador começa a contar.
Finalizar ação	Para definir o que acontece quando o temporizador termina a contagem.
Início programado	Para adiar o início e/ou final do cozinhado.
Prolongar tempo	Para prolongar o tempo de cozedura.
Aviso	Para definir uma contagem decrescente. O máximo é de 23 h 59 min. Esta função não afeta o funcionamento do forno.

Iniciar opções temporizador	Comentário
-	O temporizador inicia quando o liga.
	O temporizador inicia após fechar a porta.
	O temporizador inicia quando a cozedura inicia.
	O temporizador inicia quando o forno atingir a temperatura programada.

Iniciar opções temporizador, Finalizar ação e Início programado não estão disponíveis para as funções de micro-ondas.

7.2 Como definir: Funções do relógio

Como acertar o relógio	
Passo 1	Prima: 
Passo 2	Prima: Definições / Configuração / Hora.

Como acertar o relógio	
Passo 3	Deslize e prima para acertar o relógio. Prima: OK ou 〈.

Como definir o tempo de cozedura	
Passo 1	Escolha uma função de aquecimento e defina a temperatura.
Passo 2	Prima: ⏲.
Passo 3	Deslize e prima para acertar o relógio. Prima: OK. O temporizador inicia a contagem decrescente imediatamente.

Utilize um atalho!



Como escolher a opção iniciar/terminar a cozedura	
Passo 1	Escolha uma função de aquecimento e defina a temperatura.
Passo 2	Prima: ⏲.
Passo 3	Prima: ● ● ●.
Passo 4	Prima: Iniciar opções temporizador / Finalizar ação.
Passo 5	Escolha o preferido: Iniciar opções temporizador / Finalizar ação.
Passo 6	Prima: OK ou 〈.

Como atrasar o início e terminar a cozedura	
Passo 1	Prima: ⏲.
Passo 2	Deslize e prima para acertar o relógio. Prima: OK.

Utilize um atalho!

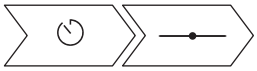

Como atrasar o início se definir o fim da cozedura	
Passo 1	Define o tipo de aquecimento e a temperatura.
Passo 2	Prima: ⏲.
Passo 3	Prima: ● ● ●.
Passo 4	Prima: Início programado.
Passo 5	Escolha o valor. Prima: OK.

Como definir o tempo extra	
Quando remanescerem 10% do tempo de cozedura e os alimentos parecerem não estar prontos, pode prolongar o tempo de cozedura. Pode também mudar a função do forno.	
Passo 1	Prima o ícone de tempo preferido para prolongar o tempo de cozedura.
Passo 2	De igual modo, pode selecionar a função de aquecimento preferida para a alterar.
E se fosse melhor mudar o tempo extra?	
É possível repor o tempo extra.	
Passo 1	Prima: ⏲.
Passo 2	Escolha o valor no controlo deslizante ou prima um dos ícones de tempo preferidos para definir o tempo.
Passo 3	Prima: OK.

Como alterar as definições do temporizador	
Passo 1	Escolha o valor no controlo deslizante ou prima o valor do tempo preferido para mudar o valor do temporizador.

Como alterar as definições do temporizador	
Passo 2	Prima: OK.
Pode alterar o tempo definido durante o cozinhado a qualquer momento.	

8. COMO UTILIZAR: ACESSÓRIOS

8.1 Inserir acessórios

Utilize apenas materiais e recipientes adequados. Consulte “Recipientes e materiais adequados para micro-ondas” no capítulo “Sugestões e dicas”.
Um pequeno entalhe na parte inferior aumenta a segurança. Os entalhes são também dispositivos anti-inclinação. A armação elevada à volta da prateleira impede que os recipientes deslizem para fora da prateleira.

Prateleira em grelha: Introduza a prateleira entre as barras-guia dos apoios para prateleiras e certifique-se de que os pés de apoio ficam para baixo.	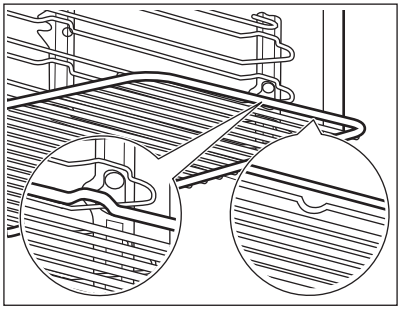
Tabuleiro para assar: Introduza o tabuleiro entre as barras-guia do apoio para prateleiras.	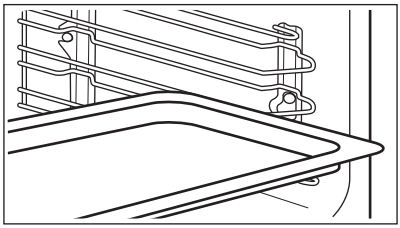
Prateleira em grelha, Tabuleiro para assar: Introduza o tabuleiro entre as barras-guia dos apoios para prateleiras e a prateleira em grelha sobre as barras imediatamente acima.	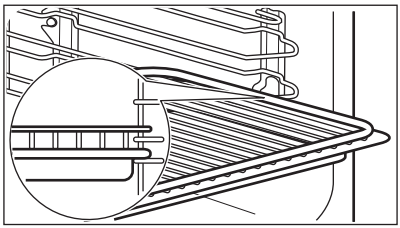

Prato de vidro do fundo do microondas: Utilize o prato de vidro do fundo do micro--ondas apenas com a função de micro-ondas. Não é adequado para uma função de micro-ondas combinada (por exemplo, grelhador com micro-ondas). Coloque o acessório no fundo da cavidade. Pode colocar os alimentos diretamente na placa de vidro do fundo do micro-ondas.	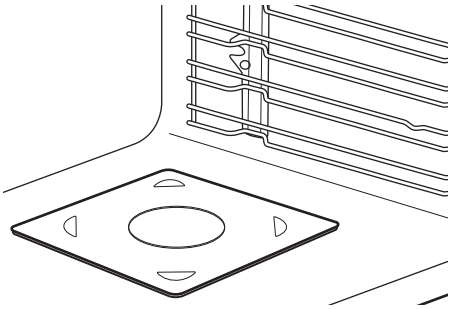

9. FUNÇÕES ADICIONAIS

9.1 Como guardar: Favoritos

Pode guardar as suas definições favoritas, como a função de aquecimento, o tempo de confeção, a temperatura ou a função de limpeza. Pode guardar 3 definições favoritas.

Passo 1	Ligar o forno.
Passo 2	Selecione a definição preferida.
Passo 3	Premir: ☰. Selecione: Favoritos.
Passo 4	Selecione: Guardar as definições atuais.
Passo 5	Prima **+** para adicionar a definição à lista de: Favoritos. Prima OK.
↩ – prima para repor a definição. ⊗ – prima para cancelar a definição.	

9.2 Desligar automático

Por questões de segurança, o forno desativa-se ao fim de algum tempo se estiver alguma função de aquecimento ativa e não houver alteração de quaisquer configurações.

(°C)	(h)
30 - 115	12.5
120 - 195	8.5

(°C)	(h)
200 - 230	5.5

A Desativação Automática não funciona com as seguintes funções: Luz, Hora de fim, Aquecimento a baixa temp..

9.3 Ventoinha de arrefecimento

Quando o forno está a funcionar, a ventoinha de arrefecimento é ativada automaticamente para manter as superfícies do forno frias. Se desligar o forno, a ventoinha de arrefecimento pode continuar a funcionar aé o forno arrefecer.

9.4 Bloqueio mecânico da porta

Quando o forno é fornecido, o bloqueio da porta está desbloqueado.

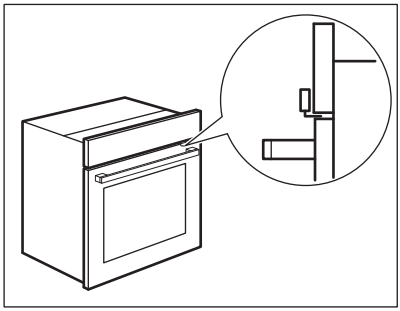

⚠ **CUIDADO!**
Não desloque o bloqueio da porta na vertical.
Não empurre o bloqueio da porta quando fechar a porta do forno.

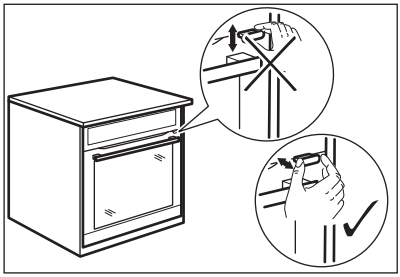

9.5 Como utilizar: Bloqueio mecânico da porta

Passo 1	Para bloquear a porta, puxe o bloqueio da porta para a frente até bloquear.

Passo 2	Para desbloquear a porta, empurre o bloqueio da porta para dentro do painel. 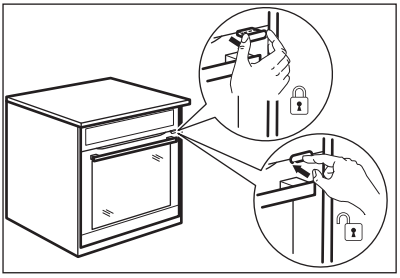

Abrir a porta bloqueada

Pode abrir a porta quando o bloqueio da porta estiver bloqueado.	
Passo 1	Empurre o bloqueio da porta ligeiramente e abra a porta puxando-a com a pega. 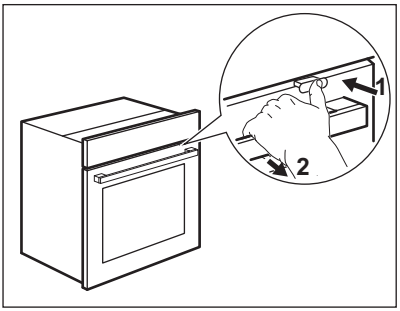
Quando fechar a porta, certifique-se de que o bloqueio da porta permacebe bloqueado.	

10. SUGESTÕES E DICAS

10.1 Recomendações para cozinhar

ⓘ

A temperatura e os tempos de cozedura indicados nas tabelas são apenas valores de referência. Dependem das receitas e da qualidade e quantidade dos ingredientes utilizados.
O forno pode ter um processo para cozer ou assar diferente do forno que utilizava anteriormente. As sugestões abaixo exibem as definições recomendadas para temperatura, tempo de cozedura e posições da prateleira para tipos específicos de alimentos.
Se não encontrar as regulações para alguma receita específica, procure uma semelhante.
Para mais recomendações de cozedura, consulte as tabelas de cozedura no nosso site. Para encontrar as Sugestões de cozedura, anote o número PNC que se encontra na placa de características da moldura frontal da cavidade do forno.

10.2 Recomendações para o microondas

ⓘ**Vamos cozinhar!**
Coloque os alimentos no prato de vidro da base do microondas na parte inferior da cavidade.
Coloque os alimentos num prato na parte inferior da cavidade.
Vire ou mexa os alimentos a meio do tempo de descongelação ou cozedura.
Mexa os preparados líquidos regularmente.
Mexa os alimentos antes de os servir.
Cubra os alimentos quando cozinhar e reaquecer.
Quando aquecer líquidos em frasco ou copo, mexa o conteúdo com uma colher para distribuir melhor o calor.
Coloque os alimentos no forno sem as embalagens. As refeições prontas embaladas podem ser colocadas no forno se as embalagens forem próprias para microondas (consulte as indicações na embalagem).

Cozinhar no microondas
Cozinhe os alimentos com tampa. Se desejar obter uma crosta, cozinhe os alimentos sem tampa.
Não cozinhar demasiado os pratos, regulando a potência e o tempo para um valor demasiado elevado. Os alimentos podem secar, queimar ou incendiar-se.
Não utilize o forno para cozer ovos com casca e caracóis porque podem explodir. Perfure as gemas dos ovos estrelados antes de os reaquecer.
Perfure várias vezes os alimentos que tenham casca ou pele antes de os cozinhar.
Corte os legumes em pedaços com tamanhos semelhantes.
Depois de desligar o forno, retirar os alimentos e deixá-los repousar durante alguns minutos para permitir que o calor seja uniformemente distribuído.

Descongelar no microondas
Coloque os alimentos congelados e sem embalagem sobre um prato pequeno virado ao contrário, ou sobre uma peneira de plástico ou um tabuleiro de descongelação, para que o líquido da descongelação possa derramar.
Remova os pedaços à medida que foram ficando descongelados.

Para cozinhar fruta e legumes sem os descongelar antes, pode utilizar uma potência do microondas maior.

10.3 Recipientes e materiais adequados para micro-ondas

Utilize apenas materiais e recipientes adequados para micro-ondas quando utilizar a função de micro-ondas. Utilize a tabela em baixo como referência.
Verifique as especificações do recipiente/material antes da utilização.

Recipiente/Material			
Porcelana e vidro próprios para forno, sem componentes metálicos, por exemplo, vidro à prova de calor	✓	✓	✓
Vidro e porcelana não adequados para forno, sem decorações em prata, ouro, platina ou outro metal	✓	X	X
Vidro e vitrocerâmica fabricados em material adequado para forno/congelador	✓	✓	✓
Cerâmica e barro próprios para forno sem componentes de quartzo ou metal, nem revestimentos que contenham metal	✓	✓	✓
Cerâmica, porcelana ou barro com fundo não vidrado ou pequenos orifícios, por exemplo, nas pegas	X	X	X
Plástico resistente ao calor até 200 °C	✓	✓	X
Cartão, papel	✓	X	X
Película aderente	✓	X	X
Película aderente para micro-ondas	✓	✓	X
Assadeiras em metal, por exemplo, esmalte, ferro fundido	X	X	X

Recipiente/Material			
Formas para assar, com revestimento de silicone ou laca preta	X	X	X
Tabuleiro para assar	X	X	X
Prateleira em grelha	X	X	✓
Prato de vidro do micro-ondas	✓	✓	X
Recipientes para utilizar em micro-ondas, por exemplo, uma frigideira de pega amovível	X	✓	X

10.4 Definições de potência recomendadas para diversos tipos de alimentos

Os dados apresentados na tabela servem apenas como referência.

700 – 1000 W		
 Cozinhar legumes	 Ferver no início do processo de confeção	 Aquecer líquidos

500 – 600 W			
 Confecionar pratos com ovos	 Lume brando para estufados	 Aquecer pratos individuais	 Descongelar e aquecer refeições congeladas

300 – 400 W				
 Derreter queijo, chocolate ou manteiga	 Cozer arroz em lume brando	 Aquecer comida de bebé	 Cozinhar / Aquecer alimentos delicados	 Continuar a cozinhar

100 - 200 W			
 Descongelar pão	 Descongelar fruta e bolos	 Descongelar queijo, natas, manteiga	 Descongelar carne ou peixe

10.5 Tabelas de cozedura para testes

Informação para institutos de teste

Testes de acordo com a norma IEC 60705.

Utilize a prateleira em grelha se não houver indicação contrária.					
FUNÇÃO DE MICRO-ONDAS	POWER **(W)**	**(kg)**		**(min.)**	
Pão-de-ló	600	0.475	Inferior	7 - 9	Vire o recipiente a 1/4 ou metade do tempo de cozedura.
Rolo de carne	400	0.9	2	25 - 32	Vire o recipiente a 1/4 ou metade do tempo de cozedura.
Prato de ovos no forno	500	1	Inferior	18	-
Descongelar carne	200	0.5	Inferior	7 - 8	Vire a carne de cima para baixo a meio do tempo de cozedura.

Utilize a prateleira em grelha.						
FUNÇÃO COMBINADA COM MICRO-ONDAS		 **(W)**	 **(°C)**		 **(min)**	
Bolo, 0,7 kg	Aquecimento superior/ inferior + MO	100	200	2	23 - 27	Vire o recipiente a 1/4 ou metade do tempo de cozedura.
Batatas gratinadas, 1,1 kg	Ventilado + Resistência Circ + MO	300	180	2	38 - 42	Vire o recipiente a 1/4 ou metade do tempo de cozedura.
Frango, 1,1 kg	Grelhador + Ventilado + MO	400	230	1	35 - 40	Coloque a carne no recipiente de vidro redondo e vire-a de cima para baixo a meio do tempo de cozedura.

11. MANUTENÇÃO E LIMPEZA

⚠ **AVISO!**
Consulte os capítulos relativos à segurança.

11.1 Notas sobre a limpeza

 **Agentes de limpeza**	Limpe a parte da frente do forno com um pano macio com água morna e um detergente suave.
	Utilize uma solução de limpeza para limpar as superfícies metálicas.
	Limpe manchas com um detergente suave.

 **Utilização diária**	Limpe a cavidade após cada utilização. A acumulação de gordura ou outros resíduos pode provocar incêndios. Limpe cuidadosamente resíduos e gordura da parte superior do forno.
	Não guarde alimentos no forno durante mais de 20 minutos. Seque a cavidade com um pano macio após cada utilização.

 **Acessórios**	Limpe todos os acessórios do forno após cada utilização e deixe-os secar. Utilize um pano macio com água morna e um detergente suave. Não lave os acessórios na máquina de lavar loiça
	Não limpe acessórios anti-aderentes utilizando detergentes abrasivos ou objetos afiados.

11.2 Como remover: Apoios para prateleiras

Retire os apoios para prateleiras para limpar o forno.

Passo 1	Desligar o forno e aguardar até estar frio.	
Passo 2	Puxe cuidadosamente os apoios para prateleiras para cima e para fora do suporte dianteiro.	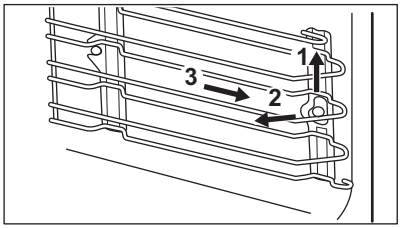
Passo 3	Afaste a parte da frente do apoio para prateleiras para fora da parede lateral.	
Passo 4	Retire os apoios da patilha traseira.	
Instale os apoios para prateleiras na sequência inversa.		

11.3 Como substituir: Lâmpada

⚠ **AVISO!**
Risco de choque elétrico.
A lâmpada pode estar quente.

Segure sempre a lâmpada de halogéneo com um pano para evitar a queima de resíduos de gordura na lâmpada.

Antes de substituir a lâmpada:		
Passo 1	**Passo 2**	**Passo 3**

Antes de substituir a lâmpada:		
Desligue o forno. Aguarde até que o forno esteja frio.	Desligue o forno da corrente elétrica.	Coloque um pano no fundo da cavidade.

Lâmpada superior

Passo 1	Rode a proteção de vidro para a retirar.
Passo 2	Limpe a proteção de vidro.
Passo 3	Substitua a lâmpada por uma lâmpada adequada, resistente ao calor até 300 °C.
Passo 4	Instale a proteção de vidro.

12. RESOLUÇÃO DE PROBLEMAS

⚠ **AVISO!**
Consulte os capítulos relativos à segurança.

12.1 O que fazer se…

O forno não liga ou não aquece	
Causa possível	**Solução**
O forno não está ligado à corrente elétrica ou não está ligado corretamente.	Verifique se o forno está ligado corretamente à corrente elétrica.
O relógio não está acertado.	Acerte o relógio; para mais informações, consulte o capítulo “Funções de relógio”, Como acertar: Funções do relógio.
A porta não fecha bem.	Feche a porta completamente.
O fusível está fundido.	Certifique-se de que é o fusível a causa do problema. Se o problema persistir, contacte um eletricista qualificado.
O Bloqueio para Crianças do forno está ativado.	Consulte o capítulo “Menu”, Submenu para: Opções.

Componentes	
Descrição	**Solução**
A lâmpada está fundida.	Substitua a lâmpada; para mais informações, consulte o capítulo “Manutenção e limpeza”, Como substituir: Lâmpada.

Problemas com o sinal de Wi-Fi	
Causa possível	**Solução**
Problema com o sinal da rede sem fios.	Verifique a sua rede sem fios e o seu router. Reiniciar o router.
Instalou um novo router ou alterou a configuração do router.	Para configurar o forno e o dispositivo móvel, consulte o capítulo “Antes da primeira utilização, Ligação sem fios.
O sinal da rede sem fios é fraco.	Coloque o router mais próximo do forno.
O sinal da rede sem fios é interrompido por um aparelho micro-ondas colocado junto do forno.	Desligue o micro-ondas.

12.2 Como gerir: Código de erro

Quando ocorre o erro de software, o visor apresenta a mensagem de erro.
Nesta secção, encontrará a lista dos problemas que pode resolver por si.

Código e descrição	Solução
F240, F439 - os campos táteis no visor não funcionam devidamente.	Limpe a superfície do visor. Certifique-se de que não existe sujidade nos campos táteis.
F601 - existe um problema com o sinal de Wi-fi .	Verifique a ligação da sua rede. Consulte o capítulo “Antes da primeira utilização”, Ligação sem fios.

Código e descrição	Solução
F604 - a primeira ligação a Wi-fi falhou.	Desligue e ligue o forno e tente novamente. Consulte o capítulo “Antes da primeira utilização”, Ligação sem fios.
F908 - o sistema do forno não se consegue ligar com o painel de controlo.	Desligue e ligue o forno.

Se uma destas mensagens de erro continuar a aparecer no visor, significa um subsistema com falha pode ter sido desativado. Em tal caso, contacte o seu representante ou um Centro de Assistência Técnica autorizado. Se um destes erros ocorrer, as restantes funções do forno continuarão a funcionar como habitualmente.

Código e descrição	Solução
F131 - a temperatura do sensor do magnetrão está demasiado alta.	Desligue o forno e aguarde até que arrefeça. Ligue o forno novamente.
F602, F603 - Wi-fi não está disponível.	Desligue e ligue o forno.

12.3 Dados de assistência técnica

Se não conseguir encontrar uma solução para o problema, contacte o seu fornecedor ou um Centro de Assistência Técnica Autorizado.
Os dados necessários para o centro de assistência técnica encontram-se na placa de identificação do aparelho. A placa de características está na moldura frontal da cavidade do forno. Não remova a placa de características da cavidade do forno.

Recomendamos que escreva os dados aqui:	
Modelo (MOD.)	.....
Número do produto (PNC)	.....
Número de série (S.N.)	.....

13. EFICIÊNCIA ENERGÉTICA

13.1 Poupança de energia

O forno possui funções que ajudam a poupar energia nos cozinhados de todos os dias.

Certifique-se de que a porta do forno está fechada quando o forno funcionar. Não abra a porta do forno muitas vezes durante o funcionamento. Mantenha a junta da porta limpa e certifique-se de que está bem fixa na posição correta.
Utilize recipientes de metal para melhorar a poupança de energia (apenas quando utilizar uma função sem microondas).
Sempre que possível, não pré-aqueça o forno antes de cozinhar.
Quando preparar vários pratos de uma vez, reduza ao mínimo possível os intervalos entre confeções.

Cozinhar com a ventoinha

Sempre que possível, utilize as funções de cozedura que utilizam a ventoinha, para poupar energia.

Aquecimento residual

Em algumas funções do forno, se for activado um programa com selecção de Duração ou Fim tempo e o tempo de cozedura for superior a 30 min, as resistências desligam-se automaticamente antes do fim do tempo.
O ventilador e a lâmpada continuam ligadas. Quando desligar o forno, o visor indica o calor residual. Pode utilizar esse calor para manter os alimentos quentes.
Quando a duração da cozedura for superior a 30 min, reduza a temperatura do forno para 3 a 10 min no mínimo antes do fim da cozedura. O calor residual no interior do forno irá continuar a cozinhar.
Utilize o calor residual para aquecer outros pratos.

Manter os alimentos quentes

Para utilizar o calor residual para manter uma refeição quente, seleccione a regulação de temperatura mais baixa possível. O visor apresenta o indicador de calor residual ou a temperatura.

Cozinhar com a lâmpada desligada

Desligue a lâmpada durante a cozedura. Ligue-a apenas quando precisar.

Modo de espera

Após 2 min o visor passa ao modo de espera.

14. ESTRUTURA DO MENU

14.1 Menu

Prima ☰ para abrir Menu.

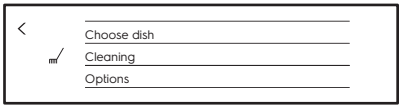

Artigo do menu	Aplicação
Favoritos	Lista as definições favoritas.
Cozedura assistida	Lista os programas automáticos.
Opções	Como definir a configuração do forno.

Artigo do menu		Aplicação
Definições	Ligações	Para definir a configuração da rede.
	Configuração	Como definir a configuração do forno.
	Assistência Técnica	Apresenta a configuração e a versão do software.

14.2 Submenu para: Opções

Submenu	Aplicação
Luz	Acende e apaga a lâmpada.
Ícone de iluminação visível.	O ícone da lâmpada aparece no ecrã.
Bloqueio para crianças	Previne a ativação acidental do forno. Quando a opção está ativada, o texto "Bloqueio para crianças" aparece no visor quando liga o forno. Para ativar a utilização do forno, escolha as letras do código na ordem alfabética.
Aquecimento rápido	Encurta o tempo de aquecimento. Está disponível apenas para algumas funções do forno.

14.3 Submenu para: Ligações

Submenu	Descrição
Wi-fi	Ativar e desativar: Wi-fi.
Funcionamento remoto	Ativar e desativar o controlo remoto. Opção visível apenas depois de ligar: Wi-fi.
Rede	Para verificar o estado da rede e a potência do sinal de: Wi-fi.
Operação Auto Remote	Para iniciar o funcionamento remoto automaticamente depois de premir INICIAR. Opção visível apenas depois de ligar: Wi-fi.

Submenu	Descrição
Esquecer esta rede	Desativar a rede atual a partir da ligação automática com o forno.

14.4 Submenu para: Configuração

Submenu	Descrição
Idioma	Definir o idioma do forno.
Hora	Definir a hora e a data atuais.
Indicação do tempo	Liga e desliga o relógio.
Estilo Relógio Digital	Altera o formato da indicação da hora apresentada.
Sons “teclado”	Liga e desliga o som dos campos de toque. Não é possível silenciar os sons para: ⏻, STOP .
Sons de Alarme/Erro	Liga e desliga os tons de alarme.
Volume do alarme	Define o volume dos tons das teclas e sinais.
Brilho do visor	Define a intensidade do visor.

14.5 Submenu para: Assistência Técnica

Submenu	Descrição
Modo Demo	Código de activação / desactivação: 2468
Licença	Informação sobre licenças.
Versão do software	Informação sobre a versão do software.
Restaurar configurações	Restaura as definições de fábrica.
Repor todos os popups	Restaura todos os pop-ups para as definições originais.

15. É FÁCIL!

Antes da primeira utilização, tem de definir:				
Idioma	Brilho do visor	Volume do alarme	Hora	Ligação sem fios

Familiarize-se com os ícones básicos no painel de comandos e no visor:						
⏻ On / Off	☰ Menu / Voltar	Wi-fi	ⓘ Informação	Temporizador	START / STOP	••• Mais

Começar a utilizar o forno				
Inicio rápido	Ligue o forno e comece a cozinhar com a temperatura e tempo padrão da função.	**Passo 1**	**Passo 2**	**Passo 3**
		Prima continuamente: ⏻.	▭ ... - defina a função do forno.	Prima: START .
Arranque	Desligue o forno a qualquer momento, qualquer ecrã ou mensagem.	⏻ - prima continuamente até o forno se desligar.		
Inicio rápido do MO	Inicie o micro-ondas a qualquer momento com as definições padrão: 30 seg / 1000W.	Prima: ⏀.		

Começar a cozinhar					
Passo 1	**Passo 2**	**Passo 3**	**Passo 4**	**Passo 5**	**Passo 6**
⏻ - prima para ligar o forno.	▭ ... - selecione a função.	℃ - prima para avançar para as definições de temperatura.	— - mova o dedo no controlo deslizante para definir a temperatura.	OK - prima para confirmar.	START - prima para começar a cozinhar.

Saber como cozinhar rapidamente				
Utilize os programas automáticos para preparar um prato rapidamente com as definições padrão:				
Cozedura assistida	**Passo 1**	**Passo 2**	**Passo 3**	**Passo 4**
	Premir: ⏻.	Prima: ☰.	Premir: ✕ Cozedura assistida.	Escolha o prato.

Utilize as funções rápidas para definir o tempo de cozedura ou mudar a função do cozinhado.		
Definições do temporizador rápido Utilize as definições mais utilizadas do temporizador escolhendo a partir dos atalhos.	**Passo 1**	**Passo 2**
	Prima: ⏲.	Prima o valor preferido do temporizador.
Assistência nos 10% finais Utilize a Assistência dos 10% finais para acrescentar tempo extra ou mudar a função do cozinhado quando restarem 10% do tempo de cozedura.	+1 min | +5 min | +10 min - prima o ícone de tempo preferido para prolongar o tempo de cozedura.	
	Mudar função: Prima a função preferida: ▭ ▭ ▭	

16. UTILIZE UM ATALHO!

Aqui pode ver todos os atalhos úteis. Pode também encontrá-los nos capítulos dedicados no manual do utilizador.

Ligação sem fios



Como definir: Tipos de aquecimento

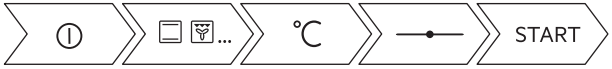

Como definir: Cozedura assistida



Como definir: Tempo para cozinhar



Como retardar: Início e fim de cozedura



Como cancelar: Definir o temporizador



17. PREOCUPAÇÕES AMBIENTAIS

Recicle os materiais que apresentem o símbolo ♺. Coloque a embalagem nos contentores indicados para reciclagem. Ajude a proteger o ambiente e a saúde pública através da reciclagem dos aparelhos eléctricos e electrónicos. Não elimine os aparelhos que tenham o símbolo juntamente com os resíduos domésticos. Coloque o produto num ponto de recolha para reciclagem local ou contacte as suas autoridades municipais.

www.electrolux.com/shop



867352409-E-372021

CE