SQ Udhëzime Instalimi
BG Инструкции за инсталиране
HR Upute za instalaciju
CS Pokyny k instalaci
DA Installationsvejledning
NL Installatie-instructies
EN Installation Instruction
ET Paigaldusjuhis
FI Asennusohjeet
FR Instructions d'installation
DE Montageanweisung
EL Οδηγίες εγκατάστασης
HU Üzembe helyezési útmutató
IT Istruzioni di installazione
KK Орнату туралы нұсқаулық
LV Uzstādīšanas norādījumi
LT Įrengimo instrukcija
MK Упатство за монтажа
NO Monteringsanvisning
PL Wskazówki dotyczące instalacji
PT Instruções de instalação
RO Instrucţiuni de instalare
RU Инструкция по установке
SR Упутство за инсталирање
SK Pokyny na inštaláciu
SL Navodila za namestitev
ES Instrucciones de instalación
SV Installationsanvisningar
TR Montaj Talimatları
UK Інструкція з установки
AR إرشادات التثبيت





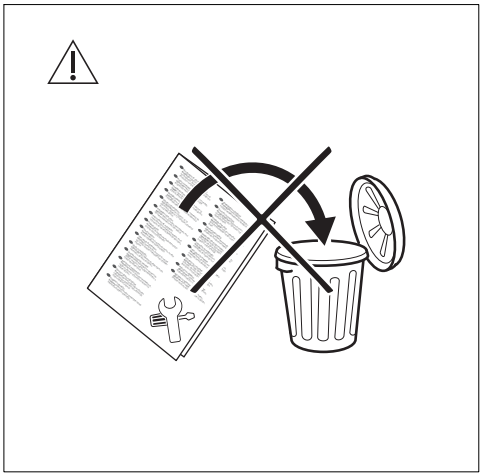



C D

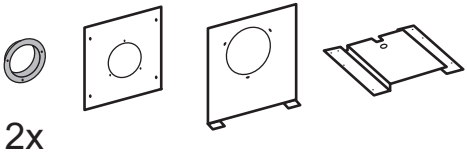

2x

E

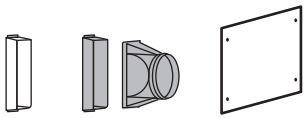



4x 6x 4x 4x 4x 1x

3,9 x 9,5mm 4,2 x 15mm 3,9 x 6mm M4 x 8mm 3m



Ø 15cm 9x22cm

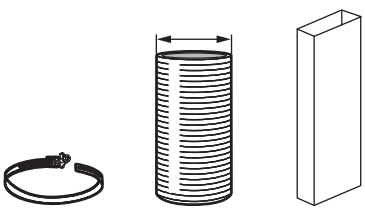

2x 1x 1x

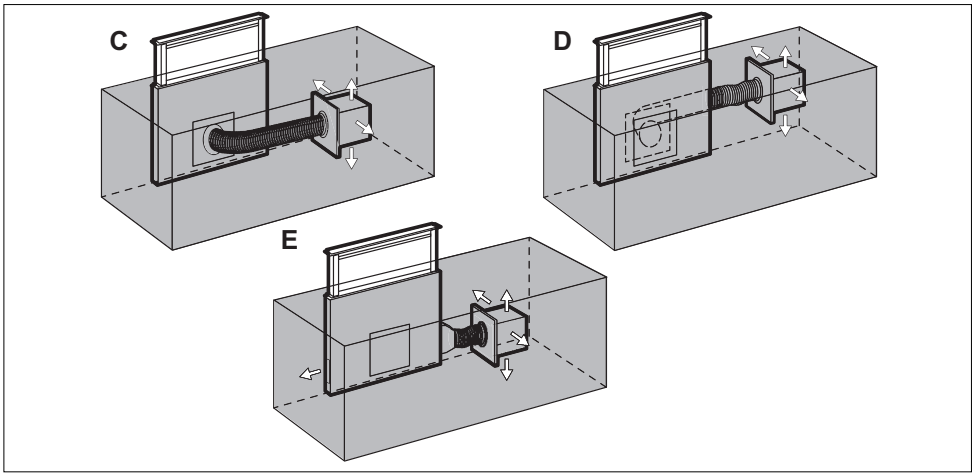

1.

C D E

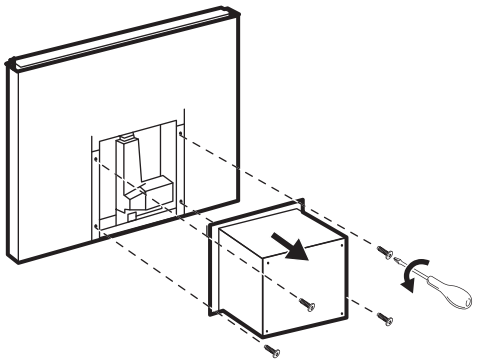

4x
M4 x 8mm

2.

D

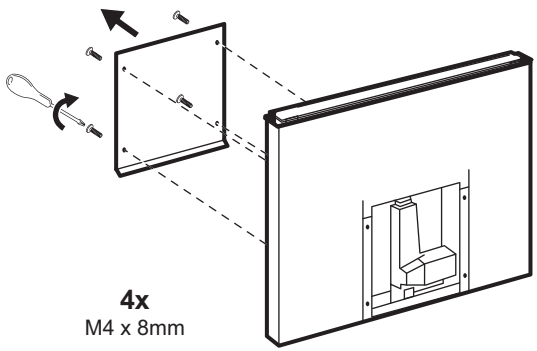

4x
M4 x 8mm

3.

D E

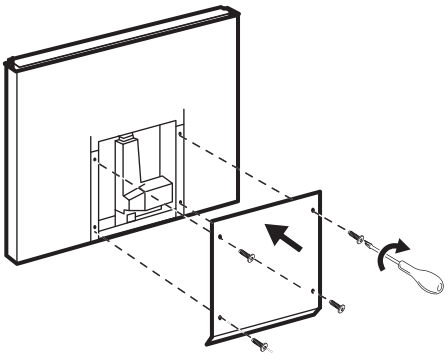

4x
M4 x 8mm

4.

E

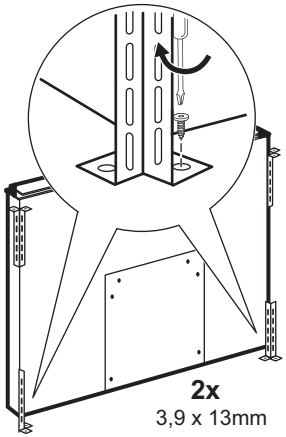

2x
3,9 x 13mm

5.

C D E

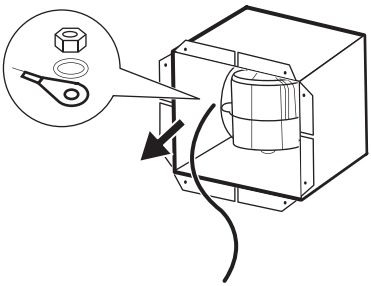

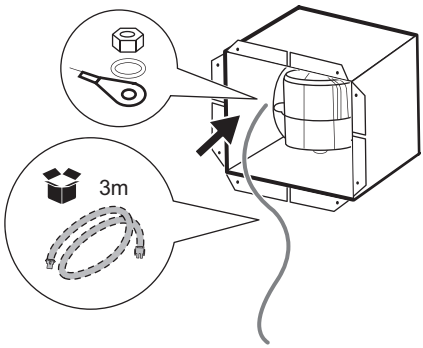

6. C D E

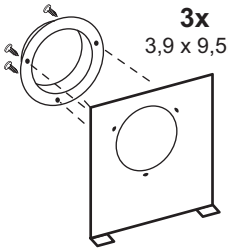

3x
3,9 x 9,5mm

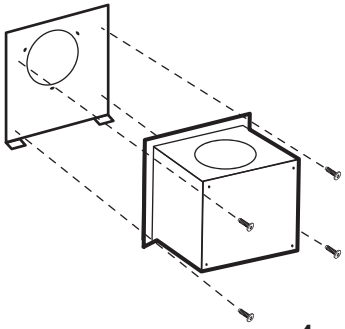

4x
M4 x 8mm

7. C D E

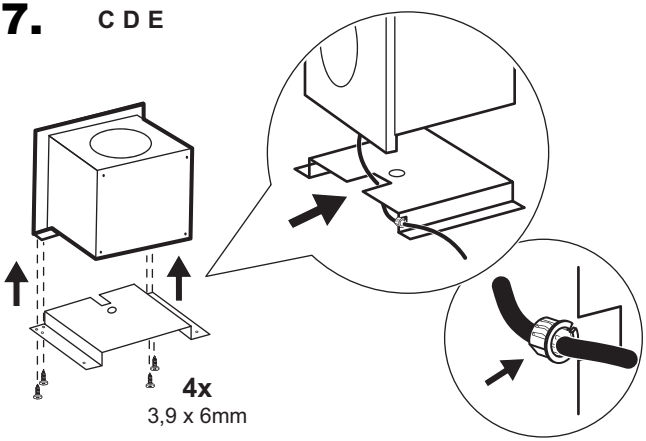

4x
3,9 x 6mm

4x
4,2 x 15mm

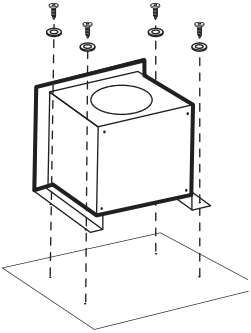

8.

D C

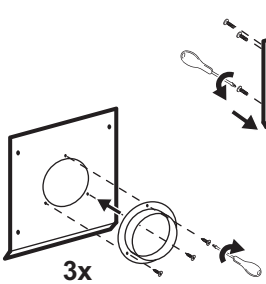

3x
3,9 x 9,5mm

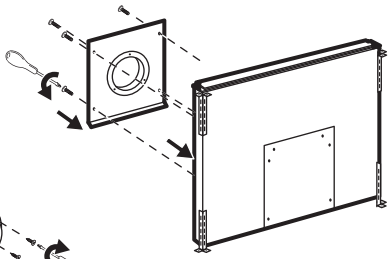

4x
M4 x 8mm

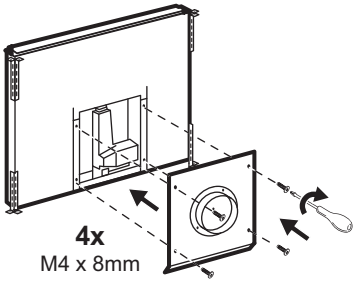

4x
M4 x 8mm

9.

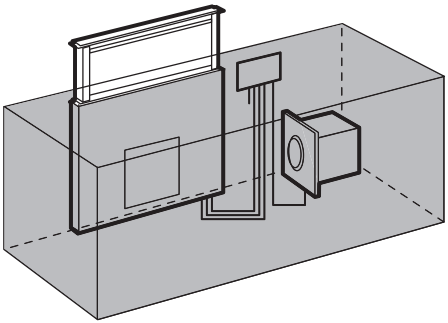

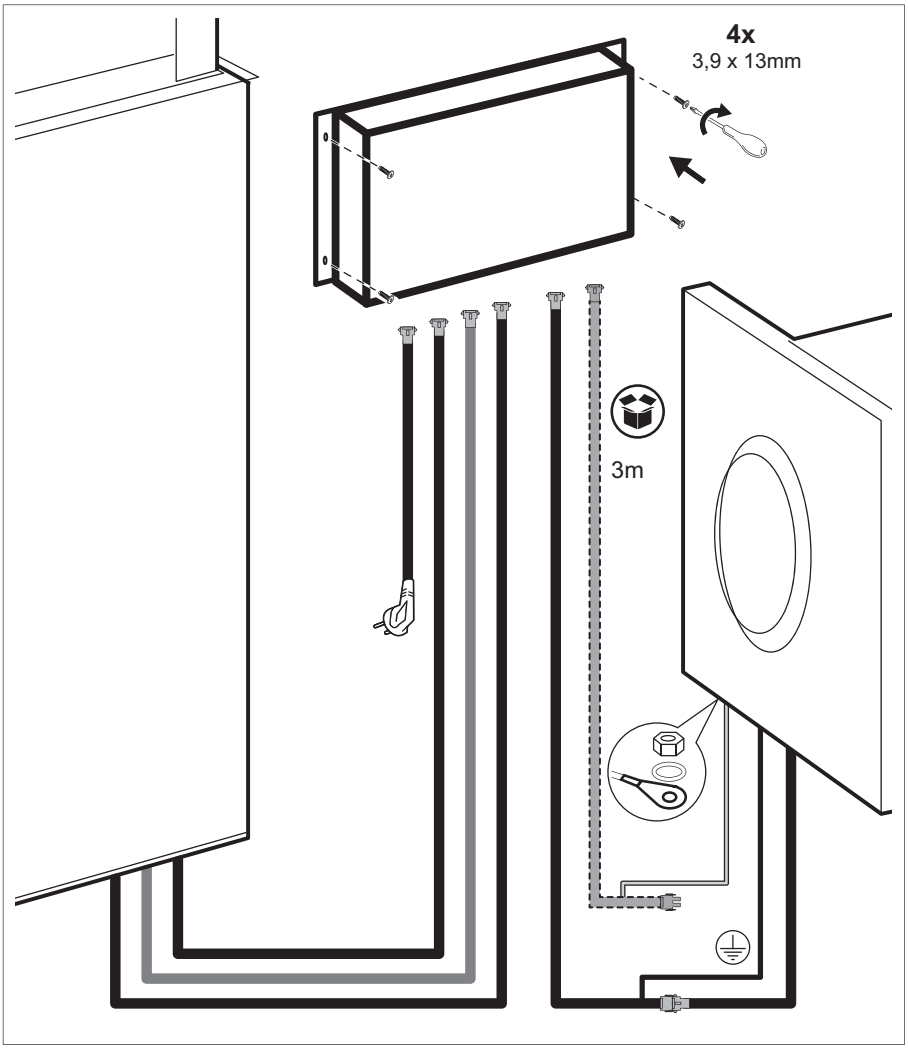

10.

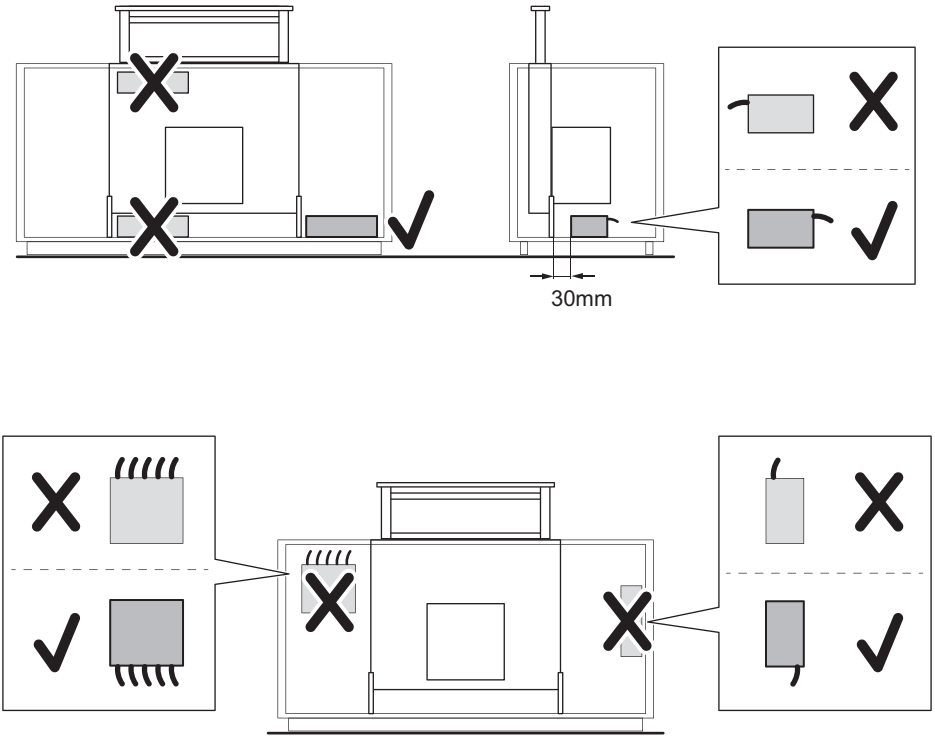

11. C D

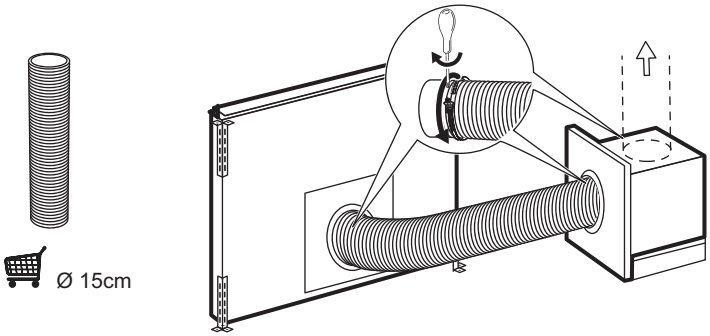

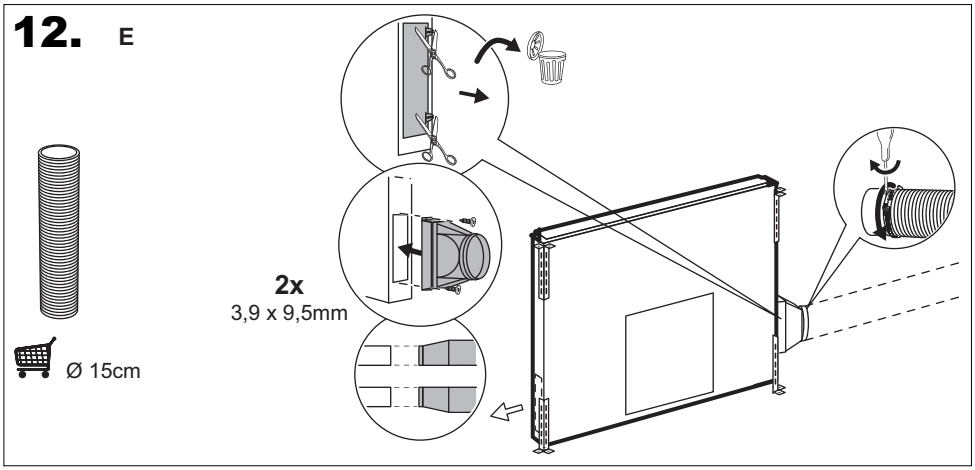
12.
E
Ø 15cm
2x
3,9 x 9,5mm

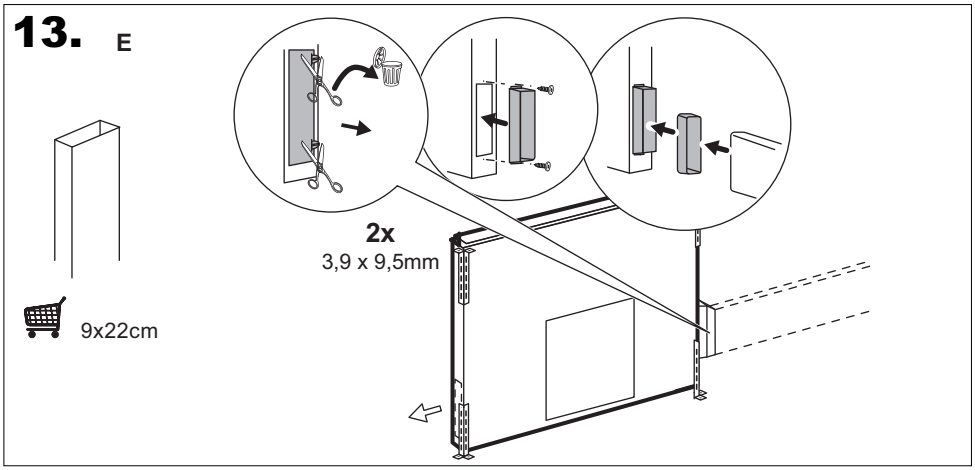
13.
E
9x22cm
2x
3,9 x 9,5mm