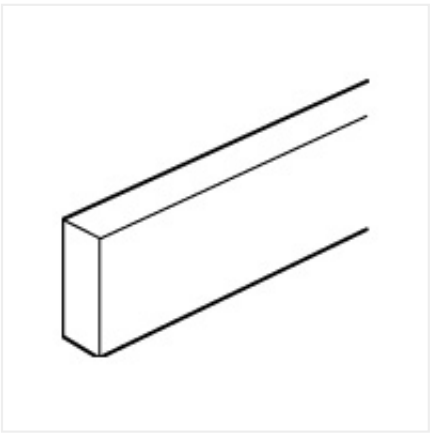

Ref.037349

CONEXIÓN CONDUCTORES DE PROTECCION XL3

BARRA NO TALADRADA 12X4MM

PVR (Sin IVA) **34,44 €**

Vigencia de la tarifa 16/01/2023

Barra de cobre no perforada- 12x4 mm - 180 A admisibles- L. 991,5 mm

Características del producto

Barra de cobre no perforada - Sección: 12 x 4 mm - I admisible: 180 A - Longitud: 991,5 mm

Características generales

XL³ 400 - accesorios de circulación de cableado y de conexión

Descarga documentación

- Soluciones Residencial - Catálogo General Legrand Group 90 MB
- Soluciones Protección - Catálogo General Legrand Group 90 MB
- Soluciones Terciario - Catálogo General Legrand Group 90 MB
- Tarifa General Legrand Group - PDF 1,46 MB
- Tarifa General Legrand Group - XLS 1 MB

Descarga certificados

- Certificado ISO 14001 1 MB
- Certificado ISO 9001 1 MB
- Declaración conformidad CE Legrand 1.15 MB

Descarga documentación técnica

e-catálogo
Disponible para usuarios registrados
Regístrate