

User manual
Washing machine

HW80-B1439N
HW90-B1439N
HW100-B1439N

EN

Haier

Thank you for purchasing a Haier Product.

Please read these instructions carefully before using this appliance. The instructions contain important information which will help you get the best out of the appliance and ensure safe and proper installation, use and maintenance.

Keep this manual in a convenient place so you can always refer to it for the safe and proper use of the appliance.

If you sell the appliance, give it away, or leave it behind when you move house, make sure you also pass this manual so that the new owner can become familiar with the appliance and safety warnings.

Legend

Warning – Important Safety information

General information and tips

Environmental information

Disposal

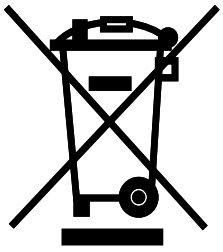

Help protect the environment and human health. Put the packaging in applicable containers to recycle it. Help to recycle waste of electrical and electronic appliances. Do not dispose appliances marked with this symbol with the household waste. Return the product to your local recycling facility or contact your municipal office.

WARNING!

Risk of injury or suffocation!

Disconnect the appliance from the mains supply. Cut off the mains cable and dispose of it. Remove the door catch to prevent children and pets to get closed in the appliance.

1-Safety information 4

2-Product description 7

3-Control panel 8

4-Programmes 11

5-Consumption 12

6-Daily use 13

7-Eco-friendly washing 18

8-Care and cleaning 19

9-Troubleshooting 22

10-Installation 25

11-Technical data 29

12-Customer service 30

1-Safety information

Before switching on the appliance for the first time read the following safety hints!

WARNING!

Before first use

- Make sure there is no transport damage.
- Make sure all transport bolts are removed.
- Remove all packaging and keep out of children´s reach.
- Handle the appliance always with at least two persons because it is heavy.

Daily use

- This appliance can be used by children aged from 8 years and above and persons with reduced physical, sensory or mental capabilities or lack of experience and knowledge if they have been given supervision or instruction concerning use of the appliance in a safe way and understand the hazards involved.
- Keep away children under 3 years of age from the appliance unless they are constantly supervised.
- Children shall not play with the appliance.
- Do not let children or pets come close to the appliance when the door is open.
- Store washing agents out of reach of children.
- Pull up zips, fix loose threads and take care for small items to prevent laundry from being entangled. If necessary, use an appropriate bag or net.
- Do not touch or use the appliance when barefoot or with wet or damp hands or feet.
- Do not cover or encase the appliance during operation or afterwards to allow any moisture or dampness to evaporate.
- Do not place heavy objects or sources of heat or damp on top of the appliance.
- Do not use or store flammable detergent or dry cleaning agent in close vicinity to the appliance.
- Do not use any flammable sprays in close vicinity to the appliance.
- Do not wash any garments treated with solvents in the appliance without having dried them previously in the air.

1-Safety information

WARNING!

Daily use

- Do not remove or insert the plug in the presence of flammable gas
- Do not hot wash foam rubber or sponge-like materials.
- Do not wash any laundry which is polluted with flour.
- Do not open detergent drawer during any wash cycle.
- Do not touch the door during the washing process, it gets hot.
- Do not open the door if the water level is visibly over the porthole.
- Do not force the door to open. The door is fitted with a self-lock device and will open shortly after the washing procedure is ended.
- Switch off the appliance after each wash programme and before undertaking any routine maintenance and disconnect the appliance from the electrical supply to save electricity and for safety.
- Hold the plug, not the cable, when unplugging the appliance.

Maintenance / cleaning

- Make sure children are supervised if they carry out cleaning and maintenance.
- Disconnect the appliance from the electrical supply before undertaking any routine maintenance.
- Keep the lower part of the porthole clean and open door and detergent drawer if appliance is not in use to prevent odours.
- Do not use water spray or steam to clean the appliance.
- Replace a damaged supply cord only by the manufacturer, its service agent or similarly qualified persons in order to avoid a hazard.
- Do not try to repair the appliance by yourself. In case of repair please contact our customer service.

Installation

- The appliance should be placed in a well-ventilated place. Ensure a location which allows opening the door fully.
- Never install the appliance outdoors in a damp place, or in an area which may be prone to water leaks such as under or near a sink unit. In the event of a water leak cut power supply and allow the machine to dry naturally.

1-Safety information

WARNING!

Installation

- Install or use the appliance only where the temperature is above 5 °C.
- Do not place the appliance directly on a carpet, or close to a wall or furniture.
- Do not install the appliance in direct sunlight or in the near of heat sources(e.g. stoves, heaters).
- Make sure that the electrical information on the rating plate agrees with the power supply. If it does not, contact an electrician.
- Do not use multi-plug adapters and extension cables.
- Make sure only the delivered electric cable and hose set are used.
- Make sure not to damage the electric cable and the plug. If damaged have it replaced by an electrician.
- Use a separate earthed socket for the power supply which is easy accessible after installation. The appliance must be earthed.
- Make sure the hose joints and connections are firm and there is no leakage.

Intended use

This appliance is intended for washing machine-washable laundry only. Anytime follow the instructions given on the label of each garment label. It is designed exclusively for domestic use inside the house. It is not intended for commercial or industrial use.

Changes or modifications to the device are not allowed. Unintended use may cause hazards and loss of of all warranty and liability claims.

2-Product description

Note:

Due to technical changes and different models, the illustrations in the following chapters may differ from your model.

2.1 Picture of appliance



1. Detergent / Softener drawer
2. Programme selector
3. Worktop
4. Display
5. Rating plate
6. Service flap
7. Adjustable feet

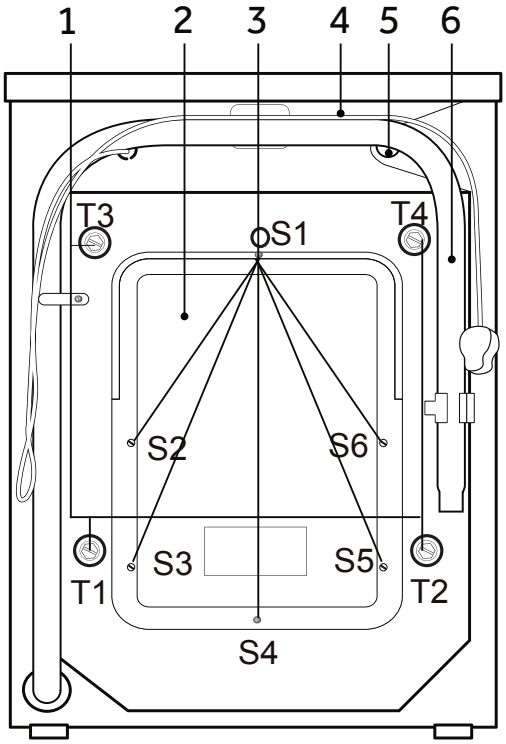

1. Transportation bolts (T1-T4)
2. Back cover
3. Back cover screws (S1-S6)
4. Power cord
5. Water inlet valve
6. Drain hose

2.2 Accessories

Check the accessories and literature in occordance with this list (Fig.: 2-3).

2-3



Inlet hose-assembly



5 Blanking plugs



Noise reduction pads



Drain hose bracket



Warranty card



User manual

3-Control panel

3

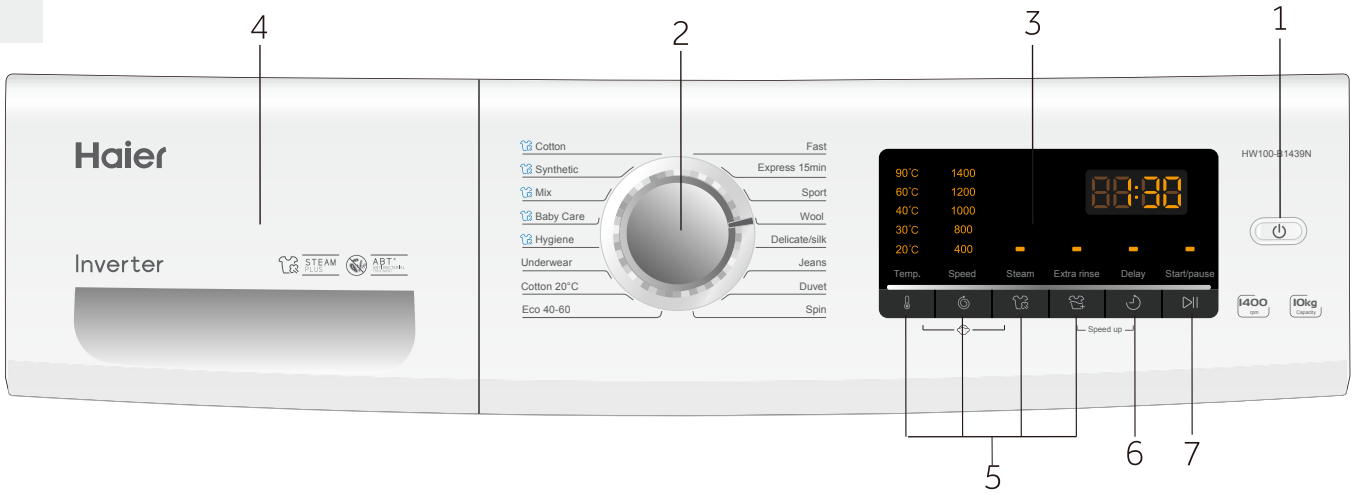

1 "On/Off" button
2 Programme selector
3 Display
4 Detergent /Softener drawer
5 Function buttons
6 "Delay" button
7 "Start/Pause" button

Note : Acoustic signal

In following cases an acoustic signal sounds:

- ► when pressing a button
- ► when turning the programme selector
- ► at the end of programme
- ► in case of failures

The acoustic signal can be deselected if necessary; see DAILY USE.

3-1



3-2

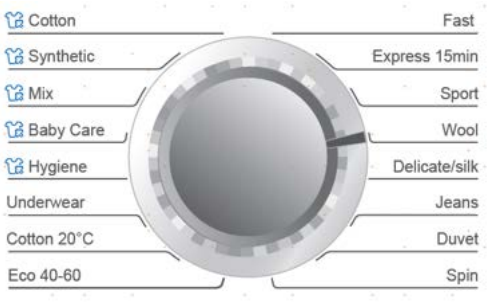

3-3

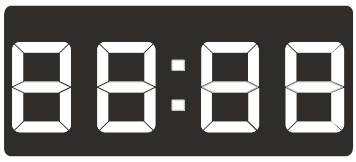

3.1 "On/Off" button

Press this button (Fig. 3-1) gently to switch on, the display is shining, the indicator of the "Start/Pause" button is flashing. Press it again for about 2 seconds to switch off. If no panel element or programme is activated after a while machine will shut down automatically.

3.2 Programme selector

By turning the knob (Fig. 3-2) one of 16 programmes can be selected .

3.3 Display

The display (Fig. 3-3) shows following information:

- ► Washing time
- ► End time delay
- ► Error codes and service information

3.4 Detergent / Softener drawer

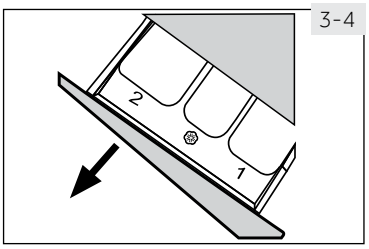

Open the drawer, three compartments can be seen (Fig. 3-4):

Compartment 1 : Water inlet only, no detergent
Compartment 2 : Detergent for programme
Compartment ❋ : Softener, Conditioning agent etc.

The recommendation on the type of detergents is suitable for the various washing temperatures, please refer to the manual of detergent.

3.5 Function buttons

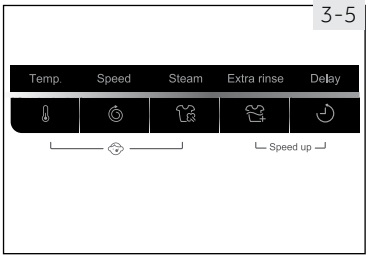

The function buttons (Fig. 3-5) enables additional options in the selected programme before programme start. The related indicators are displayed.

By switching off the appliance or setting a new programme, all options are disabled.

If a button has multiple options, the desired option can be selected by pressing the button sequentially.

To delete the setting or to cancel the setting process, press the function button until the desired LED lights or -in case of only one option- the LED switches off.

Note: Factory settings

To get best results in each programme Haier has well defined specific default settings. If there is no special requirement default settings are recommended.

3.5.1-Function button "Temp."

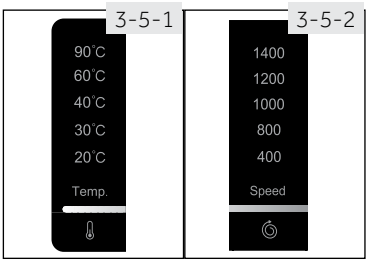

Press this button (Fig. 3-5-1) to change the washing temperature of the programme. If no value is illuminated the water will not be heated.

In conjunction with the "Steam" button, the child lock function can be switch on/off (see CHILD LOCK).

3.5.2-Function button "Speed"

Press this button (Fig. 3-5-2) to change or deselect the spin of the programme. If no value is illuminated the laundry will not spun.

3.5.3-Function button "Steam"

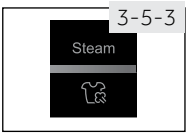

Press this button (Fig. 3-5-3) to activate the steam function.
When this function is activated the default temperature is the maximum temperature of the programme selected.
This function can be activated only with the following programmes:
Hygiene, Baby Care , Mix, Synthetic, Cotton.
When the function is activated the led above the button will light up.
Pushing again this button the function can be deactivated and the led above the button will turn off.

3-Control panel

When the function is activated the temperature of the programme cannot be changed. If "Temp." button is pushed the "Steam" function will be deactivated. You can activate "Steam" function only before to start any programme. You cannot activate "Steam" function while the appliance is already executing a programme.

3-5-4

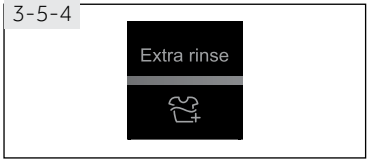

3.5.4 Function button"Extra rinse"

Press this button (Fig. 3-5-4) to rinse the laundry more intense with fresh water. This is recommended for people with sensitive skin.
By pressing the button several times one to three additional cycles can be selected. They appear in the display with P--1/P--2/P--3.

3-5-5

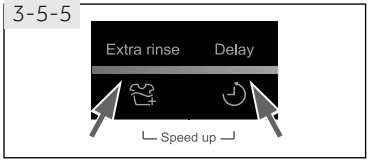

3.5.5 Function "Speed up"

This function saves time and energy. Preferable if laundry is slightly soiled. Press simultaneously button "Extra rinse." and "Delay" (Fig. 3-5-5) for about 3 seconds to activate the "Speed up" function; SPEEd UP is displayed. This function is not available in all programmes (see PROGRAMES).

3-6

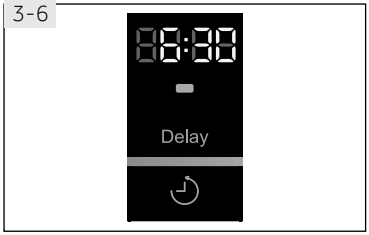

3.6 Function button "Delay"

Press this button (Fig. 3-6) to start the programme with a delay. End time delay could be increased in steps of 30 minutes from 0,5-24h. For example display off 6:30 means end of programme cycle will be in 6 hours and 30 minutes. Press "Start/Pause" button to activate the time delay. It is not applicable to programme SPIN.
The default delay setting time is greater than the running time of the program.

Note: Liquid detergent

If using liquid detergent, it is not recommended to activate the end time delay.

3-7

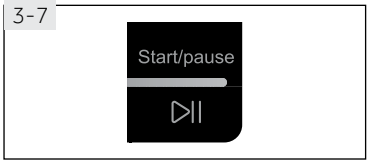

3.7 "Start/Pause" button

Press this button (Fig. 3-7) gently to start or interrupt the currently displayed programme. During programme setting and during programme run the LED above the button is shining, or if interrupted blinking.

3.8 Child lock

Press button "Temp." and "Steam" (Fig. 3-8-1) for 3 seconds simultaneously to block all panel elements against activation. For unlocking please press again the two buttons.

The display shows CLrd (Fig. 3-8-2) if a button will be pressed, when the child lock is activated. The change is not running.

3-8-1

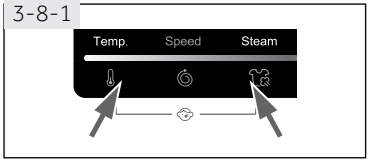

3-8-2



4-Programmes

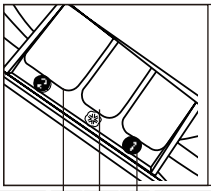

Detergent compartment for:
1. Water inlet only, no detergent
2. Detergent
3. Softener or care product

● Yes, o Optional, / No

Programme	Max. load [1] in kg HW80-B1439N HW90-B1439N HW100-B1439N	Temperature in °C seletable range	Temperature Preset	2	3	1	Fabric type	Preset spin speed in rpm	Function Steam	Function Extra rinse	Function Speed up
Cotton	8/9/10	* to 90 [2]	40	●	o	/	Cotton	1400	●	●	●
Synthetic	8/9/10	* to 60	40	●	o	/	Synthetics or mixed fabric	1200	●	●	●
Mix	8/9/10	* to 60	30	●	o	/	Lightly soiled mixed-laundry of cotton and synthetics	1000	●	●	●
Baby Care	4/4.5/5	* to 90 [2]	40	●	o	/	Cotton/Synthetics	1000	●	●	●
Hygiene	4/4.5/5	90	90	●	o	/	Cotton	1000	●	●	/
Underwear	4/4.5/5	* to 60	40	●	o	/	Underwear	1000	/	●	●
Cotton 20°C	8/9/10	20	20	●	o	/	Cotton	1400	/	●	●
Eco 40-60	8/9/10	/	/	●	o	/	Cotton	/	/	/	/
Fast [3]	4/4.5/5	* to 40	40	●	o	/	Lightly soiled laundry made of cotton or synthetics	1000	/	●	/
Express [3] 15min	2/2.25/2.5	* to 40	*	●	o	/	Cotton / Synthetics	1000	/	●	/
Sport	4/4.5/5	* to 40	20	●	o	/	Sports wear	800	/	●	/
Wool	2/2.25/2.5	* to 40	*	●	/	/	Machine-washable fabric made of wool or with wool content	800	/	●	/
Delicate/silk	2/2.25/2.5	* to 30	30	●	/	/	Delicate laundry and silk	400	/	●	/
Jeans	4/4.5/5	* to 60	30	●	o	/	Cotton	1000	/	●	●
Duvet	2/2.25/2.5	* to 40	40	●	/	/	Duvet	800	/	●	●
Spin	8/9/10	/	/	/	/	/	all fabrics	1000	/	/	/

[1] Relating to dry laundry.
[2] Choose 90 °C wash temperature only for special hygiene requirements. *: water will not heated (no value is iluminated).
[3] Reduce detergent amount because programme duration is short.

5-Consumption

Note: Auto Weight

The appliance is equipped with a loading recognition. At low loading, energy, water and washing time will be reduced automatically in some programs.

6.1 Power supply

Connect the washing machine to a power supply (220V to 240V~/50Hz; Fig. 6-1). Please refer also to section INSTALLATION.

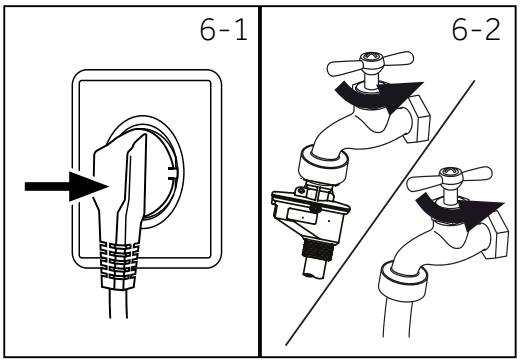

6.2 Water connection

- Before connecting check the cleanliness and clarity of the water inlet.
- Tun on the tap (Fig.6-2).

Note: Tightness

Before use check for leakage in the joints between the tap and the inlet hose by turning on the tap.

6.3 Preparing laundry

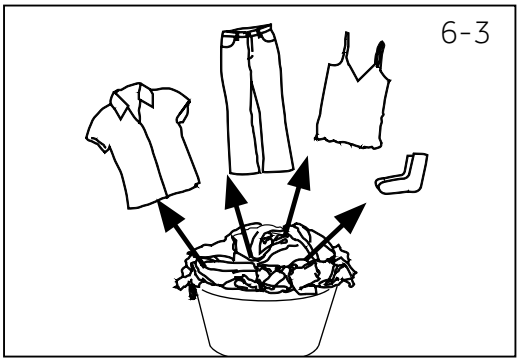

- Sort out clothes according to fabric (cotton, synthetics, wool or silk etc.) and to how dirty they are (Fig. 6-3). Pay attention to the care labelling of washing labels.
- Separate white clothes from coloured ones. Wash coloured textiles first by hand to check if they fade or run.
- Empty pockets (keys, coins, etc.) and remove harder decorative objects (e.g. brooches).
- Garments without hems, delicates and finely woven textile such as fine curtains are to be put into a wash bag to care for this delicate laundry (hand or dry cleaning would be better).
- Close zippers, velco fastener and hooks, make sure the buttons are sewn on tightly.
- Place sensitive items like laundry without firm hem, delicate underwear (Dessous) and small items such as socks, belts, bras, etc. in a wash bag.
- Unfold large pieces of fabric such as bed sheets, bedspreads etc.
- Turn jeans and printed, decorated or color-intensive textiles inside out; possibly wash separately.

CAUTION!

Non-textile, as well as small, loose or sharp-edged items may cause malfunctions and damage of clothes and appliance.

Care chart

Washing		
 Washable up to 95°C normal process	 Washable up to 60°C normal process	 Washable up to 60°C mild process
 Washable up to 40°C normal process	 Washable up to 40°C mild process	 Washable up to 40°C very mild process
 Washable up to 30°C normal process	 Washable up to 30°C mild process	 Washable up to 30°C very mild process
 Wash by hand max. 40°C	 Do not wash	
Bleaching		
 Any bleaching allowed	 Only oxygen/ non -chlorine	 Do not bleach
Drying		
 Tumble drying possible normal temperature	 Tumble drying possible lower temperature	 Do not tumble dry
 Line drying	 Flat drying	
Ironing		
 Iron at a maximum temperature up to 200 °C	 Iron at a medial temperature up to 150°C	 Iron at a low temperature up to 110 °C; without steam (steam ironing may cause irreversible damage)
 Do not iron		
Professional Textile Care		
 Dry cleaning in tetrachloroethene	 Dry cleaning in hydrocarbons	 Do not dry clean
 Professional wet clean	 Do not professional wet clean	

6.4 Loading the appliance

- ► Put in the laundry piece by piece.
- ► Don't overload. Note the different maximum load according to programmes! Rule of thumb for maximum load: Keep six inches between load and drum top.
- ► Close the door carefully. Make sure that no pieces of laundry are pinched.

6.5 Selecting detergent

- Washing efficiency and performance is determined by used detergent quality.
- Use only machine wash approved detergent.
- If needed use specific detergents, e.g. for synthetic and woolen fabric.
- Mind always detergent manufacturer recommendations.
- Do not use dry cleaning agents such as trichloroethylene and similar products.

Choose the best detergent

	Kind of detergent				
Programme	Universal	Colour	Delicate	Special	Softener
Cotton	L/P	L/P	-	-	o
Synthetic	-	-	L/P	-	o
Mix	L/P	L/P	-	-	o
Baby Care	L/P	L/P	-	-	o
Hygiene	L/P	L/P	L	-	o
Underwear	L/P	L/P	-	-	o
Cotton 20°C	L/P	L/P	-	-	o
Eco 40-60	L/P	L/P	-	-	o
Fast	L/P	L/P	-	-	o
Express 15min	L	L	-	-	o
Sport	-	-	-	L	o
Wool	-	-	L/P	L/P	-
Delicate/silk	-	-	-	L/P	-
Jeans	L/P	L/P	L	-	o
Duvet	-	-	L	L/P	-

L = gel-/liquid detergent P = powder detergent O = optional – = no
If using liquid detergent, it is not recommended to activate the time delay.

We recommend by using:
- Laundry powder: 20°C to 90°C* (best use: 40-60°C)
- Color detergent: 20°C to 60°C (best use: 30-60°C)
- Wool/delicate detergent: 20°C to 30°C (best use:20-30°C)

* Choose 90 °C wash temperature only for special hygienic requirements.

6-4

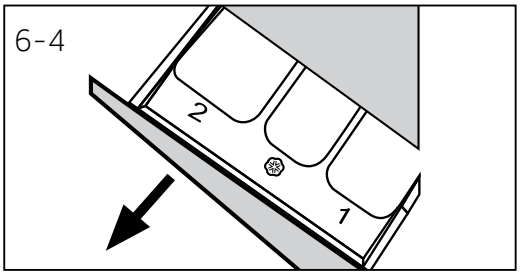

6.6 Adding detergent

1. Slide out the detergent drawer.
2. Put the required chemicals into corresponding compartments (Fig. 6-4).
3. Push back the drawer gently.

Note:

- Remove detergent residues before next wash cycle from the detergent drawer.
- Do not overuse detergent or softener.
- Please follow the instruction on the detergent package.
- Always fill the detergent just before the beginning of the wash cycle.
- Concentrated liquid detergent should be diluted before adding into compartment 2.
- The best use of liquid detergent is by using a dosing ball, which is given with the laundry into the washing machine.
- Do not use liquid detergent if "Delay" is selected.
- Carefully choose the programme settings according to the care symbols on all laundry labels and according to the programme table.

6-5

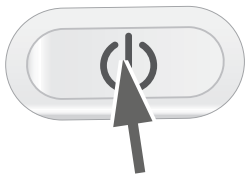

6-6

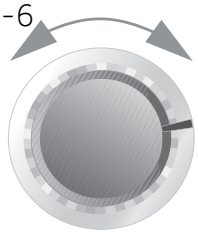

6.7 Switch on the appliance

Press the "On/Off " button to switch on the appliance(Fig. 6-5). The LED of the "Start/Pause " button is flashing.

6.8 Select a programme

To get the best washing results, select a programme which fits the degree of soiling and sort of laundry type.

Turn the programme knob (Fig. 6-6) to select the right programme.

Note: Odour removal

Before first use we recommended to run programme HYGIENE with no load and small amount of detergent in washing agent compartment (2) or special machine cleaner to remove possibly corruptive residues.

6-7

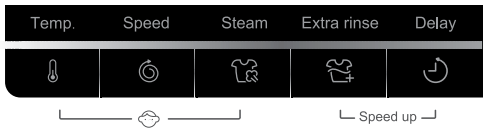

6.9 Add individual selections

Select required options and settings (Fig. 6-7); refer to CONTROL PANEL.

6.10 Start wash programme

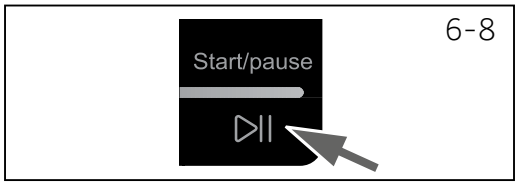

6-8

Press "Start/Pause" button (Fig. 6-8) to start. The LED of the "Start/Pause" button stops flashing and lights up continuously.
Appliance operates according to present settings. Changes are only possible by cancelling the programme.

6.11 Interrupt / cancel wash programme

To interrupt a running programme press gently "Start/Pause". The LED above the button is flashing. Press it again to resume operation.

To cancel a running programme and all its individual settings:

1. Press "Start/Pause" button to interrupt the running programme.
2. Press "On/Off" button for about 2 seconds to switch the appliance off.
3. Press "On/Off" button to turn on the appliance,select programme Spin and then select "no Speed"(speed lights are off) ,start the machine to drain the water.
4. After closing the program to restart the appliance,select a new programme and start it.

Note: Door lock

- For safety reasons the door is locked partially during the washing cycle. It is only possible to open the door at the end of the programme or after the programme was cancelled correctly (see description above).
- In case of high water level, high water temperature and during spinning it is not possible to open the door; Loct is displayed

3.

6.12 After washing

1. At programme cycle end End is displayed.
2. The appliance switches off automatically.
3. Remove laundry as soon as possible to go easy on it and to prevent more wrinkling.
4. Turn off the water supply.
5. Unplug the power cord.
6. Open the door to prevent formation of moisture and odours. Let it open while not used.

Note: Standby mode / energy-saving mode

The switched on appliance will go into standby mode if it will not be activated within 2 minutes before starting the program or at the end of program. The display switches off. This saves energy. To interrupt the standby mode push "Start/Pause" button.

6.13 Activate or deactivate the buzzer

The acoustic signal can be deselected if necessary:

1. Switch on the appliance.
2. Select the SPIN programme.
3. Press the "Steam" button and "Extra rinse" button at the same time for about 3 seconds. "bEEP OFF" will be displayed and the buzzer will be deactivated.

For activating the buzzer press these two buttons at the same time again. "bEEP ON" will be displayed.

7-Eco-friendly washing

Environmentally responsible use

- To achieve best use of energy, water, detergent and time you should use the recommended maximum load size.
- Do not overload (hand width clearance above laundry).
- For slightly soiled laundry select the Quick Wash programme.
- Apply exact dosages of each washing agent.
- Choose the lowest adequate washing temperature - modern detergents are efficiently cleaning below 60°C.
- Raise default settings only due to heavy staining.
- Select max. spinning speed if a domestic dryer is used.

8-Care and cleaning

8.1 Cleaning the detergent drawer

Take always care there are no detergent residues. Clean the drawer regularly (Fig. 8-1):

1. Pull out the drawer until it stops.
2. Press the release button and remove the drawer.
3. Flush the drawer with water until it is clean and insert the drawer back in the appliance.

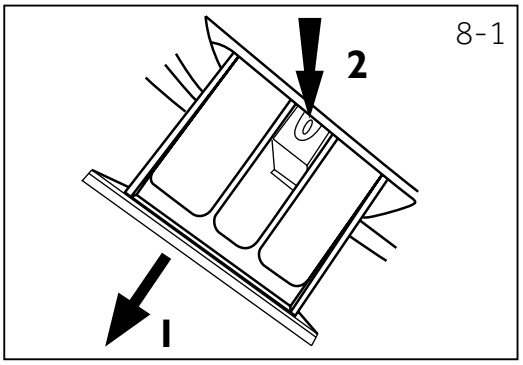

8-1

8.2 Cleaning the machine

- Unplug the machine during cleaning and maintenance.
- Use a soft cloth with soap liquid to clean the machine case (Fig. 8-2) and rubber components.
- Do not use organic chemicals or corrosive solvents.


8-2

8.3 Water inlet valve and inlet valve filter

To prevent blockage of water supply by solid substances like lime clean regularly the inlet valve filter.

- Unplug the power cord and turn off the water supply.
- Unscrew the water inlet hose at the back (Fig. 8-3) of the appliance as well as on the tap.
- Flush the filters with water and a brush (Fig. 8-4).
- Insert the filter and install the inlet hose.

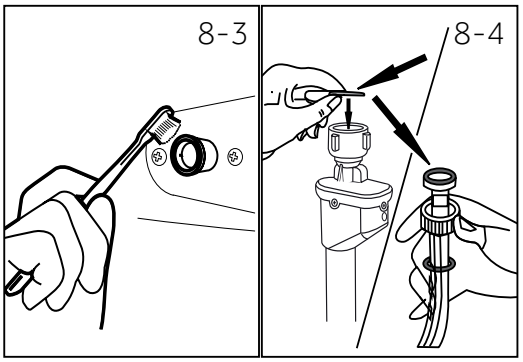
8-3 8-4

8.4 Cleaning the drum

- Remove accidentally washed metal parts such as pins, coins, etc. from the drum (Fig. 8-5) because they cause rust stains and damage.
- Use a non-chloride cleaner for removing rust stains. Observe the warning hints of the cleaning agent manufacturer.
- Do not use any hard objects or steel wool for cleaning.

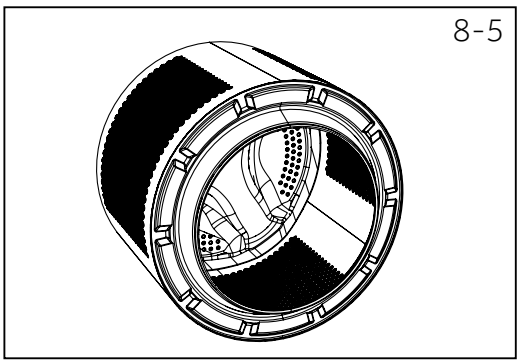
8-5

Note: Hygiene

For regular maintenance we recommend to run programme HYGIENE with no load in order to remove possible corruptive residues quarterly. It is better to use a small amount of special machine cleaner in washing agent compartment (2).

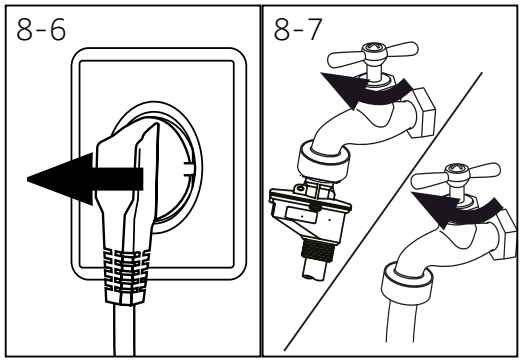

8.5 Long periods of disuse

If the appliance is left idle for a longer period:

1. Pull out the electrical plug (Fig. 8-6).
2. Turn off water supply (Fig. 8-7).
3. Open the door to prevent formation of moisture and odours. Let door open while not used.

Before next usage check carefully power cord, water inlet and drain hose. Make sure everything is properly installed and without leakage.

Note: Hygiene

After long periods of disuse we recommended to run programme HYGIENE with no load and small amount of detergent in washing agent compartment (2) or special machine cleaner to remove possibly corruptive residues.

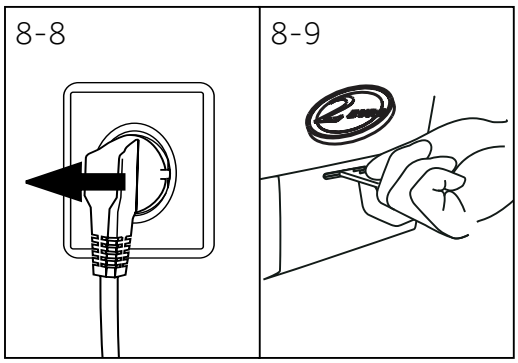

8.6 Pump filter

Clean the filter once a month and check the pump filter for instanvce if the appliance:

- ► Doesn´t drain the water.
- ► Doesn´t spin.
- ► Cause unusual noise while running.

WARNING!

Scalding Risk! Water in the pump filter can be very hot! Before any action please ensure water has cooled down.

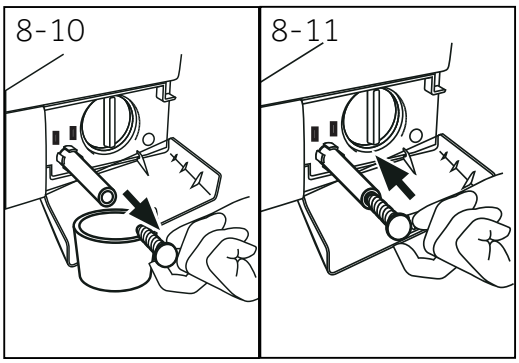

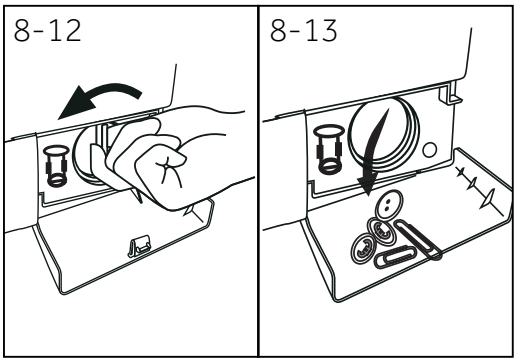

1. Turn off and unplug the machine (Fig. 8-8).
2. Open service flap. You can either use a coin or a screwdriver (Fig. 8-9).
3. Provide a flat container to catch leach water (Fig. 8-10). There could be bigger amounts!
4. Pull the drainhose out and hold its end above the container (Fig. 8-10).
5. Take the sealing plug out of the drainhose (Fig. 8-10).
6. After complete drainage close drainhose (Fig. 8-11). and push it back into the machine.
7. Unscrew and remove counter clockwise the pump filter (Fig. 8-12).
8. Remove contaminants and dirt (Fig. 8-13).

9. Clean carefully pump filter, e.g. using running water (Fig. 8-14).
10. Refix it thoroughly (Fig. 8-15).
11. Close service flap.

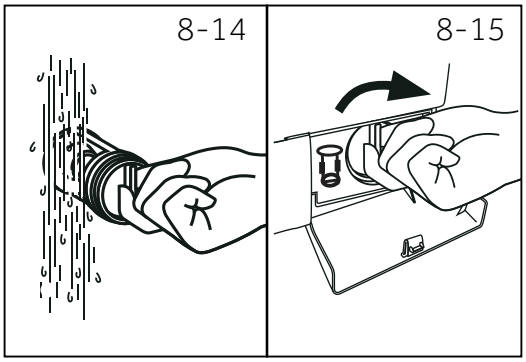

CAUTION!

- ► Pump filter sealing has to be clean and unhurt. If the lid is not full tightened, water can escape.
- ► The filter must be in place, or it may lead to leakage.

9-Troubleshooting

Many occuring problems could be solved by yourself without specific expertise. In case of a problem please check all shown possibilities and follow below instructions before you contact an after sales service. See CUSTOMER SERVICE.

WARNING!

- Before maintenance, deactivate the appliance and disconnect the mains plug from the mains socket.
- Electrical equipment should be serviced only by qualified electrical experts, because improper repairs can cause considerable consequential damages..
- A damaged power cable should only be replaced by the manufacturer, its service agent or similarly qualified persons in order to avoid a hazard.

9.1 Information codes

Following codes are displayed only for information referring to the washing cycle. No measures must be performed.

Code	Message
1:25	The remaining wash cycle time will be 1 hour and 25 minutes.
6:30	The remaining wash cycle time including chosen end-time delay will be 6 hours and 30 minutes.
P-- 1/2/3	1/2/3 additional rinses are choosen (see FUNCTION BUTTONS "Extra rinse").
End	The washing cycle is finished. The appliance shuts off automatically.
cLrd	Function child lock is activated.
Loct	Door is closed because of high water level, high water temperature or spinning cycle.
bEEP OFF	The buzzer is deactivated.
bEEP On	The buzzer is activated.
SPEEd UP	Function "Speed up" is activated.

9.2 Troubleshooting with display code

Problem	Cause	Solution
CLr FLtr	• Drainage error.	• Clean pump filter. • Check drain hose installation.
E2	• Lock error.	• Shut the door properly.
E4	• Water level not reached. • Drain hose is self syphoning.	• Make sure that tap is fully opened and water pressure is normal. • Check drain hose installation.
E8	• Water protective level error.	• Contact the After sales service.

Problem	Cause	Solution
F3	• Temperature sensor error.	• Contact the After sales service.
F4	• Heating error.	• Contact the After sales service.
F7	• Motor error.	• Contact the After sales service.
FA	• Water level sensor error.	• Contact the After sales service.
FC 1 or FC0 or FC2	• Abnormal communication error.	• Contact the After sales service.
Unb	• Unbalanced load error.	• Check and balance laundry load in the drum.

9.3 Troubleshooting without display code

Problem	Cause	Solution
Washing machine fails to operate.	• Programme is not yet started. • Door is not properly closed. • Machine has not been switched on. • Power failure. • Child lock is activated.	• Check programme and start it. • Close the door properly. • Switch the machine on. • Check power supply. • Deactivate child lock.
Washing machine will not be filled with water.	• No water. • Inlet hose is kinked. • Inlet hose filter is blocked. • Water pressure is less than 0.03 MPa. • Door is not properly closed. • Water supply failure.	• Check water tap. • Check inlet hose. • Unblock inlet hose filter. • Check water pressure. • Close the door properly. • Ensure the water supply.
Machine is draining while being filled.	• Height of drain hose is below 80 cm. • Drain hose end could reach into water.	• Make sure that drain hose is properly installed. • Make sure the drain hose is not in water.
Drainage failure.	• Drain hose is blocked. • Pump filter is blocked. • Drain hose end is higher than 100 cm above floor level.	• Unblock drain hose. • Clean pump filter. • Make sure that drain hose is properly installed.
Strong vibration while spinning.	• Not all transportation bolts have been removed. • Appliance has no solid position. • Machine load is not correct.	• Remove all transportation bolts. • Ensure solid ground and a levelled position. • Check load weight and balance.
Operation stops before completing wash cycle.	• Water or electric failure.	• Check power and water supply.
Operation stops for a period of time.	• Appliance displays error code. • Problem due to load pattern. • Programme performs soaking cycle.	• Consider display codes. • Reduce or adjust load. • Cancel programme and restart.

9-Troubleshooting

Problem	Cause	Solution
Excessive foam floats drum and/or detergent drawer.	• Detergent is not a appropriate. • Excessive use of detergent.	• Check detergent recommendations. • Reduce amount of detergent.
Automatic adjustment of washing time.	• Washing programme duration will be adjusted.	• This is normal and doesn't affect functionality.
Spinning fails.	• Unbalance of laundry.	• Check machine load and laundry and run a spinning programme again.
Unsatisfactory washing result.	• Degree of pollution does not agree with selected programme. • Detergent quantitiy was not sufficient. • Maximum load has been exceeded. • Laundry was unevenly distributed in the drum.	• Select an other programme. • Choose the detergent acc. to the degree of pollution and acc. to manufaturer specifications. • Reduce loading. • Loose the laundry.
Washing powder residues are on the laundry.	• Insoluble particles of detergent can remain as white spots on the laundry.	• Perform extra rinse. • Try to brush the points from the dry laundry. • Choose an other detergent.
Laundry has grey patches.	• Caused by fats such as oils, creams or ointments.	• Pretreat the laundry with a special cleaner.

Note: Foam formation

If too much foam is inspected during spin cycle, motor stops and drain pump will be activated for 90 seconds. If that elimination of foam fails up to 3 times, programme ends without spinning.

Should the error messages reappear even after the taken measures, switch off the appliance, disconnect the power supply and contact the customer service.

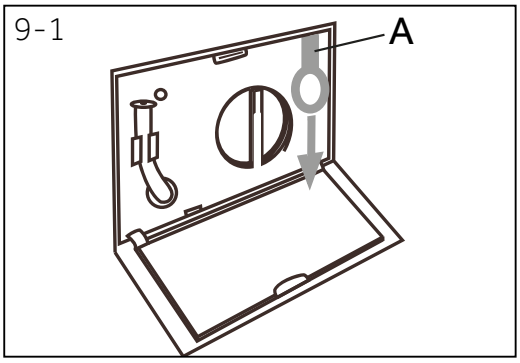

9.4 In case of power failure

The current programme and its setting will be saved. When power supply is restored operation will be resumed.
In case of power failure during programme run door opening is mechanically blocked. If the laundry is to be removed, the water level must not be visible in the glass door. - Danger of scalding!

- ► Lower the water level according to step 1 to 6 of chapter CARE AND CLEANING (PUMP FILTER).
- ► Pull lever (A) beneath service flap (Fig. 9-1) until door is unlocked by a gentle click.
- ► Fix all parts and close the service flap.

10.1 Preparation

- Take the appliance out of the packaging.
- Remove all packaging material including polystyrene base, keep them out of children´s reach. While opening the package, water drops may be seen on plastic bag and porthole. This normal phenomenon results from water tests in the factory.

Note: Packaging disposal

Keep all packaging materials out of children´s reach and dispose them in an environmentally friendly manner.

10.2 Dismantle the transportation bolts

The transportation bolts are designed for clamping anti-vibration components inside the appliance during transportation to prevent inner damage.

1. Remove the back cover (Fig. 10-1).
2. Remove all 4 bolts on the rear side and take out plastic spacers (A) from inner side of the machine (Fig. 10-2).
3. Replace back cover by inserting it in the two gaps its convexity is facing out (Fig. 10-3).
4. Fill left holes with blanking plugs (Fig. 10-4).

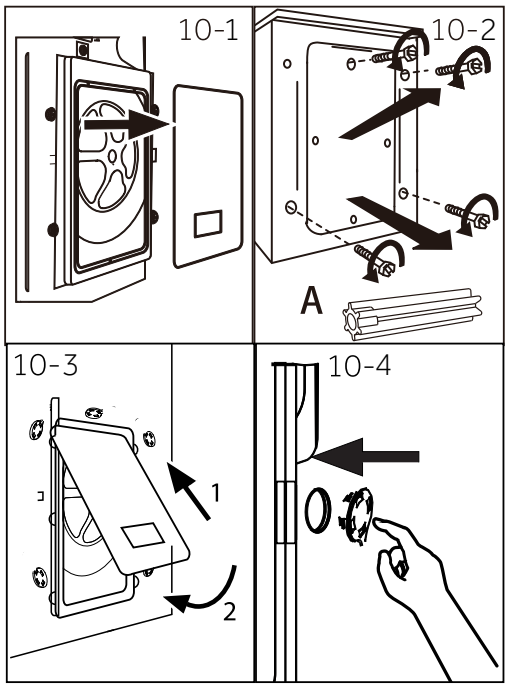

Note: Keep in safe place

Keep the transportation bolts in a safe place for later use. Whenever the appliance is to be moved at first reinstall the bolts.

10.3 Moving the appliance

If the machine is to be moved to a distant location, replace the transportation bolts removed before installation to prevent damage:

1. Remove the blanking plugs.
2. Remove the back cover.
3. Insert the plastic spacers and the transportation bolts.
4. Tighten the bolts with a spanner.
5. Replace the back cover.

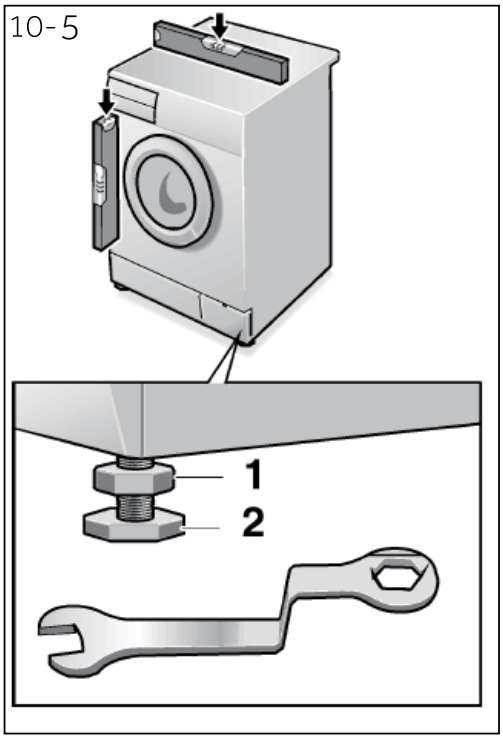

10.4 Aligning the appliance

Adjust all feet (Fig. 10-5) to achieve a complete level position. This will minimize vibrations and thus noise during use. It will also reduce wear and tear. We recommend to use a spirit level for adjustment. Floor should be as stable and flat as possible.

1. Loose the locknut (1) by using a wrench.
2. Adjust the high by turning the foot (2).
3. Tighten locknut (1) against the housing.

10.5 Drain water connection

Fix the water drain hose properly to the piping. The hose has to reach at one point a height between 80 and 100 cm above the appliance bottom line! If possible keep always drain hose fixed to the clip at the appliance back.

WARNING!

- Use only the supplied hose set for the connection.
- Never reuse old hose sets!
- Only connect to cold water supply.
- Before connection, check whether the water is clean and clear.

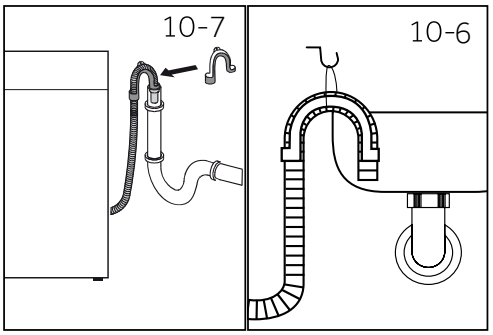

Following connections are possible:

10.5.1 Drain hose to sink

- Hang the drain hose with the U-support over the edge of a sink with adequate size (Fig. 10-6).
- Protect the U-support sufficiently against slipping.

10.5.2 Drain hose to waste water connection

- The internal diameter of the stand pipe with vent-hole must be minimum 40 mm.
- Put the drain hose for approx. 80 mm in the wastewater pipe.
- Attach the U-support and secure it sufficiently (Fig. 10-7).

10.5.3 Drain hose to sink connection

- The junction must lie above the siphon.
- A spigot connection is usually closed by a pad (A). That must be removed to prevent any disfunction(Fig.10-8).
- Secure the drain hose with a clamp.

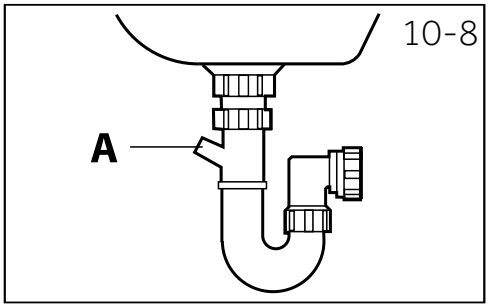

CAUTION!

- The drain hose should not be submerged in water and should be securely fixed and leak-free. If the drain hose is placed on the ground or if the pipe is at a height of less than 80 cm, the washing machine will continuously drain while being filled (self-siphoning).
- Drain hose is not to be extended. If necessary contact after sales service.

10.6 Fresh water connection

Make sure that the gaskets are inserted.

1. Connect the water inlet hose with the angled end to the appliance(Fig.10-9).Tighten the screw joint by hand.
2. The other end connect to a water tap with a 3/4''thread(Fig.10-10).

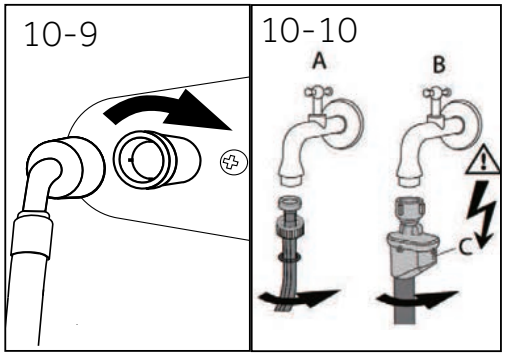

Note: Aqua-stop system:

Some models are equipped with an aqua-stop inlet hose (B).The aqua-stop system protects against water damage by automatically cutting the fresh water supply in case of a leaking hose. This is indicated by a red marker (C). The hose must be replaced.

10.7 Electrical connection

Before each connection check if:

- Power supply, socket and fusing are appropriate to the rating plate.
- The power socket is earthed and no multi-plug or extension are used.
- The power plug and socket are strictly according.
- **Only UK:** The UK plug meets BS1363A standard.

Put the plug into the socket(Fig.10-11)

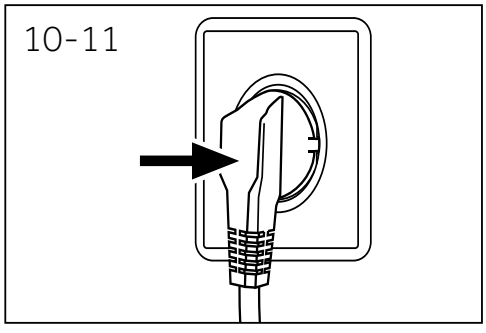

WARNING!

- Ensure always that all connections (power supply, drain and fresh water hose) are firm, dry and leack free!
- Take care these parts are never to be crushed, kinked, or twisted.
- If the supply cord is damaged, it must be replaced by the service agent (see warranty card) in order to avoid a hazard.

Note: Hygiene

After each installation or long periods of disuse, before first use and for regular maintenance run programme HYGIENE with no load and small amount of detergent in washing agent compartment (2) or with special machine cleaner to remove possibly corruptive residues.

10-12

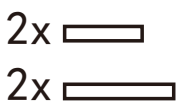

10-13

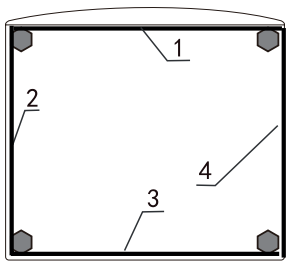

10.8 Noise reduction pads installation instructions
(2.2 Accessories Sponge)

1. When opening the shrink package,you will find the noise reduction pads. These are used for reducing noise. (Fig. 10-12)
2. Lay the washing machine down to its side, porthole pointing upwards, bottom side towards operator.
3. Take out the noise reduction pads and remove the double-sided adhesive protective film; the noise reduction pads under the washing machine cabinet as shown in Figure 10-13.(two longer pads in position 1and 3, two shorter pads in position 2 and 4). Finally set the machine upright again.

Warm tip:

Noise reduction pad is optional , could help to reduce noise , please assemble it or not according to your own demand.

11-Technical data

11.1 Additional technical data

	HW80-B1439N HW90-B1439N HW100-B1439N
Dimension (HxWxD in mm)	850x595x550 850x595x600 850x595x600
Voltage in V	220-240 V~/50Hz
Current in A	10
Max. power in W	2000
Water pressure in MPa	0.03≤P ≤1
Netto weight in kg	72/74/74

11.2 Standards and Directives CE

This product meets the requirements of all applicable EC directives with the corresponding harmonised standards, which provide for CE marking.

12-Customer service

We recommend our Haier Customer Service and the use of original spare parts.
If you have a problem with your appliance, please first check section TROUBLESHOOTING.

If you cannot find a solution there, please contact :

- your local dealer.
- the Service & Support area at www.haier.com where you can find telephone numbers and FAQs and where you can activate the service claim.

To contact our Service, ensure that you have the following data available.
The information can be found on the rating plate.

Model _____ Serial No. _____

Also check the Warranty Card supplied with the product in case of warranty.

For general business enquiries please find below our addresses in Europe:

European Haier addresses

Country*	Postal address	Country*	Postal address
Italy	Haier Europe Trading SRL Via De Cristoforis, 12 21100 Varese ITALY	□□□□□□	Haier France SAS 3-5 rue des Graviers 92200 Neuilly sur Seine FRANCE
Spain **Portugal**	Haier Iberia SL Pg. Garcia Faria, 49-51 08019 Barcelona SPAIN	**Belgium-FR** **Belgium-NL** **Netherlands** **Luxembourg**	Haier Benelux SA Anderlecht Route de Lennik 451 BELGIUM
Germany **Austria**	Haier Deutschland GmbH Konrad-Zuse-Platz 6 81829 München GERMANY	**Poland** □□□□□□ **Hungary** □□□□□□ **Romania** **Russia**	Haier Poland Sp. zo.o. Al. Jerozolimskie 181B 02-222 Warszawa POLAND
United Kingdom	Haier Appliances UK Co.Ltd. One Crown Square Church Street East Woking, Surrey, GU21 6HR UK		

*For more information please refer to www.haier.com

Haier



Bedienungsanleitung Waschmaschine

HW80-B1439N
HW90-B1439N
HW100-B1439N

DE

Haier

Vielen Dank für den Kauf eines Haier-Gerätes.

Machen Sie sich gründlich mit dieser Anleitung vertraut, bevor Sie mit der Maschine arbeiten. In der Anleitung finden Sie wichtige Hinweise, die Ihnen helfen, von Anfang an perfekt saubere Wäsche zu genießen. Zusätzlich zeigt Ihnen die Anleitung, wie Sie die Maschine richtig und sicher aufstellen, in Betrieb nehmen, damit waschen und das Gerät richtig pflegen.

Bewahren Sie die Anleitung gut auf, damit Sie später darin nachlesen können.

Geben Sie die Anleitung auch mit, wenn Sie die Maschine verkaufen oder verschenken möchten. So kann sich der neue Besitzer auch gleich mit allem Wichtigem zur Maschine vertraut machen.

Legende

Warnung – Wichtige Sicherheitshinweise

Allgemeine Informationen und Tipps

Umweltinformationen

Entsorgung

Leisten Sie einen kleinen, aber wichtigen Beitrag zum Umweltschutz. Entsorgen Sie das Verpackungsmaterial richtig, damit es dem Recycling zugeführt werden kann. Helfen Sie auch beim Recycling von elektrischen und elektronischen Altgeräten mit. Entsorgen Sie die mit diesem Symbol markierten Geräte nicht mit dem regulären Hausmüll. Bringen Sie die Maschine zu einer Sammelstelle in Ihrer Nähe. Ihre Stadtverwaltung informiert Sie gerne über passende Sammelstellen.

WARNUNG!

Verletzungs- und Erstickungsgefahr!

Ziehen Sie den Netzstecker aus der Steckdose. Schneiden Sie das Netzkabel ab, entsorgen Sie das Kabel. Entfernen Sie die Schließklinke an der Gerätetür, damit Kinder oder Haustiere nicht in die Maschine krabbeln und darin eingeschlossen werden können.

1 – Sicherheitsinformationen 4

2 – Produktbeschreibung 7

3 – Bedienfeld 8

4 – Programme 11

5 – Verbrauch 12

6 – Tägliche Anwendung 13

7 – Umweltschutzhinweise 18

8 – Reinigung und Pflege 19

9 – Problemlösung 22

10-Installation 26

11 – Technische Daten 30

12 – Kundendienst 31

1–Sicherheitsinformationen

Machen Sie sich gut mit den folgenden Sicherheitshinweisen vertraut, bevor Sie die Maschine zum ersten Mal einschalten:

⚠ WARNUNG!

Vor dem ersten Einsatz

- Vergewissern Sie sich zunächst, dass die Maschine nicht beim Transport beschädigt wurde.
- Achten Sie darauf, dass alle Transportsicherungen entfernt wurden.
- Entfernen Sie das gesamte Verpackungsmaterial, achten Sie darauf, dass Kinder nicht an das Verpackungsmaterial herankommen.
- Tragen Sie das Gerät immer gemeinsam mit einem Helfer – die Maschine ist recht schwer.

Tägliche Verwendung

- Das Gerät darf nur dann von Kindern ab 8 Jahren und Personen mit körperlichen oder geistigen Einschränkungen genutzt werden, wenn diese beaufsichtigt oder gründlich über den richtigen und sicheren Umgang mit dem Gerät aufgeklärt wurden, sich sämtlicher möglicher Gefahren bewusst sind.
- Halten Sie Kinder unter 3 Jahren von der Maschine fern, sofern sie nicht ständig beaufsichtigt werden.
- Kinder dürfen nicht mit dem Gerät spielen.
- Lassen Sie Kinder oder Haustiere nicht in die Nähe der Maschine, wenn die Gerätetür geöffnet ist.
- Bewahren Sie Waschmittel außerhalb der Reichweite von Kindern auf.
- Schließen Sie Reißverschlüsse, entfernen oder fixieren Sie lose Fäden und Applikationen, damit sich diese nicht in der Wäsche verfangen. Nutzen Sie bei Bedarf einen Wäschebeutel oder ein Wäschenetz.
- Berühren Sie das Gerät nicht mit nackten Füßen oder mit feuchten oder gar nassen Händen und Füßen.
- Decken Sie die Maschine nach dem Waschen nicht ab; andernfalls kann Restfeuchtigkeit nicht richtig verdunsten.
- Stellen Sie keine schweren Gegenstände, nichts Heißes oder Nasses auf der Maschine ab.
- Verwenden Sie keine brennbaren Reinigungsmittel oder chemischen Reinigungsmittel in unmittelbarer Nähe des Geräts.
- Verwenden Sie keine brennbaren Sprays in der Nähe des Geräts.
- Waschen Sie keinerlei mit Lösungsmitteln verunreinigte Textilien in der Maschine. Solche Mittel müssen zunächst restlos an der Luft verdunsten.

WARNUNG!

Tägliche Verwendung

- Entfernen Sie nicht den Stecker oder stecken Sie ihn nicht in der Nähe von brennbarem Gas ein
- Waschen Sie keine Textilien mit großen Schaumgummianteilen oder ähnlichen Materialien bei höher Temperatur.
- Waschen Sie keine mit Mehl verunreinigte Wäsche.
- Öffnen Sie die Waschmittelschublade nicht während eines Waschzyklus.
- Berühren Sie die Gerätetür nicht beim Waschen, sie kann sich stark erwärmen.
- Öffnen Sie die Tür nicht, wenn der Wasserstand sichtbar über dem Bullauge liegt.
- Öffnen Sie die Gerätetür nicht mit Gewalt. Die Tür ist mit einer Selbstsperrvorrichtung versehen, öffnet sich kurz nach dem Abschluss des Waschprogramms.
- Schalten Sie die Maschine nach Abschluss des Waschprogramms immer ab. Ziehen Sie zusätzlich den Netzstecker aus der Steckdose, bevor Sie die Maschine pflegen. So sparen Sie Strom und sorgen gleichzeitig für mehr Sicherheit.
- Ziehen Sie den Netzstecker nicht am Kabel aus der Steckdose.

Reinigen und warten

- Lassen Sie Kinder nicht unbeaufsichtigt, falls diese die Maschine einmal reinigen möchten.
- Trennen Sie die Maschine vor jeglichen Wartungsarbeiten vollständig von der Stromversorgung (Netzstecker ziehen).
- Halten Sie (vor allem) den unteren Türbereich sauber, lassen Sie die Gerätetür und die Waschmittelschublade etwas geöffnet, wenn Sie die Maschine nicht benutzen. So vermeiden Sie Schimmel und unangenehme Gerüche.
- Sprühen Sie kein Wasser auf die Maschine, verzichten Sie auf Dampfreiniger.
- Falls das Netzkabel beschädigt wird, lassen Sie dies vom Hersteller, seinem Kundendienst oder einer ähnlich sachkundigen Person (zum Beispiel Elektriker) austauschen, damit es nicht zu Gefährdungen kommt
- Versuchen Sie nicht, die Maschine selbst zu reparieren. Falls eine Reparatur ansteht, wenden Sie sich bitte an unseren Kundendienst.
- Stellen Sie die Maschine an einer gut belüfteten Stelle auf. Achten Sie darauf, dass die Gerätetür unter allen Umständen problemlos geöffnet werden kann.

⚠ WARNUNG!

Installation

- Stellen Sie die Maschine nie im Freien, nicht an feuchten Stellen auf – auch nicht an Orten, an denen unvermutet Wasser austreten kann, also auch nicht unter oder in der Nähe einer Spüle. Falls Wasser von außen an die Maschine gelangen sollte, unterbrechen Sie die Stromversorgung vollständig (Netzstecker ziehen), anschließend lassen Sie die Maschine ohne jegliche Hilfsmittel trocknen – also nicht trockenfönen!
- Nutzen Sie die Maschine nur an Stellen, an denen die Temperatur nicht unter 5 °C abfallen kann.
- Stellen Sie die Maschine nicht auf Teppich oder Teppichböden, nicht nah an die Wand oder in die Nähe von Möbeln.
- Stellen Sie das Gerät nicht in direktem Sonnenlicht oder in der Nähe von Wärmequellen (z. B. Ofen, Heizungen) auf.
- Vergewissern Sie sich, dass die elektrischen Angaben auf dem Typenschild zur Stromversorgung Ihres Haushaltes passen. Falls nicht, wenden Sie sich bitte an einen Elektriker.
- Verzichten Sie auf Mehrfachsteckdosen und Verlängerungskabel.
- Verwenden Sie ausschließlich das mitgelieferte Netzkabel und die mitgelieferten Schläuche.
- Achten Sie darauf, dass Netzkabel und Netzstecker nicht beschädigt werden. Bei Beschädigungen lassen Sie die defekten Teile von einem Elektriker austauschen.
- Schließen Sie das Netzkabel an eine geerdete Schukosteckdose an, die auch nach dem Aufstellen der Maschine gut erreichbar bleibt. Das Gerät muss an eine geerdete Steckdose (Schukosteckdose) angeschlossen werden.
- Vergewissern Sie sich, dass die Schlauchanschlüsse gut und fest sitzen, kein Wasser austritt.

Bestimmungsgemäßer Einsatz

Dieses Gerät ist nur für waschmaschinenwaschbare Wäsche geeignet. Halten Sie sich immer an die Angaben auf den Pflegeetiketten. Das Gerät ist ausschließlich zum Hausgebrauch in Innenräumen vorgesehen. Die Maschine darf nicht für kommerzielle oder gewerbliche Zwecke eingesetzt werden.

Veränderungen der Maschine sind nicht zulässig. Nicht bestimmungsgemäße Verwendung kann zu Gefahren und zum Verlust aller Gewährleistungs- und Haftungsansprüche führen.

2—Produktbeschreibung

Hinweis:

Aufgrund von technischen Änderungen und unterschiedlichen Modellen können die Abbildungen in den folgenden Kapiteln von Ihrem Modell abweichen.

2.1 Gerätebild



1. Waschmittel-/Weichspülerfach
2. Programmwahlknopf
3. Arbeitsplatte
4. Display
5. Typenschild
6. Serviceklappe
7. Verstellbare Füße

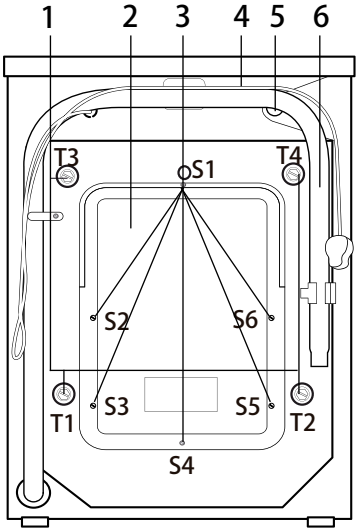

1. Transportsicherungen (T1 – T4)
2. Rückwand
3. Rückwandschrauben (S1 – S6)
4. Stromkabel
5. Wassereinlassventil
6. Ablaufschlauch

2.2 Zubehör

Zubehör entsprechend der nachfolgenden Liste (Abb. 2-3) überprüfen:

2-3



Zulaufschlauch-Set



5 Blindstopfen



Schwamm



Ablaufschlauchhalterung



Garantiekarte



Bedienungsanleitung

3 – Bedienfeld

3

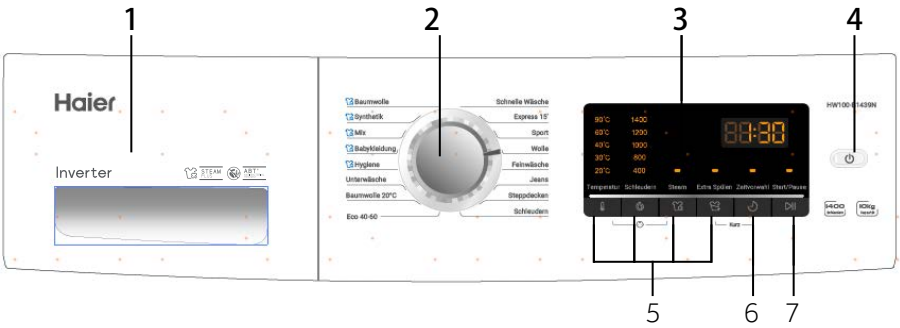

1 Waschmittel-/Weichspülerfach
2 Programmwahlknopf
3 Display
4 Ein-/Austaste
5 Funktionstasten
6 Zeitvorwahl-Taste
7 Start-/Pausetaste

Hinweis: Tonsignal

In folgenden Fällen hören Sie ein Tonsignal:

- ► beim Betätigen einer Taste
- ► beim Drehen des Programmwahlknopfes
- ► zum Programmende
- ► bei Fehlfunktionen

Das akustische Signal kann bei Bedarf abgewählt werden; siehe TÄGLICHE NUTZUNG.

3.1 "Ein / Aus"-Taste

3-1



Mit dieser Taste (Abbildung 3-1) schalten Sie die Maschine ein. Das Display leuchtet auf, der Indikator der Start-/Pausetaste blinkt. Zum Abschalten halten Sie die Taste 2 Sekunden lang gedrückt. Wenn Sie keine Bedienelemente betätigen und kein Programm läuft, schaltet sich die Maschine nach einer bestimmten Zeit von selbst ab.

3-2

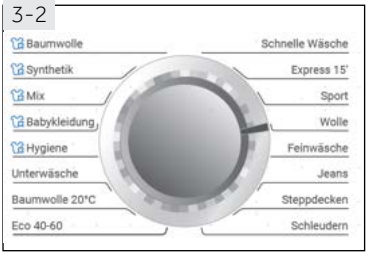

3.2 Programmauswahlknopf

Durch Drehen des Knopfes (Abbildung 3-2) wählen Sie unter den 16 Programmen.

3-3



3.3 Display

Das Display (Abbildung 3-3) zeigt folgende Informationen:

- ► Programmlaufzeit
- ► Endzeitvorwahl
- ► Fehlercodes und Service Informationen

3.4 Waschmittelschublade

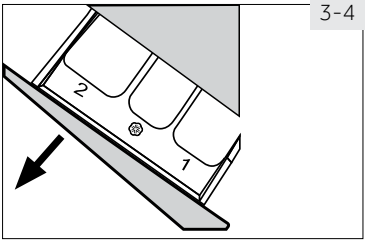

3-4

Öffnen Sie die Schublade, es sind drei Fächer sichtbar (Abb. 3-4):

Fach 1: Nur Wassereinlass, kein Waschmittel

Fach 2: Waschmittel

Fach ❀: Weichspüler, Färbemittel, Duftzusätze und dergleichen

Die richtige Waschmittelmenge richtet sich nach Textilien, Verschmutzungsgrad und Temperatur. Schauen Sie sich dazu die Hinweise auf der Waschmittelverpackung an.

3.5 Funktionstasten



3-5

Mit den Funktionstasten (Abbildung 3-5) können Sie das ausgewählte Programm vor Programmstart mit zusätzlichen Funktionen ergänzen. Dabei leuchten die zugehörigen LEDs auf.

Wenn Sie die Maschine abschalten oder ein neues Programm einstellen, werden alle zuvor gewählten Optionen wieder aufgehoben.

Wenn eine Taste mit mehreren Optionen belegt ist, wählen Sie die gewünschte Option, indem Sie die Taste mehrmals hintereinander drücken.

Wenn Sie eine Einstellung löschen oder die Einstellung abbrechen möchten, drücken Sie die Funktionstaste, bis die LED mit der gewünschten Funktion leuchtet oder – wenn es nur eine Option gibt – die LED erlischt.

Hinweis: Werkseinstellungen

Damit jedes Programm optimal funktioniert, haben wir bei Haier bestimmte Standardeinstellungen festgelegt. Wenn es nur um reguläres Waschen geht, sollten Sie bei den Standardeinstellungen bleiben.

3.5.1-Funktionstaste "Temperatur"

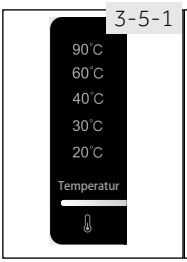

3-5-1

Drücken Sie diese Taste (Abb. 3-5-1), um die Waschtemperatur des Programms zu ändern. Wenn kein Wert leuchtet, erwärmt sich das Wasser nicht.

In Verbindung mit der "Steam" -Taste kann die Kindersicherung ein- / ausgeschaltet werden (siehe KINDERSICHERUNG).

3.5.2-Funktionstaste "Schleudern"

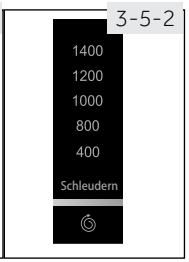

3-5-2

Durch Drücken dieser Taste (Abb. 3-5-2) wird die Schleuderdrehzahl des Programms verändert. Wenn kein Wert leuchtet, wird die Wäsche nicht geschleudert.

3.5.3 Funktionstaste"Steam"

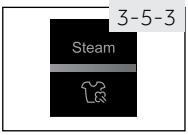

3-5-3

Durch Drücken dieser Taste (Abb. 3-5-3) wird die Dampf-funktion aktiviert. Bei Aktivierung dieser Funktion ist die Standardtemperatur die maximale Temperatur des gewählten Programms. Diese Funktion kann nur mit folgenden Programmen gewählt werden: Hygiene, Babykleidung, Mix, Synthetik, Baumwolle. Beim Wählen der Funktion leuchtet die LED. Durch erneutes Drücken ist die Funktion deaktiviert und die LED erlischt.

3 – Bedienfeld

Wenn die Funktion aktiviert ist, kann die Temperatur des Programms nicht geändert werden.
Wenn die Taste "Temperatur" gedrückt wird, wird die Funktion "Steam" deaktiviert. Sie können die "Steam Funktion" nur aktivieren, bevor ein Programm gestartet wurde. Sie können die Steam funktion nicht aktivieren, während das Gerät bereits ein Programm ausführt.

3-5-4

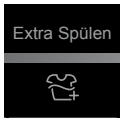

3.5.4 Funktionstaste "Extra Spülen"

Drücken Sie diese Taste (Abb. 3-5-4),um die Wäsche intensiver mit frischem Wasser zu spülen. Dies wird für Menschen mit empfindlicher Haut empfohlen.
Durch mehrmaliges Drücken der Taste können ein bis drei zusätzliche Zyklen ausgewählt werden. Sie er-scheinen im Display mit P--1 /P--2 /P--3.

3-5-5



3.5.5 Funktion "Kurz"

Diese Funktion spart Zeit und Energie und damit auch Geld. Empfehlenswert bei nur leicht verschmutzter Wäsche. Drücken Sie gleichzeitig die Tasten "Extra spülen" und "Zeitvorwahl" (Abb. 3-5-5) für etwa 3 Se-kunden, um die Funktion "Kurz" zu aktivieren. SPEEd-UP wird angezeigt. Diese Funktion lässt sich nicht mit allen Programmen kombinieren (siehe „PROGRAM-ME").

3-6

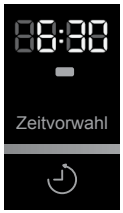

3.6 "Zeitvorwahl"

Drücken Sie diese Taste (Abb. 3-6),um das Programm verzögert zu starten. Die Abschlusszeit des Programms können Sie in 30-Minuten-Schritten von 0,5 bis 24 Stunden verzögern. Ein Beispiel: Wenn 6:30 im Display erscheint, wird das Programm in 6 Stunden und 30 Minuten abgeschlossen. Zum Einschalten der Zeitvorwahl drück en Sie die Start -/Pausetaste. Dies ist beim Schleudern-Programm nicht möglich, da feuchte Wäsche schon nach kurzer Zeit einen muffigen Gruch annimmt.

Hinweis: Flüssigwaschmittel

Wenn Sie Flüssigwaschmittel verwenden, sollten Sie auf die Zeitvorwahl verzichten.

3-7

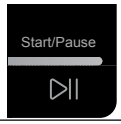

3.7 "Start/Pause"-Taste

Drücken Sie diese Taste (Abb. 3-7) vorsichtig, um das aktuell angezeigte Programm zu starten oder zu unterbrechen. Beim Einstellen des Programmes und bei laufendem Programm leuchtet die LED über dieser Taste. Die LED blinkt, wenn das Programm unterbrochen wurde.

3-8-1



3.8 Kindersicherung

Drücken Sie gleichzeitig die Tasten "Temperatur" und "Steam" (Abb. 3-8-1) für 3 Sekunden, um alle Bedienelemente für die Aktivierung zu sperren. Zum Freigeben halten Sie die beiden Tasten noch einmal gedrückt.

3-8-2



Bei aktiver Kindersicherung erscheint CLrd (Abb. 3-8-2) im Display, wenn Tasten betätigt werden. Änderungen werden nicht angenommen.

4 – Programme

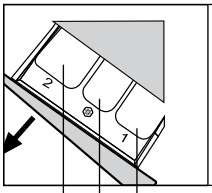

Waschmittelfach für:
- ❶ Nur Wassereinlass, kein Waschmittel
- ❷ Waschmittel
- ❀ Weichspüler und andere Pflegeprodukte

• Ja, o Optional, / Nein

Programm	Maximale Beladung in kg [1] HW80-B1439N HW90-B1439N HW100-B1439N	Temperatur in °C [2] wählbarer Bereich	Vorgabe	2	❀	1	Textilientyp	Vorgabe Schleudergeschwindigkeit in U/min	Funktion Steam	Extra Spülen	Kurz
Baumwolle	8/9/10	* to 90[3]	40	o	o	/	Baumwolle	1400	o	o	o
Synthetik	8/9/10	* bis 60	40	o	o	/	Synthetik oder Mischgewebe	1200	o	o	o
Mix	8/9/10	* bis 60	30	o	o	/	Leicht verschmutzte Mischwäsche aus Baumwolle und Synthetik	1000	o	o	o
Babykleidung	4/4.5/5	* bis 90 [3]	40	o	o	/	Baumwolle / Synthetik	1000	o	o	o
Hygiene	4/4.5/5	90	90	o	o	/	Baumwolle	1000	o	o	/
Unterwäsche	4/4.5/5	* bis 60	40	o	o	/	Unterwäsche	1000	/	o	o
Baumwolle 20°C	8/9/10	20	20	o	o	/	Baumwolle	1400	/	o	o
Eco 40-60	8/9/10	/	/	o	o	/	Baumwolle	/	/	/	/
Schnelle Wäsche [4]	4/4.5/5	* bis 40	40	o	o	/	Leicht verschmutzte Woll- oder Synthetiktextilien	1000	/	o	/
Express 15' [4]	2/2.25/2.5	* bis 40	*	o	o	/	Baumwolle/Synthetik	1000	/	o	/
Sport	4/4.5/5	* bis 40	20	o	o	/	Sportbekleidung	800	/	o	/
Wolle	2/2,25/2.5	* bis 40	*	o	/	/	Maschinenwaschbare Wollsachen oder Wäsche mit hohem Wolleanteil	800	/	o	/
Feinwäsche	2/2,25/2.5	* bis 30	30	o	/	/	Empfindlicheswie Seide	400	/	o	/
Jeans	4/4.5/5	* bis 60	30	o	o	/	Baumwolle	1000	/	o	o
Steppdecken	2/2,25/2.5	* bis 40	40	o	/	/	Steppdecken	800	/	o	o
Schleudern	8/9/10	/	/	/	/	/	alle Textilien	1000	/	/	/

1) Bezogen auf trockene Textilien
2) * : Das Wasser wird nicht erwärmt (keine Werteanzeige leuchtet).
3) Wählen Sie die Waschtemperatur 90 °C nur bei speziellem hygienischem Bedarf.
4) Reduzieren Sie die Waschmittelmenge, da die Programmdauer kurz ist.

5 – Verbrauch

Hinweis: Beladungserkennung

Ihre Maschine kann das Gewicht der Waschladung erkennen. Bei nur geringer Beladung werden Energie- und Wasserverbrauch sowie die Waschzeit bei bestimmten Programmen automatisch reduziert.

6 – Tägliche Anwendung

6.1 **Stromanschluss**

Schließen Sie die Maschine an eine passende Steckdose an (220 – 240 V Wechselspannung, 50 Hz – Abbildung 6-1). Schauen Sie sich auch den Abschnitt „Installation" an.

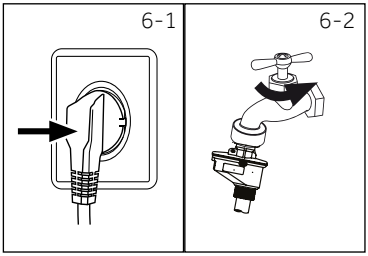

6.2 Wasseranschluss

- Überzeugen Sie sich vor dem Anschluss davon, dass das Wasser klar und sauber ist.
- Drehen Sie den Hahn auf (Abbildung 6-2).

Hinweis: Dichtigkeit

Prüfen Sie nach dem Aufdrehen des Wasserhahns, ob der Wasserzulaufschlauch dicht angeschlossen ist und kein Wasser austritt, bevor Sie die Maschine einschalten.

6.3 **Vorbereitung der Wäsche**

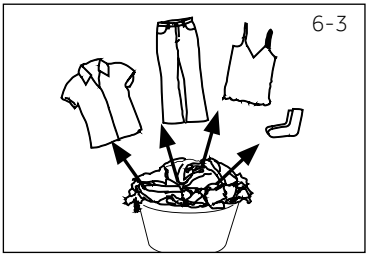

- Wäsche nach Stoffart (Baumwolle, Synthetik, Seide, Wolle) und Grad der Verschmutzung sortieren (Abb. 6-3). Dabei auf die Pflegekennzeichnung der Waschetiketten achten.
- Weiße und farbige Wäsche getrennt waschen. Durch Handwäsche, prüfen ob farbige Wäschestücke, ausbleichen oder abfärben.
- Taschen leeren (Münzen, Schlüssel, Papiertaschentücher etc.) und schmückende Accessoires entfernen (Broschen etc.).
- Wäschestücke ohne festen Saum, feine Unterwäsche (Dessous) und empfindliche Textilien wie Gardinen sollten, wenn überhaupt, in Wäschenetzen geschützt gewaschen werden.
- Reiß- und Klettverschlüsse sowie Haken schließen. Überprüfen, dass alle Knöpfe fest sitzen.
- Empfindliche Stücke wie Wäsche ohne festen Saum, feine Unterwäsche (Dessous) und kleine Wäschestücke wie Socken, Gürtel, Büstenhalter etc. in Wäschenetzen waschen.
- Große Wäschestücke wie Betttücher etc. entfalten.
- Bedrucktes, Dekoriertes sowie farbintensive Textilien und Jeans auf links drehen; ggf. separat waschen.

ACHTUNG!

Fremdkörper, insbesondere kleine Gegenstände mit scharfen Kanten (BH-Bügel oder Münzen) können Fehlfunktionen verursachen, Wäsche und Maschine beschädigen.

Pflegesymbole

Waschen		
 Waschbar bis zu 95°C normale Handhabung	 Waschbar bis zu 60°C normale Handhabung	 Waschbar bis zu 60°C sanfte Handhabung
 Waschbar bis zu 40°C normale Handhabung	 Waschbar bis zu 40°C sanfte Handhabung	 Waschbar bis zu 40°C sehr sanfte Handhabung
 Waschbar bis zu 30°C normale Handhabung	 Waschbar bis zu 30°C sanfte Handhabung	 Waschbar bis zu 30°C sehr sanfte Handhabung
 Handwäsche maximal 40°C	 Nicht waschen	
Bleichen		
 Sämtliche Bleichverfahren möglich	 Nur Sauerstoff/ kein Chlor	 Nicht bleichen
Trocknen		
 Wäschetrockner möglich normale Temperatur	 Wäschetrockner möglich niedrige Temperatur	 Nicht im Trockner trocknen
 Auf der Leine trocknen	 Flach ausgelegt trocknen	
Bügeln		
 Bei maximaler Temperatur bis 200 °C bügeln	 Bei mittlerer Temperatur bis 150°C bügeln	 Bei niedriger Temperatur bis 110 °C ohne Dampf bügeln (Dampfbügeln kann schwere Beschädigungen verursachen)
 Nicht bügeln		
Professionelle Textilpflege		
 Mit Tetrachloräthylen trocknen	 Mit Kohlenwasserstoffen trocknen	 Nicht chemisch reinigen
 Professionelle Nassreinigung	 Nicht professionell nassreinigen	

6.4 Beladen der Waschmaschine

- ► Wäschestücke einzeln einlegen.
- ► Waschmaschine nicht überladen. Auf unterschiedliche maximale Beladung je nach Programm achten! Faustregel für maximale Beladung: Es sollte eine Handbreit Abstand zwischen Beladung und Trommeloberkante frei bleiben.
- ► Tür sorgfältig schließen und darauf achten, dass keine Wäschestücke eingeklemmt sind.

6.5 Waschmittel wählen

- Waschqualität und Leistung der Maschine sind abhängig vom verwendeten Waschmittel.
- Nur Waschmittel verwenden, das für Maschinenwäsche geeignet ist.
- Spezialwaschmittel, z.B. für Synthetik und Wolle verwenden.
- Die Empfehlungen der Waschmittelhersteller sind zu beachten.
- Auf keinen Fall Lösungsmittel, z.B. Trockenreiniger, Trichlorethylen und ähnliche Produkte verwenden.

Optimales Waschmittel wählen

	Waschmitteltyp				
Programm	Universal	Buntwäsche (Color)	Feinwäsche	Spezial	Weichspüler
Baumwolle	F/P	F/P	-	-	A
Synthetik	-	-	F/P	-	A
Mix	F/P	F/P	-	-	A
Babykleidung	F/P	F/P	-	-	A
Hygiene	F/P	F/P	F	-	A
Unterwäsche	F/P	F/P	-	-	A
Baumwolle 20°C	F/P	F/P	-	-	A
Eco 40-60	F/P	F/P	-	-	A
Schnelle Wäsche	F/P	F/P	-	-	A
Express 15'	F	F	-	-	A
Sport	-	-	-	F	A
Wolle	-	-	F/P	F/P	-
Feinwäsche	-	-	-	F/P	-
Jeans	F/P	F/P	F	-	A
Steppdecken	-	-	F	F/P	-

F = Flüssig-/Gelwaschmittel P = Pulverwaschmittel A = Alternativ – = nein

Wenn Sie Flüssigwaschmittel verwenden, sollten Sie auf die Zeitverzögerung verzichten.

Wir empfehlen:

- Vollwaschmittel: 20°C bis 90 ° C * (optimale Wirksamkeit: 40-60°C)
- Colorwaschmittel: 20°C – 60°C (optimale Wirksamkeit 30-60°C)
- Woll-/Feinwaschmittel: 20°C – 30°C (optimal)

* Wählen Sie die Waschtemperatur 90 °C nur bei speziellem hygienischem Bedarf.

6-4

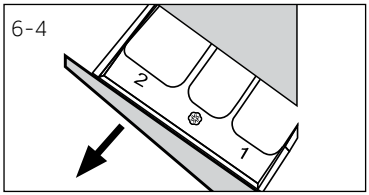

6.6 Waschmittel einfüllen

1. Waschmittelschublade herausziehen.
2. Waschmittel und Weichspüler in die entsprechenden Kammern einfüllen (Abb. 6-4).
3. Waschmittelschublade sorgfältig schließen.

Hinweis: Waschmittel

- ► Entfernen Sie vor jedem Gebrauch Waschmittelrückstände in der Maschine.
- ► Nicht mehr Waschmittel verwenden als nötig.
- ► Richten Sie sich nach den Dosieranweisungen des Waschmittelherstellers.
- ► Füllen Sie das Waschmittel immer erst direkt vor Beginn des Waschgangs ein.
- ► Bei der Verwendung von Flüssigwaschmittel am besten eine Dosierkugel mit der entsprechenden Menge füllen und zusammen mit der Wäsche in die Waschtrommel geben.
- ► Konzentriertes Flüssigwaschmittel bei Zugabe in Kammer 2 verdünnen.
- ► Keine Flüssigwaschmittel verwenden, wenn die Zeitvorwahl aktiviert wurde.
- ► Wählen Sie die Programmeinstellungen sorgfältig gemäß den Pflegesymbolen auf allen Wäscheetiketten und der Programmtabelle.

6-5

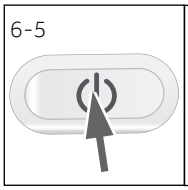

6-6

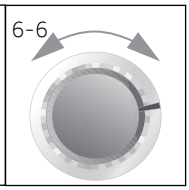

6.7 Maschine einschalten

„Ein/Aus"-Taste zum Einschalten des Gerätes drücken (Abb. 6-5). Die LED über der "Start/Pause" Taste blinkt.

6.8 Programm wählen

Durch Drehen am Programmwähler wird das gewünschte Programm aktiviert (Abb. 6-6). Es sollte unbedingt der Wäscheart und dem Verschmutzungsgrad entsprechen.

Hinweis: Geruchsbeseitigung

Vor dem ersten Einsatz empfehlen wir, das Hygiene-Programm mit ein wenig Waschmittel im Waschmittelfach (Fach 2), jedoch komplett ohne Wäsche durchlaufen zu lassen. Alternativ können Sie auch ein spezielles Maschinenreinigungsmittel verwenden, um den typischen „Neugerätgeruch" zu beseitigen.

6-7



6.9 Zusätzliche Einstellungen

Gewünschten Optionen durch Drücken der Funktionstasten aktivieren (Abb. 6-7), siehe Kapitel BEDIENFELD.

6.10 Waschprogramm starten

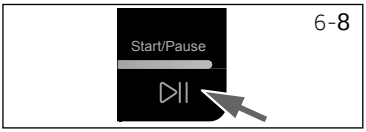

Starten Sie das Programm mit der Start-/Pausetaste (Abbildung 6-8). Die LED der Taste „Start/Pause" hört auf zu blinken und leuchtet dauerhaft
Das Waschprogramm beginnt mit den vorgegebenen Einstellungen. Änderungen sind erst nach Abbrechen des Programmes möglich.

6.11 Waschprogramme unterbrechen/abbrechen

Um ein laufendes Programm zu unterbrechen: „Start/Pause" drücken. Die LED über der Taste blinkt. Nochmaliges Betätigen setzt das Programm fort. Um den Programmablauf abzubrechen und alle Einstellungen zu löschen:

1. „Start/Pause" drücken, um das laufende Programm zu unterbrechen.
2. „Ein/Aus" Taste für ca. 2 Sekunden drücken, um das Gerät auszuschalten.
3. Zum Abpumpen des Wasssers Programm SCHLEUDERN mit Einstellung „nicht schleudern" (alle LEDs der Funktion SCHLEUDERN sind aus) ablaufen lassen.
4. Neues Programm wählen und starten.

Hinweis: **Türverriegelung**

- Die Einfülltür ist aus Sicherheitsgründen teilweise während des gesamten Programmablaufs verriegelt. Sie wird erst am Ende des Programmes zum Öffnen freigegeben oder nachdem das Programm ordnungsgemäß abgebrochen wurde (siehe oben).
- Wenn der Wasserstand oder die Wassertemperatur zu hoch ist oder das Gerät schleudert, lässt sich die Tür nicht öffnen; `Loct` wird im Display angezeigt.

6.12 Nach dem Waschen

1. Am Programmende erscheint `End` im Display.
2. Das Gerät schaltet sich automatisch aus.
3. Wäsche baldmöglichst entnehmen, um Knitterbildung der Wäsche zu vermeiden.
4. Wasserzulauf schließen.
5. Netzstecker ziehen.
6. Nach Betriebsende Tür und Waschmittelschublade stets öffnen. So kann Feuchtigkeit entweichen und unangenehmer Geruch nicht entstehen.

Hinweis: Standby-Modus/Energiesparmodus

Das eingeschaltete Gerät geht in den Standby-Modus, wenn es nicht innerhalb von zwei Minuten vor dem Programmstart oder am Ende des Programms aktiviert wird. Das Display schaltet sich ab. Dies spart Energie. Zum Unterbrechen des Stromsparmodus, „Start/Pause" Taste drücken.

6.13 **Tonsignal**aktivieren oder deaktivieren

Sie können das Tonsignal bei Bedarf auch abschalten:

1. Schalten Sie das Gerät ein.
2. Wählen Sie das Schleudern-Programm.
3. Drücken Sie gleichzeitig die Tasten " Steam " und "Extra Spülen" für etwa 3 Sekunden. "`bEEP OFF`" erscheint im Display, Tonsignale sind nun abgeschaltet.

Wenn Sie die Tonsignale wieder einschalten möchten, halten Sie die beiden Tasten noch einmal gleichzeitig gedrückt. "`bEEP On`" erscheint im Display.

7-Umweltschutzhinweise

Tipps zum umweltfreundlichen Waschen

- Damit sich Energie-, Wasser-, Waschmittel- und Zeitbedarf im Rahmen halten, sollten Sie die jeweils empfohlene Maximalbeladung beachten.
- Überladen Sie die Maschine nicht – zwischen Wäsche und dem oberen Rand der Trommel sollte eine Handbreit Platz bleiben.
- Bei nur leicht verschmutzter Wäsche wählen Sie das Schnellwäsche-Programm.
- Dosieren Sie das oder die Waschmittel möglichst exakt.
- Wählen Sie die niedrigste passende Waschtemperatur – moderne Waschmittel funktionieren auch bei Temperaturen unter 60°C sehr gut.
- Erhöhen Sie die Standardeinstellungen nur bei stark verschmutzter Wäsche.
- Wählen Sie max. Schleuderdrehzahl, wenn ein Haushaltstrockner verwendet wird.

8 – Reinigung und Pflege

8.1 Waschmittelschublade reinigen

Achten Sie immer darauf, dass keine Reste in der Waschmittelschublade verbleiben. Reinigen Sie die Waschmittelschublade regelmäßig (Abbildung 8-1):

1. Ziehen Sie die Schublade bis zum Anschlag heraus.
2. Drücken Sie die Freigabetaste (Abbildung 8-1), ziehen Sie die Schublade ganz heraus.
3. Spülen Sie die Schublade unter fließendem Wasser gründlich aus, schieben Sie die Schublade dann wieder in die Maschine.

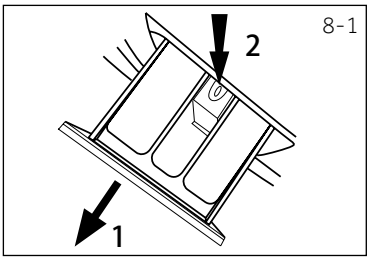

8-1

8.2 Maschine reinigen

- Ziehen Sie immer den Netzstecker aus der Steckdose, bevor Sie die Maschine reinigen und pflegen.
- Reinigen Sie das Maschinengehäuse und die Gummiteile mit einem Lappen und etwas Seifenwasser (Abbildung 8-2).
- Verwenden Sie keine Chemikalien, keine aggressiven Lösungsmittel.


8-2

8.3 Wassereinlass und Einlassventilfilter

Damit der Wasserzufluss nicht durch Festkörper im Wasser (vor allem Kalk) behindert wird, reinigen Sie den Einlassventilfilter regelmäßig.

- Ziehen Sie den Netzstecker, drehen Sie die Wasserzufuhr ab.
- Lösen Sie den Wasserzulaufschlauch an der Geräterückseite (Abb. 8-3) sowie am Wasserhahn.
- Spülen Sie die Filter mit Wasser und einer Bürste aus (Abb. 8-4).
- Setzen Sie die Filter wieder ein, schrauben Sie den Zulaufschlauch wieder an.

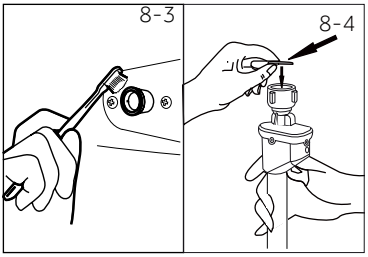
8-3 8-4

8.4 Trommel reinigen

- Holen Sie versehentlich mitgewaschene Metallteile wie Nadeln, Münzen, BH-Bügel und dergleichen aus der Trommel (Abbildung 8-5) – solche Teile können Rostflecken verursachen und die Maschine beschädigen.
- Rostflecken entfernen Sie am besten mit einem passenden Reinigungsmittel ohne Chlor. Beachten Sie die Warnhinweise des Reinigungsmittelherstellers.
- Benutzen Sie keine harten Gegenstände, keine Stahlwolle zum Reinigen.

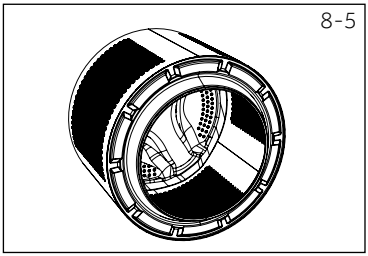
8-5

Hinweis: Hygiene

Wir empfehlen, alle drei Monate das Hygiene-Programm ohne jede Wäsche durchlaufen zu lassen; so entfernen Sie mögliche Rückstände in der Maschine. Geben Sie ein wenig Waschmittel in das Waschmittelfach 2; alternativ können Sie auch ein spezielles Maschinenreinigungsmittel verwenden.

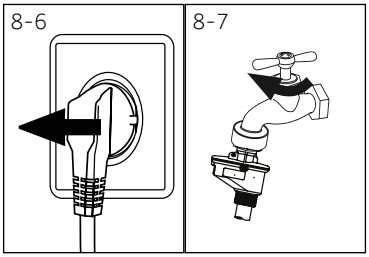

8.5 Längere Nichtbenutzung

Wenn Sie die Maschine längere Zeit nicht benutzen:

1. Netzstecker ziehen (Abb. 8-6).
2. Wasserzulauf schließen (Abb. 8-7).
3. Tür geöffnet lassen. So kann Feuchtigkeit entweichen und kein unangenehmer Geruch entstehen.

Vor Wiederinbetriebnahme sind das Stromkabel und alle Anschlüsse auf Funktionsfähigkeit und Dichtheit zu prüfen

Hinweis: Hygiene

Falls die Maschine längere Zeit nicht genutzt wurde, empfehlen wir, das Hygiene-Programm mit ein wenig Waschmittel im Waschmittelfach (Fach 2), jedoch komplett ohne Wäsche durchlaufen zu lassen. Alternativ können Sie auch ein spezielles Maschinenreinigungsmittel verwenden, um mögliche Ablagerungen zu beseitigen.

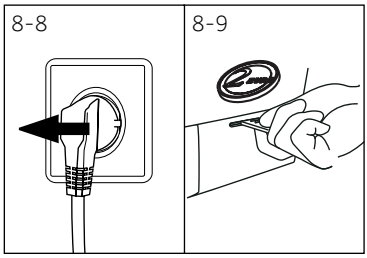

8.6 Fremdkörperfalle

Fremdkörperfalle ca. einmal im Monat prüfen; insbesondere wenn das Gerät

- nicht abpumpt.
- nicht schleudert.
- ungewöhnliche Geräusche macht.

WARNUNG!

Verbrühungsgefahr! Das Wasser in der Fremdkörperfalle kann direkt nach dem Waschen sehr heiß sein! Warten Sie mit dem Öffnen der Fremdkörperfalle, bis das Wasser abgekühlt ist

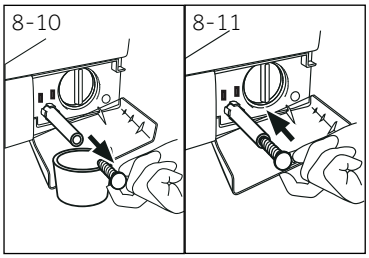

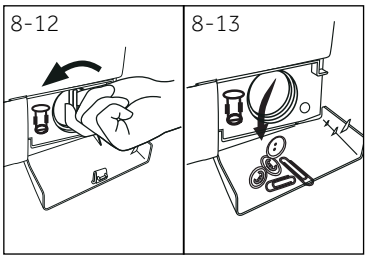

1. Gerät ausschalten und Netzstecker ziehen (Abb. 8-8).
2. Serviceklappe mit Hilfe einer Münze oder eines Schraubenziehers öffnen (Abb. 8-9).
3. Flachen Behälter unter die Filterabdeckung stellen, um das Laugenwasser aufzufangen (Abb. 8-10). Es können größere Mengen Laugenwasser austreten!
4. Notentleerungs-Schlauch herausziehen und das Ende über den Behälter halten (Abb. 8-10).
5. Verschluss-Stopfen aus dem Schlauch entfernen (Abb. 8-10).
6. Sobald kein Wasser mehr ausläuft, Notentleerungs-Schlauch wieder verschließen (Abb. 8-11) und ins Gerät schieben.
7. Fremdkörperfalle entgegen dem Uhrzeigersinn herausschrauben (Abb. 8-12).
8. Eventuell vorhandene Fremdkörper und Verunreinigungen entfernen (Abb. 8-13).

8 – Reinigung und Pflege

9. Fremdkörperfalle unter fließendem Wasser säubern (Abb.8-14).
10. Fremdkörperfalle im Uhrzeigersinn wieder sorgfältig festschrauben (Abb.8-15).
11. Serviceklappe schließen.

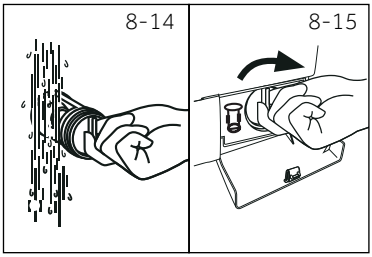

VORSICHT!

- Achten Sie darauf, dass die Dichtung der Fremdkörperfalle sauber und unbeschädigt ist. Ansonsten kann Wasser austreten.
- Die Fremdkörperfalle muss eingesetzt sein.

9 – Problemlösung

Die im Folgenden aufgezählten Probleme können meist selbst behoben werden. Wenden Sie sich erst dann an den Kundendienst (siehe Garantiekarte), wenn Sie alles geprüft haben und den Fehler nicht beseitigen können.

WARNUNG!

- Schalten Sie vor jeder Wartung das Gerät aus und ziehen Sie den Netzstecker.
- Elektrogeräte dürfen nur durch Elektrofachkräfte repariert werden, da durch unsachgemäße Reparaturen erhebliche Folgeschäden entstehen können.
- Wenn das Netzkabel beschädigt ist, muss es durch den Kundendienst (siehe Garantiekarte) ersetzt werden, um eine Gefahr auszuschließen.

9.1 Informelle Codes

Folgende Codes werden nur zu Informationszwecken bezüglich des Waschzyklusses angezeigt und erfordern keine Maßnahmen.

Code	Bedeutung
1:25	Das Programm läuft noch 1 Stunde und 25 Minuten.
6:30	Das Programm mit Zeitvorwahl endet in 6 Stunden und 30 Minuten.
P-- 1/2/3	Es werden 1/2/3 zusätzliche Spülvorgänge gewählt (siehe FUNKTIONSTASTEN "Extra Spülen").
End	Das Programm ist abgeschlossen. Die Maschine schaltet sich automatisch ab.
CLrd	Die Kindersicherung (Bedienfeldsperre) ist aktiv.
Loc-	Die Gerätetür lässt sich nicht öffnen, da der Wasserpegel zu hoch, das Wasser heiß ist oder die Maschine gerade schleudert.
bEEP OFF	Tonsignale sind abgeschaltet.
bEEP On	Tonsignale sind eingeschaltet.
SPEEd UP	Die Funktion "Kurz" ist aktiviert

9.2 Problemlösung mit Codeanzeige

Problem	Ursache	Lösung
CLr FLtr	• Ablaufproblem, Wasser wurde in 6 Minuten nicht vollständig abgepumpt.	• Reinigen Sie den Pumpenfilter. • Vergewissern Sie sich, dass der Ablaufschlauch richtig installiert wurde.
E2	• Verriegelungsfehler.	• Schließen Sie die Gerätetür richtig.
E4	• Nötiger Wasserstand nach 8 Minuten nicht erreicht. • Im Wasser läuft ungewollt über den Ablaufschlauch ab.	• Achten Sie darauf, dass der Wasserhahn komplett geöffnet, der Wasserdruck normal ist. • Vergewissern Sie sich, dass der Ablaufschlauch richtig installiert wurde.
E8	• Wasserschutzfehler.	• Wenden Sie sich an den Kundendienst.

Problem	Ursache	Lösung
F3	• Temperatursensorfehler.	• Wenden Sie sich an den Kundendienst.
F4	• Heizfehler.	• Wenden Sie sich an den Kundendienst.
F7	• Motorfehler.	• Wenden Sie sich an den Kundendienst.
FA	• Wasserstandsensorfehler	• Wenden Sie sich an den Kundendienst.
FC0 oder FC1 oder FC2	• Kommunikationsfehler.	• Wenden Sie sich an den Kundendienst.
Unb	• Unwuchtfehler.	• Sorgen Sie für eine möglichst gleichmäßige Verteilung der Wäsche in der Trommel. Beladen Sie die Maschine weniger stark.

9.3 Problemlösung ohne Codeanzeige

Problem	Ursache	Lösung
Waschmaschine funktioniert nicht.	• Programm noch nicht gestartet.	• Prüfen Sie das Programm, starten Sie das Programm.
	• Gerätetür nicht richtig geschlossen.	• Schließen Sie die Gerätetür richtig.
	• Maschine nicht eingeschaltet.	• Schalten Sie die Maschine ein.
	• Stromausfall.	• Prüfen Sie die Stromversorgung.
	• Kindersicherung ist aktiviert.	• Deaktivieren Sie die Kindersicherung.
Waschmaschine wird nicht mit Wasser gefüllt.	• Kein Wasser.	• Kontrollieren Sie den Wasserhahn.
	• Einlassschlauch geknickt.	• Prüfen Sie den Zulaufschlauch.
	• Filter am Zulaufschlauch verstopft.	• Reinigen Sie den oder die Filter im Zulaufschlauch.
	• Wasserdruck unter 0,03 MPa.	• Prüfen Sie den Wasserdruck.
	• Gerätetür nicht richtig geschlossen.	• Schließen Sie die Gerätetür richtig.
	• Wasserzufuhr gestört.	• Stellen Sie die Wasserversorgung sicher.
Die Maschine läuft ab, während sie gefüllt wird.	• Ablaufschlauch niedriger als 80 cm.	• Achten Sie darauf, dass Ablaufschlauch richtig installiert wurde.
	• Ende des Ablaufschlauches hängt im Wasser.	• Sorgen Sie dafür, dass das Ende des Ablaufschlauches nicht im Wasser hängt.
Wasserablauffehler.	• Ablaufschlauch verstopft.	• Säubern Sie den Ablaufschlauch.
	• Pumpenfilter verstopft.	• Reinigen Sie den Pumpenfilter.
	• Ende des Ablaufschlauches befindet sich mehr als 100 cm über dem Boden.	• Achten Sie darauf, dass Ablaufschlauch richtig installiert wurde.
Starke Vibrationen beim Schleudern.	• Nicht alle Transportsicherungen entfernt.	• Entfernen Sie alle Transportsicherungen.
	• Stellfüße sind nicht ausgerichtet.	• Sorgen Sie für festen Boden und eine ebene Position.
	• Maschinell sehr ungleichmäßig beladen.	• Gewicht der Wäsche und gleichmäßige Verteilung prüfen.
Maschine hält vor Programmabschluss an.	• Problem mit Wasserzufuhr/ Wasserablauf oder Stromversorgung.	• Prüfen Sie die Stromversorgung, den Wasserzulauf und den Wasserablauf.

9 – Problemlösung

Problem	Ursache	Lösung
Maschine hält zwischendurch an.	• Fehlercode erscheint im Display. • Maschine sehr ungleichmäßig beladen.	• Schauen Sie sich die Codes im Display an. • Gewicht reduzieren oder anpassen.
Starke Schaumbildung in der Trommel und/oder in der Waschmittelschublade.	• Reinigungsmittel ist nicht geeignet. • Zu viel Waschmittel.	• Prüfen Sie die Waschmittelempfehlungen, halten Sie sich daran. • Verwenden Sie weniger Waschmittel.
Automatische Anpassung der Waschzeit.	• Die Waschprogramme werden automatisch an den tatsächlichen Bedarf angepasst.	• Dies ist völlig normal und gewollt, wirkt sich nicht negativ aus.
Maschine schleudert nicht.	• Wäsche sehr ungleichmäßig verteilt.	• Prüfen Sie die Beladung der Maschine, korrigieren Sie entsprechend; starten Sie das Schleudern-Programm anschließend noch einmal.
Schlechte Waschergebnisse.	• Verschmutzungsgrad der Wäsche passt nicht zum ausgewählten Programm. • Zu wenig Waschmittel. • Maximale Wäschemenge wurde überschritten. • Die Wäsche war ungleichmäßig in der Trommel verteilt.	• Wählen Sie ein anderes Programm. • Wählen Sie das Waschmittel gem. dem Verschmutzungsgrad und nach Herstellerangaben. • Beladen Sie die Maschine weniger stark. • Wäsche auflockern.
Waschpulverrückstände an der Wäsche.	• Unlösliche Waschmittelpartikel können als weiße Punkte oder Flecken auf der Wäsche verbleiben.	• Spülen Sie die Wäsche zusätzlich. • Bürsten Sie die Punkte oder Flecken vorsichtig von der Wäsche ab. • Verwenden Sie ein anderes Waschmittel.
Wäsche hat graue Stellen.	• Verursacht durch Fette wie Öle, Cremes oder Salben.	• Behandeln Sie die Wäsche mit einem speziellen Reinigungsmittel vor.

Sollten die Fehlermeldungen auch nach der ergriffenen Maßnahme erneut erscheinen, schalten Sie das Gerät aus, ziehen den Netzstecker und benachrichtigen Sie den Kundendienst.

Hinweis: Schaumbildung

Falls die Maschine beim Schleudern eine starke Schaumbildung erkennt, stoppt der Motor, die Ablaufpumpe läuft 90 Sekunden lang.

9.4 Bei Stromausfall

Die Maschine merkt sich das eingestellte Programm und seine Einstellungen. Das Program wird nach dem Stromausfall wieder fortgesetzt.
Bei Stromausfall im laufenden Programm kann die Gerätetür nicht geöffnet werden. Damit die Wäsche herausgenommen werden kann, muss der Wasserstand unter dem Türglas liegen. - Verbrühungsgefahr!

- ► Wasserstand wie in den Punkten 1-6 in Kapitel REINIGUNG UND PFLEGE (Fremdkörperfalle) absenken.
- ► Zughebel (A) ziehen (Abb.9-1), bis sich die Türe mit einem „Klick" entriegelt.
- ► Alle Teile wieder befestigen und Serviceklappe schließen.

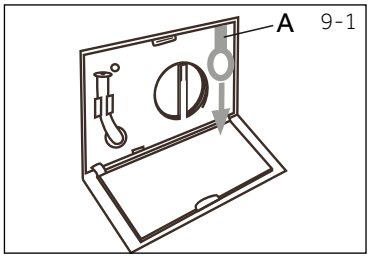

9-1

10 – Installation

10.1 Vorbereitung

- Packen Sie die Waschmaschine aus.
- Entfernen Sie sämtliches Verpackungsmaterial, auch den Hartschaumsockel, halten Sie das Verpackungsmaterial von Kindern fern. Möglicherweise finden Sie ein paar Wassertropfen an der Kunststofffolie und an der Gerätetür. Dies ist ganz normal, da die Maschine im Werk auf Dichtigkeit geprüft wurde – dazu verwenden wir natürlich Wasser.

Hinweis: Verpackung entsorgen

Halten Sie sämtliches Verpackungsmaterial von Kindern fern, entsorgen Sie alles auf umweltfreundliche Weise.

10-2 10-2-1

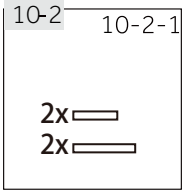

10.2 Geräuschdämpfer Installation (2.2 Zubehör Schwamm)

1. Im Zubehörbeutel finden Sie die Schwämme zur Geräuschdämpfung. Diese Teile sorgen dafür, dass Ihre Maschine möglichst geräuscharm arbeitet (Abb. 10-2-1)
2. Gerät so auf die Seite legen, dass die Gerätetür nach oben und der Geräteboden zum Monteur zeigen.
3. Nehmen Sie den Geräuschdämpfungsschwamm zur Hand, ziehen Sie die Schutzfolie vom doppelseitigen Klebeband ab. Kleben Sie die Geräuschdämpfungsschwämme wie in Abbildung10-2-2 gezeigt an die Unterseite des Waschmaschinengehäuses. Kleben Sie die beiden längeren Schwämme an die Positionen 1 und 3, die beiden kürzeren Schwämme an die Positionen 2 und 4. Stellen Sie die Maschine zum Abschluss wieder aufrecht.

10-2-2

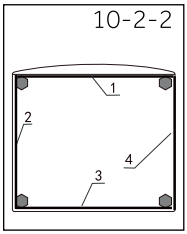

Hinweis:
Die Geräuschdämpfer sind optional und zu helfen, das Geräusch zu reduzieren. Entscheiden Sie sich nach Ihrem Bedarf, ob die Geräuschdämpfer zu montieren.

10-3 10-4

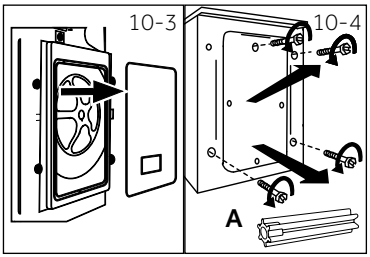

10.3 Transportsicherungen entfernen

Die Transportsicherungen sorgen dafür, dass beim Transport die beweglichen Teile im Innenraum der Waschmaschine keine Beschädigungen verursachen.

1. Nehmen Sie die Rückwand ab (Abbildung 10-3).
2. Entfernen Sie alle 4 Transportsicherungen an der Rückseite, nehmen Sie auch die Kunststoff-Abstandhalter (A) an der Innenseite der Maschine heraus (Abbildung 10-4).

3.Setzen Sie die Rückwand wieder auf. Dazu setzen Sie die Rückwand in die beiden Öffnungen ein (Abbildung 10-5).Drehen Sie die Schrauben wieder ein.
4. Verschließen Sie die verbleibenden Öffnungen mit den Blindstopfen (Abbildung 10-6).

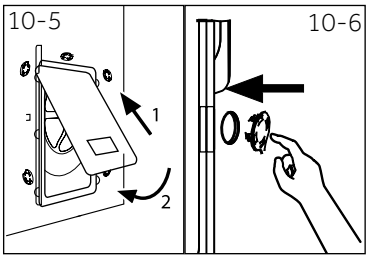

Hinweis: Gut aufbewahren

Bewahren Sie die Transportsicherungen gut auf; eventuell brauchen Sie diese später wieder. Bringen Sie immer zuerst die Transportsicherungen wieder an, wenn Sie die Maschine über größere Strecken bewegen oder die Maschine beim Transport vermutlich stark erschüttert wird.

10.4 Transport der Maschine

Wenn die Maschine transportiert werden soll, unbedingt vorher die Transportsicherungen wieder einsetzen, die bei der Aufstellung der Maschine entfernt wurden, um Beschädigungen zu vermeiden:

1. Blindstopfen entfernen.
2. Rückwand abnehmen.
3. Kunststoffhülsen und Transportbolzen wieder einsetzen.
4. Bolzen mit einem Schraubenschlüssel festschrauben.
5. Rückwand wieder einsetzen.

10.5 Maschine Ausrichten

Gerät auf ebenen harten Boden aufstellen und mit Hilfe der vier Verstellfüße genau in der Waage ausrichten (Abb.10-7). Dadurch werden Schwingungen und damit Lärm während der Nutzung minimiert; der Verschleiß wird verringert.

1. Kontermutter (1) mit einem Maulschlüssel lösen.
2. Höhenanpassung durch Regulieren der Füße (2) vornehmen.
3. Kontermutter (1) gegen das Gehäuse wieder anziehen.

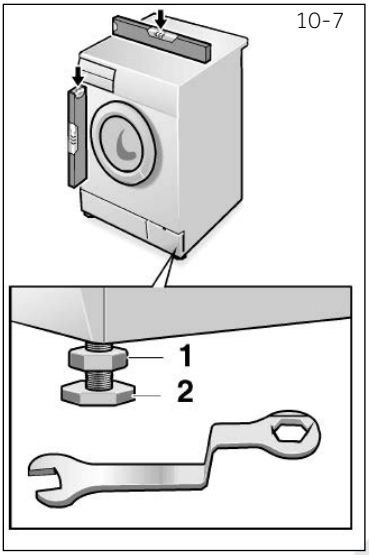

10.6 Ablaufschlauch anschließen

Fixieren Sie den Wasserablaufschlauch richtig an der Rohrleitung. Der Schlauch muss an mindestens einem Punkt 80 – 100 cm über dem Boden der Maschine verlaufen! Fixieren Sie den Ablaufschlauch möglichst mit dem Clip an der Rückwand der Maschine.

WARNUNG!

- Verwenden Sie ausschließlich das mitgelieferte Schlauchset.
- Versuchen Sie niemals, alte Schläuche wiederzuverwenden!
- Schließen Sie den Zulaufschlauch nur an eine Kaltwasserleitung an, kein Warmwasser!
- Vergewissern Sie sich vor dem Anschluss, dass das Wasser klar und sauber ist.

Es gibt folgende Anschlussmöglichkeiten:

10.6.1 Ablaufschlauch in Waschbecken

- Hängen Sie den Ablaufschlauch mit Hilfe der U-Halterung in ein Waschbecken ein (Abb. 10-8).
- Sorgen Sie dafür, dass die U-Halterung nicht abrutschen kann.

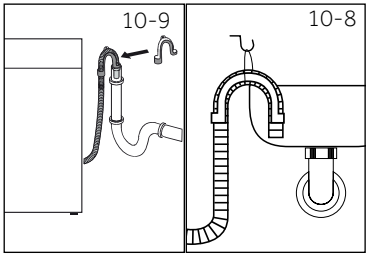

10.6.2 Ablaufschlauch in Abwasserleitung

- Der Innendurchmesser des Standrohres mit Belüftungsöffnung muss mindestens 4 cm betragen.
- Führen Sie den Ablaufschlauch etwa 8 cm tief in die Abwasserleitung ein.
- Bringen Sie die U-Halterung an, fixieren Sie die Halterung gut (Abbildung 10-9).

10.6.3 Ablaufschlauch in Syphon

- Der Anschluss muss über dem Siphon liegen.
- Zapfenanschlüsse werden gewöhnlich mit einem Blindstopfen (A) verschlossen.Dieser muss entfernt werden, damit es nicht zu Fehlfunktionen kommt (Abbildung 10-10).

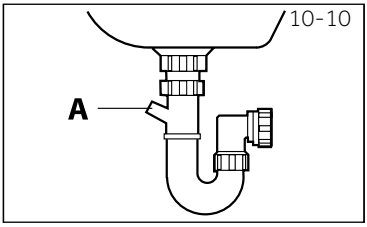

ACHTUNG!

- Das Ende des Ablaufschlauches darf nicht im Wasser liegen, der Schlauch sollte entsprechend fixiert werden, muss stets dicht bleiben. Falls der Ablaufschlauch auf den Boden gelegt oder sich die Leitung weniger als 80cm überdem Boden befindet, läuft das Wasser wieder aus der Maschine, wenn sich das Gerät mit Wasser füllt.
- Der Ablaufschlauch darf nicht eigenmächtig verlängert werden. Wenden Sie sich bei Bedarf an den Kundendienst.

10.7 Wasseranschluss

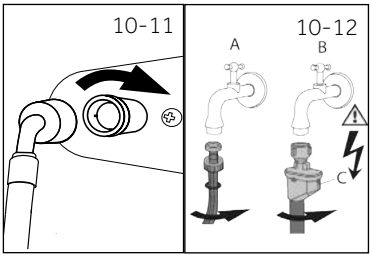

Achten Sie darauf, dass die Dichtungen eingesetzt wurden.

1. Schließen Sie den Wasserzulaufschlauch mit dem gekrümmten Ende an die Maschine an (Abbildung 10-11). Ziehen Sie die Verschraubung von Hand fest.
2. Schließen Sie das andere Ende des Schlauches an einen Wasserhahn mit ¾-Zoll-Gewinde an (Abbildung 10-12).

Hinweis: Aqua-Stop-System:

Einige Modelle sind mit einem Aqua-Stop-Zulaufschlauch (B) ausgestattet. Das Aqua-Stop-System schützt vor Wasserschäden, indem bei einem undichten Schlauch die Frischwasserzufuhr automatisch unterbrochen wird. Dies wird durch eine rote Markierung (C) angezeigt. Der Schlauch muss ausgetauscht werden.

10.8 Elektrischer Anschluss

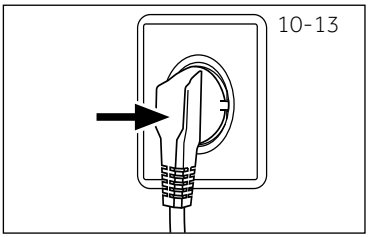

Vor sämtlichen Anschlussarbeiten prüfen:

- Stromversorgung, Steckdose und Sicherung passen zu den Angaben auf dem Typenschild.
- Die Steckdose ist geerdet (Schukosteckdose), es werden keine Mehrfachsteckdosen oder Verlängerungskabel verwendet.
- Netzstecker und Steckdose (Schukosteckdose!) passen zueinander.

Stecken Sie den Stecker in die Steckdose (Abbildung 10-13).

WARNUNG!

- Vergewissern Sie sich grundsätzlich, dass sämtliche Verbindungen (Stromversorgung, Ablauf- und Zulaufschlauch) fest sitzen, trocken sind, an den Schläuchen und deren Verbindungsstellen nirgends Wasser austritt.
- Achten Sie darauf, dass Kabel und Schläuche niemals gequetscht, geknickt oder verdreht werden.
- Falls das Netzkabel beschädigt werden sollte, muss es vom Kundendienst (siehe Garantiekarte) ausgetauscht werden, damit es nicht zu Gefährdungen kommt. .

Hinweis: Hygiene

Nach jeder Neuinstallation, vor der ersten Benutzung, nach längerer Nichtbenutzung und zur regelmäßigen Pflege empfehlen wir das Programm HYGIENE ohne Wäsche aber mit einer geringen Menge Waschmittel in Kammer 2 oder mit Spezialreiniger durchlaufen zu lassen, um mögliche Ablagerungen zu entfernen.

11 – Technische Daten

11.1 Ergänzende Daten

	HW8 0-B1439N HW90-B1439N HW100-B1439N
Abmessungen (H × B × T, mm)	850x595x550 850x595x600 850x595x600
Spannung	220 – 240 V, 50 Hz
Strom (Ampere)	10
Maximale Leistungsaufnahme (Watt)	2000
Wasserdruck (MPa)	0,03≤P ≤1
Nettogewicht in kg	72/74/74

11.2 Normen und Richtlinien CE

Dieses Produkt erfüllt die Anforderungen aller anwendbaren EG-Richtlinien,die eine CE-Kennzeichnung vorsehen.

12 – Kundendienst

Wir empfehlen Ihnen unseren Haier-Kundendienst und die Verwendung von Original-Ersatzteilen.

Falls jemals Schwierigkeiten mit Ihrem Gerät auftreten sollten, schauen Sie sich zunächst den „Problemlösung"-Abschnitt an.

Falls Sie dort keine Lösung finden sollten, wenden Sie sich bitte an

- Ihren Händler vor Ort. Oder
- besuchen den „Service & Unterstützung"-Bereich bei www.haier.com – hier finden Sie Telefonnummern, Antworten auf häufig gestellte Fragen sowie Hinweise zu Ser-vice- und Garantieleistungen.

Bitte halten Sie die folgenden Angaben bereit, wenn Sie sich an unseren Kundendienst wenden.

Die entsprechenden Angaben finden Sie auf dem Typenschild.

Modell _____ Seriennummer _____

Schauen Sie sich auch die mitgelieferte Garantiekarte an, wenn Sie Garantieleistungen in Anspruch nehmen möchten.

Bei allgemeinen geschäftlichen Anfragen wenden Sie sich bitte an unsere Niederlassungen in Europa:

Europäische Haier-Niederlassungen

Land*	**Anschrift**	**Land***	**Anschrift**
Italien	Haier Europe Trading SRL Via De Cristoforis, 12 21100 Varese ITALIEN	**Frankreich**	Haier France SAS 3-5 rue des Graviers 92200 Neuilly sur Seine FRANKREICH
Spanien **Portugal**	Haier Iberia SL Pg. Garcia Faria, 49 – 51 08019 Barcelona SPANIEN	**Belgien-FR** **Belgien-NL** **Niederlande** **Luxemburg**	Haier Benelux SA Anderlecht Route de Lennik 451 BELGIEN
Deutschland **Österreich**	Haier Deutschland GmbH Konrad-Zuse-Platz 6 81829 München DEUTSCHLAND	**Polen** **Tschechien** **Ungarn** **Griechenland** **Rumänien** **Russland**	Haier Poland Sp. zo.o. Al. Jerozolimskie 181B 02-222 Warszawa POLEN
Vereinigtes Königreich (England)	Haier Appliances UK Co. Ltd. One Crown Square Church Street East Woking, Surrey, GU21 6HR VK		

* Mehr Informationen finden Sie hier: www.haier.com

Haier

0020509288C