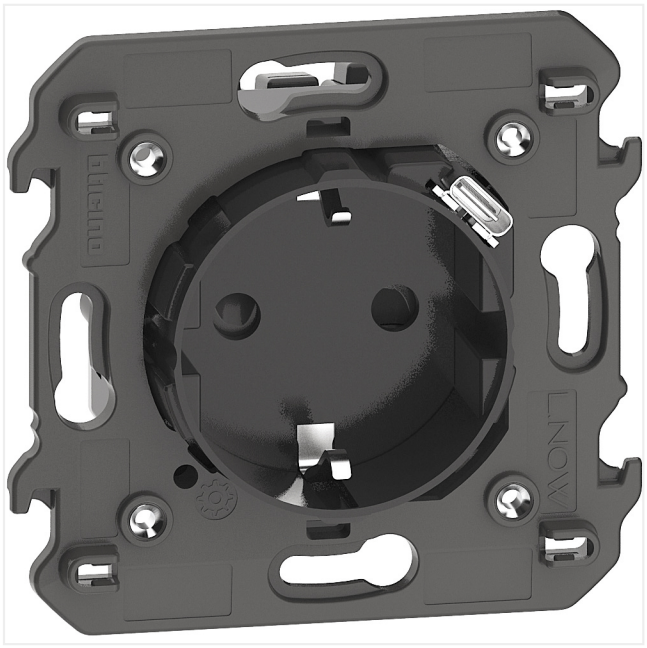

Ref.KG4141USB

BASES DE CORRIENTE CON CARGADOR USB LIVING NOW

LN-BASE 2P+T+USBC 1,5A 2M DARK

PVR (Sin IVA) **40,46 €**

Vigencia de la tarifa 16/01/2023

Base 2P+T+USB Living Now - cargador USB tipo C integrado - Dark - 2 módulos

Características del producto

Esta toma permite el uso de enchufes estándar alemanes 16 A y cargador USB - 2 módulos de color NEGRO

Características generales

Living Now - bases de corriente con cargador USB integrado

Descarga documentación

- Soluciones Residencial - Catálogo General Legrand Group 90 MB
- Soluciones Protección - Catálogo General Legrand Group 90 MB
- Soluciones Terciario - Catálogo General Legrand Group 90 MB
- Tarifa General Legrand Group - PDF 1,46 MB
- Tarifa General Legrand Group - XLS 1 MB
- Catálogo Living Now 30 MB
- Tabla selección y tarifa Living Now 3 MB

Descarga certificados

- Certificado ISO 14001 1 MB
- Certificado ISO 9001 1 MB
- Declaración conformidad CE Bticino 0.20 MB

Descarga documentación técnica


e-catálogo
Disponible para
usuarios registrados
Regístrate