+3

ans anni roky leti
years år roky godine
Jahren år lata için
jaar vuotta години года aastastele
años år ani роки metų
anos év χρόνια سنوات gadu

10 MIN.

x2

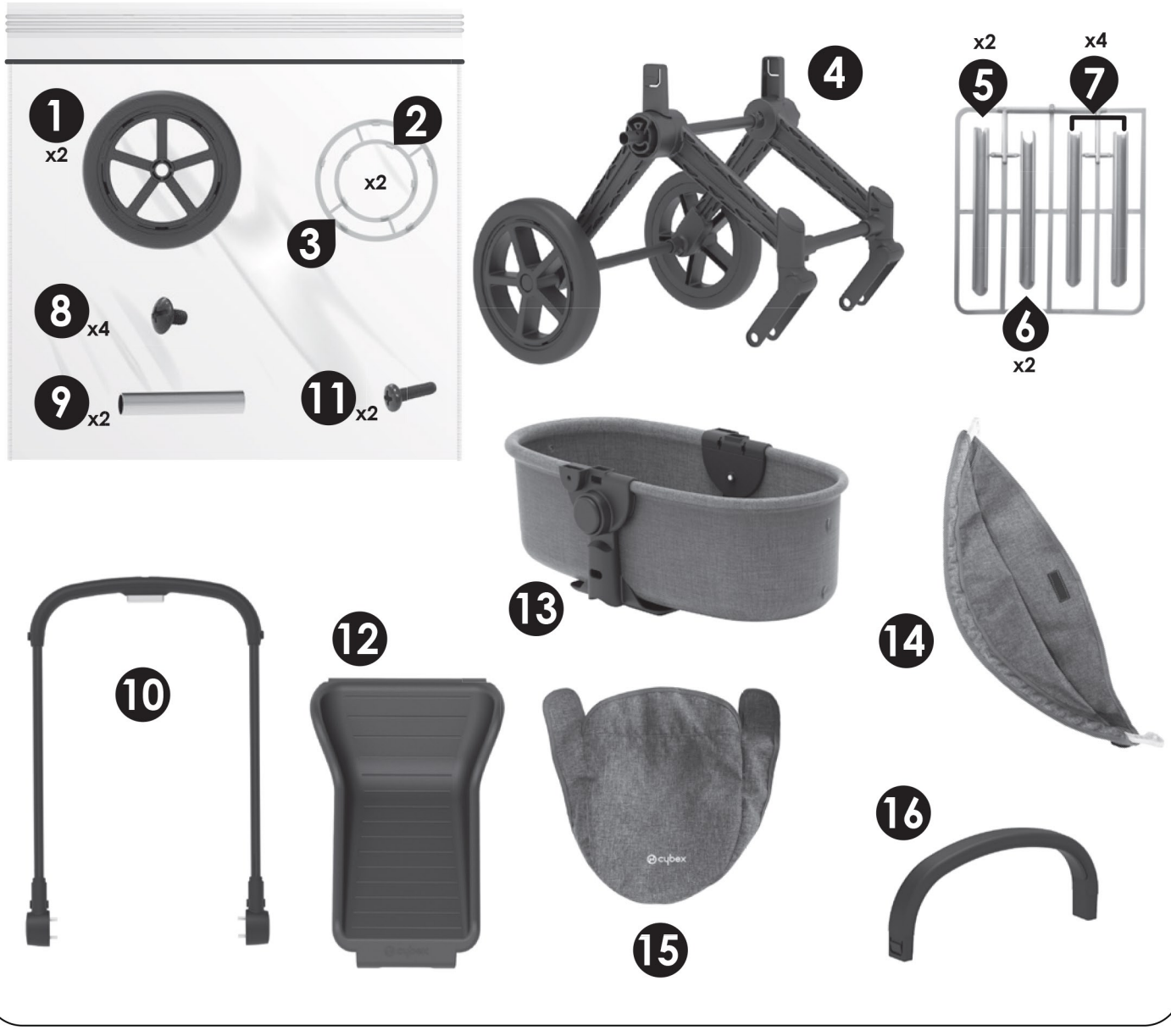

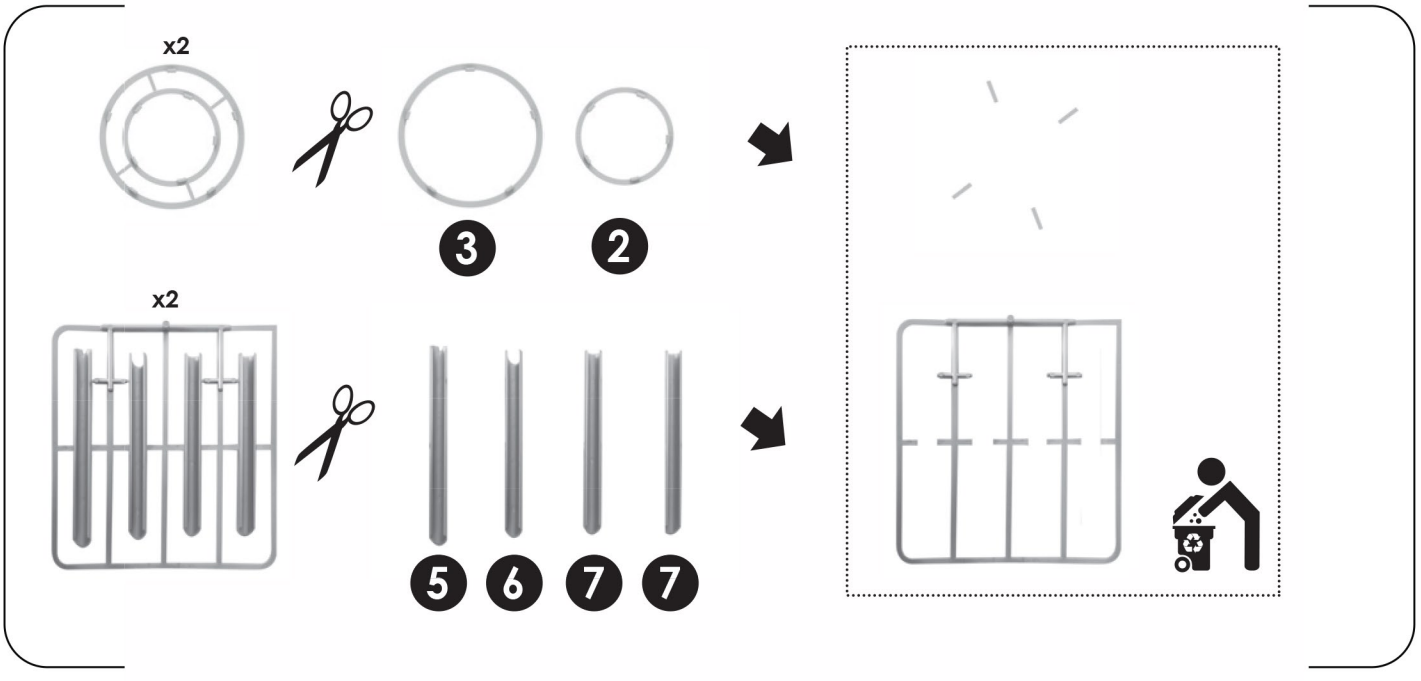

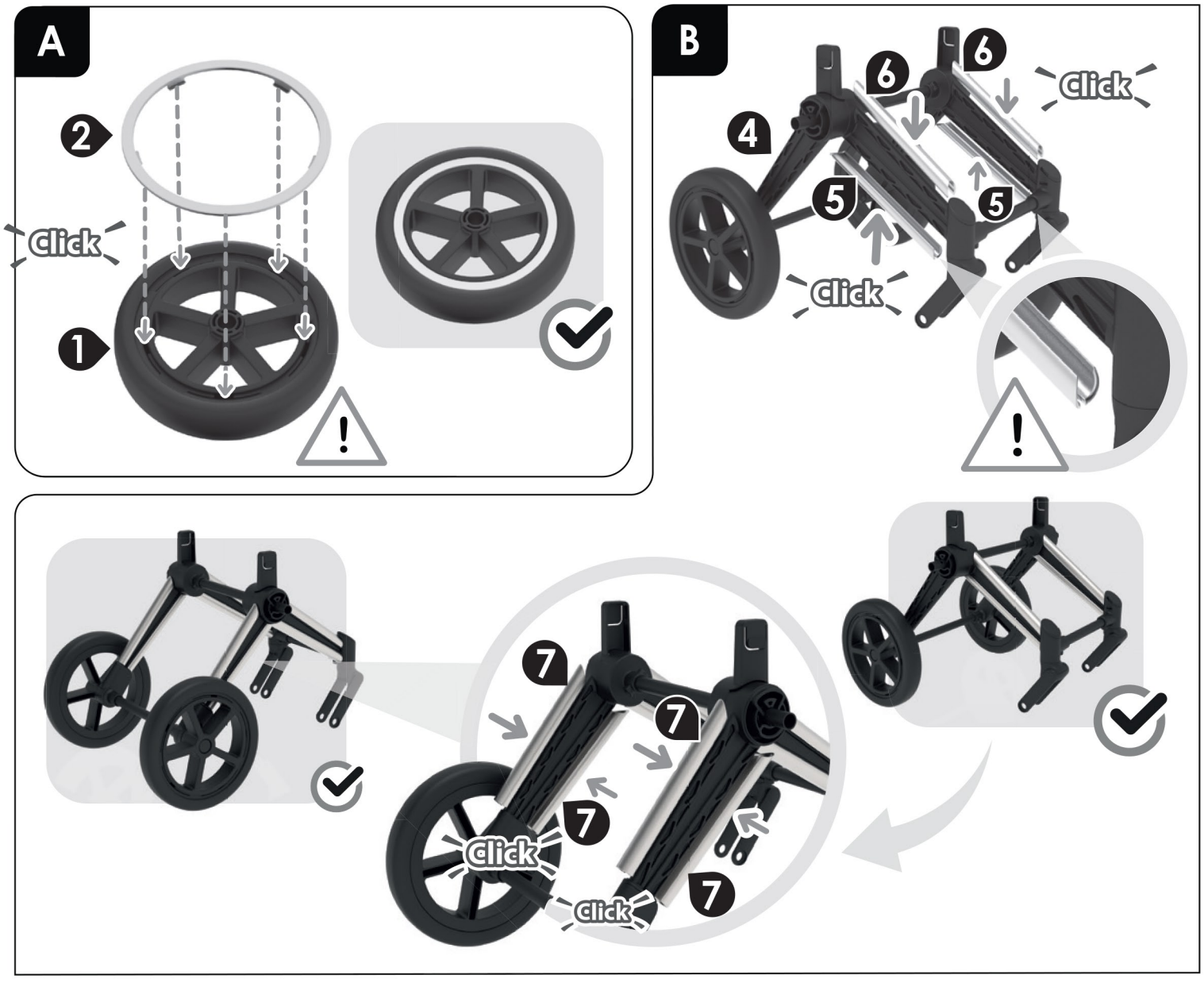
A
2
Click
1
!
B
6
6
Click
4
5
5
Click
!
7
7
7
Click
Click
7

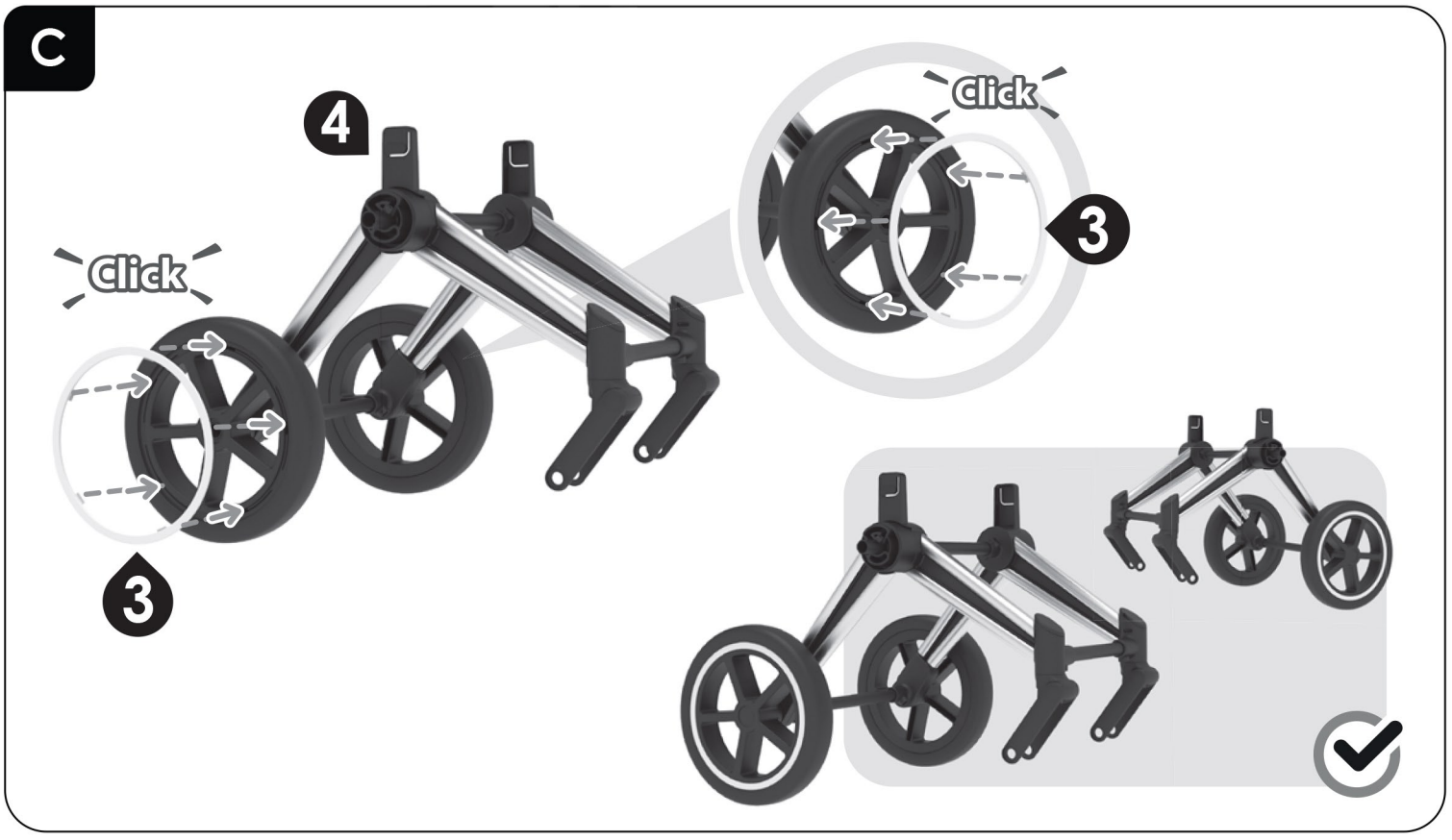
C
4
Click
Click
3
3

D • Wichtige Hinweise, die aufzuheben sind. Achtung! Um alle durch die Verpackung entstehenden Gefahren auszuschließen (Schnüre, Plastikfolie, Stutzen, Werkzeuge zur Montage des Produktes. usw. ...), entfernen Sie alle Elemente, die nicht Teil des Spielzeugs sind. Muss von einem verantwortlichen Erwachsenen zusammen gebaut werden.Vor dem Beginn der Montage die Bedienungsanweisung gut durchlesen. Die Anweisungen in der in der technischen Beschreibung angegebenen Reihenfolge durchführen.Dieses Produkt ist nicht dazu bestimmt, ein Kind aufzunehmen. Nur einen sehr leicht mit Wasser befeuchteten Schwamm verwenden. ACHTUNG! Ein Kind niemals ohne Aufsicht eines Erwachsenen spielen lassen.ACHTUNG! Nicht für Kinder unter 3 Jahren geeignet. Kleine Teile. Erstickungsgefahr.

GB • Important information to be kept. Warning! To remove risks associated with packaging (attachments, plastic wrapping, inflation nozzle, product assembly tools. etc.) remove all items that are not part of the toy. Toy to be assembled by a responsible adult. Read the technical instructions before starting the assembly.Follow the instructions in the order specified in the technical instructions. The product is not designed to hold a child. Only use a sponge slightly dampened with water. WARNING! Never allow a child to play without adult supervision. WARNING Not suitable for children under 3 years of age. Small parts. Choking hazard .

F • Renseignements importants à conserver.Attention ! Pour écarter les dangers liés à l'emballage (attaches, film plastique, embout de gonflage, outils pour assembler le produit. etc,…) enlever tous les éléments qui ne font pas partie du jouet.Jouet à monter par un adulte responsable.Avant de débuter le montage, lire attentivement la notice technique. Suivre les instructions dans l'ordre stipulé par la notice technique.Le produit n'est pas conçu pour recevoir un enfant. Utiliser uniquement une éponge très légèrement humidifiée d'eau. ATTENTION ! Ne jamais laisser un enfant jouer sans la surveillance d'un adulte.ATTENTION ! Ne convient pas aux enfants de moins de 3 ans. Petits éléments. Danger d'étouffement.

I • Informazioni importanti da conservare.AVVERTENZA! Per evitare ogni pericolo legato agli imballaggi (attacchi, fogli di plastica, Valvola di gonfiaggio, utensili per montare il prodotto.ecc.), togliere tutti gli elementi che non fanno parte del prodotto.Il gioco deve essere montato da una persona adulta responsabile.Prima di iniziare il montaggio, leggere accuratamente le informazioni tecniche. Attenersi alle istruzioni rispettando sequenza riportata nel foglio delle informazioni tecniche. Il prodotto non è stato progettato per accogliere i bambini.Utilizzare solamente una spugna leggermente inumidita in acqua.AVVERTENZA! Non lasciare mai giocare i bambini senza la sorveglianza di un adulto.AVVERTENZA ! Non adatto a bambini di età inferiore a 3 anni. Parti piccole. Pericolo di soffocamento.

NL • Belangrijke inlichtingen die u moet bewaren. WAARSCHUWING! Om gevaren verbonden aan de verpakking (riemen, plastic folie, oppomp-opzetstuk, gereedschap om het product in elkaar te zetten. enz.) te vermijden, verwijder alle onderdelen die geen deel van het speelgoed uitmaken.Door een aansprakelijke volwassene te monteren speelgoed.Voor aanvang van de montage de technische handleiding aandachtig doorlezen. Volg de aanwijzingen op volgens de in de technische handleiding vermelde volgorde.Het product is niet geschikt om een kind te dragen. Uitsluitend een enigszins met water bevochtigde spons gebruiken. WAARSCHUWING! Laat het kind nooit zonder toezicht van een volwassene spelen.WAARSCHUWING! Niet geschikt voor kinderen onder 3 jaar. Kleine onderdelen. Verstikkingsgevaar.

E • Informaciones importantes que deben conservarse. ¡ADVERTENCIA! Para evitar los peligros relacionados con el embalaje (ataduras, láminas de plástico, boquilla de inflado y herramientas para el montaje del producto.etc,…) deseche todos los materiales que no formen parte del juguete.Juguete que requiere ser montado por un adulto responsable.Lea detenidamente las instrucciones antes de empezar el montaje.Siga las instrucciones en el orden indicado por la guía técnica. El producto no ha sido diseñado para aceptar a un niño.Utilice únicamente una esponja ligeramente humedecida con agua.¡ADVERTENCIA! Nunca permita que los niños jueguen sin supervisión de un adulto.¡ ADVERTENCIA!! No recomendado para niños de menos de 3 años. Contiene piezas pequeñas. Peligro de asfixia.

P • Informações importantes a guardar. Atenção! Para eliminar perigos ligados à embalagem (fixadores, películas de plástico, ponteira de enchimento, ferramentas para montar o produto.etc.), retire todos os elementos que não fazem parte do produto. Brinquedo para ser montado por um adulto responsável. Antes de iniciar a montagem, ler atentamente as instruções técnicas. Seguir as instruções na ordem estabelecida pelas instruções técnicas.O produto não está concebido para receber uma criança. Utilizar apenas uma esponja muito levemente humedecida com água. ATENÇÃO! Nunca deixe uma criança brincar sem a supervisão de um adulto.AVISO! Não convém às crianças com menos de 3 anos. Contém pequenos elementos. Perigo de asfixia.

DK • Gem disse vigtige oplysninger. Advarsel! For at undgå risikoer, som er relateret til emballagen (vedhæftninger, plastikemballage, oppustningsmundstykke, værktøj til at samle produktet. osv.), bedes du fjern alle dele, som ikke er en del af legetøjet.Legetøjet skal samles af en ansvarlig voksen. Læs omhyggeligt den tekniske vejledning, før du begynder at samle delene. Følg anvisningerne i den rækkefølge, der er angivet i den tekniske vejledning. Produktet er ikke beregnet til at bære et barn.Brug kun en svamp, der er meget let fugtet med vand.ADVARSEL! Lad aldrig barnet lege uden voksenopsyn.ADVARSEL! Uegnet for børn under 3 år.Består af amnge små dele. Kvælningsfare.

S • Viktig information som ska sparas.Varning! För att eliminera riskerna i samband med förpackningen (bilagor, plastfilm, uppblåsningsmunstycke, verktyg för montering av produkten.osv.), ta bort alla objekt som inte är en del av leksaken. Leksak som skall monteras av ansvarig vuxen. Läs den tekniska bruksanvisningen noga innan ni börjar monteringen. Följ instruktionerna som ges i den tekniska beskrivningen i den följd som anges. Denna produkt är inte utformad för ett barn. Använd endast en svamp lätt fuktad i vatten. VARNING !Låt aldrig barnet leka utan vuxen tillsyn. VARNING! Ej lämplig för barn under 3 år. Innehåller smådelar. Kvävningsrisk.

FIN • Tärkeät tiedot, jotka on säilytettävä. Varoitus! Pakkaukseen liittyvien riskien poistamiseksi (kiinnittimet, muovikääreet, Täyttösuutin, tuotteen kokoamistyökalut. jne.), poista kaikki materiaali, joka ei kuulu leluun.Lelun saa koota vain vastuullinen aikuinen. Lue tekninen ilmoitus tarkasti ennen lelun kokoamista. Noudata ohjeita teknisessä ilmoituksessa annetussa järjestyksessä. Tuotetta ei ole suunniteltu kestämään lapsen painoa. Käytä vain vähän kostutettua pesusientä. VAROITUS! Älä koskaan anna lapsen leikkiä ilman aikuisen valvontaa.VAROITUS ! Ei sovellu alle 3-vuotiaille lapsille. Pieniä osia. Tukehtumisvaara .

N • Ta vare på disse viktige opplysningene.Advarsel! For å fjerne all fare som er forbundet med innpakningen (vedlegg, innpakningsplast, blåsemunnstykke, verktøy for montering av produkt. m.m.), fjern alle objekter som ikke er en del av leken.Må monteres av en voksen. Vær oppmerksom på bruksanvisningen inne i pakken. Følg rekkefølgen i bruksanvisningen. Produktete er ikke beregnet for å bære et barn.Bruk kun en fuktig svamp.ADVARSEL! La aldri barnet leke uten oppsyn av en voksen.ADVARSEL! Ikke egnet for barn under tre år. Små deler. Kvelningsfare .

H • Fontos információk.Figyelmeztetés! A csomagolóanyaggal (tartozékok, műanyag göngyöleg, fúvószelep, szerszámok a termék összeszerelésére. stb.) kapcsolatos veszélyek elkerülése érdekében távolítson el mindent, ami nem képezi a játék részét. A játékot csak felelős felnőtt rakhatja össze. Az összeszerelés elkezdése előtt figyelmesen olvassa el a műszaki jegyzetet. A műszaki jegyzetben megadott sorrend alapján kövesse az utasításokat. A termék nem terveződött gyerek befogadására. Kizárólag csak kissé megnedvesített szivacsot használjon.FIGYELEMEZTETES! Soha ne engedje a gyermeket felnőtt felügyelet nélkül játszani!FIGYELMEZTETÉS! Nem felel meg a 3 évesnél kisebb gyerekek számára. Apró részek. Fulladásveszély.

CZ • Důležité pokyny k uschování. Pozor! Pro zamezení rizik spojených s balením (příslušenství, umělohmotné obaly, nafukovací nástavec, nástroje pro sestavení výrobku, atd.) odstraňte veškeré prvky, které nejsou součástí hračky. Hračka určená k montáži zodpovědnou dospělou osobou. Před montáží si pečlivě přečtěte technický návod. Postupovat podle instrukcí v pořadí určeném technickým návodem. Výrobek není určen k tomu, aby snášel dítě. Použít výhradně houbu lehce navlhčenou vodou.UPOZORNĚNÍ! Nikdy nedovolte dětem hrát si bez dozoru dospělé osoby. POZOR ! Nevhodné pro děti do 3 let. VARNINGahuje malé části. Nebezpečí udušení.

PL • Ważne informacje – należy zachować.OSTRZEŻENIE! Aby uniknąć niebezpieczeństw związanych z opakowaniem (zaczepy, folia plastikowa, Końcówka do pompowania, narzędzia do montażu wyrobu. itp,…), należy usunąć wszystkie elementy, które nie są częściami zabawki. Do montażu przez osobę dorosłą. Przed rozpoczęciem montażu, przeczytać uważnie instrukcję obsługi.Postępować zgodnie z instrukcjami i w kolejności podanej w instrukcji. Dziecko nie może wchodzić na produkt.Używać gąbki zwilżonej w wodzie. OSTRZEŻENIE! Nigdy nie należy zostawiać bawiącego się dziecka bez nadzoru osoby dorosłej. OSTRZEŻENIE! Nie nadaje się dla dzieci w wieku poniżej 3 lata. Małe elementy. Ryzyko uduszenia.

GR • Σημαντικές πληροφορίες που πρέπει να φυλάξετε. Προειδοποίηση! Για να αποφευχθούν οι κίνδυνοι που συνδέονται με τη συσκευασία (παρελκόμενα, πλαστικά περιτυλίγματα Βαλβίδα φουσκώματος, εργαλεία για τη συναρμολόγηση του προϊόντος. κτλ.) απομακρύνετε όλα τα είδη που δεν αποτελούν τμήμα του παιχνιδιού.Παιχνίδι που πρέπει να συναρμολογηθεί από υπεύθυνο ενήλικα.Πριναρχίσετε τη συναρμολόγηση, διαβάστε προσεκτικά το βιβλιαράκι οδηγιών χρήσεως. Ακολουθήστε τις οδηγίες με τη σειρά που αναφέρονται στο βιβλιαράκι οδηγιών χρήσεως. Αυτό το προϊόν δεν έχει σχεδιαστεί να δεχτεί παιδί. Χρησιμοποιείτε αποκλειστικά ένα σφουγγάρι βρεγμένο ελαφρώς με νερό.ΠΡΟΣΟΧΗ! Μην αφήνετε τα παιδιά να παίζουν χωρίς επιτήρηση από κάποιον ενήλικα.ΠΡΟΣΟΧΗ! Ακατάλληλο για παιδιά κάτω των 3 ετών. Μικρά τμήματα. Κίνδυνοσ ασφυξίασ.

RUS • Важные сведения: хранить! Внимание! Чтобы избежать опасностей, связанных с упаковкой (шнуры, пластиковая пленка , hасадка для накачивания, инструменты для сборки устройства.и т. д.), уберите все предметы, не являющиеся игрушками. Игрушку должен собирать взрослый, отвечающий за ребенка. Перед началом сборки внимательно прочитайте инструкцию. Следуйте инструкциям в том порядке, предусмотренном инструкцией. Изделие не предназначено для получения ребенком. Использовать исключительно слегка смоченную водой губку.ВНИМАНИЕ! Никогда не оставляйте играющего ребенка без присмотра взрослых. ВНИМАНИЕ ! Ne для детей от месяца до 3 лет. Мелкие детали. Опасность проглотить.

TR • Lütfen olası yazışmalar için bu uyarıları saklayın. Uyarı! Ambalajla ilgili (bağlantı parçaları, plastik ambalaj ipi Şişme başlığı, ürün montaj araçları.vb.) tehlikeleri önlemek için, oyuncağa ait olmayan tüm parçaları çıkarın.Yetişkinler tarafından takılmalıdır. Lütfen ambalajın içerisindeki kullanım talimatlarına dikkat edin.Talimatları, teknik talimatnamede belirtilen sırayla takip edin. 3 Yaşından küçük çocuklar için uygun değildir. Yutulabilir küçük parçalar! Sadece suyla hafifçe nemlendirilmiş bir sünger kullanın.DİKKAT! Bir çocuğun asla yetişkin gözetimi altında olmadan oyun oynamasına izin vermeyin. 3 Yaşından küçük çocuklar için uygun değildir. Küçük parçalar. Boğulma tehlikesi.

SI • Informacije proizvajalca shranite za kasnejšo uporabo. Opozorilo! Da se izognete tveganjem v povezavi s pakiranjem (dodatki, plastični ovoji, ustnik za napihovanje, orodje za montažo izdelka.itd.), odstranite vse elemente, ki niso del igrače. Igračo naj sestavi odgovorna odrasla oseba. Pred sestavo izdelka natančno preberite vse tehnične napotke. Izdelek sestavite v zaporedju navedenem v tehničnih navodilih. Izdelek ni primeren za držanje otroka. Izdelek čistite le z vlažno gobo. OPOZORILO! Nikoli ne dovolite otroku, da se igra brez nadzora odrasle osebe. OPOZORILO! Izdelek ni primeren za otroke, mlajše od treh let. Majhni delci. Nevarnost zadušitve.


Click
Click
Push
Push



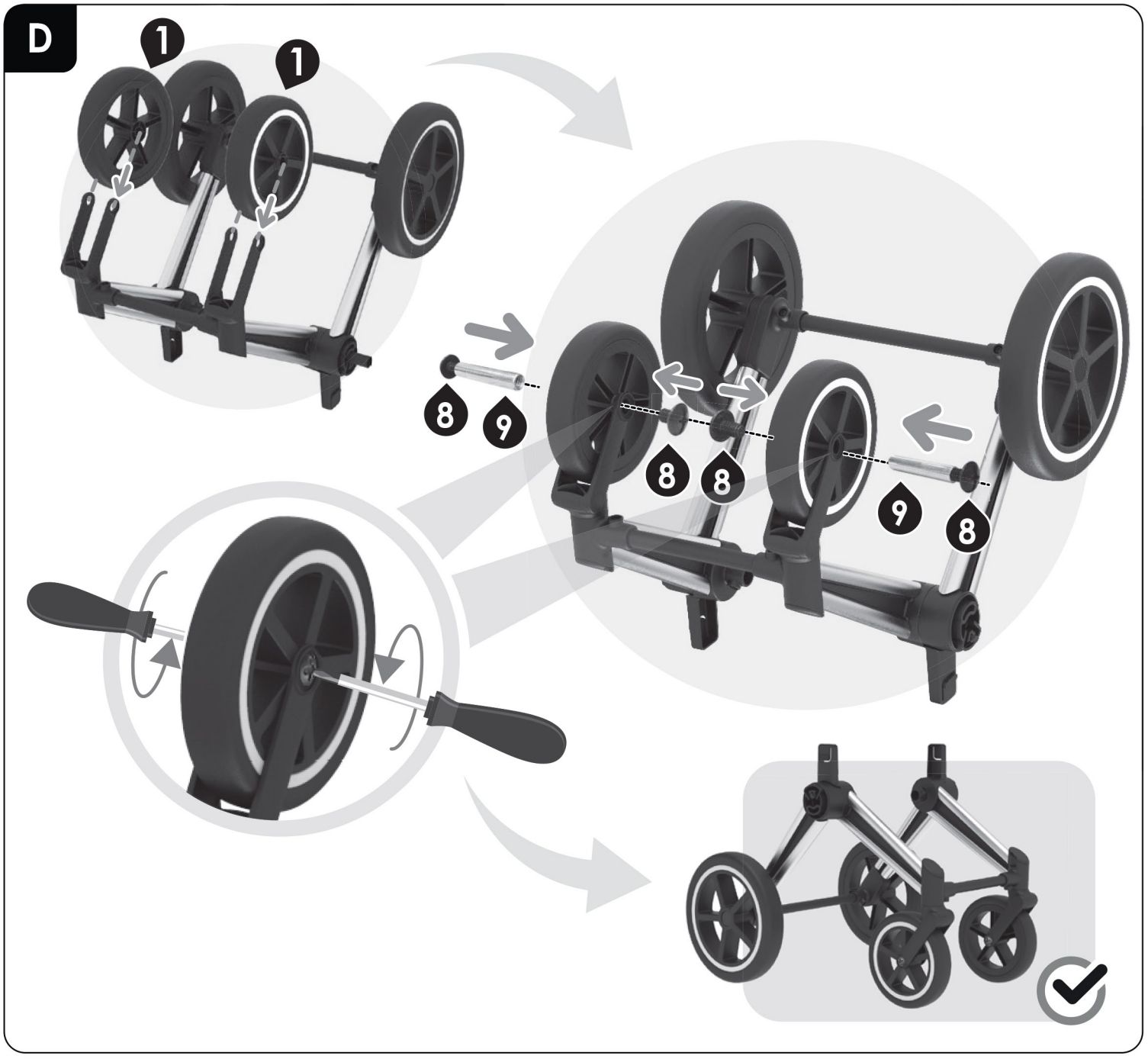
D
1
1
8
9
8
8
9
8


E
10
4
10
!
!

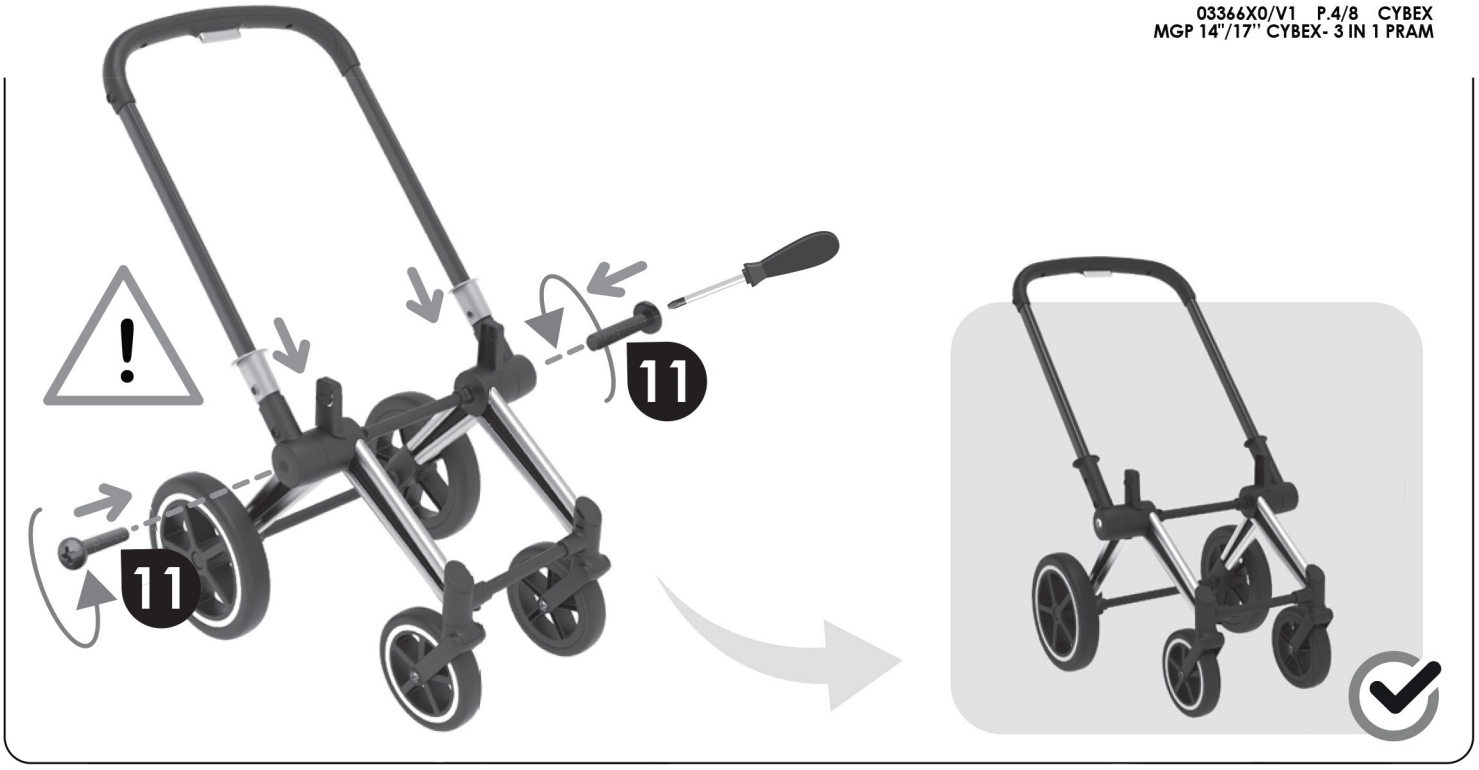

F



G

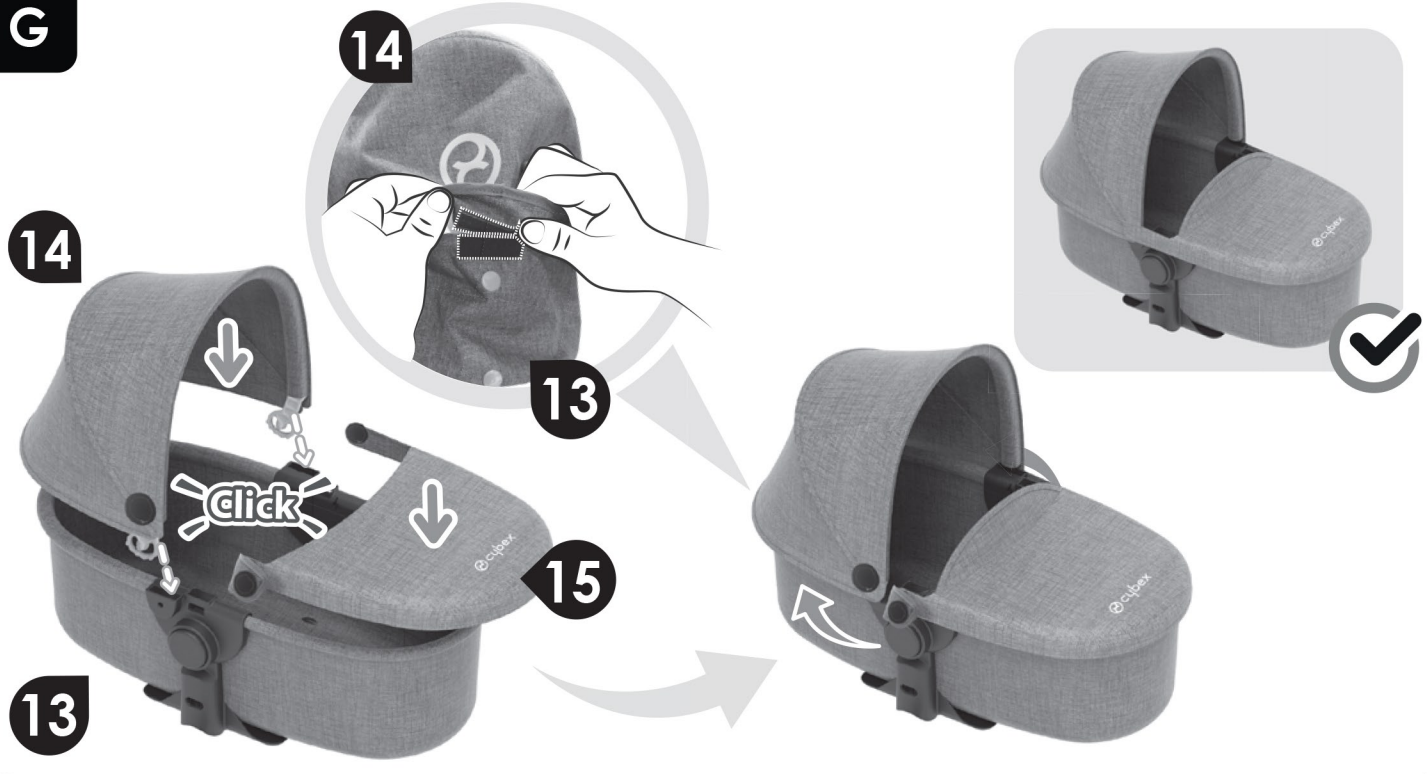

H

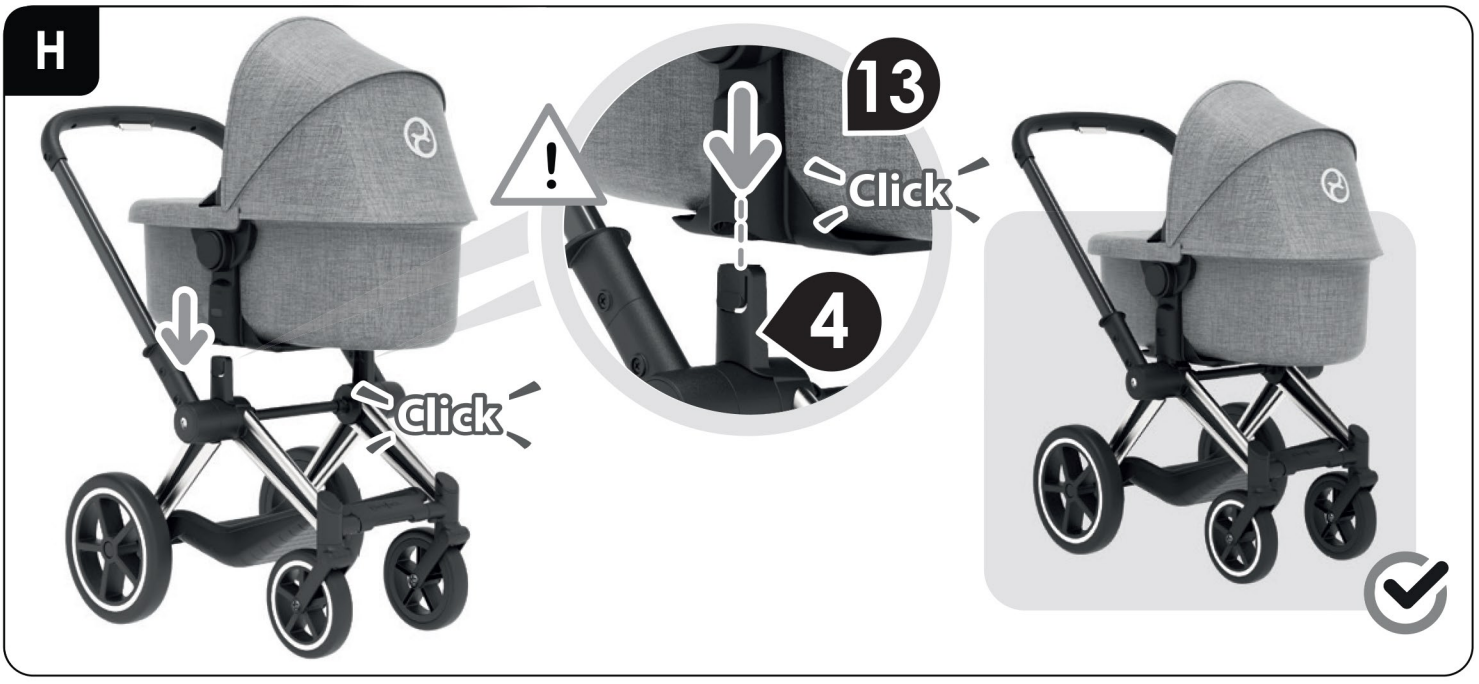
13
Click
4
Click

I

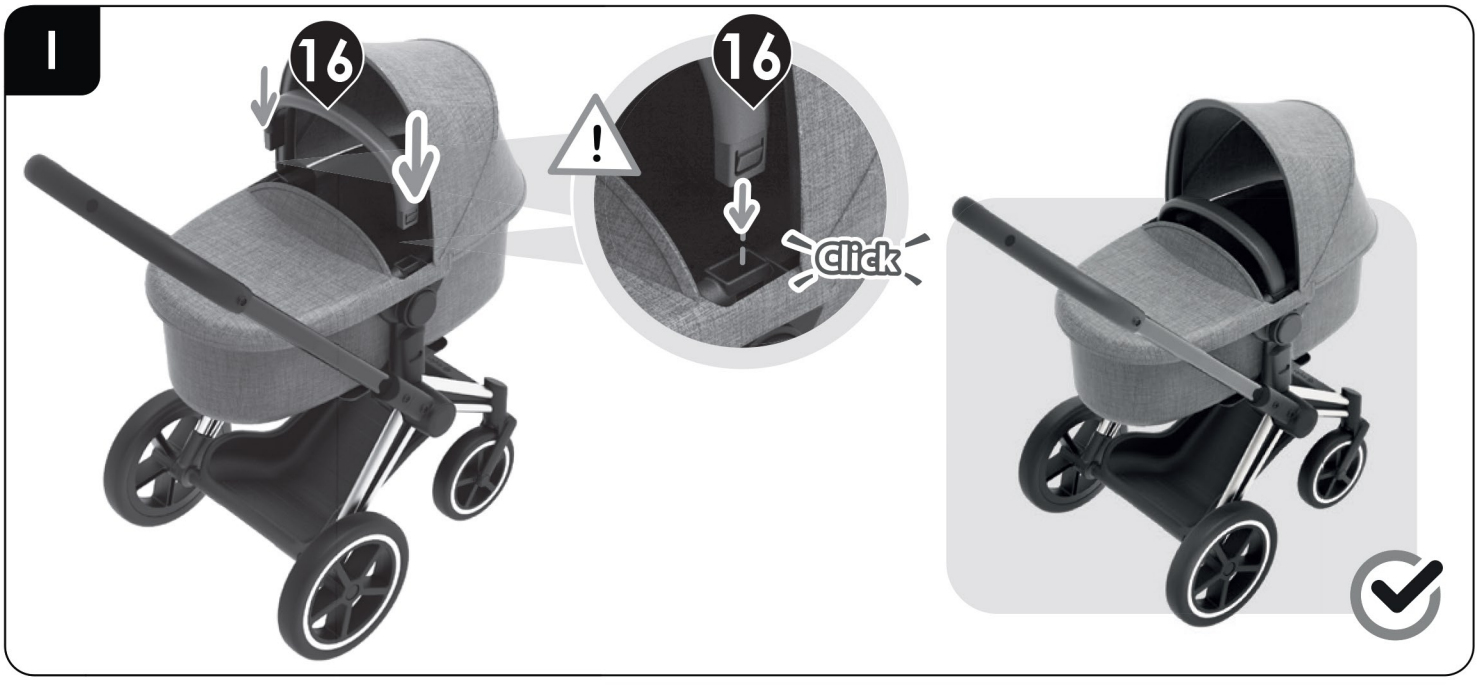
16
16
Click


1
2
3
2
3
70 cm / 27,56 inch
40,5 cm / 15,95 inch
62 cm / 24,40 inch

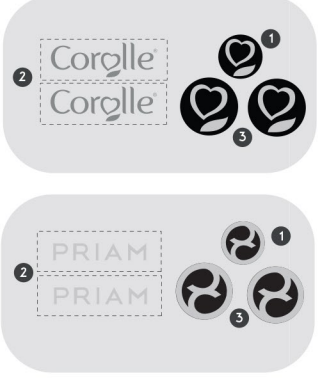
2
Corolle
Corolle
1
3
2
PRIAM
PRIAM
1
3


3 EN 1

HRV • Molimo da sačuvate ove upute radi eventualne prepiske. Upozorenje! Kako biste izbjegli opasnost u pogledu pakiranja (dodaci, plastični omoti, mlaznica za napuhavanje, alati za montažu proizvoda itd.) uklonite sve predmete koji nisu dio igračke. Postavljanje je dozvoljeno isključivo odraslim osobama. Molimo Vas da se pridržavate upute koja se nalazi unutar pakiranja. Proizvod sastavite slijedeći tehničke upute za sastavljanje. Proizvod nije primjeren za držanje djeteta Koristite samo vlažnu krpu. UPOZORENJE! Nikad ne dopustite djetetu da se igra bez nadzora odrasle osobe. UPOZORENJE! Nije namijenjeno djeci mlađoj od 3 godine. Mali dijelovi. Opasnost od gušenja.

SK • Dôležité pokyny na uschovanie. Pozor! Pre zamedzenie rizík spojených s balením (príslušenstvo, umelohmotné obaly, nafukovací nástavec, nástroje na zostavenie výrobku, atď.) odstráňte všetky prvky, ktoré nie sú súčasťou hračky. Hračka určená na montáž zodpovednou dospelou osobou. Prosím dodržujte návod na použitie.Postupujte podľa inštrukcií v poradí určenom technickým návodom. Výrobok nie je určený k tomu, aby ho znášalo dieťa. Použiť výhradne hubku ľahko navlhčenú vodou.UPOZORNENIE! Nikdy nedovoľte deťom hrať sa bez dozoru dospelej osoby. UPOZORNENIE! Nevhodné pre deti do troch rokov. VARNINGahuje malé časti. Nebezpečenstvo udusenia .

BG • Важни указания, които трябва да бъдат запазени. Внимание! За избягване на опасностите свързани с опаковката (ленти, пластмасово фолио , тундщук за надуване, инструменти за сглобяване на продукта. и т.н.), отстранете всички елементи, които не са предназначени за игра. Трябва да се монтира от възрастни отговорни лица. Преди да започнете с монтажа, прочетете добре указанията за експлоатация. Указанията да се спазват съобразно последователността , дадена в техническото описание. Това изделие не е предназначено да побере едно дете.Да се ползва само гъба леко навлажнена с вода. ВНИМАНИЕ ! Не оставяйте никога детето да играе без надзор от възрастен. ПРЕДУПРЕЖДЕНИЕ! неподходящо за деца на възраст под 3 години. Дребни елементи. Опасност от задушаване.

RO • Păstraţi aceste instrucţiuni importante. Atenţie! Pentru a evita pericolele asociate ambalajului (elemente de fixare, folie de plastic, duză de umflare, scule pentru asamblarea produsului, etc...), eliminaţi toate elementele care nu fac parte din jucărie. Jucăria trebuie montată sub supravegherea unui adult responsabil. Citiţi cu atenţie instrucţiunile tehnice înainte de a începe asamblarea. Respectaţi instrucţiunile în ordinea din instrucţiunile tehnice. Produsul nu este conceput pentru a ţine un copil. Utilizaţi numai un burete uşor umezit cu apă. ATENŢIE! Nu lăsaţi niciodată un copil să se joace fără a fi supravegheat de un adult. ATENŢIE! Nepotrivit pentru copiii cu vârsta sub 3 ani. Piese mici. Pericol de sufocare .

UA • Зберігайте цю інструкцію на випадок можливого використання у майбутньому. Увага! Щоб вберегтися від небезпек, пов'язаних з упаковкою (мотузки, пластикова плівка Наконечник для надування, інструменти для збирання продукту. тощо), приберіть всі предмети, що не є іграшками. Іграшка повинна збиратися тільки дорослими. Перед початком збирання уважно прочитайте технічну інструкцію.UA Дотримуйтесь вказівок в порядку, зазначеному в інструкції Іграшка не призначена для дітей віком до 3 років. Небезпека: дрібні деталі! UA Використовуйте лише злегка зволожену губку УВАҐА! Ніколи не залишайте дитину, яка грається, без нагляду дорослих. УВАҐА! Іграшка не призначена для дітей віком до 3 років .Дрібні деталі. Небезпеку проковтнути.

ET • Oluline teave, mis tuleks alles hoida. Hoiatus! Pakendiga (kinnitused, plastist pakkematerjalid, täispuhumise otsak, toote koostamise tööriistad jne) seotud ohtude ennetamiseks eemaldage kõik esemed, mis ei ole mänguasja osad. Mänguasi tuleks kokku panna vastutava täiskasvanu poolt. Enne kokkupanemist lugege tehnilist kasutusjuhendit.Järgida juhiseid tehnilises kasutusjuhendis esitatud järjekorras. See seade ei ole mõeldud lapse hoidmiseks. Kasutada ainult kergelt veega niisutatud nuustikut. HOIATUS! Ärge kunagi lubage lastel mängida ilma täiskasvanu järelevalveta. HOIATUS Ei ole sobiv alla 3-aastastele lastele. Väikesed osad. Kägistamisoht .

LT • Svarbi informacija, kurią būtina išsaugoti. Dėmesio! Kad išvengtumėte pavojų, susijusių su pakuote (priedais, plastiko plėvele, pripūtimo antgaliu, produkto montavimo įrankiais ir pan.), nuimkite visus elementus, kurie nėra žaislo sudėtinė dalis. Žaislą turi sumontuoti atsakingas suaugęs asmuo. Prieš pradėdami montuoti, įdėmiai perskaitykite instrukciją. Laikykitės instrukcijoje pateiktų nurodymų eilės tvarkos.Produktas nesukurtas talpinti vaiką.Naudoti tik kempinėlę, lengvai sudrėkintą vandeniu. DĖMESIO! Niekada neleiskite vaikui žaisti be suaugusiojo priežiūros. DĖMESIO! Netinka vaikams iki 3 metų amžiaus. Mažos dalys. Užspringimo pavojus.

LV • Svarīga informācija saglabāšanai Uzmanību! Lai izvairītos no iespējamiem ar iepakojumu saistītiem riskiem (skavas, plastikāta plēve, uzpūšanas uzgalis, instrumenti izstrādājuma montāžai utt,...), noņemt nost visu, kas nav rotaļlietas sastāvdaļa. Rotaļlietu jāmontē atbildīgajam pieaugušajam. Pirms montāžas uzsākšanas, uzmanīgi izlasīt lietošanas instrukciju.Ievērot lietošanas instrukcijā norādīto montāžas secību.Izstrādājums nav paredzēts, lai turētu bērnu. Izmantot vienīgi viegli samitrinātu sūkli. UZMANĪBU! Neļaut bērniem spēlēties bez pieaugušo uzraudzības. UZMANĪBU! Nav piemērots bērniem, kas nav sasnieguši 3 gadu vecumu. Nelielas sastāvdaļas. Elpas trūkuma risks.

AR •

تحذير! لإزالة المخاطر المتعلقة بالتغليف (الملحقات والغلاف البلاستيكي، إلى آخره) قم بالتخلص من جميع العناصر التي لا تعتبر جزءًا من اللعبة.

التعليمات الهامة المطلوب الاحتفاظ بها.

يجب أن يقوم بتجميع هذه اللعبة شخص بالغ مسئول
قل أن تبدأ تجميع اللعبة اقرأ بعناية التعليمات.
اتبع التعليمات حسب الترتيب الذي ورد في النشرة الفنية

هذا المنتج غير مصمم لاستقبال الأطفال
استعمل فقط إسفنجة مرطبة قليلا بالماء.
تحذير! لا تسمح قط للطفل باللعب بدون إشراف شخص بالغ.
ممنوع استعماله من قبل الأطفال دون الثالثة خطر الإختناق
مكونات صغيرة.قد تسبب خطر الاختناق.



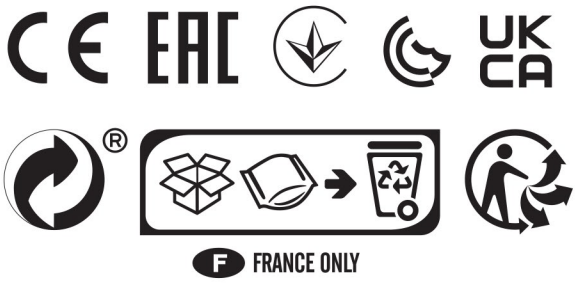

Service après vente/ After sales service: www.corolle.com