ThinkCentre M70a/M90a

Setup Guide

Guide de configuration
Einrichtungsanleitung
Guida di configurazione
Installatiegids
Manual de Configuração

Lenovo

For Barcode Position Only

Printed in China
PN: SP40M14916

Initial Setup

Configuration initiale I Erstkonfiguration I Configurazione iniziale I Eerste installatie I Configuração inicial



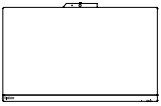

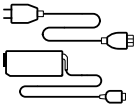



* 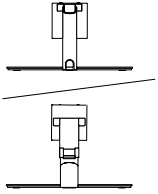

* 

* 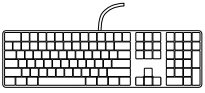

* For selected models I Sur certains modèles I Für ausgewählte Modelle I Per alcuni modelli I Voor bepaalde modellen I Em modelos selecionados

1

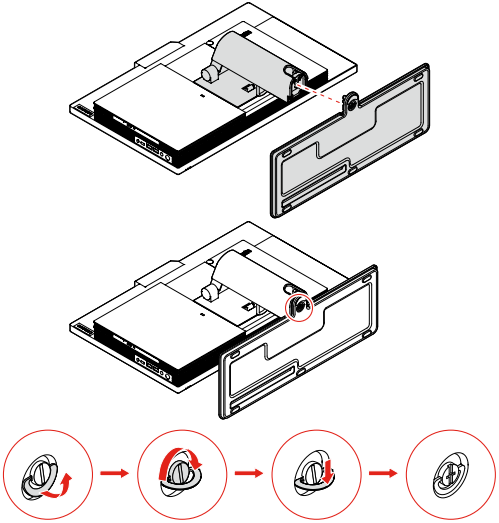

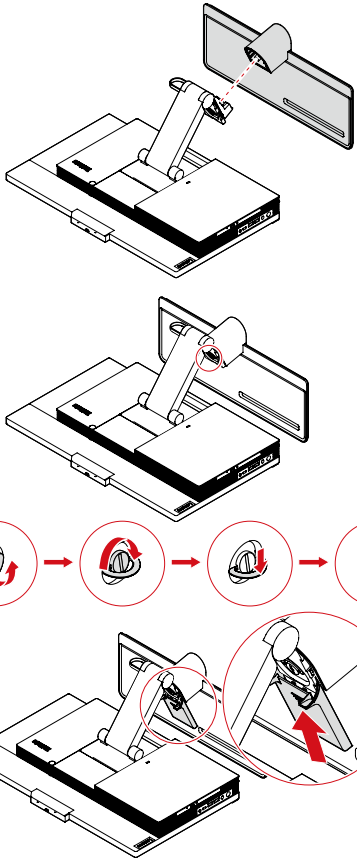

2

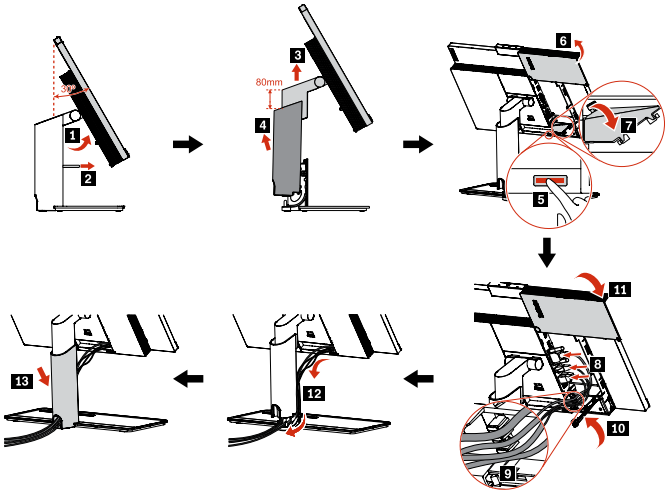

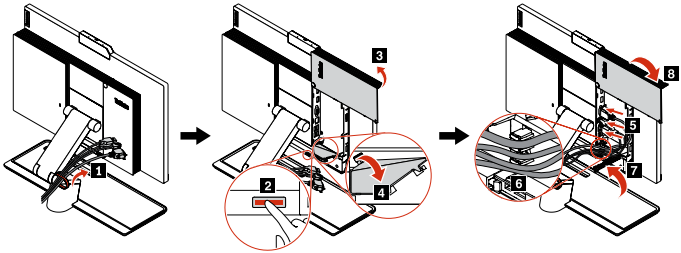

3

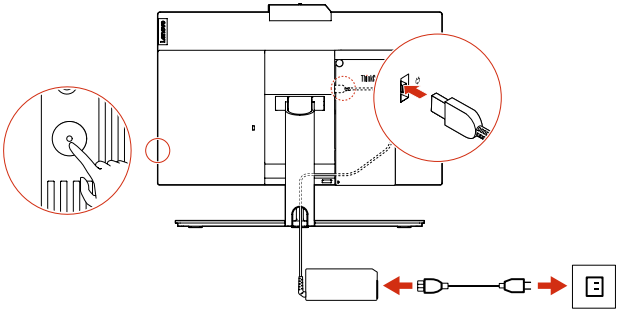

Overview

Présentation I Überblick I Panoramica I Overzicht I Descrição geral

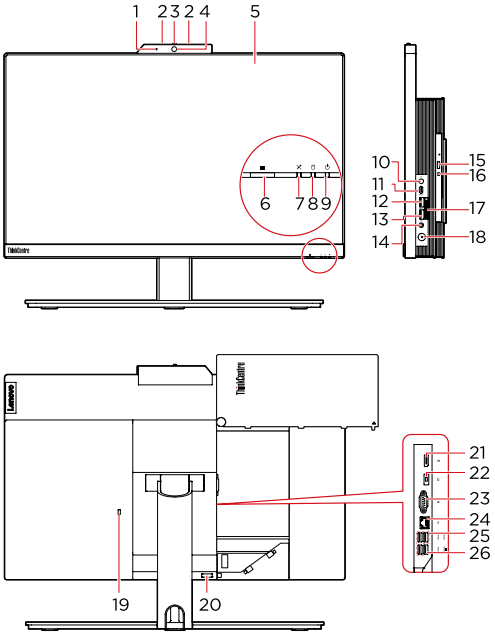

* 1. Integrated camera activity indicator
* 2. Microphones
* 3. Integrated camera or IR camera shield
* 4. Integrated camera or IR camera
* 5. Multi-touch screen
* 6. E-privacy button
* 7. Microphone mute/unmute indicator
8. Storage drive activity indicator
9. System status indicator
* 10. Microphone mute/unmute control
11. USB-C™ connector (USB 3.2 Gen 1)
12. USB 3.2 connector Gen 2
13. USB 3.2 connectors Gen 2 (M90a) or USB 3.2 connector Gen 1 (M70a)
14. Headset connector
* 15. Optical drive eject/close button
* 16. Optical drive activity indicator
* 17. SD-card slot
18. Power button
19. Security-lock slot
20. Cable cover eject button
21. DisplayPort® 1.2 out connector
22. Power cord connector
* 23. Serial connector
24. Ethernet connector
25. USB 3.2 connectors Gen 1 (3)
26. USB 3.2 connector Gen 1 (with keyboard smart power on feature)

Read the statement on USB transfer rate in the *User Guide*. Refer to the *Safety and Warranty Guide* for accessing the *User Guide*.

* 1. Voyant d'activité de la caméra intégrée
* 2. Microphones
* 3. Dispositif de protection de la caméra intégrée ou de la caméra infrarouge
* 4. Caméra intégrée ou caméra infrarouge
* 5. Écran tactile multipoint
* 6. Bouton d'E-confidentialité
* 7. Voyant de coupure du micro
8. Voyant d'activité de l'unité de stockage
9. Voyant d'état du système
* 10. Bouton de coupure du microphone
11. Connecteur USB-C™ (USB 3.2 Gen 1)
12. Connecteur USB 3.2 Gen 2
13. Connecteurs USB 3.2 Gen 2 (M90a) ou connecteur USB 3.2 Gen 1 (M70a)
14. Connecteur de casque
* 15. Bouton d'éjection/de fermeture de l'unité de disque optique
* 16. Voyant d'activité du disque optique
* 17. Logement pour carte SD
18. Bouton d'alimentation
19. Prise de sécurité
20. Bouton d'éjection du cache du câble
21. Connecteur de sortie DisplayPort® 1.2
22. Connecteur de cordon d'alimentation
* 23. Connecteur série
24. Connecteur Ethernet
25. Connecteurs USB 3.2 Gen 1 (3)
26. Connecteur USB 3.2 Gen 1 (avec fonction de mise sous tension intelligente depuis le clavier)

Lire la déclaration sur le taux de transfert USB dans le *Guide d'utilisation*. Consulter les *Consignes de sécurité et déclaration de garantie* pour accéder au *Guide d'utilisation*.

* For selected models I Sur certains modèles I Für ausgewählte Modelle I Per alcuni modelli I Voor bepaalde modellen I Em modelos selecionados

* 1. Integrierte Kamerabetriebsanzeige
* 2. Mikrofone
* 3. Abdeckung für integrierte Kamera oder IR-Kamera
* 4. Integrierte Kamera oder IR-Kamera
* 5. Multitouchscreen
* 6. E-Datenschutz-Taste
* 7. Anzeige für aktivierte/deaktivierte Stummschaltung des Mikrofons
8. Speicherlaufwerk-Aktivitätsanzeige
9. Systemstatusanzeige
* 10. Regler zum Stummschalten/Aufheben der Stummschaltung des Mikrofons
11. USB-C™-Anschluss (USB 3.2 Gen 1)
12. USB 3.2-Anschluss Gen 2
13. USB 3.2-Anschlüsse Gen 2 (M90a) oder USB 3.2-Anschluss Gen 1 (M70a)
14. Headset-Anschluss
* 15. Entnahme-/Schließentaste des optischen Laufwerks
* 16. Betriebsanzeige des optischen Laufwerks
* 17. SD-Kartensteckplatz
18. Betriebsspannungsschalter
19. Schlitz für Sicherheitsschloss
20. Entnahmetaste für Kabelabdeckung
21. DisplayPort® 1.2-Ausgangsanschluss
22. Netzkabelanschluss
* 23. Serieller Anschluss
24. Ethernet-Anschluss
25. USB 3.2-Anschlüsse Gen 1 (3)
26. USB 3.2-Anschluss Gen 1 (mit intelligenter Power-On-Funktion für Tastatur)

Lesen Sie den Hinweis zur USB-Übertragungsrate im *Benutzerhandbuch*. Informationen zum Zugriff auf das *Benutzerhandbuch* finden Sie im *Handbuch Sicherheit und Garantie*.

* 1. Indicatore di attività della fotocamera integrata
* 2. Microfoni
* 3. Protezione fotocamera integrata o fotocamera IR
* 4. Fotocamera integrata o fotocamera IR
* 5. Schermo multitouch
* 6. Pulsante E-privacy
* 7. Indicatore di attivazione/disattivazione microfono
8. Indicatore di attività dell'unità di memorizzazione
9. Indicatore di stato del sistema
* 10. Controllo di attivazione/disattivazione del microfono
11. Connettore USB-C™ (USB 3.2 Gen 1)
12. Connettore USB 3.2 Gen 2
13. Connettori USB 3.2 Gen 2 (M90a) o connettore USB 3.2 Gen 1 (M70a)
14. Connettore per auricolari
* 15. Pulsante di espulsione/chiusura dell'unità ottica
* 16. Indicatore di attività dell'unità ottica
* 17. Slot per schede SD
18. Pulsante di alimentazione
19. Slot del blocco di sicurezza
20. Pulsante di espulsione copertura cavi
21. Connettore DisplayPort® 1.2 in uscita
22. Connettore cavo di alimentazione
* 23. Connettore seriale
24. Connettore Ethernet
25. Connettori USB 3.2 Gen 1 (3)
26. Connettore USB 3.2 Gen 1 (con funzione di accensione intelligente dalla tastiera)

Leggere le informazioni sulla velocità di trasferimento USB nella *Guida per l'utente*. Fare riferimento alla *Guida in materia di sicurezza e garanzia* per accedere alla *Guida per l'utente*.

* For selected models I Sur certains modèles I Für ausgewählte Modelle I Per alcuni modelli I Voor bepaalde modellen I Em modelos selecionados

* 1. Geïntegreerd camera-lampje voor activiteit
* 2. Microfoons
* 3. Ingebouwde camera of IR-cameraschild
* 4. Ingebouwde camera of IR-camera
* 5. Multitouch-scherm
* 6. E-privacy-knop
* 7. Indicatielampje voor geluid microfoon uit/aan
8. Activiteitslampje voor opslagstation
9. Systeemstatuslampje
* 10. Knop geluid microfoon aan/uit
11. USB-C™-aansluiting (USB 3.2 Gen 1)
12. USB 3.2 Gen 2-aansluiting
13. USB 3.2 Gen 2-aansluiting (M90a) of USB 3.2 Gen 1-aansluiting (M70a)
14. Headsetaansluiting
* 15. Uitwerpknop van optisch station
* 16. Activiteitslampje voor optisch station
* 17. SD-kaartsleuf
18. Aan/uit-knop
19. Beveiligingsslot
20. Uitwerpknop kabelafdekking
21. DisplayPort® 1.2-OUT-aansluiting
22. Aansluiting voor netsnoer
* 23. Seriële aansluiting
24. Ethernet-aansluiting
25. USB 3.2 Gen 1-aansluiting (3)
26. USB 3.1 Gen 1-aansluiting (met Smart Power On-functie voor toetsenbord)

Lees de verklaring over de USB-overdrachtssnelheid in de *Gebruikershandleiding*. Raadpleeg de *Handleiding veiligheid en garantie* voor toegang tot de *Gebruikershandleiding*.

* 1. Indicador de atividade da câmara integrada
* 2. Microfones
* 3. Câmara integrada ou proteção da câmara de IV
* 4. Câmara integrada ou câmara de IV
* 5. Ecrã multitoque
* 6. Botão E-privacy
* 7. Indicador de microfone sem/com som
8. Indicador de atividade da unidade de armazenamento
9. Indicador de estado do sistema
* 10. Controlo de microfone com/sem som
11. Conector USB-C™ (USB 3.2 Gen 1)
12. Conector USB 3.2 Gen 2
13. Conectores USB 3.2 Gen 2 (M90a) ou conector USB 3.2 Gen 1 (M70a)
14. Conector de auscultadores
* 15. Botão ejetar/fechar da unidade ótica
* 16. Indicador de atividade da unidade ótica
* 17. Ranhura para cartões SD
18. Botão para ligar/desligar
19. Ranhura de bloqueio para segurança
20. Botão de ejeção da cobertura do cabo
21. Conector de saída DisplayPort® 1.2
22. Conector do cabo de alimentação
* 23. Conector série
24. Conector Ethernet
25. Conectores USB 3.2 Gen 1 (3)
26. Conector USB 3.2 Gen 1 (com função de ligação inteligente do teclado)

Leia a declaração relativa à velocidade de transferência USB no *Manual do Utilizador*. Consulte o *Manual de Segurança e Garantia* para aceder ao *Manual do Utilizador*.

* For selected models I Sur certains modèles I Für ausgewählte Modelle I Per alcuni modelli I Voor bepaalde modellen I Em modelos selecionados

Customer Replaceable Units (CRUs)

Unités remplaçables par l'utilisateur (CRU) | CRUs (Customer Replaceable Units - durch den Kunden austauschbare Funktionseinheiten) | Customer Replaceable Unit (CRU) | Customer Replaceable Units (CRU's) | Unidades Substituíveis pelo Cliente (CRUs, Customer Replaceable Units)

- * • Computer stand
- * • Computer stand base
- * • Keyboard
- • Memory module
- * • Mouse
- * • M.2 solid-state drive
- * • Optical drive
- * • Optical drive holder
- • Power adapter
- • Power cord
- • Rear cover
- • System board shield
- * • Storage drive
- • Storage drive bracket
- • VESA® mount bracket
- • VESA mount bracket cover

Refer to the *User Guide* for CRU definition.

- * • Socle de l'ordinateur
- * • Base du socle de l'ordinateur
- * • Clavier
- • Module de mémoire
- * • Souris
- * • Disque SSD M.2
- * • Unité de disque optique
- * • Support du disque optique
- • Boîtier d'alimentation
- • Cordon d'alimentation
- • Carter arrière
- • Dispositif de protection de la carte mère
- * • Unité de stockage
- • Support de l'unité de stockage
- • Support de montage VESA®
- • Protection du support de montage VESA

Reportez-vous au *guide d'utilisation* pour la définition des CRU.

- * • Computerstandfuß
- * • Computerstandfuß
- * • Tastatur
- • Speichermodul
- * • Maus
- * • M.2 Solid-State-Laufwerk
- * • Optisches Laufwerk
- * • Halter für optisches Laufwerk
- • Netzteil
- • Netzkabel
- • Hintere Abdeckung
- • Systemplatinenabdeckung
- * • Speicherlaufwerk
- • Halterung für Speicherlaufwerk
- • VESA®-Halterung
- • Abdeckung der VESA-Halterung

Eine Definition der CRU finden Sie im *Benutzerhandbuch*.

- * • Supporto del computer
- * • Base del supporto del computer
- * • Tastiera
- • Modulo di memoria
- * • Mouse
- * • Unità SSD M.2
- * • Unità ottica
- * • Alloggiamento unità ottica
- • Adattatore di alimentazione
- • Cavo di alimentazione
- • Copertura posteriore
- • Schermo della scheda di sistema
- * • Unità di memorizzazione
- • Staffa dell'unità di memorizzazione
- • Staffa di montaggio VESA®
- • Copertura staffa di montaggio VESA

Per la definizione di CRU, consultare la *guida per l'utente*.

* For selected models I Sur certains modèles I Für ausgewählte Modelle I Per alcuni modelli I Voor bepaalde modellen I Em modelos selecionados

* • Computersteun
* • Voet van computerstandaard
* • Toetsenbord
  • Geheugenmodule
* • Muis
* • M.2 SSD-station
* • Optisch station
* • Houder voor optisch station
  • Voedingsadapter
  • Netsnoer
  • Achterklep
  • Systeemplaatbescherming
* • Opslagstation
  • Beugel voor opslagstation
  • VESA®-montagebeugel
  • Afdekking voor VESA-montagebeugel

Raadpleeg de *gebruikershandleiding* voor de definitie van CRU.

* • Suporte de computador
* • Base do suporte do computado
* • Teclado
  • Módulo de memória
* • Rato
* • Disco de memória sólida M.2
* • Unidade ótica
* • Suporte de unidade ótica
  • Transformador
  • Cabo de alimentação
  • Cobertura posterior
  • Proteção da placa de sistema
* • Unidade de armazenamento
  • Suporte da unidade de armazenamento
  • Suporte de montagem VESA®
  • Cobertura do suporte de montagem VESA

Consulte o *Manual do Utilizador* para conhecer a definição de CRU.

* For selected models I Sur certains modèles I Für ausgewählte Modelle I Per alcuni modelli I Voor bepaalde modellen I Em modelos selecionados

Additional information

Informations complémentaires I Zusätzliche Informationen I Informazioni aggiuntive I Aanvullende informatie I Informações adicionais

European Union (EU) / United Kingdom (UK) — Radio Equipment Compliance

Hereby, Lenovo declares that the radio equipment type ThinkCentre M70a/M90a is in compliance with Directive 2014/53/EU, as well as UK Radio Equipment Regulations SI 2017 No. 1206.

The full text of the system declarations of conformity are available at:
https://www.lenovo.com/us/en/compliance/eu-doc for EU and
https://www.lenovo.com/us/en/compliance/uk-doc for UK.

This radio equipment operates with the following frequency bands and maximum radio-frequency power:

Technology	Frequency band [MHz]	Maximum transmit power
WLAN 802.11b/g/n/ax	2400 - 2483.5	< 20 dBm
WLAN 802.11a/n/ac/ax	5150 - 5725	< 23 dBm
WLAN 802.11a/n/ac/ax	5725 - 5875	< 13.98 dBm
Bluetooth BR/EDR/LE	2400 - 2483.5	< 20 dBm

Usage of this device is limited to indoor use in the WLAN band 5150 – 5350 MHz.

Tip-over hazard prevention notice (for ThinkCentre M90a with E-privacy or full function monitor stand)

This equipment is not suitable for use in locations where children are likely to be present, avoid hurting your child when machine falling down.

Union européenne / Royaume-Uni - Conformité à la directive concernant l'équipement radio

Lenovo déclare par la présente que la catégorie d'équipement radio de type ThinkCentre M70a/M90a est conforme à la Directive 2014/53/EU ainsi qu'à la réglementation SI 2017 n° 1206 relative à l'équipement radio au Royaume-Uni.

Le texte complet des déclarations européennes de conformité du système sont disponibles à l'adresse suivante :
https://www.lenovo.com/us/en/compliance/eu-doc pour l'UE et
https://www.lenovo.com/us/en/compliance/uk-doc pour le Royaume-Uni.

Cet équipement radio utilise les bandes de fréquences suivantes et une alimentation à haute fréquence maximum :

Technologie	Bande de fréquence [MHz]	Niveau de puissance de transmission maximal
WLAN 802.11b/g/n/ax	2 400 - 2 483,5	< 20 dBm
WLAN 802.11a/n/ac/ax	5 150 - 5 725	< 23 dBm
WLAN 802.11a/n/ac/ax	5 725 - 5 875	< 13,98 dBm
Bluetooth BR/EDR/LE	2 400 - 2 483,5	< 20 dBm

Ce périphérique ne peut être utilisé qu'à l'intérieur, dans la bande de fréquences WLAN de 5 150 à 5 350 MHz.

Avis de prévention relatif au risque de basculement (pour ThinkCentre M90a avec E-confidentialité ou socle d'écran aux fonctions complètes)

Cet équipement ne doit pas être utilisé dans des lieux où les enfants sont susceptibles d'être présents, veillez à ne pas blesser votre enfant en cas de chute du système.

Europäische Union (EU) / Vereinigtes Königreich (UK) – Erfüllung der Funkanlagen-Richtlinie

Lenovo erklärt hiermit, dass das Funkgerät vom Typ ThinkCentre M70a/M90a der EU-Richtlinie 2014/53/EU und der UK-Funkanlagen-Richtlinie SI 2017/1206 entspricht.

Der vollständige Wortlaut der Konformitätserklärungen für das System ist verfügbar unter:

https://www.lenovo.com/us/en/compliance/eu-doc für die EU und

https://www.lenovo.com/us/en/compliance/uk-doc für UK.

Dieses Funkgerät arbeitet mit den folgenden Frequenzbändern und der folgenden maximalen HF-Leistung:

Technologie	Frequenzband [MHz]	Maximale Übertragungsleistung
WLAN 802.11b/g/n/ax	2.400 - 2.483,5	< 20 dBm
WLAN 802.11a/n/ac/ax	5.150 - 5.725	< 23 dBm
WLAN 802.11a/n/ac/ax	5.725 - 5.875	< 13,98 dBm
Bluetooth BR/EDR/LE	2.400 - 2.483,5	< 20 dBm

Die Verwendung dieser Einheit ist im Innenbereich auf das Frequenzband von 5.150 bis 5.350 MHz beschränkt.

Umkippen des Computers vermeiden (für ThinkCentre M90a mit E-Privacy oder mit einem mit allen Funktionen ausgestatteten Bildschirmständer)

Dieses Gerät eignet sich nicht für den Gebrauch an Orten, an denen möglicherweise Kinder anwesend sind. Wenn das Gerät herunterfällt, kann das Kind verletzt werden.

Conformità alla direttiva sulle apparecchiature radio per l'Unione Europea (UE) / il Regno Unito (UK)

Con la presente documentazione, Lenovo dichiara che il tipo di apparecchiatura radio ThinkCentre M70a/M90a è conforme alla direttiva 2014/53/UE e alle normative per le apparecchiature radio del Regno Unito, decreto ministeriale n. 1206 del 2017.

Il testo integrale delle dichiarazioni di conformità del sistema è disponibile all'indirizzo:

https://www.lenovo.com/us/en/compliance/eu-doc per l'Unione Europea e
https://www.lenovo.com/us/en/compliance/uk-doc per il Regno Unito.

Questa apparecchiatura radio funziona con le seguenti bande di frequenza e di alimentazione a radiofrequenza massime:

Tecnologia	Banda di frequenza [MHz]	Potenza di trasmissione massima
WLAN 802.11b/g/n/ax	2.400 - 2.483,5	< 20 dBm
WLAN 802.11a/n/ac/ax	5.150 - 5.725	< 23 dBm
WLAN 802.11a/n/ac/ax	5.725 - 5.875	< 13,98 dBm
Bluetooth BR/EDR/LE	2.400 - 2.483,5	< 20 dBm

L'utilizzo di questo dispositivo è limitato ad ambienti chiusi in banda WLAN compresa 5.150 e 5.350 MHz.

Avviso sulla prevenzione dei rischi (per ThinkCentre M90a con E-privacy o supporto completo del monitor)

Questa apparecchiatura non è adatta all'uso in luoghi in cui è probabile la presenza di bambini, per evitare di ferirli quando la macchina cade.

Europese Unie (EU) / Verenigd Koninkrijk (VK) — Naleving van richtlijnen voor radioapparatuur

Hierbij verklaart Lenovo dat de radioapparatuur van het type ThinkCentre M70a/M90a voldoet aan Richtlijn 2014/53/EU en aan de Britse regelgeving inzake radioapparatuur SI 2017 No. 1206.

De volledige tekst van de verklaringen van conformiteit van het systeem is beschikbaar op:

https://www.lenovo.com/us/en/compliance/eu-doc voor EU en
https://www.lenovo.com/us/en/compliance/uk-doc voor VK.

Deze radioapparatuur werkt met de volgende frequentiebanden en maximaal radiofrequentievermogen:

Technologie	Frequentieband [MHz]	Maximaal zendvermogen
WLAN 802.11b/g/n/ax	2400 - 2483,5	< 20 dBm
WLAN 802.11a/n/ac/ax	5150 - 5725	< 23 dBm
WLAN 802.11a/n/ac/ax	5725 - 5875	< 13,98 dBm
Bluetooth BR/EDR/LE	2400 - 2483,5	< 20 dBm

Gebruik van dit apparaat is beperkt tot gebruik binnenshuis in de WLAN-band van 5150 tot 5350 MHz.

Tip over de kennisgeving van de gevaarpreventie (voor ThinkCentre M90a met E-privacy of beeldschermsteun met volledige opties)

Deze apparatuur is niet geschikt voor gebruik op locaties waar kinderen aanwezig kunnen zijn, zodat voorkomen wordt dat uw kind gewond raakt als het apparaat valt.

União Europeia (UE) / Reino Unido (RU) — Conformidade com o Equipamento de Rádio

Pelo presente, a Lenovo declara que os tipos de equipamento de rádio ThinkCentre M70a/M90a estão em conformidade com a Diretiva 2014/53/UE, bem como com os Regulamentos

sobre Equipamento de Rádio do Reino Unido SI 2017 N.º 1206.

O texto integral das declarações de conformidade do sistema está disponível em:

https://www.lenovo.com/us/en/compliance/eu-doc para a UE e
https://www.lenovo.com/us/en/compliance/uk-doc para o Reino Unido.

Este equipamento de rádio funciona com as seguintes bandas de frequência e potência de radiofrequência máxima:

Tecnologia	Banda de frequência [MHz]	Energia máxima transmitida
WLAN 802.11b/g/n/ax	2400 - 2483,5	< 20 dBm
WLAN 802.11a/n/ac/ax	5150 - 5725	< 23 dBm
WLAN 802.11a/n/ac/ax	5725 - 5875	< 13,98 dBm
Bluetooth BR/EDR/LE	2400 - 2483,5	< 20 dBm

A utilização deste dispositivo é limitada à utilização no interior na banda WLAN 5150 - 5350 MHz.

Aviso de prevenção de risco de queda (para ThinkCentre M90a com suporte do computador E-privacy ou de função completa)

Este equipamento não é adequado para ser utilizado em locais onde possam estar presentes crianças, para não ferir a criança quando a máquina cair.

LENOVO, LENOVO logo, THINKCENTRE, and THINKCENTRE logo are trademarks of Lenovo. DisplayPort is a trademark of the Video Electronics Standards Association. USB-C is a registered trademark of USB Implementers Forum. All other trademarks are the property of their respective owners. © 2021 Lenovo.

E-manual

Manuel électronique | E-Handbuch | Manuale elettronico | E-handleiding | Manual eletrónico

Third Edition (June 2021)

© Copyright Lenovo 2021.

LIMITED AND RESTRICTED RIGHTS NOTICE: If data or software is delivered pursuant to a General Services Administration “GSA” contract, use, reproduction, or disclosure is subject to restrictions set forth in Contract No. GS-35F-05925.

Reduce I Reuse I Recycle