Digital Projector
Installation Guide

Installation Projector | LU9255

數位投影機安裝指南
数码投影机安装指南
Guide d'installation du projecteur numérique
Digitalprojektor Installationsanleitung
Guida all'installazione del proiettore digitale
Руководство по установке цифрового проектора
디지털 프로젝터 설치 안내서
デジタルプロジェクタインストールガイド

English

Table of Contents

Notice 2
- Notice on laser 2
- Cooling notice 3

Product information 5
- Packing content 5
- Specification 5
- Terminals 6
- Remote control 7

Installation 9
- Installing removing the optional lens 9
- Lens 11
- Projection table 11
- Lens shift range 13
- LED indicator 15

Projector dimension 18

Ceilling mount installation diagram 19
- Size and angle adjustment 19

Lens dimension 20

RS232 command control 21
- RS232 pin assignment 21
- RS232 serial port with a crossover cable 21
- PJLink 29

Please visit below website for latest version of User Manual / Installation Guide.
http://business-display.benq.com/

V1.00

Notice

Notice on laser



This symbol indicates that there is a potential hazard of eye exposure to laser radiation unless the instructions are closely followed.

• Laser class



(for USA) This Laser Product is designated as Class 3R during all procedures of operation and complies with IEC/EN 60825-1:2007.
(for WW) This Laser Product is designated as Class 1 during all procedures of operation and complies with IEC/EN 60825-1:2014.



LASER LIGHT - AVOID DIRECT EYE EXPOSURE.
Do not point laser or allow laser light to be directed or reflected toward other people or reflective objects.
Direct or scattered light can be hazardous to eyes and skin.
There is a potential hazard of eye exposure to laser radiation if the included instructions are not followed.
Caution – use of controls or adjustments or performance of procedures other than those specified herein may result in hazardous radiation exposure.

• Laser parameters

Wavelength	450nm - 460nm (Blue)
Mode of operation	Pulsed, due to frame rate
Pulse width	1.34ms
Pulse repetition rate	120Hz
Maximum laser energy	0.698mJ
Total internal power	>100w
Apparent source size	>10mm, at lens stop
Divergence	>100 mili Radian

• Laser light instruction



Cooling notice

Allow at least 50 cm (19.7 inch) for clearance around the exhaust vent. Make sure no objects block air input within 30 cm (11.8 inch).
Keep the outlet at least 1 m away from the inlets of other projectors.

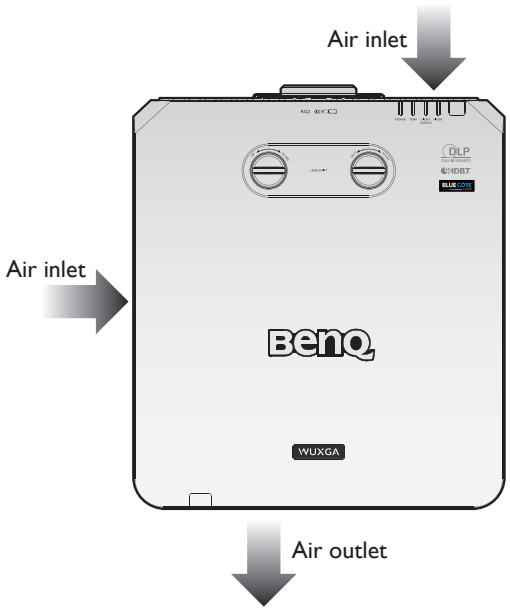

- The projector can be installed at any angle.

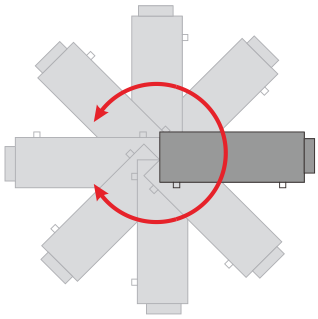

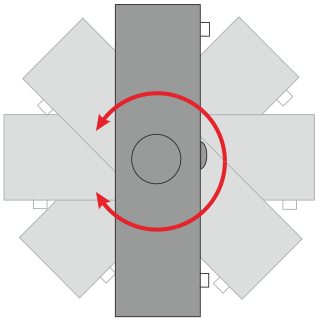

- Allow at least 50 cm of clearance around the exhaust vent.

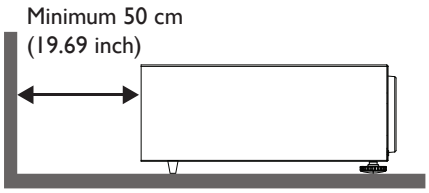

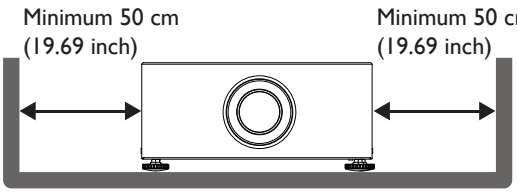

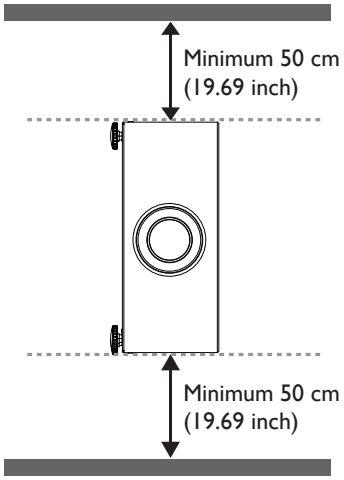

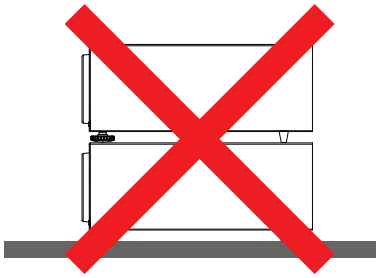

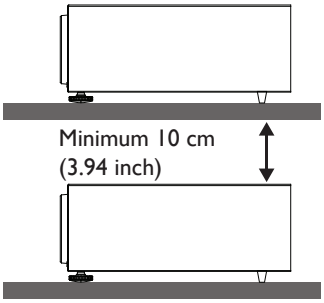

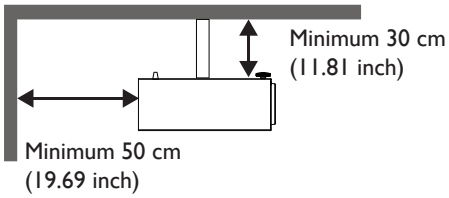

- Ensure that the air intake vents do not recycle hot air from the exhaust vent.
- When operating in an enclosed space, make sure that the surrounding air temperature does not exceed the projector's operating temperature and that the air intake and exhaust vents are unobstructed.

All enclosures should pass a certified thermal evaluation to ensure that the projector does not recycle exhaust air. Recycling exhaust air may cause the projector to shutdown even if the ambient temperature is within the acceptable operating temperature range.

Product information

Packing content

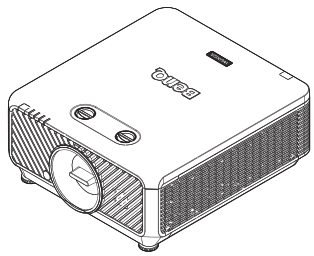
Projector with anti-dust cap


Remote control


Batteries

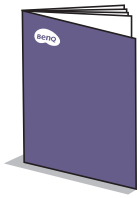
Installation Guide

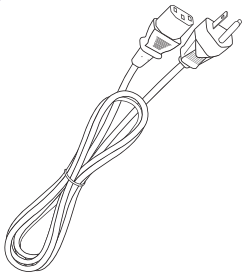
Power cable

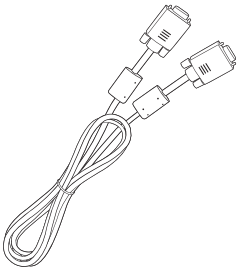
VGA cable

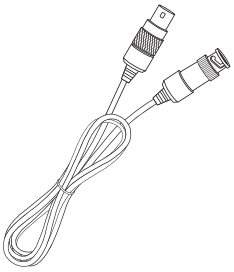
3pin VESA to BNC Cable

Specification

	LU9255
Projection system	DLP Single 0.67 WUXGA DMD Chip
Native resolution	1920*1200 pixels, 16:10
Light source	Laser diodes
Power consumption	1000Watts (Normal mode)/ 800Watts (Eco mode)
Dimension	525 x 216 x 470 mm
Weight	24 kg (without lens)

Note:

- The brightness is supplied by standard lens, the value will depends on lenses.
- The brightness output will vary depending on each units and actual usage.
- Please find the latest user's manual on the local website.

Terminals

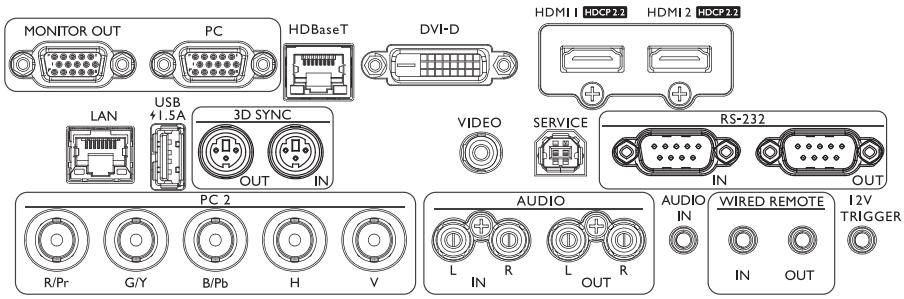

MONITOR OUT
Connection to other display equipment for concurrent playback display.
HDBaseT
Connect an Ethernet cable (Cat5/Cat6) from HDBaseT transmitter with high-definition video (HD), RS232 control and LAN control.
HDMI 1
Connection to HDMI source.
LAN
For connection to RJ45 Cat5/Cat6 Ethernet cable to control the projector through a network.
3D SYNC OUT
Connection to 3D IR sync signal transmitter.
VIDEO
Connection to a video source.
RS-232 IN
Standard 9-pin D-sub interface for connection to PC control system and projector maintenance.
PC 2 (R/Pr, G/Y, B/Pb, H, V)
Connection to RGB or YPbPr/YCbCr output signal with BNC type input terminal.
AUDIO OUT (L/R)
Connection to a speaker or headset.
WIRED REMOTE IN
Connection to a speaker or headset.
12V TRIGGER
3.5mm mini earphone jack, employs 200mA display relay to provide 12(+/-1.5)V output and short circuit protection.

PC
15-pin VGA port for connection to RGB, component HD source, or PC.
DVI-D
Connection to DVI source.
HDMI 2
Connection to HDMI source.
USB 1.5A
Support 5V/1.5A output.
3D SYNC IN
Connect 3D-sync in cable from a computer or an enabled device.
SERVICE
Maintenance exclusive port for authorized maintenance personnel only.
RS-232 OUT
Connects to another projector (same model) for RS-232 control.
AUDIO IN (L/R)
Connection to an audio input source via an audio or audio L/R cable.
AUDIO IN
Connection to an audio input source via an audio cable.
WIRED REMOTE OUT
Connection to another projector.

Caution:

Make sure the port is valid before inserting a wired remote controller. The remote controller may be damaged in case of an invalid port, e.g. a wired remote controller is connected to trigger output. For more information about upgrading firmware via Lan, please contact BenQ service.

Remote control

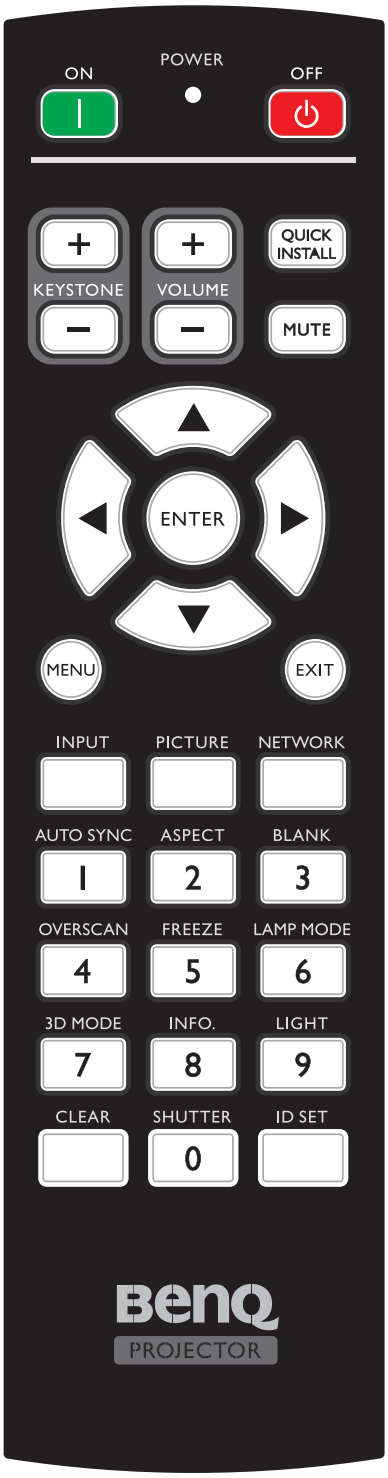

ON / OFF
Toggles the projector between standby mode and on.
KEYSTONE+/KEYSTONE-
Manually corrects distorted images resulting from an angled projection.
VOLUME +/VOLUME -
Increases/decreases the projector volume.
QUICK INSTALL
Displays the Quick Install OSD menu.
MUTE
Toggles projector audio between on and off.
Arrow keys (▲ Up, ▼ Down, ◄ Left, ► Right)
When the On-Screen Display (OSD) menu is activated, the arrow keys are used as directional arrows to select the desired menu items and to make adjustments.
ENTER
Selects an available picture setup mode. Activates the selected On-Screen Display (OSD) menu item.
MENU
Turns on the On-Screen Display (OSD) menu. Goes back to previous OSD menu, exits and saves menu settings.
EXIT
Goes back to previous OSD menu, exits and saves menu settings.
INPUT
Selects an input source for display.
PCITURE
Press to display **Picture** menu.
NETWORK
Selects Network Display as the input signal source.
AUTO SYNC
Automatically determines the best picture timings for the displayed image.
ASPECT
Selects the display aspect ratio.
BLANK
Used to hide the screen picture.

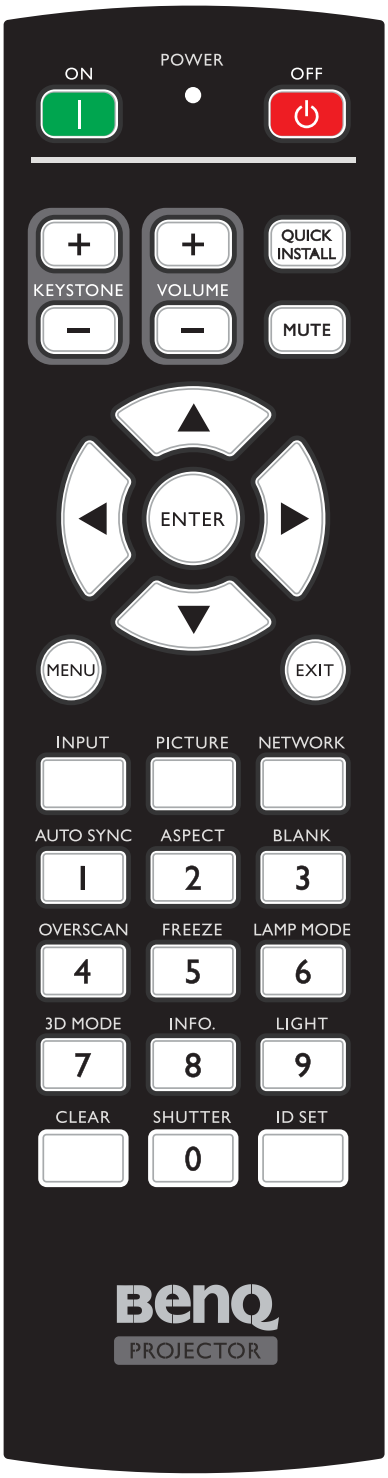

OVERSCAN
Press to select overscan mode.
FREEZE
Freezes the projected image.
LAMP MODE
Press to display OSD menu to select desired light mode.
3D MODE
Press to display 3D setup menu.
INFO.
Press to display **INFORMATION** menu.
LIGHT
Press to open backlight of remote controller.
CLEAR
Clear remote ID SET assigned to all projectors.
Press **CLEAR** and **ID SET** for five seconds. The LED blinks three times then the ID setting is cleared.
SHUTTER
The function is not available on this projector.
ID SET

- Remote control ID SET (set the particular remote code)
  Press to set remote ID.
  Press ID SET for three seconds. The POWER indicator on the remote control blinks, then press 01~99 to designate an ID.

Note:

The remote control number (Remote control ID) must match the Projector ID Setting number for accurate control.

- Clear Remote ID SET (set remote code to all)
  Press **CLEAR** and **ID SET** for five seconds. The POWER indicator on the remote control blinks a single instance to reset remote code to all, can control projector no matter projector id setting.

Numeric buttons
Enters numbers in network settings.
Numeric buttons 1, 2, 3, 4 cannot be pressed when asked to enter password.
WIRE REMOTE jack
Connect to projector for wire remote control.

Installation

Caution:

To avoid damaging the DLP chips, never aim a high-power laser beam into the projection lens.

Installing removing the optional lens

Caution:

- Do not shake or place excessive pressure on the projector or the lens components as the projector and lens components contain precision parts.
- Before removing or installing the lens, be sure to turn off the projector, wait until the cooling fans stop, and turn off the main power switch.
- Do not touch the lens surface when removing or installing the lens.
- Keep fingerprints, dust or oil off the lens surface. Do not scratch the lens surface.
- Work on a level surface with a soft cloth under it to avoid scratching.
- If you remove and store the lens, attach the lens cap to the projector to keep off dust and dirt.

• Installing the new lens

Remove both end caps from the lens.

Note:

Removal of the plastic body cap before inserting a lens for the first time.

1. Orient the lens so that the arrow on the label pasted on its side is facing upward and push the lens into the lens mount of the unit as far as it will go.

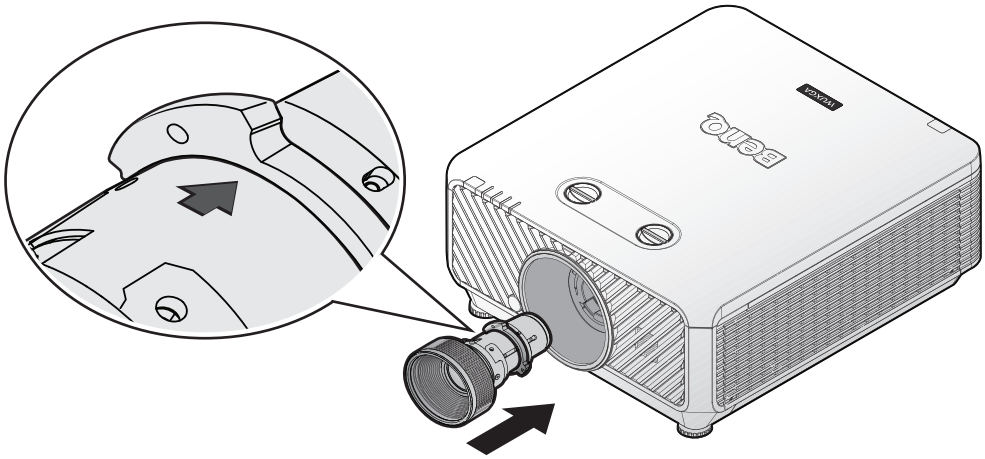

2. Rotate the lens clockwise until you feel it click into place.



- **Removing the existing lens from the projector**

1. Push the LENSE RELEASE button to the unlock position.

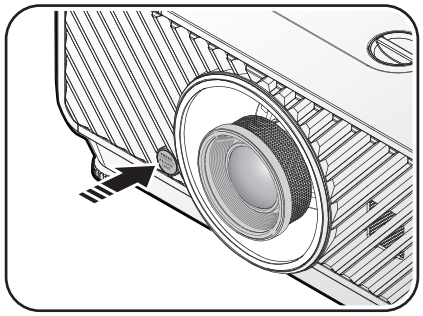

2. Grasp the lens.
3. Rotate the lens counterclockwise. The existing lens will be disengaged.



4. Pull out the existing lens slowly.

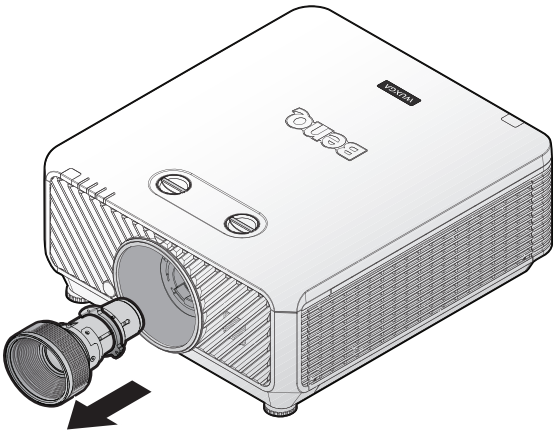

Lens

Model	Lens Type	Part Number	Throw Ratio	Lens Shift
LS2ST1	Wide zoom	5J.JDH37.011	WUXGA: 1.1-1.3	Vertical: -15%-55% Horizontal: -5%-5%
LS2SD2	Standard	5J.JEN37.001	WUXGA: 1.54-1.93	Vertical: -15%-55% Horizontal: -5%-5%
LS2LT1	Semi long	5J.JDH37.032	WUXGA: 1.93-2.9	Vertical: -15%-55% Horizontal: -5%-5%
LS2LT2	Long zoom	5J.JDH37.041	WUXGA: 3-5	Vertical: -15%-55% Horizontal: -5%-5%
LS2ST2	Short throw	5A.JK337.001	WUXGA: 0.77-1.1	Vertical: -15%-55% Horizontal: -5%-5%
LS2ST4	Semi throw	5A.JK337.011	WUXGA: 1.25-1.6	Vertical: -15%-55% Horizontal: -5%-5%

Projection table

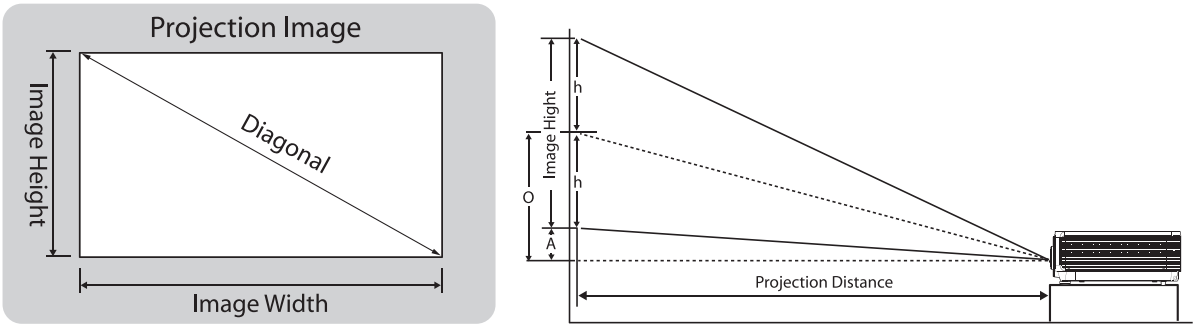

*** "A" is based on maximum lens shift offset position 55%

- **LU9255**

The screen aspect ratio is 16:10 and the projected picture is 16:10.

Note:

To optimize the projection quality, we suggest to project images in an area without grayscale.

Lens										Wide Zoom (LS2ST1)				Standard (LS2SD2)			
Throw ratio										1.1~1.3				1.54~1.93			
Diagonal		Image Width		Image Height		Offset (A)		O		Distance				Distance			
						Wide/Tele		Wide/Tele		Wide		Tele		Wide		Tele	
(Inch)	(m)	(Inch)	(m)	(Inch)	(m)	(Inch)	(m)	(Inch)	(m)	(Inch)	(m)	(Inch)	(m)	(Inch)	(m)	(Inch)	(m)
50	1.27	42	1.08	26	0.67	1.3	0.034	14.6	0.370	47	1.18	55	1.40	65	1.66	82	2.08
60	1.52	51	1.29	32	0.81	1.6	0.040	17.5	0.444	56	1.42	66	1.68	78	1.99	98	2.49
80	2.03	68	1.72	42	1.08	2.1	0.054	23.3	0.592	75	1.90	88	2.24	104	2.65	131	3.33
100	2.54	85	2.15	53	1.35	2.6	0.067	29.1	0.740	93	2.37	110	2.80	131	3.32	164	4.16
120	3.05	102	2.58	64	1.62	3.2	0.081	35.0	0.888	112	2.84	132	3.36	157	3.98	196	4.99
150	3.81	127	3.23	79	2.02	4.0	0.101	43.7	1.111	140	3.55	165	4.20	196	4.98	245	6.24
180	4.57	153	3.88	95	2.42	4.8	0.121	52.5	1.333	168	4.26	198	5.04	235	5.97	295	7.48
200	5.08	170	4.31	106	2.69	5.3	0.135	58.3	1.481	187	4.74	220	5.60	261	6.63	327	8.31
250	6.35	212	5.38	132	3.37	6.6	0.168	72.9	1.851	233	5.92	276	7.00	326	8.29	409	10.39
300	7.62	254	6.46	159	4.04	7.9	0.202	87.4	2.221	280	7.11	331	8.40	392	9.95	491	12.47
350	8.89	297	7.54	185	4.71	9.3	0.236	102.0	2.591	326	8.29	386	9.80	457	11.61	573	14.55
400	10.16	339	8.62	212	5.38	10.6	0.269	116.6	2.962	373	9.48	441	11.20	522	13.27	655	16.63
500	12.70	424	10.77	265	6.73	13.2	0.337	145.7	3.702	466	11.85	551	14.00	653	16.59	818	20.79

Lens										Semi Long (LS2LT1)				Long Zoom (LS2LT2)			
Throw ratio										1.93~2.9				3~5			
Diagonal		Image Width		Image Height		Offset (A)		O		Distance				Distance			
						Wide/Tele		Wide/Tele		Wide		Tele		Wide		Tele	
(Inch)	(m)	(Inch)	(m)	(Inch)	(m)	(Inch)	(m)	(Inch)	(m)	(Inch)	(m)	(Inch)	(m)	(Inch)	(m)	(Inch)	(m)
50	1.27	42	1.08	26	0.67	1.3	0.034	14.6	0.370	82	2.08	123	3.12	127	3.23	212	5.38
60	1.52	51	1.29	32	0.81	1.6	0.040	17.5	0.444	98	2.49	148	3.75	153	3.88	254	6.46
80	2.03	68	1.72	42	1.08	2.1	0.054	23.3	0.592	131	3.33	197	5.00	204	5.17	339	8.62
100	2.54	85	2.15	53	1.35	2.6	0.067	29.1	0.740	164	4.16	246	6.25	254	6.46	424	10.77
120	3.05	102	2.58	64	1.62	3.2	0.081	35.0	0.888	196	4.99	295	7.50	305	7.75	509	12.92
150	3.81	127	3.23	79	2.02	4.0	0.101	43.7	1.111	245	6.24	369	9.37	382	9.69	636	16.15
180	4.57	153	3.88	95	2.42	4.8	0.121	52.5	1.333	295	7.48	443	11.24	458	11.63	763	19.39
200	5.08	170	4.31	106	2.69	5.3	0.135	58.3	1.481	327	8.31	492	12.49	509	12.92	848	21.54
250	6.35	212	5.38	132	3.37	6.6	0.168	72.9	1.851	409	10.39	615	15.62	636	16.15	1060	26.92
300	7.62	254	6.46	159	4.04	7.9	0.202	87.4	2.221	491	12.47	738	18.74	763	19.39	1272	32.31
350	8.89	297	7.54	185	4.71	9.3	0.236	102.0	2.591	573	14.55	861	21.86	890	22.62	1484	37.69
400	10.16	339	8.62	212	5.38	10.6	0.269	116.6	2.962	655	16.63	984	24.99	1018	25.85	1696	43.08
500	12.70	424	10.77	265	6.73	13.2	0.337	145.7	3.702	818	20.79	1230	31.23	1272	32.31	2120	53.85

Lens										Short Throw (LS2ST2)				Semi Throw (LS2ST4)			
Throw ratio										0.77~1.1				1.25~1.60			
Diagonal		Image Width		Image Height		Offset (A)		O		Distance				Distance			
						Wide/Tele		Wide/Tele		Wide		Tele		Wide		Tele	
(Inch)	(m)	(Inch)	(m)	(Inch)	(m)	(Inch)	(m)	(Inch)	(m)	(Inch)	(m)	(Inch)	(m)	(Inch)	(m)	(Inch)	(m)
50	1.27	42	1.08	26	0.67	1.3	0.034	14.6	0.370	33	0.83	47	1.18	53	1.35	68	1.72
60	1.52	51	1.29	32	0.81	1.6	0.040	17.5	0.444	39	1.00	56	1.42	64	1.62	81	2.07
80	2.03	68	1.72	42	1.08	2.1	0.054	23.3	0.592	52	1.33	75	1.90	85	2.15	109	2.76
100	2.54	85	2.15	53	1.35	2.6	0.067	29.1	0.740	65	1.66	93	2.37	106	2.69	136	3.45
120	3.05	102	2.58	64	1.62	3.2	0.081	35.0	0.888	78	1.99	112	2.84	127	3.23	163	4.14
150	3.81	127	3.23	79	2.02	4.0	0.101	43.7	1.111	98	2.49	140	3.55	159	4.04	204	5.17
180	4.57	153	3.88	95	2.42	4.8	0.121	52.5	1.333	118	2.99	168	4.26	191	4.85	244	6.20
200	5.08	170	4.31	106	2.69	5.3	0.135	58.3	1.481	131	3.32	187	4.74	212	5.38	271	6.89
250	6.35	212	5.38	132	3.37	6.6	0.168	72.9	1.851	163	4.15	233	5.92	265	6.73	339	8.62
300	7.62	254	6.46	159	4.04	7.9	0.202	87.4	2.221	196	4.98	280	7.11	318	8.08	407	10.34
350	8.89	297	7.54	185	4.71	9.3	0.236	102.0	2.591	229	5.80	326	8.29	371	9.42	475	12.06
400	10.16	339	8.62	212	5.38	10.6	0.269	116.6	2.962	261	6.63	373	9.48	424	10.77	543	13.79
500	12.70	424	10.77	265	6.73	13.2	0.337	145.7	3.702	326	8.29	466	11.85	530	13.46	678	17.23

Note:

- For more visualized instructions, please go to BenQ calculator website http://projectorcalculator.benq.com/.
- Ceiling installation must be done by a qualified professional. Contact your dealer for more information. It is not recommended you install the projector yourself.
- Only use the projector on a solid, level surface. Serious injury and damage can occur if the projector is dropped.
- Do not use the projector in an environment where extreme temperature occurs. The projector must be used at temperatures between 41 degrees Fahrenheit (5 degrees Celsius) and 104 degrees Fahrenheit (40 degrees Celsius).
- Screen damage will occur if the projector is exposed to moisture, dust or smoke.
- Do not cover the vents on the projector. Proper ventilation is required to dissipate heat. Damage to the projector will occur if the vents are covered.

Lens shift range

• Lens shift adjustable range

The adjustable range for lens shift is tabulated below and subject to the conditions listed.

- **LU9255**

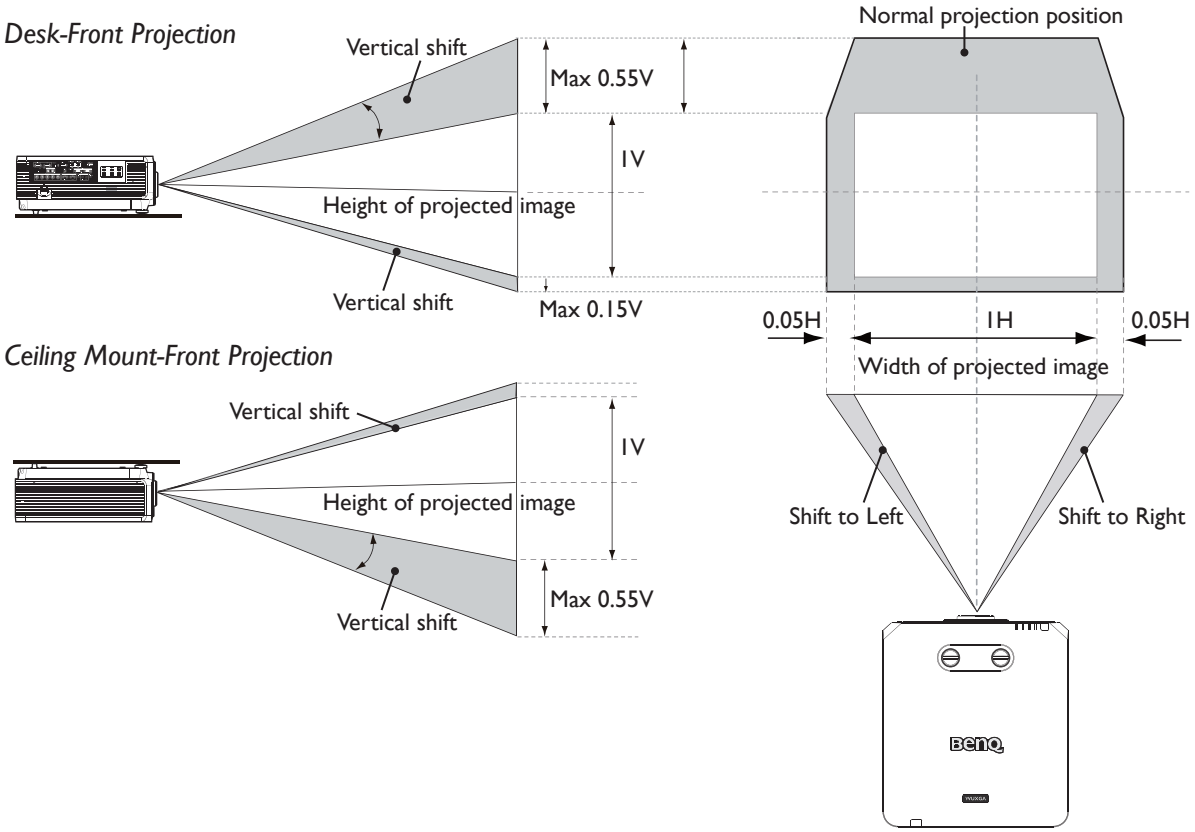

• Ceiling Mount Installation

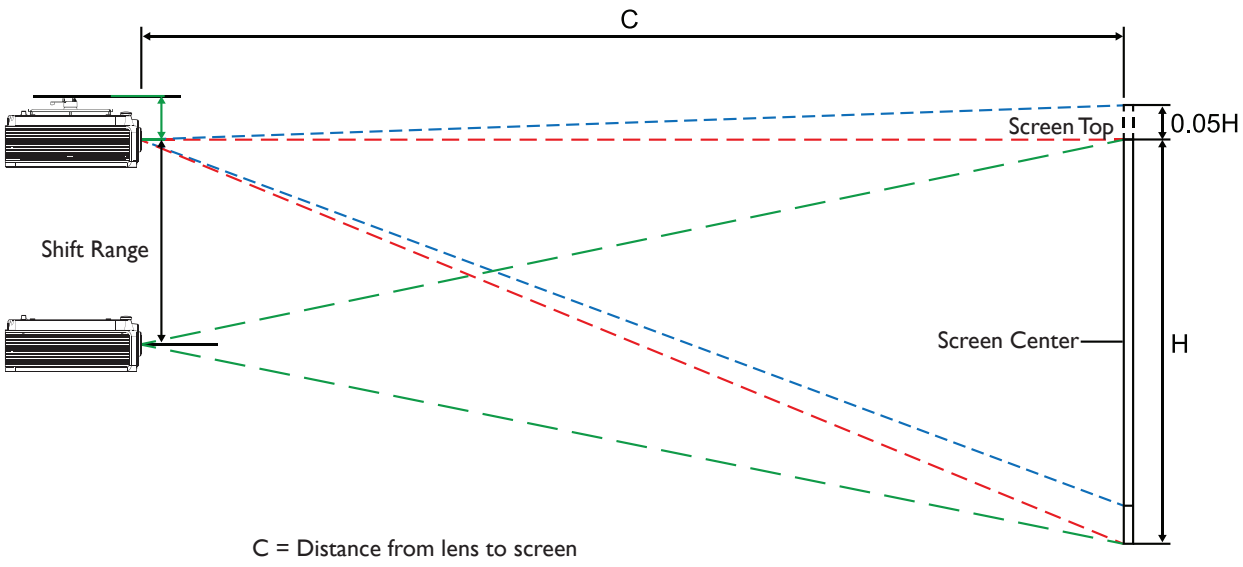

C = Distance from lens to screen

• Desktop Installation

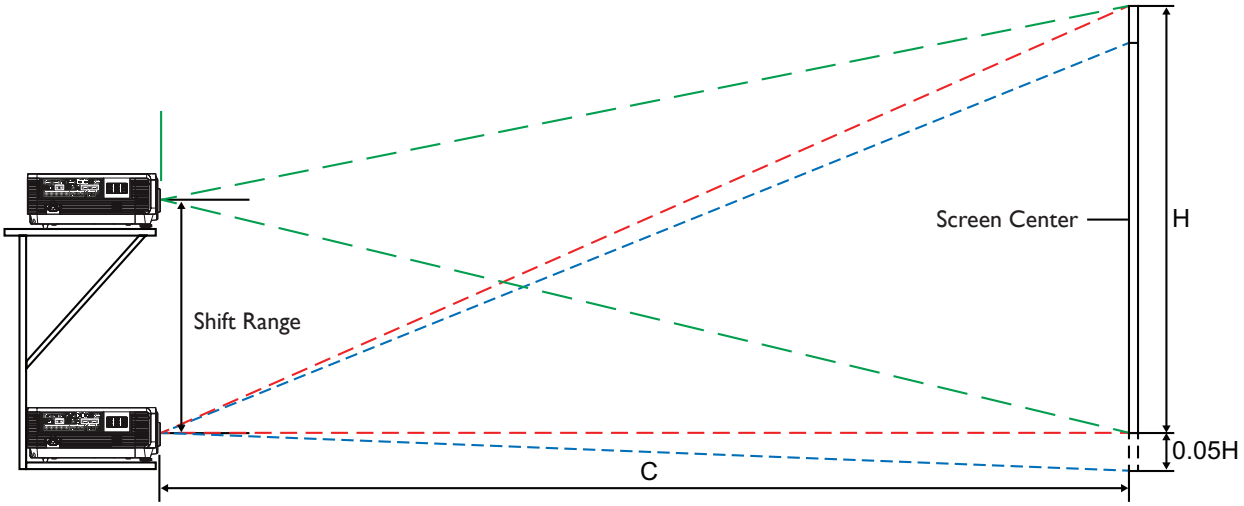

Note:

- The drawings apply to the standard lens only.

LED indicator

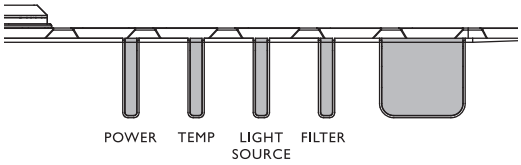

• System message

Power	Temp	Light	Filter	Status & Description
Orange	-	-	-	Stand-by
Green Flashing	-	-	-	Powering up
Green	-	-	-	Normal operation
Orange Flashing	-	-	-	Normal power-down cooling
Red	Red	Red	-	Download
Green	-	Red	-	CW start fail
Green	-	Red Flash-ing	-	Phosphor Wheel start fail
Red Flash-ing	-	-	-	Scaler shutdown fail(data abord)
Red	-	Red	-	Scaler reset fail(video projector only)
-	Red	-	-	LAN download fail
-	Green	-	-	LAN download processing
Orange		Green Flashing	-	Light source life exhausted
Orange	-	Green	-	Lens release
Orange	-	Red	-	Case open
Orange	-	Red Flashing	-	Filter replace warning
Orange	Green Flashing	-	-	Thermal break sensor error

• Burn-In Messages

Power	Temp	Light	Filter	Status & Description
Green	-	-	-	Burn-in ON
Green	Green	Green	-	Burn-in OFF

• Lamp Error Messages

Power	Temp	Light	Filter	Status & Description
-	-	Red	-	Lamp1 error in normal operation
-	-	-	Red	Lamp2 error in normal operation
-	-	Red	Red	Both Lamp fail
-	-	Red Flashing	-	Lamp is not lit up

• Thermal Error Messages

Power	Temp	Light	Filter	Status & Description
Red	Red	-	-	Fan 1 error (the actual fan speed is outside the desired speed)
Red	Red Flashing	-	-	Fan 2 error (the actual fan speed is outside the desired speed)
Red	Green	-	-	Fan 3 error(the actual fan speed is outside the desired speed)eed)
Red	Green Flashing	-	-	Fan 4 error (the actual fan speed is outside the desired speed)
Red Flashing	Red	-	-	Fan 5 error (the actual fan speed is outside the desired speed)
Red Flashing	Red Flashing	-	-	Fan 6 error (the actual fan speed is outside the desired speed)
Red Flashing	Green	-	-	Fan 7 error (the actual fan speed is outside the desired speed)
Red Flashing	Green Flashing	-	-	Fan 8 error (the actual fan speed is outside the desired speed)
Red	Green	Red Flashing	-	Fan 9 error (the actual fan speed is outside the desired speed)
Red	Green	Red	-	Fan 10 error (the actual fan speed is outside the desired speed)
Red	Green Flashing	Red Flashing	-	Fan 11 error (the actual fan speed is outside the desired speed)
Red	Green Flashing	Red	-	Fan 12 error (the actual fan speed is outside the desired speed)
Green	Red	-	-	Temperature 1 error (over limited temperature)
Green	Red Flashing	-	-	Thermal Sensor 1 open error
Green	Green	-	-	Thermal Sensor 1 short error
Green	Green Flashing	-	-	Thermal IC #1 I2C Connection error
Green Flashing	Red	-	-	Temperature 2 error (over limited temperature)
Green Flashing	Red Flashing	-	-	Thermal Sensor 2 open error
Green Flashing	Green	-	-	Thermal Sensor 2 short error

Power	Temp	Light	Filter	Status & Description
Green Flashing	Green Flashing	-	-	Thermal IC #2 I2C Connection error
Green	Red	Red	-	Temperature 3 error (over limited temperature)
Green	Red	Red Flashing	-	Thermal Sensor 3 open error
Green	Red	Green	-	Thermal Sensor 3 short error
Green	Red	Green Flashing	-	Thermal IC #3 I2C Connection error
Green	Red Flashing	Red	-	Temperature 4 error (over limited temperature)
Green	Red Flashing	Red Flashing	-	Thermal Sensor 4 open error
Green	Red Flashing	Green	-	Thermal Sensor 4 short error
Green	Red Flashing	Green Flashing	-	Thermal IC #4 I2C Connection error
Orange	Red	Red	-	Temperature 5 error (over limited temperature)
Orange	Red	Red Flashing	-	Thermal Sensor 5 open error
Orange	Red	Green	-	Thermal Sensor 5 short error
Orange	Red	Green Flashing	-	Thermal IC #5 I2C Connection error

Projector dimension

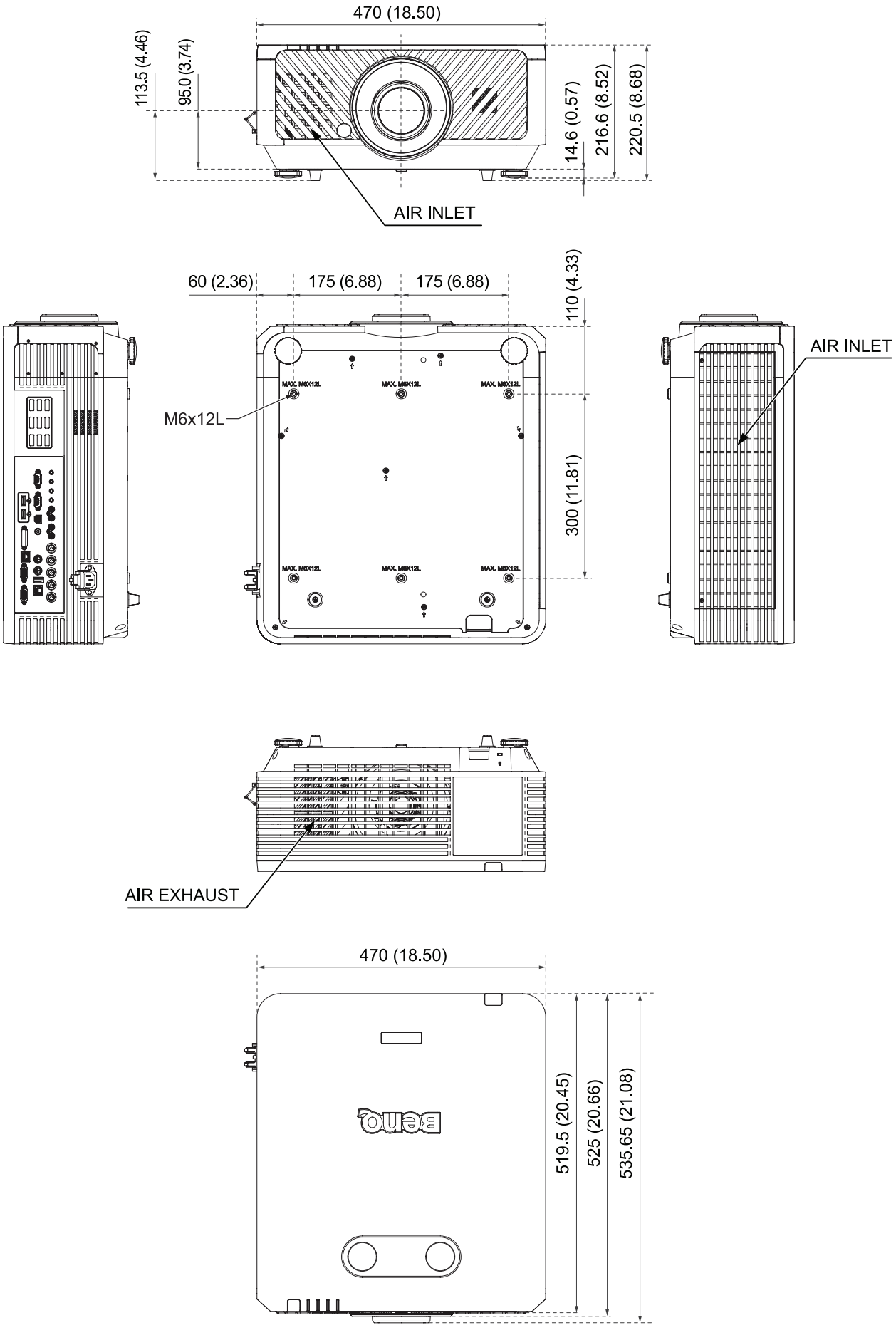

Ceilling mount installation diagram

No.	BenQ ceilling mount CMG6 (5A.JHS10.001)
Material	Steel
Weight	10.5kg (23.1lbs)
Dimension (W x H x D)	410 x 641 x 360 mm (16.14" x 25.24" x 14.17")
Length	491mm ~ 641mm
Tilt Angle	Swivel: ±5° Vertical: +5°/-25° Horizontal: ±5°
Load	40kg (88lbs)
Screw Type	M4, M5, M6, M8

Size and angle adjustment

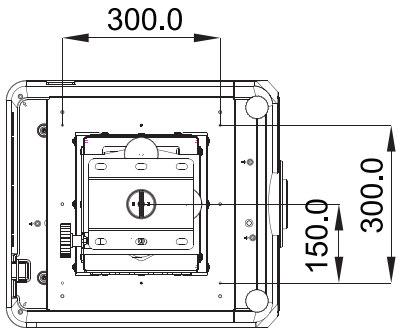

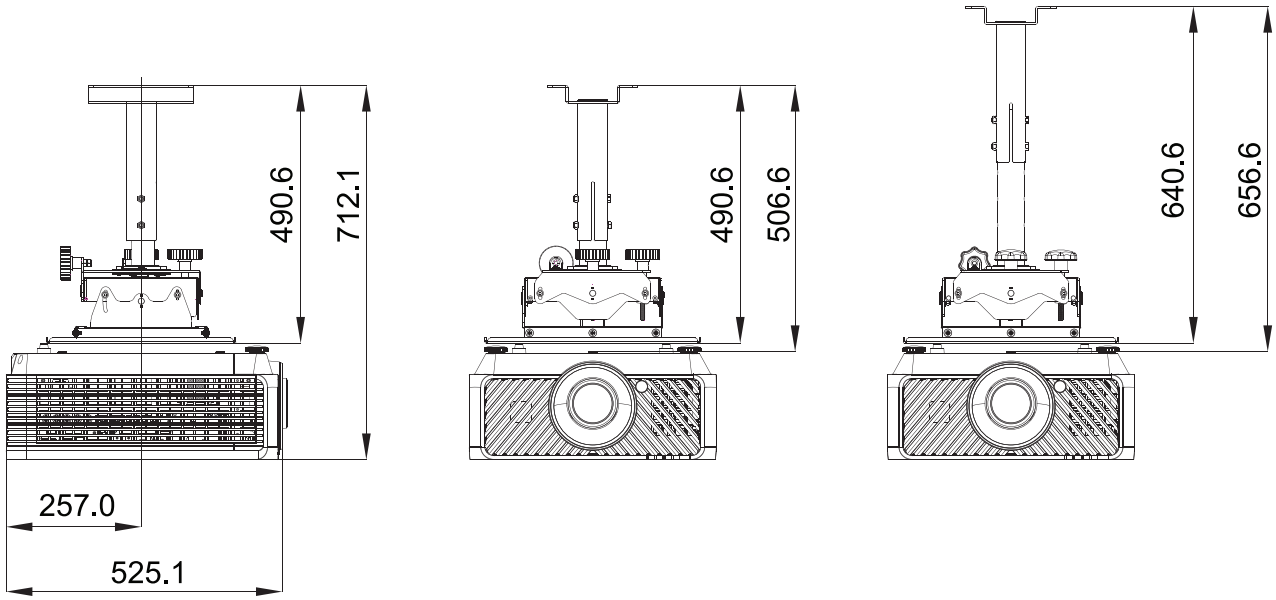

Lens dimension

Optional Lens (Standard: LS2SD2)

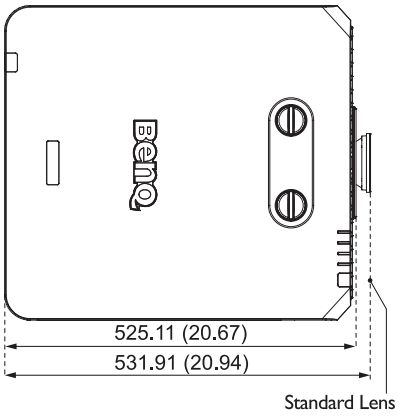

Optional Lens (Wide Zoom: LS2ST1)

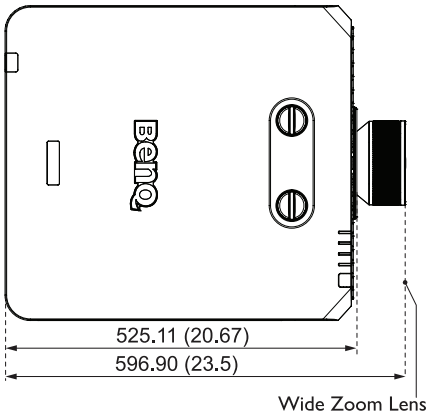

Optional Lens (Long Zoom: LS2LT2)

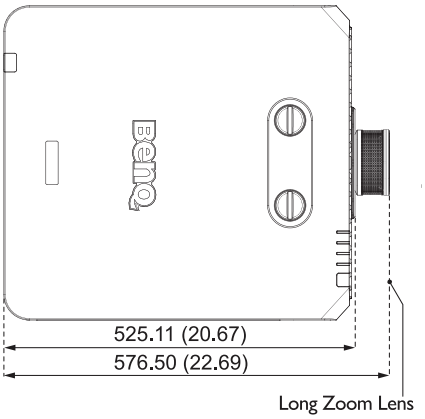

Optional Lens (Semi Long Throw: LS2LT1)

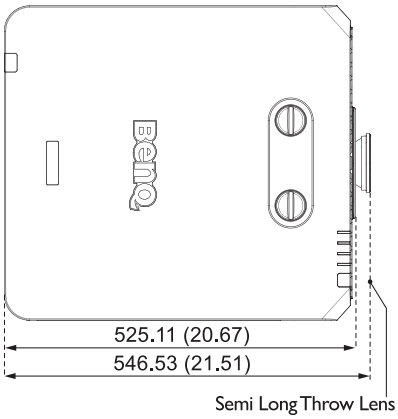

Optional Lens (Semi Throw: LS2ST4)

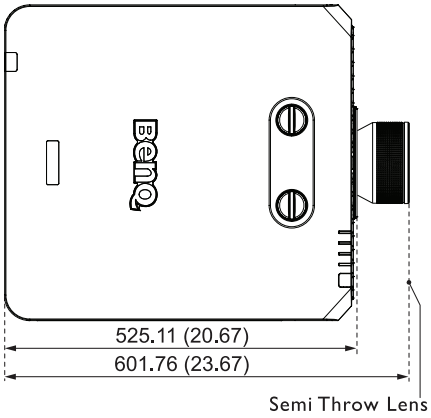

Optional Lens (Short Throw: LS2ST2)

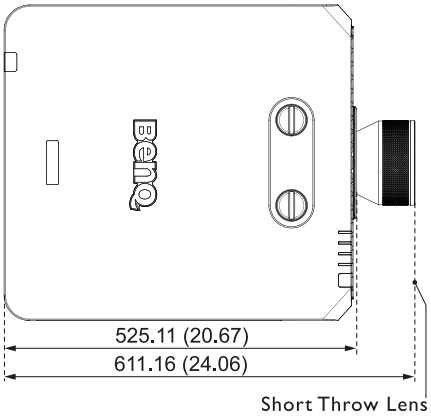

RS232 command control

RS232 pin assignment

No.	Serial
1	N.C
2	RXD
3	TXD
4	N.C
5	Ground

No.	Serial
6	N.C
7	Short with pin8
8	Short with pin7
9	N.C

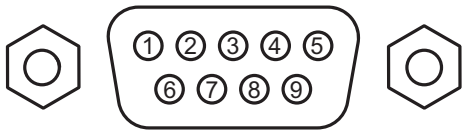

RS232 serial port with a crossover cable

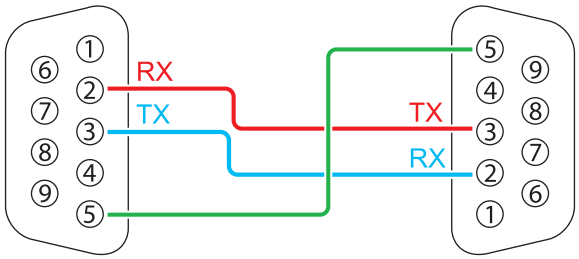

Function	Type	Operation	ASCII
Power	Write	Power On	<CR>*pow=on#<CR>
	Write	Power off	<CR>*pow=off#<CR>
	Read	Power Status	<CR>*pow=?#<CR>
Source Selection	Write	COMPUTER/YPbPr	<CR>*sour=RGB#<CR>
	Write	COMPUTER 2/YPbPr2	<CR>*sour=RGB2#<CR>
	Write	DVI-D	<CR>*sour=dvid#<CR>
	Write	HDMI (MHL)	<CR>*sour=hdmi#<CR>
	Write	HDMI 2 (MHL2)	<CR>*sour=hdmi2#<CR>
	Write	Composite	<CR>*sour=vid#<CR>
	Write	HDBaseT	<CR>*sour=hdbaset#<CR>
	Read	Current source	<CR>*sour=?#<CR>
Audio Control	Write	Mute On	<CR>*mute=on#<CR>
	Write	Mute Off	<CR>*mute=off#<CR>
	Read	Mute Status	<CR>*mute=?#<CR>
	Write	Volume +	<CR>*vol=+#<CR>
	Write	Volume -	<CR>*vol=-#<CR>
	Write	Volume level for customer	<CR>*vol=value#<CR>
	Read	Volume Status	<CR>*vol=?#<CR>

Function	Type	Operation	ASCII
Audio Source Select	Write	Audio pass Through off	<CR>*audiosour=off#<CR>
	Write	Audio-Computer1	<CR>*audiosour=RGB#<CR>
	Write	Audio-Video/S-Video	<CR>*audiosour=vid#<CR>
	Write	Audio-HDMI	<CR>*audiosour=hdmi#<CR>
	Write	Audio-HDMI2	<CR>*audiosour=hdmi2#<CR>
	Read	Audio pass Status	<CR>*audiosour=?#<CR>
Picture Mode	Write	Presentation	<CR>*appmod=preset#<CR>
	Write	sRGB	<CR>*appmod=srgb#<CR>
	Write	Bright	<CR>*appmod=bright#<CR>
	Write	Cinema (Rec. 709)	<CR>*appmod=cine#<CR>
	Write	DICOM	<CR>*appmod=dicom#<CR>
	Write	Vivid	<CR>*appmod=vivid#<CR>
	Write	User1	<CR>*appmod=user1#<CR>
	Write	User2	<CR>*appmod=user2#<CR>
	Write	3D	<CR>*appmod=threed#<CR>
	Write	HDR10	<CR>*appmod=hdr<CR>
	Write	HLG	<CR>*appmod=hlg<CR>
	Read	Picture Mode	<CR>*appmod=?#<CR>

Function	Type	Operation	ASCII
Picture Setting	Write	Contrast +	<CR>*con=+#<CR>
	Write	Contrast -	<CR>*con=-#<CR>
	Write	Set Contrast value	<CR>*con=5#<CR>
	Read	Contrast value	<CR>*con=?#<CR>
	Write	Brightness +	<CR>*bri=+#<CR>
	Write	Brightness -	<CR>*bri=-#<CR>
	Write	Set Brightness value	<CR>*bri=5#<CR>
	Read	Brightness value	<CR>*bri=?#<CR>
	Write	Color +	<CR>*color=+#<CR>
	Write	Color -	<CR>*color=-#<CR>
	Write	Set Color value	<CR>*color=5#<CR>
	Read	Color value	<CR>*color=?#<CR>
	Write	Sharpness +	<CR>*sharp=+#<CR>
	Write	Sharpness -	<CR>*sharp=-#<CR>
	Write	Set Sharpness value	<CR>*sharp=5#<CR>
	Read	Sharpness value	<CR>*sharp=?#<CR>
	Write	Color Temperature - Warm	<CR>*ct=warm#<CR>
	Write	Color Temperature - Normal	<CR>*ct=normal#<CR>
	Write	Color Temperature - Cool	<CR>*ct=cool#<CR>
	Read	Color Temperature Status	<CR>*ct=?#<CR>
	Write	Aspect 4:3	<CR>*asp=4:3#<CR>
	Write	Aspect 16:9	<CR>*asp=16:9#<CR>
	Write	Aspect 2.35:1	<CR>*asp=2.35#<CR>
	Write	Aspect 16:10	<CR>*asp=16:10#<CR>
	Write	Aspect Auto	<CR>*asp=AUTO#<CR>
	Write	Aspect Real	<CR>*asp=REAL#<CR>
	Read	Aspect Status	<CR>*asp=?#<CR>
	Write	Vertical Keystone +	<CR>*vkeystone=+#<CR>
	Write	Vertical Keystone -	<CR>*vkeystone=-#<CR>
	Read	Vertical Keystone value	<CR>*vkeystone=?#<CR>
	Write	Horizontal Keystone +	<CR>*hkeystone=+#<CR>
	Write	Horizontal Keystone -	<CR>*hkeystone=-#<CR>
	Read	Horizontal Keystone value	<CR>*hkeystone=?#<CR>
	Write	Overscan Adjustment +	<CR>*overscan=+#<CR>
	Write	Overscan Adjustment -	<CR>*overscan=-#<CR>
	Read	Overscan Adjustment value	<CR>*overscan=?#<CR>

Function	Type	Operation	ASCII
Picture Setting	Write	4 Corners Top-Left - X Decrease	<CR>*cornerfittlx=-#<CR>
	Write	4 Corners Top-Left - X Increase	<CR>*cornerfittlx=+#<CR>
	Read	4 Corners Top-Left - X Status	<CR>*cornerfittlx=?#<CR>
	Write	4 Corners Top-Left - Y Decrease	<CR>*cornerfittly=-#<CR>
	Write	4 Corners Top-Left - Y Increase	<CR>*cornerfittly=+#<CR>
	Read	4 Corners Top-Left - Y Status	<CR>*cornerfittly=?#<CR>
	Write	4 Corners Top-Right - X Decrease	<CR>*cornerfittrx=-#<CR>
	Write	4 Corners Top-Right - X Increase	<CR>*cornerfittrx=+#<CR>
	Read	4 Corners Top-Right - X Status	<CR>*cornerfittrx=?#<CR>
	Write	4 Corners Top-Right - Y Decrease	<CR>*cornerfittry=-#<CR>
	Write	4 Corners Top-Right - Y Increase	<CR>*cornerfittry=+#<CR>
	Read	4 Corners Top-Right - Y Status	<CR>*cornerfittry=?#<CR>
	Write	4 Corners Bottom-Left - X Decrease	<CR>*cornerfitblx=-#<CR>
	Write	4 Corners Bottom-Left - X Increase	<CR>*cornerfitblx=+#<CR>
	Read	4 Corners Bottom-Left - X Status	<CR>*cornerfitblx=?#<CR>
	Write	4 Corners Bottom-Left - Y Decrease	<CR>*cornerfitbly=-#<CR>
	Write	4 Corners Bottom-Left - Y Increase	<CR>*cornerfitbly=+#<CR>
	Read	4 Corners Bottom-Left - Y Status	<CR>*cornerfitbly=?#<CR>
	Write	4 Corners Bottom-Right - X Decrease	<CR>*cornerfitbrx=-#<CR>
	Write	4 Corners Bottom-Right - X Increase	<CR>*cornerfitbrx=+#<CR>
	Read	4 Corners Bottom-Right - X Status	<CR>*cornerfitbrx=?#<CR>
	Write	4 Corners Bottom-Right - Y Decrease	<CR>*cornerfitbry=-#<CR>
	Write	4 Corners Bottom-Right - Y Increase	<CR>*cornerfitbry=+#<CR>
	Read	4 Corners Bottom-Right - Y Status	<CR>*cornerfitbry=?#<CR>
	Write	Digital Zoom In	<CR>*zoomI#<CR>
	Write	Digital Zoom out	<CR>*zoomO#<CR>
	Write	Auto	<CR>*auto#<CR>
	Write	Brilliant color on	<CR>*BC=on#<CR>
	Write	Brilliant color off	<CR>*BC=off#<CR>
	Read	Brilliant color status	<CR>*BC=?#<CR>
	Write	Auto(HDR)	<CR>*hdr=auto#<CR>
	Write	SDR	<CR>*hdr=sdr#<CR>
	Write	HDR10	<CR>*hdr=hdr#<CR>
	Write	HLG	<CR>*hdr=hlg#<CR>
	Write	Reset current picture settings	<CR>*rstcurpicsetting#<CR>
	Write	Reset all picture settings	<CR>*rstallpicsetting#<CR>

Function	Type	Operation	ASCII
Operation Settings	Write	Projector Position-Front Table	<CR>*pp=FT#<CR>
	Write	Projector Position-Rear Table	<CR>*pp=RE#<CR>
	Write	Projector Position-Rear Ceiling	<CR>*pp=RC#<CR>
	Write	Projector Position-Front Ceiling	<CR>*pp=FC#<CR>
	Read	Projector Position Status	<CR>*pp=?#<CR>
	Write	Quick auto search	<CR>*QAS=on#<CR>
	Write	Quick auto search	<CR>*QAS=off#<CR>
	Read	Quick auto search status	<CR>*QAS=?#<CR>
	Write	Menu Position - Center	<CR>*menuposition=center#<CR>
	Write	Menu Position - Top - Left	<CR>*menuposition=tl#<CR>
	Write	Menu Position - Top - Right	<CR>*menuposition=tr#<CR>
	Write	Menu Position - Bottom - Right	<CR>*menuposition=br#<CR>
	Write	Menu Position - Bottom - Left	<CR>*menuposition=bl#<CR>
	Read	Menu Position Status	<CR>*menuposition=?#<CR>
	Write	Direct Power On - on	<CR>*directpower=on#<CR>
	Write	Direct Power On - off	<CR>*directpower=off#<CR>
	Read	Direct Power On - Status	<CR>*directpower=?#<CR>
	Write	Signal Power On - on	<CR>*autopower=on#<CR>
	Write	Signal Power On - off	<CR>*autopower=off#<CR>
	Read	Signal Power On - Status	<CR>*autopower=?#<CR>
Baud Rate	Write	2400	<CR>*baud=2400#<CR>
	Write	4800	<CR>*baud=4800#<CR>
	Write	9600	<CR>*baud=9600#<CR>
	Write	14400	<CR>*baud=14400#<CR>
	Write	19200	<CR>*baud=19200#<CR>
	Write	38400	<CR>*baud=38400#<CR>
	Write	57600	<CR>*baud=57600#<CR>
	Write	115200	<CR>*baud=115200#<CR>
	Read	Current Baud Rate	<CR>*baud=?#<CR>
Lamp Control	Read	Lamp Hour	<CR>*ltim=?#<CR>
	Write	Normal mode	<CR>*lampm=lnor#<CR>
	Write	Eco mode	<CR>*lampm=eco#<CR>
	Write	Dimming mode	<CR>*lampm=dimming#<CR>
	Write	Custom mode	<CR>*lampm=custom#<CR>
	Write	Light level for custom mode	<CR>*lampcustom=value#<CR>
	Read	Light level status for custom mode	<CR>*lampcustom=?#<CR>
	Read	Lamp Mode Status	<CR>*lampm=?#<CR>

Function	Type	Operation	ASCII
Miscellaneous	Read	Model Name	<CR>*modelname=?#<CR>
	Read	System F/W Version	<CR>*sysfwversion=?#<CR>
	Read	Scaler F/W Version	<CR>*scalerfwversion=?#<CR>
	Read	Lan F/W Version	<CR>*lanfwversion=?#<CR>
	Read	MCU F/W Version	<CR>*mcufwversion=?#<CR>
	Write	Blank On	<CR>*blank=on#<CR>
	Write	Blank Off	<CR>*blank=off#<CR>
	Read	Blank Status	<CR>*blank=?#<CR>
	Write	Freeze On	<CR>*freeze=on#<CR>
	Write	Freeze Off	<CR>*freeze=off#<CR>
	Read	Freeze Status	<CR>*freeze=?#<CR>
	Write	Menu On	<CR>*menu=on#<CR>
	Write	Menu Off	<CR>*menu=off#<CR>
	Read	Menu Status	<CR>*menu=?#<CR>
	Write	Up	<CR>*up#<CR>
	Write	Down	<CR>*down#<CR>
	Write	Right	<CR>*right#<CR>
	Write	Left	<CR>*left#<CR>
	Write	Enter	<CR>*enter#<CR>
	Write	Back	<CR>*back#<CR>
	Write	Source Menu On	<CR>*sourmenu=on#<CR>
	Write	Source Menu Off	<CR>*sourmenu=off#<CR>
	Read	Source Menu Status	<CR>*sourmenu=?#<CR>
	Write	3D Sync Off	<CR>*3d=off#<CR>
	Write	3D Auto	<CR>*3d=auto#<CR>
	Write	3D Sync Top Bottom	<CR>*3d=tb#<CR>
	Write	3D Sync Frame Sequential	<CR>*3d=fs#<CR>
	Write	3D Frame packing	<CR>*3d=fp#<CR>
	Write	3D Side by side	<CR>*3d=sbs#<CR>
	Write	3D inverter disable	<CR>*3d=da#<CR>
	Write	3D inverter	<CR>*3d=iv#<CR>
	Write	3D nVIDIA	<CR>*3d=nvidia#<CR>
	Read	3D Sync Status	<CR>*3d=?#<CR>
	Write	Remote Receiver - front+rear	<CR>*rr=fr#<CR>
	Write	Remote Receiver - front	<CR>*rr=f#<CR>
	Write	Remote Receiver - rear	<CR>*rr=r#<CR>
	Read	Remote Receiver Status	<CR>*rr=?#<CR>

Function	Type	Operation	ASCII
Miscellaneous	Write	AMX Device Discovery - on	<CR>*amxdd=on#<CR>
	Write	AMX Device Discovery - off	<CR>*amxdd=off#<CR>
	Read	AMX Device Discovery Status	<CR>*amxdd=?#<CR>
	Read	Mac Address	<CR>*macaddr=?#<CR>
	Write	High Altitude mode on	<CR>*Highaltitude=on#<CR>
	Write	High Altitude mode off	<CR>*Highaltitude=off#<CR>
	Read	High Altitude mode status	<CR>*Highaltitude=?#<CR>
Color Calibration	Write	Tint +	<CR>*tint=+#<CR>
	Write	Tint -	<CR>*tint=-#<CR>
	Write	Set Tint value	<CR>*tint=value#<CR>
	Read	Get Tint value	<CR>*tint=?#<CR>
	Write	Set gamma value	<CR>*gamma=value#<CR>
	Read	Gamma value status	<CR>*gamma=?#<CR>
	Write	Set HDR Brightness value	<CR>*hdrbri=value#<CR>
	Read	Get HDR Brightness value	<CR>*hdibri=?#<CR>
	Write	Red Gain +	<CR>*RGain=+#<CR>
	Write	Red Gain -	<CR>*RGain=-#<CR>
	Write	Set Red Gain value	<CR>*RGain=value#<CR>
	Read	Get Red Gain value	<CR>*RGain=?#<CR>
	Write	Green Gain +	<CR>*GGain=+#<CR>
	Write	Green Gain -	<CR>*GGain=-#<CR>
	Write	Set Green Gain value	<CR>*GGain=value#<CR>
	Read	Get Green Gain value	<CR>*GGain=?#<CR>
	Write	Blue Gain +	<CR>*BGain=+#<CR>
	Write	Blue Gain -	<CR>*BGain=-#<CR>
	Write	Set Blue Gain value	<CR>*BGain=value#<CR>
	Read	Get Blue Gain value	<CR>*BGain=?#<CR>
	Write	Red Offset +	<CR>*ROffset=+#<CR>
	Write	Red Offset -	<CR>*ROffset=-#<CR>
	Write	Set Red Offset value	<CR>*ROffset=value#<CR>
	Read	Get Red Offset value	<CR>*ROffset=?#<CR>
	Write	Green Offset +	<CR>*GOffset=+#<CR>
	Write	Green Offset -	<CR>*GOffset =-#<CR>
	Write	Set Green Offset value	<CR>*GOffset=value#<CR>
	Read	Get Green Offset value	<CR>*GOffset=?#<CR>

Function	Type	Operation	ASCII
Color Calibration	Write	Blue Offset +	<CR>*BOffset=+#<CR>
	Write	Blue Offset -	<CR>*BOffset=-#<CR>
	Write	Set Blue Offset value	<CR>*BOffset=value#<CR>
	Read	Get Blue Offset value	<CR>*BOffset=?#<CR>
	Write	Primary Color	<CR>*primcr=value#<CR>
	Read	Primary Color Status	<CR>*primcr=?#<CR>
	Write	Hue +	<CR>*hue=+#<CR>
	Write	Hue -	<CR>*hue=-#<CR>
	Write	Set Hue value	<CR>*hue=value#<CR>
	Read	Get Hue value	<CR>*hue=?#<CR>
	Write	Saturation +	<CR>*saturation=+#<CR>
	Write	Saturation -	<CR>*saturation=-#<CR>
	Write	Set Saturation value	<CR>*saturation=value#<CR>
	Read	Get Saturation value	<CR>*saturation=?#<CR>
	Write	Gain +	<CR>*gain=+#<CR>
	Write	Gain -	<CR>*gain=-#<CR>
	Write	Set Gain value	<CR>*gain=value#<CR>
	Read	Get Gain value	<CR>*gain=?#<CR>
Service	Read	Error Code report	<CR>*error=report#<CR>
	Read	FAN 1 speed	<CR>*fan1=?#<CR>
	Read	FAN 2 speed	<CR>*fan2=?#<CR>
	Read	FAN 3 speed	<CR>*fan3=?#<CR>
	Read	FAN 4 speed	<CR>*fan4=?#<CR>
	Read	FAN 5 speed	<CR>*fan5=?#<CR>
	Read	FAN 6 speed	<CR>*fan6=?#<CR>
	Read	FAN 7 speed	<CR>*fan7=?#<CR>
	Read	FAN 8 speed	<CR>*fan8=?#<CR>
	Read	FAN 9 speed	<CR>*fan9=?#<CR>
	Read	FAN 10 speed	<CR>*fan10=?#<CR>
	Read	Temperature 1	<CR>*tmp1=?#<CR>
	Read	Temperature 2	<CR>*tmp2=?#<CR>
	Read	Temperature 3	<CR>*tmp3=?#<CR>
	Read	Temperature 4	<CR>*tmp4=?#<CR>
	Read	Temperature 5	<CR>*tmp5=?#<CR>
	Read	LED indicator	<CR>*led=?#<CR>

PJLink

• PJLink protocal

The network function of this projector support the PJLink class 1, and the PJLink protocal can be used to perform projector setting and projector status query operations from a computer.

• Control commands

The following table lists the PJLink protocal commands that can be used to control the projector.

- x characters in table are non-specific characters.

Command	Control Details	Parameter/ Return String	Remark		
POWR	Power supply control	0 1	Standby Power on		
POWR?	Power supply status query	0 1	Standby Power on		
INPT	Input selection	11	PC1 / YPbPr1		
INPT?	Input status query	12 21 31 32 33 34	PC2 / YPbPr2 VIDEO HDMI1 HDMI2 DVI-D HDBaseT		
AVMT	Mute	11	Video mute On		
AVMT?	Mute query	10 21 20 31 30	Video mute Off Audio mute On Audio mute Off Video & Audio mute On Video & Audio mute Off		
ERST?	Error status query	xxxxxx	1st byte	Indicates fan errors, and returns 0 - 2	0 = No error is detected 1 = Warning 2 = Error
			2nd byte	Indicates light source errors, and returns 0 - 2	
			3rd byte	Indicates temperature errors, and returns 0 - 2	
			4th byte	Return 0	
			5th byte	Return 0	
			6th byte	Indicates other errors, and returns 0 - 2	
LAMP?	Light source status query	xxxxxxxxxxxx	1st number (1-5 digitals): Light source 1 runtime		
INST?	Input selection list query	11 12 21 31 32 33 34	LU9255		
NAME?	Projector name query	xxxxx	Returns the name set in [PROJECTOR NAME] of [NETWORK SETUP]		

Command	Control Details	Parameter/ Return String	Remark
INF1?	Manufacturer name query	BenQ	Returns manufacturer name
INF2?	Model name query	LU9255	Returns moder name
INF0?	Other information queries	xxxxx	Returns information such as version number
CLASS?	Class information query	1	Returns class for PJLink

Note:

RS-232 baud rate options are 2400, 4800, 9600, 14400, 19200, 38400, 57600 and 115200 (Default : 115200).

目錄

注意 32

雷射注意事項 32

冷卻注意事項 33

包裝內容物 35

標準包裝物品 35

規格 35

控制端子 36

遙控器 37

安裝 39

安裝或拆下選購的鏡頭 39

鏡頭 41

投影尺寸 41

鏡頭位移範圍 43

LED 指示燈 45

投影機尺寸 48

天花板安裝圖 49

尺寸與角度調整 49

鏡頭尺寸 50

RS232 指令 51

RS232 針腳分配 51

包含跳線的 RS232 序列埠 51

PJLink 59

如需最新版的使用手冊／安裝指南，請造訪以下網站。

http://business-display.benq.com/

V1.00

注意

雷射注意事項



此符號表示除非密切遵循說明，否則會有眼睛暴露於雷射輻射的危害。

- **雷射等級**



（美國）本雷射產品在所有操作程序中均被指定為 Class 3R，並符合 IEC/EN 60825-1:2007。
（全球）本雷射產品在所有操作程序中均被指定為 Class 1，並符合 IEC/EN 60825-1:2014。



雷射光－請避免眼睛直接暴露。
請勿將雷射指向或讓雷射光對著或反射到他人或反光物體。
直射光或散射光對於眼睛和皮膚有危險。
若未遵循隨附的說明，可能會有眼睛暴露於雷射輻射的危害。
警告－使用本文所述以外的控制、調整或程序，可能會導致危險的輻射暴露。

- **雷射參數**

波長	450 nm - 460 nm（藍光）
運作模式	脈衝，因畫面播放速率
脈衝寬度	1.34ms
脈衝重複率	120Hz
最大雷射能量	0.698mJ
總內部功率	>100w
視在光源大小	>10mm，在鏡頭停止時
發散	>100 mili 弧

- **雷射光說明**



冷卻注意事項

散熱孔附近至少留 50 cm（19.69 英寸）的間距。請確定在 30 cm（11.81 英寸）內沒有物體阻擋進氣。

請使出風口至少距離其他投影機的進氣口 1 公尺。



- 投影機能以任何角度安裝。

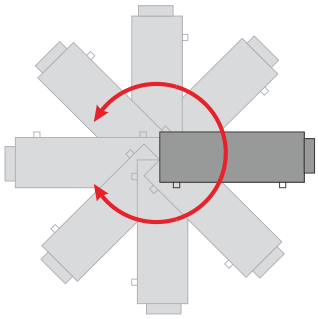

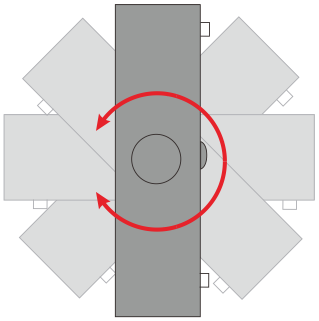

- 散熱孔附近至少留 50 cm 的間距。

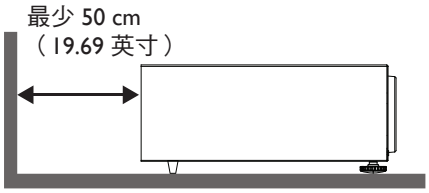

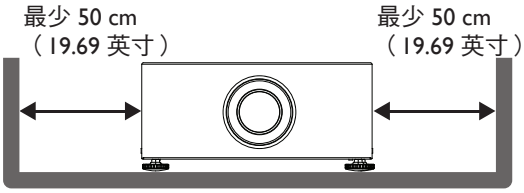

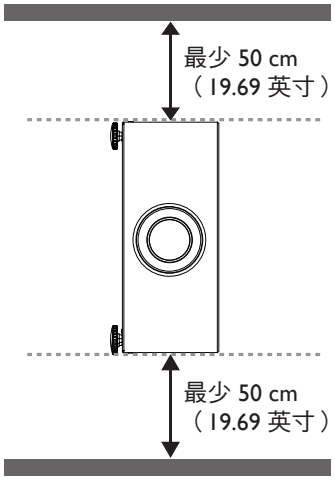

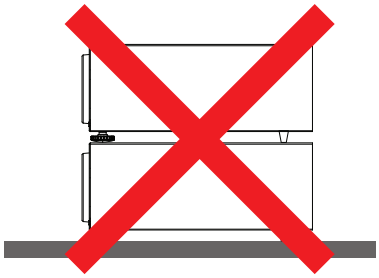

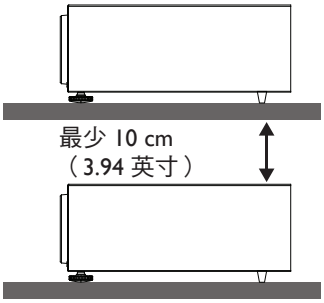

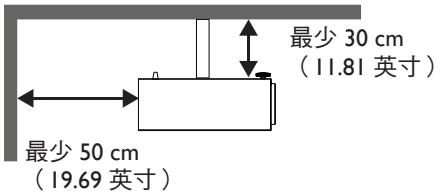

- 請確保進氣孔不會從散熱孔重新循環熱氣。
- 在密閉空間操作時，請確定周圍氣溫未超過投影機的運作溫度，且不會阻塞進氣孔與散熱孔。

所有外殼應通過認證的散熱評估，以確保投影機不會重新循環排氣。重新循環排氣可能會使投影機關閉，即使環境溫度在可接受的運作溫度範圍內。

包裝內容物

標準包裝物品

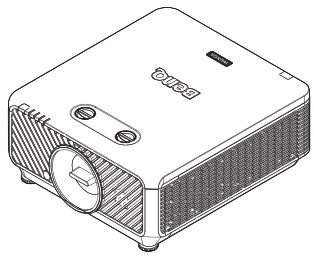
投影機及防塵蓋


遙控器


電池

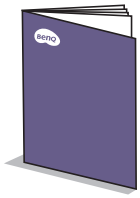
安裝指南

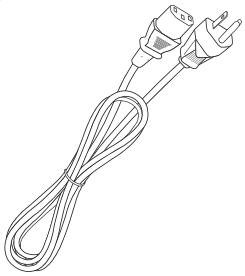
電源線

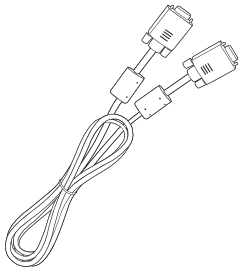
VGA 連接線

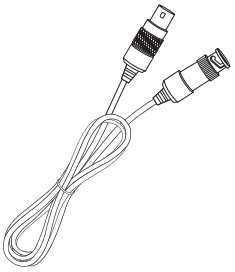
3pin VESA 轉 BNC 連接線

規格

	LU9255
投影系統	DLP 單 0.67 WUXGA DMD 晶片
原始解析度	1920*1200 像素，16:10
光源	雷射二極體
耗電量	1000 瓦（正常模式）／800 瓦（省電模式）
尺寸	525 x 216 x 470 mm
重量	24 kg（無鏡頭）

注意事項：

- 亮度由標準鏡頭提供，數值視鏡片而定。
- 亮度輸出將因各裝置及實際用途而異。
- 請查詢當地網站上的最新使用手冊。

控制端子

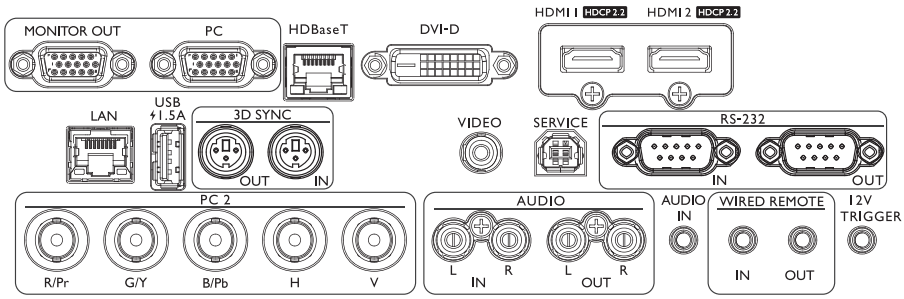

MONITOR OUT
連接其他顯示設備，用於同時播放顯示。

HDBaseT
使用乙太網路線 (Cat5/Cat6) 連接 HDBaseT 發射器與高畫質視訊 (HD)、RS232 控制和 LAN 控制。.

HDMI 1
連接 HDMI 來源。

LAN
用於連接 RJ45 Cat5/Cat6 乙太網路線，以透過網路控制投影機。

3D SYNC OUT
連接 3D IR 同步訊號發射器。

VIDEO
連接視訊來源。

RS-232 IN
標準 9-pin D-sub 介面，用於連接 PC 控制系統及投影機維護。

PC 2 (R/Pr, G/Y, B/Pb, H, V)
連接 BNC 式輸入端子的 RGB 或 YPbPr/YCbCr 輸出訊號。

AUDIO OUT (L/R)
連接喇叭或耳機。

WIRED REMOTE IN
連接至遙控器進行有線遙控。

12V TRIGGER
3.5mm mini 耳機插孔，提供 200mA/12(+/-1.5)V 輸出與短路保護。

PC
15-pin VGA 連接埠，用於連接 RGB、色差 HD 來源或 PC。

DVI-D
連接 DVI 來源。

HDMI 2
連接 HDMI 來源。

USB 1.5A
支援 5V/1.5A 輸出。

3D SYNC IN
連接電腦或啟用裝置的 3D 同步輸入訊號線。

SERVICE
僅供授權之維護人員使用的專用維護連接埠。

RS-232 OUT
連接至另一部投影機（相同型號）進行 RS-232 控制。

AUDIO IN (L/R)
透過音訊或音訊左／右連接線，連接音訊輸入源。

AUDIO IN
透過音訊連接線連接音訊輸入源。

WIRED REMOTE OUT
連接至另一投影機。

警告：

請確定在插入有線遙控器之前，連接埠有效。若是無效的連接埠，如有效遙控器連接至觸發輸出，則遙控器可能會損壞。如需透過 Lan 升級韌體的詳細資訊，請洽詢 BenQ 服務。

遙控器

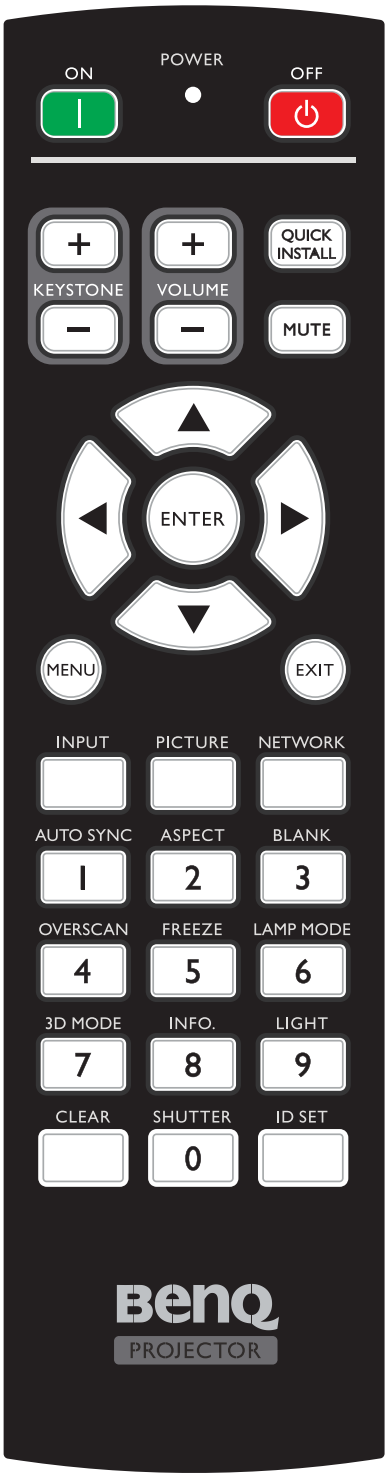

ON / OFF
開啟投影機或切換成待機模式。

KEYSTONE+/KEYSTONE-
手動修正傾斜投影時所造成的失真影像。

VOLUME +/VOLUME -
增加 / 降低投影機音量。

QUICK INSTALL
顯示「快速安裝」螢幕顯示 (OSD) 功能表。

MUTE
開啟與關閉投影機音訊。

方向鍵（▲ 向上、▼ 向下、◄ 向左、► 向右）
OSD 功能表啟動時，這些按鍵可當作方向鍵，用於選擇所需的功能表項目並進行調整。

ENTER
選擇可用的畫面設定模式。執行選擇的 OSD 功能表項目。

MENU
開啟 OSD 功能表。返回上一個 OSD 功能表、離開，以及儲存功能表設定。

EXIT
返回上一個 OSD 功能表、離開，以及儲存功能表設定。

INPUT
選取顯示的輸入來源。

PCITURE
按下可顯示「**圖片**」功能表。

NETWORK
請選擇「網路顯示」作為輸入訊號源。

AUTO SYNC
自動決定所顯示影像的最佳畫面時序。

ASPECT
選擇顯示縱橫比。

BLANK
可用於隱藏螢幕畫面。

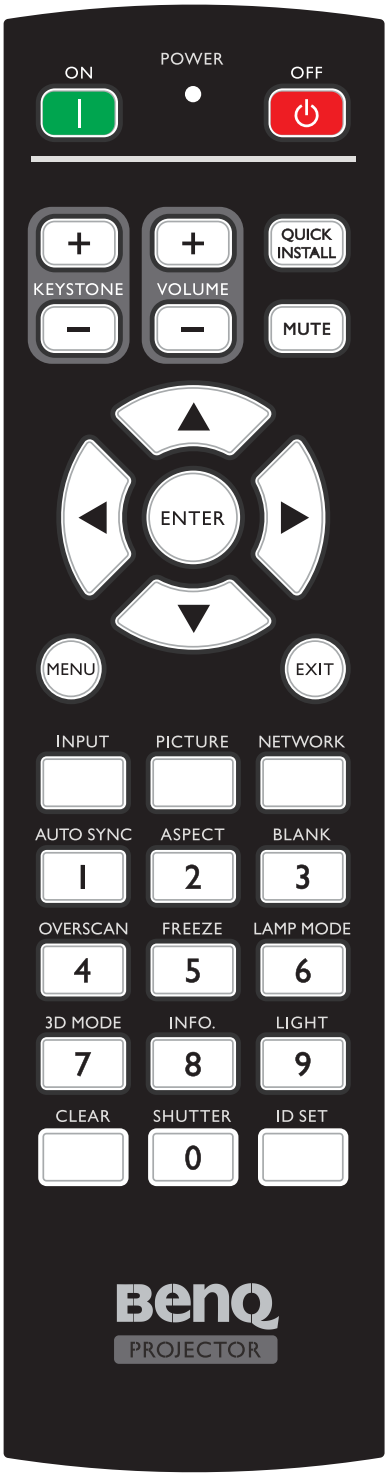

OVERSCAN
按下以選擇過掃描模式。

FREEZE
凍結投影影像。

LAMP MODE
按下可顯示 OSD 功能表以選擇所需的燈光模式。

3D MODE
按下可顯示 3D 設定功能表。

INFO.
按下可顯示「**資訊**」功能表。

LIGHT
按下可開啟遙控器背光源。

CLEAR
清除指定投影機的遙控 ID 設定後，可控製所有的投影機。
按住「**CLEAR**」與「**ID SET**」5 秒。LED 閃爍 3 次後，ID 設定即清除。

SHUTTER
此功能無法在本投影機上使用。

ID SET

- 遙控器 ID 設定（設定特定的遙控器代碼）
  按下可設定遙控 ID。
  按住「ID SET」3 秒。遙控器上的「電源」指示燈會閃爍，接著按下 01~99 之間的數字以指定一組 ID。

注意事項：

遙控器編號（遙控器 ID）必須與投影機 ID 設定編號相符，控制才能精準。

- 清除遙控 ID 設定（將遙控器代碼設為全部）
  按住「**CLEAR**」與「**ID SET**」5 秒。遙控器上的「電源」指示燈閃爍一次，將遙控器代碼設為全部，即可控制投影機，無論投影機 ID 設定為何。

數字按鈕
在網路設定中輸入數字。
要求輸入密碼時，無法按下數字按鈕 1、2、3、4。

WIRED REMOTE 插孔
連接至投影機進行有線遙控。

安裝

警告：

為了避免損壞 DLP 晶片，切勿將高功率雷射光束對準投影鏡頭。

安裝或拆下選購的鏡頭

警告：

- 投影機與鏡頭元件都含有精密零件，請勿搖晃投影機或鏡頭元件，或是對其施加過大壓力。
- 拆下或安裝鏡頭前，務必關閉投影機，等待冷卻風扇停止運轉，並關閉主電源開關。
- 拆下或安裝鏡頭時，切勿觸碰鏡片。
- 不能讓鏡片沾上指紋、灰塵或油漬。請勿刮傷鏡片。
- 請在平坦表面上作業，並在鏡頭下方鋪上軟布，以避免鏡頭刮傷。
- 如果要將鏡頭拆下貯存，請將鏡頭蓋裝到投影機上，以預防灰塵髒汙。

• 裝上新的鏡頭

移除鏡頭的兩個端蓋。

注意事項：

第一次插入鏡頭前，須先拆下塑膠機身蓋。

1. 調整鏡頭方向，使側面標籤上的箭頭朝上，然後將鏡頭推入裝置的鏡頭座，並推到底。

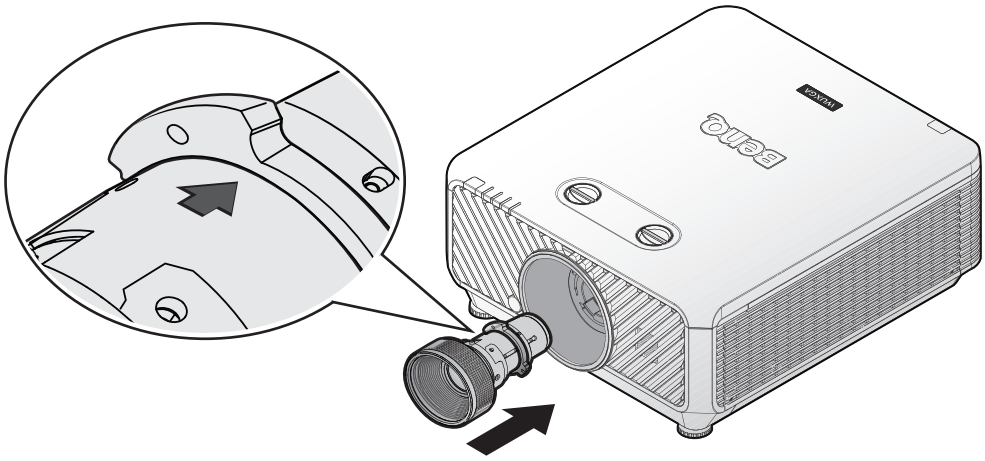

2. 將鏡頭依順時針方向旋轉，直到卡至定位。



- **移除投影機現有的鏡頭**

1. 將 LENSE RELEASE 按鈕推到解鎖位置。

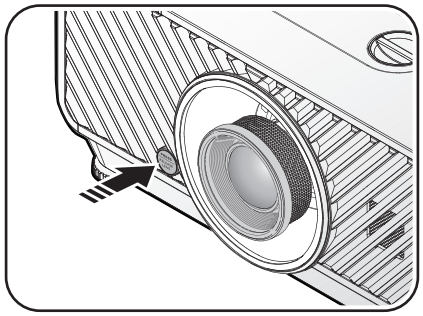

2. 抓握鏡頭。
3. 將鏡頭依逆時針方向旋轉。鏡頭將會鬆開。



4. 慢慢拉出鏡頭。

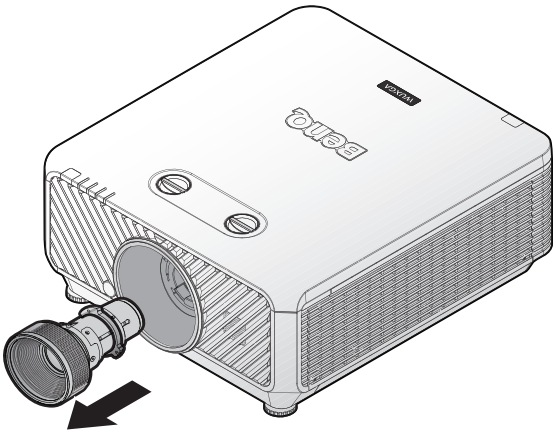

鏡頭

型號	鏡頭類型	零件編號	投射比	鏡頭位移
LS2ST1	廣角變焦	5J.JDH37.011	WUXGA: 1.1-1.3	垂直：-15%-55% 水平：-5%-5%
LS2SD2	標準	5J.JEN37.001	WUXGA: 1.54-1.93	垂直：-15%-55% 水平：-5%-5%
LS2LT1	中長	5J.JDH37.032	WUXGA: 1.93-2.9	垂直：-15%-55% 水平：-5%-5%
LS2LT2	長變焦	5J.JDH37.041	WUXGA: 3-5	垂直：-15%-55% 水平：-5%-5%
LS2ST2	短投影	5A.JK337.001	WUXGA: 0.77-1.1	垂直：-15%-55% 水平：-5%-5%
LS2ST4	中投影	5A.JK337.011	WUXGA: 1.25-1.6	垂直：-15%-55% 水平：-5%-5%

投影尺寸

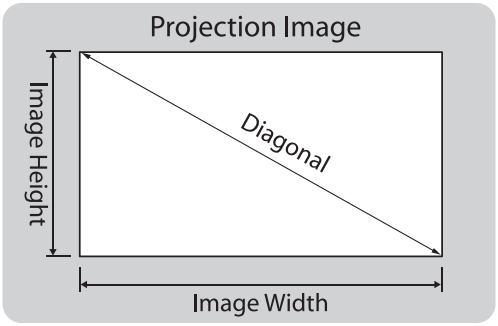

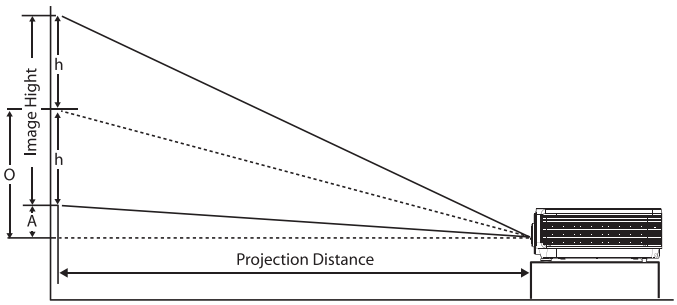

*** 「A」以最大鏡頭位移偏移位置 55% 為準

- **LU9255**

螢幕縱橫比為 16:10，投影畫面為 16:10。

注意事項：

為了將投影品質最佳化，建議將影像投射在沒有灰階的區域。

鏡頭										廣角變焦 (LS2ST1)				標準 (LS2SD2)			
投射比										1.1~1.3				1.54~1.93			
對角線		影像寬度		影像高度		位移 (A)		O		距離				距離			
						非線性寬螢幕／最長焦距		非線性寬螢幕／最長焦距		非線性寬螢幕		最長焦距		非線性寬螢幕		最長焦距	
(英寸)	(公尺)	(英寸)	(公尺)	(英寸)	(公尺)	(英寸)	(公尺)	(英寸)	(公尺)	(英寸)	(公尺)	(英寸)	(公尺)	(英寸)	(公尺)	(英寸)	(公尺)
50	1.27	42	1.08	26	0.67	1.3	0.034	14.6	0.370	47	1.18	55	1.40	65	1.66	82	2.08
60	1.52	51	1.29	32	0.81	1.6	0.040	17.5	0.444	56	1.42	66	1.68	78	1.99	98	2.49
80	2.03	68	1.72	42	1.08	2.1	0.054	23.3	0.592	75	1.90	88	2.24	104	2.65	131	3.33
100	2.54	85	2.15	53	1.35	2.6	0.067	29.1	0.740	93	2.37	110	2.80	131	3.32	164	4.16
120	3.05	102	2.58	64	1.62	3.2	0.081	35.0	0.888	112	2.84	132	3.36	157	3.98	196	4.99
150	3.81	127	3.23	79	2.02	4.0	0.101	43.7	1.111	140	3.55	165	4.20	196	4.98	245	6.24
180	4.57	153	3.88	95	2.42	4.8	0.121	52.5	1.333	168	4.26	198	5.04	235	5.97	295	7.48
200	5.08	170	4.31	106	2.69	5.3	0.135	58.3	1.481	187	4.74	220	5.60	261	6.63	327	8.31
250	6.35	212	5.38	132	3.37	6.6	0.168	72.9	1.851	233	5.92	276	7.00	326	8.29	409	10.39
300	7.62	254	6.46	159	4.04	7.9	0.202	87.4	2.221	280	7.11	331	8.40	392	9.95	491	12.47
350	8.89	297	7.54	185	4.71	9.3	0.236	102.0	2.591	326	8.29	386	9.80	457	11.61	573	14.55
400	10.16	339	8.62	212	5.38	10.6	0.269	116.6	2.962	373	9.48	441	11.20	522	13.27	655	16.63
500	12.70	424	10.77	265	6.73	13.2	0.337	145.7	3.702	466	11.85	551	14.00	653	16.59	818	20.79

鏡頭										中長 (LS2LT1)				長變焦 (LS2LT2)			
投射比										1.93~2.9				3~5			
對角線		影像寬度		影像高度		位移 (A)		O		距離				距離			
						非線性寬螢幕／最長焦距		非線性寬螢幕／最長焦距		非線性寬螢幕		最長焦距		非線性寬螢幕		最長焦距	
(英寸)	(公尺)	(英寸)	(公尺)	(英寸)	(公尺)	(英寸)	(公尺)	(英寸)	(公尺)	(英寸)	(公尺)	(英寸)	(公尺)	(英寸)	(公尺)	(英寸)	(公尺)
50	1.27	42	1.08	26	0.67	1.3	0.034	14.6	0.370	82	2.08	123	3.12	127	3.23	212	5.38
60	1.52	51	1.29	32	0.81	1.6	0.040	17.5	0.444	98	2.49	148	3.75	153	3.88	254	6.46
80	2.03	68	1.72	42	1.08	2.1	0.054	23.3	0.592	131	3.33	197	5.00	204	5.17	339	8.62
100	2.54	85	2.15	53	1.35	2.6	0.067	29.1	0.740	164	4.16	246	6.25	254	6.46	424	10.77
120	3.05	102	2.58	64	1.62	3.2	0.081	35.0	0.888	196	4.99	295	7.50	305	7.75	509	12.92
150	3.81	127	3.23	79	2.02	4.0	0.101	43.7	1.111	245	6.24	369	9.37	382	9.69	636	16.15
180	4.57	153	3.88	95	2.42	4.8	0.121	52.5	1.333	295	7.48	443	11.24	458	11.63	763	19.39
200	5.08	170	4.31	106	2.69	5.3	0.135	58.3	1.481	327	8.31	492	12.49	509	12.92	848	21.54
250	6.35	212	5.38	132	3.37	6.6	0.168	72.9	1.851	409	10.39	615	15.62	636	16.15	1060	26.92
300	7.62	254	6.46	159	4.04	7.9	0.202	87.4	2.221	491	12.47	738	18.74	763	19.39	1272	32.31
350	8.89	297	7.54	185	4.71	9.3	0.236	102.0	2.591	573	14.55	861	21.86	890	22.62	1484	37.69
400	10.16	339	8.62	212	5.38	10.6	0.269	116.6	2.962	655	16.63	984	24.99	1018	25.85	1696	43.08
500	12.70	424	10.77	265	6.73	13.2	0.337	145.7	3.702	818	20.79	1230	31.23	1272	32.31	2120	53.85

鏡頭										短投影 (LS2ST2)				中投影 (LS2ST4)			
投射比										0.77~1.1				1.25~1.60			
對角線		影像寬度		影像高度		位移 (A)		O		距離				距離			
						非線性寬螢幕／最長焦距		非線性寬螢幕／最長焦距		非線性寬螢幕		最長焦距		非線性寬螢幕		最長焦距	
(英寸)	(公尺)	(英寸)	(公尺)	(英寸)	(公尺)	(英寸)	(公尺)	(英寸)	(公尺)	(英寸)	(公尺)	(英寸)	(公尺)	(英寸)	(公尺)	(英寸)	(公尺)
50	1.27	42	1.08	26	0.67	1.3	0.034	14.6	0.370	33	0.83	47	1.18	53	1.35	68	1.72
60	1.52	51	1.29	32	0.81	1.6	0.040	17.5	0.444	39	1.00	56	1.42	64	1.62	81	2.07
80	2.03	68	1.72	42	1.08	2.1	0.054	23.3	0.592	52	1.33	75	1.90	85	2.15	109	2.76
100	2.54	85	2.15	53	1.35	2.6	0.067	29.1	0.740	65	1.66	93	2.37	106	2.69	136	3.45
120	3.05	102	2.58	64	1.62	3.2	0.081	35.0	0.888	78	1.99	112	2.84	127	3.23	163	4.14
150	3.81	127	3.23	79	2.02	4.0	0.101	43.7	1.111	98	2.49	140	3.55	159	4.04	204	5.17
180	4.57	153	3.88	95	2.42	4.8	0.121	52.5	1.333	118	2.99	168	4.26	191	4.85	244	6.20
200	5.08	170	4.31	106	2.69	5.3	0.135	58.3	1.481	131	3.32	187	4.74	212	5.38	271	6.89
250	6.35	212	5.38	132	3.37	6.6	0.168	72.9	1.851	163	4.15	233	5.92	265	6.73	339	8.62
300	7.62	254	6.46	159	4.04	7.9	0.202	87.4	2.221	196	4.98	280	7.11	318	8.08	407	10.34
350	8.89	297	7.54	185	4.71	9.3	0.236	102.0	2.591	229	5.80	326	8.29	371	9.42	475	12.06
400	10.16	339	8.62	212	5.38	10.6	0.269	116.6	2.962	261	6.63	373	9.48	424	10.77	543	13.79
500	12.70	424	10.77	265	6.73	13.2	0.337	145.7	3.702	326	8.29	466	11.85	530	13.46	678	17.23

注意事項：

- 如需更多圖示說明，請前往 BenQ 計算機網站 http://projectorcalculator.benq.com/。
- 天花板安裝必須由合格專業人員執行。如需詳細資訊，請洽詢您的經銷商。不建議您自行安裝投影機。
- 僅限在堅固的平坦表面上使用投影機。若投影機掉落可能會造成重傷及受損。
- 請勿在極端溫度的環境中使用投影機。投影機必須在介於華氏 41 度（攝氏 5 度）及華氏 104 度（攝氏 40 度）之間的溫度下使用。
- 若投影機接觸濕氣、灰塵或煙霧，將造成螢幕受損。
- 請勿覆蓋投影機的通風口。需適當通風才能散熱。若覆蓋通風口，投影機將會受損。

鏡頭位移範圍

• 鏡頭位移可調整範圍

鏡頭位移可調整範圍如下表所示，並受表列條件限制。

- **LU9255**

桌面安裝 - 正面投影

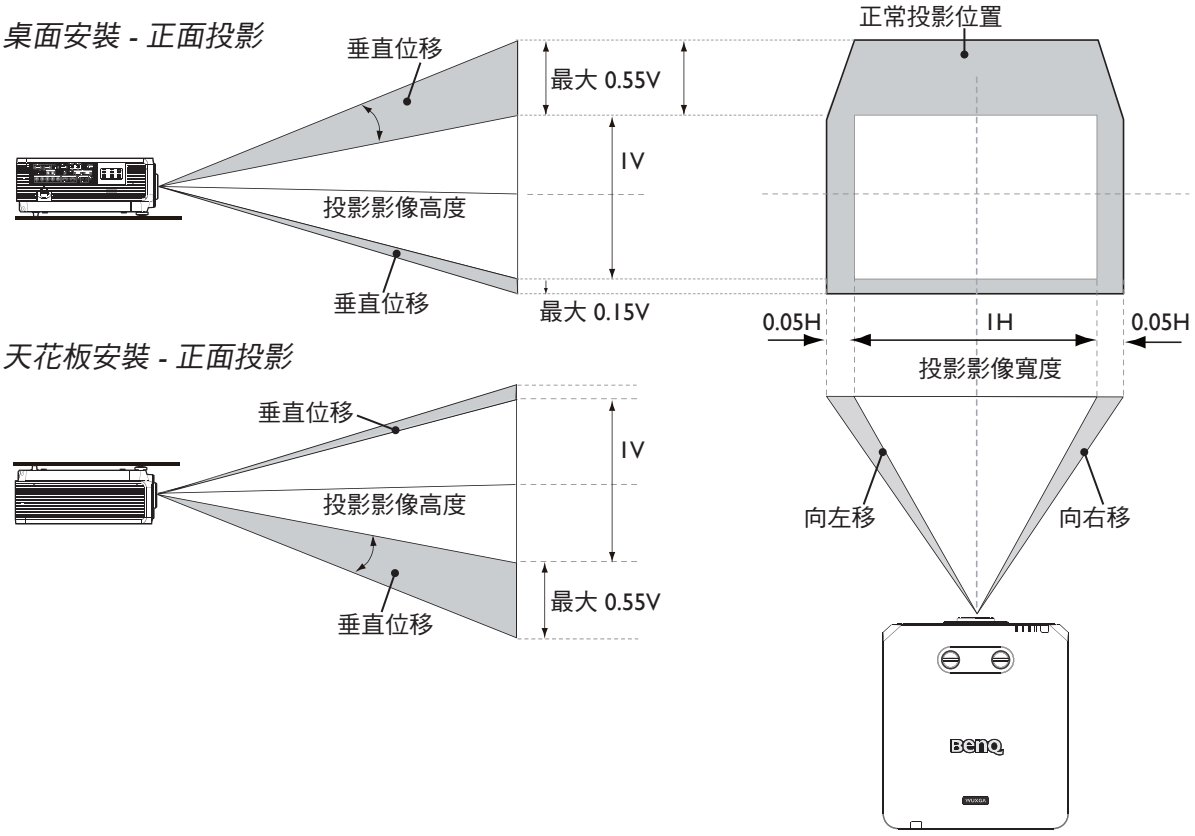

天花板安裝 - 正面投影

• 天花板安裝

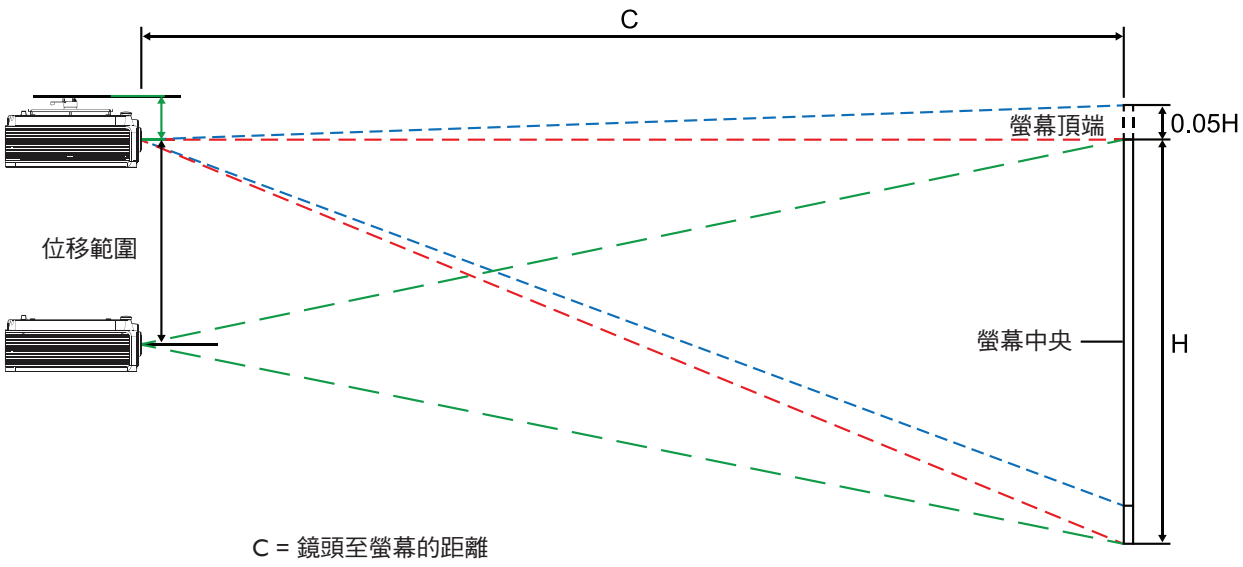

C = 鏡頭至螢幕的距離

繁體中文

- **桌面安裝**

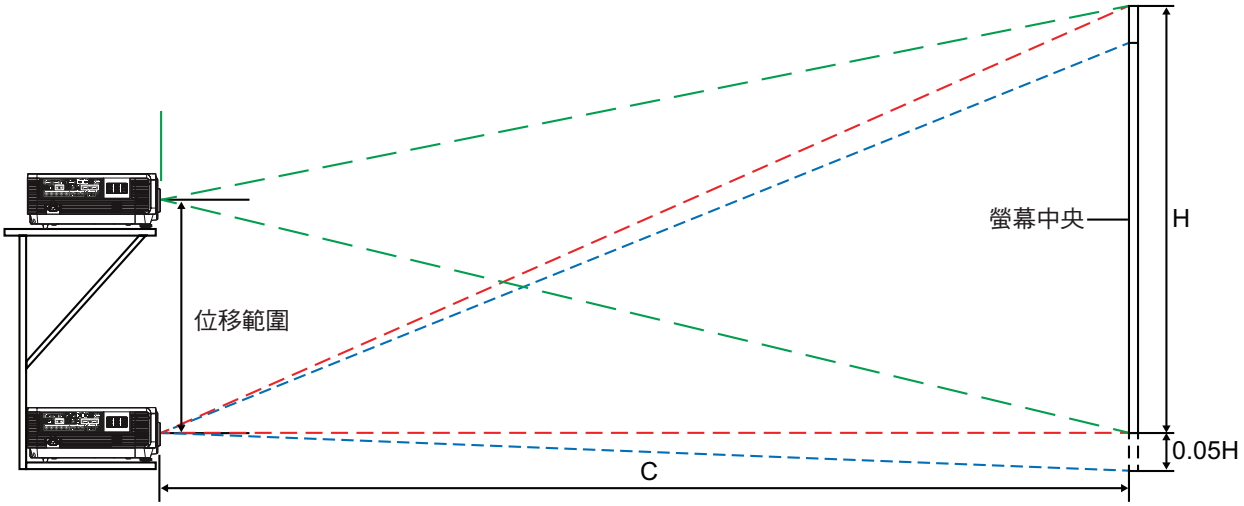

注意事項：

- 圖例僅適用於標準鏡頭。

LED 指示燈

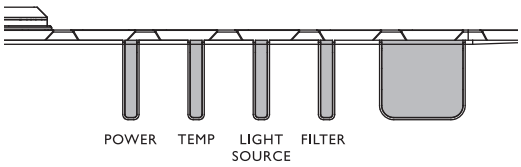

• 系統訊息

電源	溫度	背光	濾網	狀態和說明
橘燈	-	-	-	待機
閃爍綠燈	-	-	-	正在開啟電源
綠色	-	-	-	正常運作
閃爍橘燈	-	-	-	正常關機降溫
紅色	紅色	紅色	-	下載
綠色	-	紅色	-	CW 啟動失敗
綠色	-	閃爍紅燈	-	螢光輪啟動失敗
閃爍紅燈	-	-	-	定標器關閉失敗（資料中止）
紅色	-	紅色	-	定標器重設失敗（僅限視訊投影機）
-	紅色	-	-	LAN 下載失敗
-	綠色	-	-	正在處理 LAN 下載
橘燈		閃爍綠燈	-	光源壽命結束
橘燈	-	綠色	-	鏡頭釋放
橘燈	-	紅色	-	外殼未關
橘燈	-	紅色 閃爍	-	濾網更換警告
橘燈	綠色 閃爍	-	-	斷熱感應器錯誤

• 烙印訊息

電源	溫度	背光	濾網	狀態和說明
綠色	-	-	-	烙印開啟
綠色	綠色	綠色	-	烙印關閉

• 燈泡錯誤訊息

電源	溫度	背光	濾網	狀態和說明
-	-	紅色	-	在正常運作中發生燈泡 1 錯誤
-	-	-	紅色	在正常運作中發生燈泡 2 錯誤
-	-	紅色	紅色	兩個燈泡故障
-	-	紅色 閃爍	-	燈泡未亮

• 熱錯誤訊息

電源	溫度	背光	濾網	狀態和說明
紅色	紅色	-	-	風扇 1 錯誤（實際風扇速度超出所需速度）
紅色	紅色 閃爍	-	-	風扇 2 錯誤（實際風扇速度超出所需速度）
紅色	綠色	-	-	風扇 3 錯誤（實際風扇速度超出所需速度）
紅色	綠色 閃爍	-	-	風扇 4 錯誤（實際風扇速度超出所需速度）
紅色 閃爍	紅色	-	-	風扇 5 錯誤（實際風扇速度超出所需速度）
紅色 閃爍	紅色 閃爍	-	-	風扇 6 錯誤（實際風扇速度超出所需速度）
紅色 閃爍	綠色	-	-	風扇 7 錯誤（實際風扇速度超出所需速度）
紅色 閃爍	綠色 閃爍	-	-	風扇 8 錯誤（實際風扇速度超出所需速度）
紅色	綠色	紅色 閃爍	-	風扇 9 錯誤（實際風扇速度超出所需速度）
紅色	綠色	紅色	-	風扇 10 錯誤（實際風扇速度超出所需速度）
紅色	綠色 閃爍	紅色 閃爍	-	風扇 11 錯誤（實際風扇速度超出所需速度）
紅色	綠色 閃爍	紅色	-	風扇 12 錯誤（實際風扇速度超出所需速度）
綠色	紅色	-	-	溫度 1 錯誤（超過限制溫度）
綠色	紅色 閃爍	-	-	熱感測器 1 開路錯誤
綠色	綠色	-	-	熱感測器 1 短路錯誤
綠色	綠色 閃爍	-	-	熱 IC #1 I2C 連接錯誤
綠色 閃爍	紅色	-	-	溫度 2 錯誤（超過限制溫度）
綠色 閃爍	紅色 閃爍	-	-	熱感測器 2 開路錯誤
綠色 閃爍	綠色	-	-	熱感測器 2 短路錯誤

電源	溫度	背光	濾網	狀態和說明
綠色 閃爍	綠色 閃爍	-	-	熱 IC #2 I2C 連接錯誤
綠色	紅色	紅色	-	溫度 3 錯誤（超過限制溫度）
綠色	紅色	紅色 閃爍	-	熱感測器 3 開路錯誤
綠色	紅色	綠色	-	熱感測器 3 短路錯誤
綠色	紅色	綠色 閃爍	-	熱 IC #3 I2C 連接錯誤
綠色	紅色 閃爍	紅色	-	溫度 4 錯誤（超過限制溫度）
綠色	紅色 閃爍	紅色 閃爍	-	熱感測器 4 開路錯誤
綠色	紅色 閃爍	綠色	-	熱感測器 4 短路錯誤
綠色	紅色 閃爍	綠色 閃爍	-	熱 IC #4 I2C 連接錯誤
橘燈	紅色	紅色	-	溫度 5 錯誤（超過限制溫度）
橘燈	紅色	紅色 閃爍	-	熱感測器 5 開路錯誤
橘燈	紅色	綠色	-	熱感測器 5 短路錯誤
橘燈	紅色	綠色 閃爍	-	熱 IC #5 I2C 連接錯誤

投影機尺寸

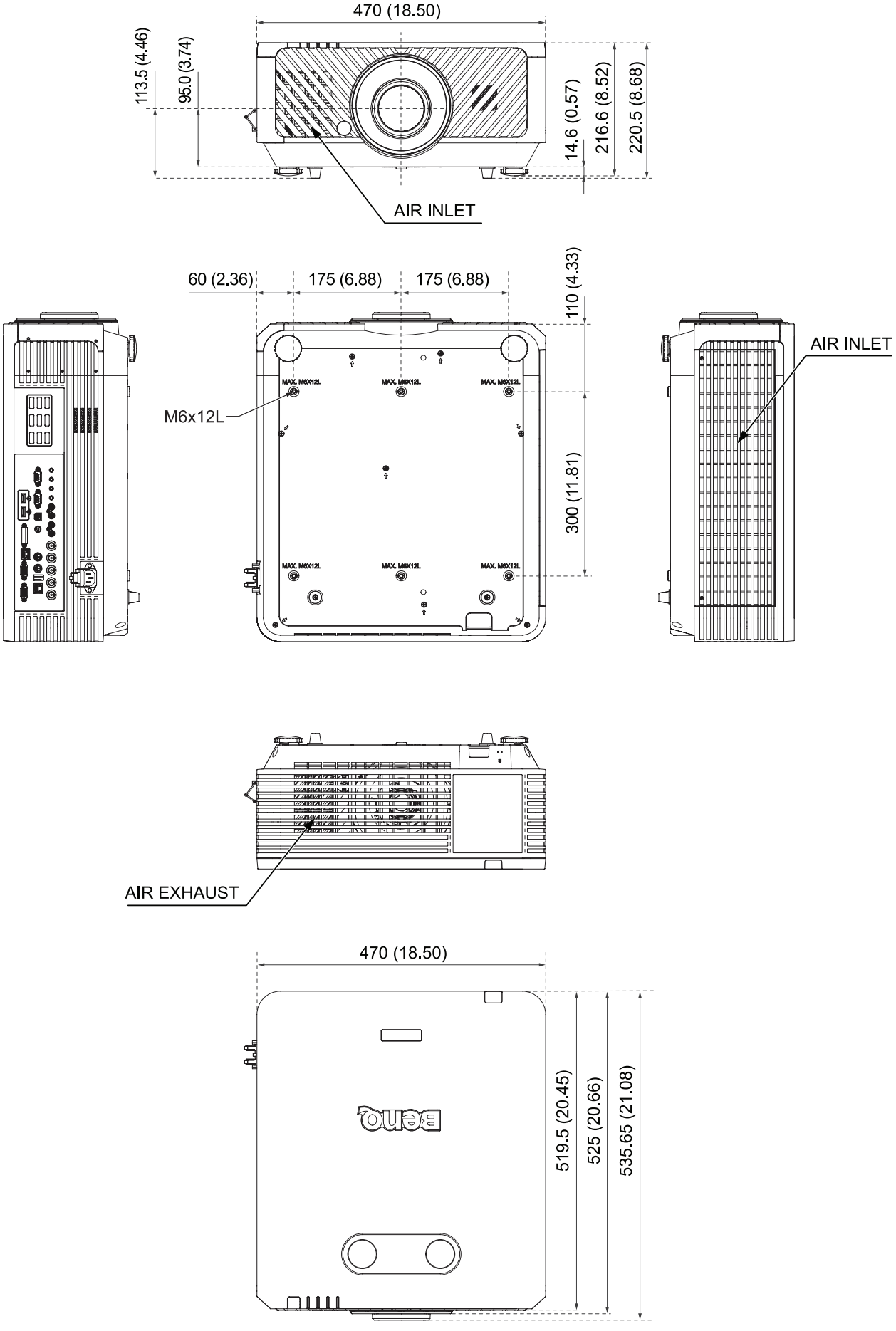
470 (18.50)
113.5 (4.46)
95.0 (3.74)
14.6 (0.57)
216.6 (8.52)
220.5 (8.68)
AIR INLET
60 (2.36)
175 (6.88)
175 (6.88)
110 (4.33)
M6x12L
300 (11.81)
AIR INLET
AIR EXHAUST
470 (18.50)
519.5 (20.45)
525 (20.66)
535.65 (21.08)

天花板安裝圖

編號	天花板安裝 CMG6 (5A.JHS10.001)
材質	鋼
重量	10.5 公斤（23.1 磅）
尺寸（寬 x 高 x 深）	410 x 641 x 360 mm (16.14" x 25.24" x 14.17")
長度	491mm ~ 641mm
傾斜角度	旋轉：±5° 垂直：+5°/-25° 水平：±5°
負荷	40 公斤（88 磅）
螺絲類型	M4, M5, M6, M8

尺寸與角度調整

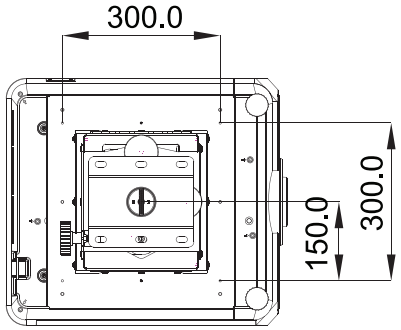

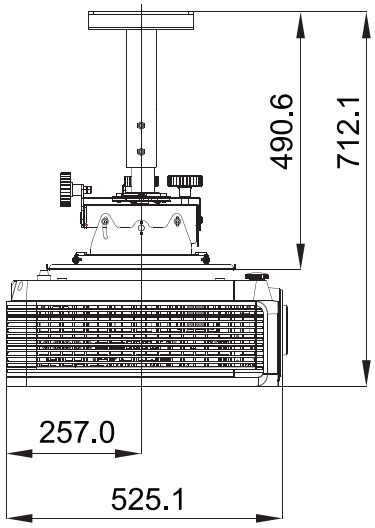

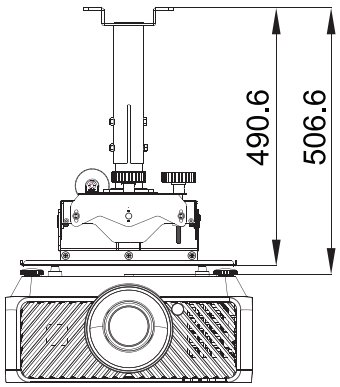

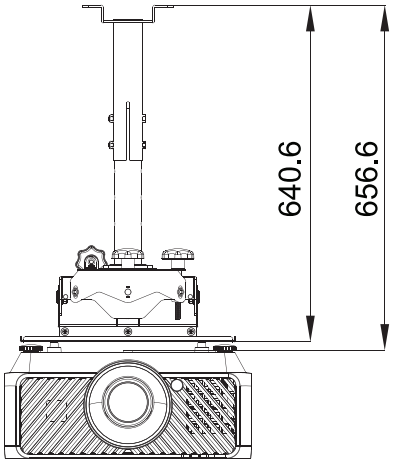

繁體中文

鏡頭尺寸

選購鏡頭（標準：LS2SD2）

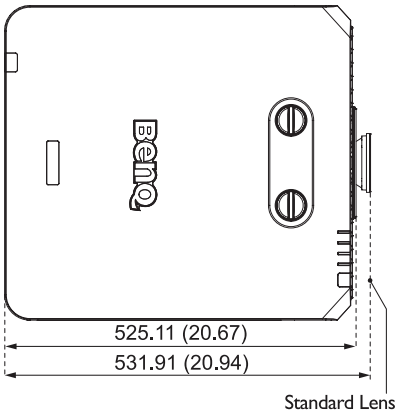

選購鏡頭（廣角變焦：LS2ST1）

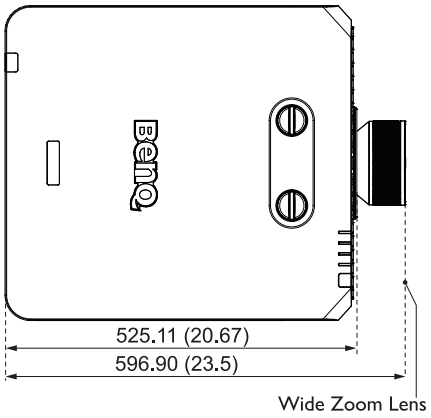

選購鏡頭（長變焦：LS2LT2）

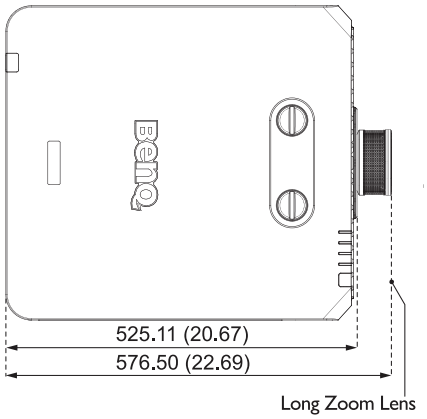

選購鏡頭（中長投影：LS2LT1）

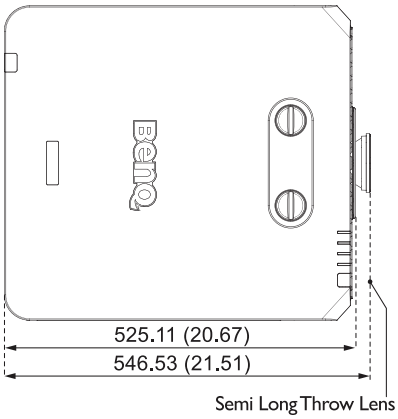

選購鏡頭（中投影：LS2ST4）

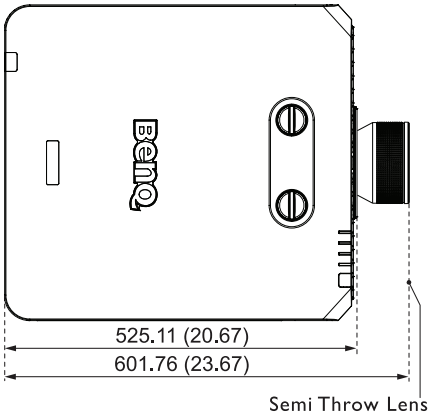

選購鏡頭（短投影：LS2ST2）

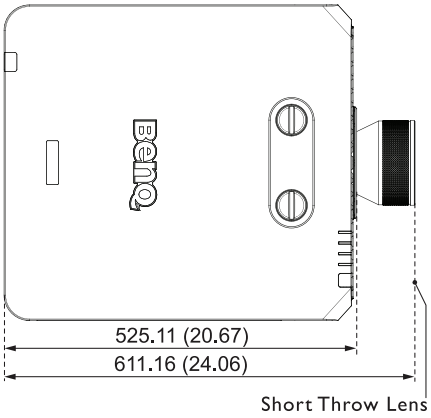

RS232 指令

RS232 針腳分配

編號	序列
1	N.C
2	RXD
3	TXD
4	N.C
5	接地

編號	序列
6	N.C
7	以 pin8 短路
8	以 pin7 短路
9	N.C

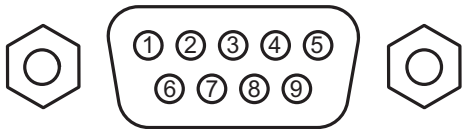

包含跳線的 RS232 序列埠

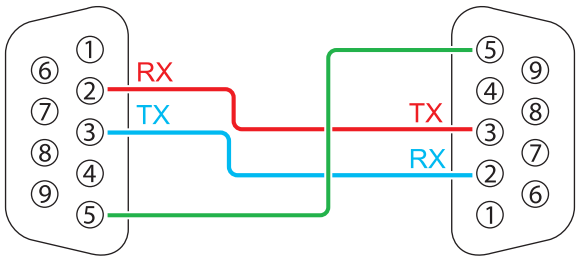

功能	類型	操作	ASCII
Power	Write	Power On	<CR>*pow=on#<CR>
	Write	Power off	<CR>*pow=off#<CR>
	Read	Power Status	<CR>*pow=?#<CR>
Source Selection	Write	COMPUTER/YPbPr	<CR>*sour=RGB#<CR>
	Write	COMPUTER 2/YPbPr2	<CR>*sour=RGB2#<CR>
	Write	DVI-D	<CR>*sour=dvid#<CR>
	Write	HDMI (MHL)	<CR>*sour=hdmi#<CR>
	Write	HDMI 2 (MHL2)	<CR>*sour=hdmi2#<CR>
	Write	Composite	<CR>*sour=vid#<CR>
	Write	HDBaseT	<CR>*sour=hdbaset#<CR>
	Read	Current source	<CR>*sour=?#<CR>
Audio Control	Write	Mute On	<CR>*mute=on#<CR>
	Write	Mute Off	<CR>*mute=off#<CR>
	Read	Mute Status	<CR>*mute=?#<CR>
	Write	Volume +	<CR>*vol=+#<CR>
	Write	Volume -	<CR>*vol=-#<CR>
	Write	Volume level for customer	<CR>*vol=value#<CR>
	Read	Volume Status	<CR>*vol=?#<CR>

功能	類型	操作	ASCII
Audio Source Select	Write	Audio pass Through off	<CR>*audiosour=off#<CR>
	Write	Audio-Computer1	<CR>*audiosour=RGB#<CR>
	Write	Audio-Video/S-Video	<CR>*audiosour=vid#<CR>
	Write	Audio-HDMI	<CR>*audiosour=hdmi#<CR>
	Write	Audio-HDMI2	<CR>*audiosour=hdmi2#<CR>
	Read	Audio pass Status	<CR>*audiosour=?#<CR>
Picture Mode	Write	Presentation	<CR>*appmod=preset#<CR>
	Write	sRGB	<CR>*appmod=srgb#<CR>
	Write	Bright	<CR>*appmod=bright#<CR>
	Write	Cinema (Rec. 709)	<CR>*appmod=cine#<CR>
	Write	DICOM	<CR>*appmod=dicom#<CR>
	Write	Vivid	<CR>*appmod=vivid#<CR>
	Write	User1	<CR>*appmod=user1#<CR>
	Write	User2	<CR>*appmod=user2#<CR>
	Write	3D	<CR>*appmod=threed#<CR>
	Write	HDR10	<CR>*appmod=hdr<CR>
	Write	HLG	<CR>*appmod=hlg<CR>
	Read	Picture Mode	<CR>*appmod=?#<CR>

功能	類型	操作	ASCII
Picture Setting	Write	Contrast +	<CR>*con=+#<CR>
	Write	Contrast -	<CR>*con=-#<CR>
	Write	Set Contrast value	<CR>*con=5#<CR>
	Read	Contrast value	<CR>*con=?#<CR>
	Write	Brightness +	<CR>*bri=+#<CR>
	Write	Brightness -	<CR>*bri=-#<CR>
	Write	Set Brightness value	<CR>*bri=5#<CR>
	Read	Brightness value	<CR>*bri=?#<CR>
	Write	Color +	<CR>*color=+#<CR>
	Write	Color -	<CR>*color=-#<CR>
	Write	Set Color value	<CR>*color=5#<CR>
	Read	Color value	<CR>*color=?#<CR>
	Write	Sharpness +	<CR>*sharp=+#<CR>
	Write	Sharpness -	<CR>*sharp=-#<CR>
	Write	Set Sharpness value	<CR>*sharp=5#<CR>
	Read	Sharpness value	<CR>*sharp=?#<CR>
	Write	Color Temperature - Warm	<CR>*ct=warm#<CR>
	Write	Color Temperature - Normal	<CR>*ct=normal#<CR>
	Write	Color Temperature - Cool	<CR>*ct=cool#<CR>
	Read	Color Temperature Status	<CR>*ct=?#<CR>
	Write	Aspect 4:3	<CR>*asp=4:3#<CR>
	Write	Aspect 16:9	<CR>*asp=16:9#<CR>
	Write	Aspect 2.35:1	<CR>*asp=2.35#<CR>
	Write	Aspect 16:10	<CR>*asp=16:10#<CR>
	Write	Aspect Auto	<CR>*asp=AUTO#<CR>
	Write	Aspect Real	<CR>*asp=REAL#<CR>
	Read	Aspect Status	<CR>*asp=?#<CR>
	Write	Vertical Keystone +	<CR>*vkeystone=+#<CR>
	Write	Vertical Keystone -	<CR>*vkeystone=-#<CR>
	Read	Vertical Keystone value	<CR>*vkeystone=?#<CR>
	Write	Horizontal Keystone +	<CR>*hkeystone=+#<CR>
	Write	Horizontal Keystone -	<CR>*hkeystone=-#<CR>
	Read	Horizontal Keystone value	<CR>*hkeystone=?#<CR>
	Write	Overscan Adjustment +	<CR>*overscan=+#<CR>
	Write	Overscan Adjustment -	<CR>*overscan=-#<CR>
	Read	Overscan Adjustment value	<CR>*overscan=?#<CR>

功能	類型	操作	ASCII
Picture Setting	Write	4 Corners Top-Left - X Decrease	<CR>*cornerfittlx=-#<CR>
	Write	4 Corners Top-Left - X Increase	<CR>*cornerfittlx=+#<CR>
	Read	4 Corners Top-Left - X Status	<CR>*cornerfittlx=?#<CR>
	Write	4 Corners Top-Left - Y Decrease	<CR>*cornerfittly=-#<CR>
	Write	4 Corners Top-Left - Y Increase	<CR>*cornerfittly=+#<CR>
	Read	4 Corners Top-Left - Y Status	<CR>*cornerfittly=?#<CR>
	Write	4 Corners Top-Right - X Decrease	<CR>*cornerfittrx=-#<CR>
	Write	4 Corners Top-Right - X Increase	<CR>*cornerfittrx=+#<CR>
	Read	4 Corners Top-Right - X Status	<CR>*cornerfittrx=?#<CR>
	Write	4 Corners Top-Right - Y Decrease	<CR>*cornerfittry=-#<CR>
	Write	4 Corners Top-Right - Y Increase	<CR>*cornerfittry=+#<CR>
	Read	4 Corners Top-Right - Y Status	<CR>*cornerfittry=?#<CR>
	Write	4 Corners Bottom-Left - X Decrease	<CR>*cornerfitblx=-#<CR>
	Write	4 Corners Bottom-Left - X Increase	<CR>*cornerfitblx=+#<CR>
	Read	4 Corners Bottom-Left - X Status	<CR>*cornerfitblx=?#<CR>
	Write	4 Corners Bottom-Left - Y Decrease	<CR>*cornerfitbly=-#<CR>
	Write	4 Corners Bottom-Left - Y Increase	<CR>*cornerfitbly=+#<CR>
	Read	4 Corners Bottom-Left - Y Status	<CR>*cornerfitbly=?#<CR>
	Write	4 Corners Bottom-Right - X Decrease	<CR>*cornerfitbrx=-#<CR>
	Write	4 Corners Bottom-Right - X Increase	<CR>*cornerfitbrx=+#<CR>
	Read	4 Corners Bottom-Right - X Status	<CR>*cornerfitbrx=?#<CR>
	Write	4 Corners Bottom-Right - Y Decrease	<CR>*cornerfitbry=-#<CR>
	Write	4 Corners Bottom-Right - Y Increase	<CR>*cornerfitbry=+#<CR>
	Read	4 Corners Bottom-Right - Y Status	<CR>*cornerfitbry=?#<CR>
	Write	Digital Zoom In	<CR>*zoomI#<CR>
	Write	Digital Zoom out	<CR>*zoomO#<CR>
	Write	Auto	<CR>*auto#<CR>
	Write	Brilliant color on	<CR>*BC=on#<CR>
	Write	Brilliant color off	<CR>*BC=off#<CR>
	Read	Brilliant color status	<CR>*BC=?#<CR>
	Write	Auto(HDR)	<CR>*hdr=auto#<CR>
	Write	SDR	<CR>*hdr=sdr#<CR>
	Write	HDR10	<CR>*hdr=hdr#<CR>
	Write	HLG	<CR>*hdr=hlg#<CR>
	Write	Reset current picture settings	<CR>*rstcurpicsetting#<CR>
	Write	Reset all picture settings	<CR>*rstallpicsetting#<CR>

功能	類型	操作	ASCII
Operation Settings	Write	Projector Position-Front Table	<CR>*pp=FT#<CR>
	Write	Projector Position-Rear Table	<CR>*pp=RE#<CR>
	Write	Projector Position-Rear Ceiling	<CR>*pp=RC#<CR>
	Write	Projector Position-Front Ceiling	<CR>*pp=FC#<CR>
	Read	Projector Position Status	<CR>*pp=?#<CR>
	Write	Quick auto search	<CR>*QAS=on#<CR>
	Write	Quick auto search	<CR>*QAS=off#<CR>
	Read	Quick auto search status	<CR>*QAS=?#<CR>
	Write	Menu Position - Center	<CR>*menuposition=center#<CR>
	Write	Menu Position - Top - Left	<CR>*menuposition=tl#<CR>
	Write	Menu Position - Top - Right	<CR>*menuposition=tr#<CR>
	Write	Menu Position - Bottom - Right	<CR>*menuposition=br#<CR>
	Write	Menu Position - Bottom - Left	<CR>*menuposition=bl#<CR>
	Read	Menu Position Status	<CR>*menuposition=?#<CR>
	Write	Direct Power On - on	<CR>*directpower=on#<CR>
	Write	Direct Power On - off	<CR>*directpower=off#<CR>
	Read	Direct Power On - Status	<CR>*directpower=?#<CR>
	Write	Signal Power On - on	<CR>*autopower=on#<CR>
	Write	Signal Power On - off	<CR>*autopower=off#<CR>
	Read	Signal Power On - Status	<CR>*autopower=?#<CR>
Baud Rate	Write	2400	<CR>*baud=2400#<CR>
	Write	4800	<CR>*baud=4800#<CR>
	Write	9600	<CR>*baud=9600#<CR>
	Write	14400	<CR>*baud=14400#<CR>
	Write	19200	<CR>*baud=19200#<CR>
	Write	38400	<CR>*baud=38400#<CR>
	Write	57600	<CR>*baud=57600#<CR>
	Write	115200	<CR>*baud=115200#<CR>
	Read	Current Baud Rate	<CR>*baud=?#<CR>
Lamp Control	Read	Lamp Hour	<CR>*ltim=?#<CR>
	Write	Normal mode	<CR>*lampm=lnor#<CR>
	Write	Eco mode	<CR>*lampm=eco#<CR>
	Write	Dimming mode	<CR>*lampm=dimming#<CR>
	Write	Custom mode	<CR>*lampm=custom#<CR>
	Write	Light level for custom mode	<CR>*lampcustom=value#<CR>
	Read	Light level status for custom mode	<CR>*lampcustom=?#<CR>
	Read	Lamp Mode Status	<CR>*lampm=?#<CR>

功能	類型	操作	ASCII
Miscellaneous	Read	Model Name	<CR>*modelname=?#<CR>
	Read	System F/W Version	<CR>*sysfwversion=?#<CR>
	Read	Scaler F/W Version	<CR>*scalerfwversion=?#<CR>
	Read	Lan F/W Version	<CR>*lanfwversion=?#<CR>
	Read	MCU F/W Version	<CR>*mcufwversion=?#<CR>
	Write	Blank On	<CR>*blank=on#<CR>
	Write	Blank Off	<CR>*blank=off#<CR>
	Read	Blank Status	<CR>*blank=?#<CR>
	Write	Freeze On	<CR>*freeze=on#<CR>
	Write	Freeze Off	<CR>*freeze=off#<CR>
	Read	Freeze Status	<CR>*freeze=?#<CR>
	Write	Menu On	<CR>*menu=on#<CR>
	Write	Menu Off	<CR>*menu=off#<CR>
	Read	Menu Status	<CR>*menu=?#<CR>
	Write	Up	<CR>*up#<CR>
	Write	Down	<CR>*down#<CR>
	Write	Right	<CR>*right#<CR>
	Write	Left	<CR>*left#<CR>
	Write	Enter	<CR>*enter#<CR>
	Write	Back	<CR>*back#<CR>
	Write	Source Menu On	<CR>*sourmenu=on#<CR>
	Write	Source Menu Off	<CR>*sourmenu=off#<CR>
	Read	Source Menu Status	<CR>*sourmenu=?#<CR>
	Write	3D Sync Off	<CR>*3d=off#<CR>
	Write	3D Auto	<CR>*3d=auto#<CR>
	Write	3D Sync Top Bottom	<CR>*3d=tb#<CR>
	Write	3D Sync Frame Sequential	<CR>*3d=fs#<CR>
	Write	3D Frame packing	<CR>*3d=fp#<CR>
	Write	3D Side by side	<CR>*3d=sbs#<CR>
	Write	3D inverter disable	<CR>*3d=da#<CR>
	Write	3D inverter	<CR>*3d=iv#<CR>
	Write	3D nVIDIA	<CR>*3d=nvidia#<CR>
	Read	3D Sync Status	<CR>*3d=?#<CR>
	Write	Remote Receiver - front+rear	<CR>*rr=fr#<CR>
	Write	Remote Receiver - front	<CR>*rr=f#<CR>
	Write	Remote Receiver - rear	<CR>*rr=r#<CR>
	Read	Remote Receiver Status	<CR>*rr=?#<CR>

功能	類型	操作	ASCII
Miscellaneous	Write	AMX Device Discovery - on	<CR>*amxdd=on#<CR>
	Write	AMX Device Discovery - off	<CR>*amxdd=off#<CR>
	Read	AMX Device Discovery Status	<CR>*amxdd=?#<CR>
	Read	Mac Address	<CR>*macaddr=?#<CR>
	Write	High Altitude mode on	<CR>*Highaltitude=on#<CR>
	Write	High Altitude mode off	<CR>*Highaltitude=off#<CR>
	Read	High Altitude mode status	<CR>*Highaltitude=?#<CR>
Color Calibration	Write	Tint +	<CR>*tint=+#<CR>
	Write	Tint -	<CR>*tint=-#<CR>
	Write	Set Tint value	<CR>*tint=value#<CR>
	Read	Get Tint value	<CR>*tint=?#<CR>
	Write	Set gamma value	<CR>*gamma=value#<CR>
	Read	Gamma value status	<CR>*gamma=?#<CR>
	Write	Set HDR Brightness value	<CR>*hdrbri=value#<CR>
	Read	Get HDR Brightness value	<CR>*hdibri=?#<CR>
	Write	Red Gain +	<CR>*RGain=+#<CR>
	Write	Red Gain -	<CR>*RGain=-#<CR>
	Write	Set Red Gain value	<CR>*RGain=value#<CR>
	Read	Get Red Gain value	<CR>*RGain=?#<CR>
	Write	Green Gain +	<CR>*GGain=+#<CR>
	Write	Green Gain -	<CR>*GGain=-#<CR>
	Write	Set Green Gain value	<CR>*GGain=value#<CR>
	Read	Get Green Gain value	<CR>*GGain=?#<CR>
	Write	Blue Gain +	<CR>*BGain=+#<CR>
	Write	Blue Gain -	<CR>*BGain=-#<CR>
	Write	Set Blue Gain value	<CR>*BGain=value#<CR>
	Read	Get Blue Gain value	<CR>*BGain=?#<CR>
	Write	Red Offset +	<CR>*ROffset=+#<CR>
	Write	Red Offset -	<CR>*ROffset=-#<CR>
	Write	Set Red Offset value	<CR>*ROffset=value#<CR>
	Read	Get Red Offset value	<CR>*ROffset=?#<CR>
	Write	Green Offset +	<CR>*GOffset=+#<CR>
	Write	Green Offset -	<CR>*GOffset =-#<CR>
	Write	Set Green Offset value	<CR>*GOffset=value#<CR>
	Read	Get Green Offset value	<CR>*GOffset=?#<CR>

功能	類型	操作	ASCII
Color Calibration	Write	Blue Offset +	<CR>*BOffset=+#<CR>
	Write	Blue Offset -	<CR>*BOffset=-#<CR>
	Write	Set Blue Offset value	<CR>*BOffset=value#<CR>
	Read	Get Blue Offset value	<CR>*BOffset=?#<CR>
	Write	Primary Color	<CR>*primcr=value#<CR>
	Read	Primary Color Status	<CR>*primcr=?#<CR>
	Write	Hue +	<CR>*hue=+#<CR>
	Write	Hue -	<CR>*hue=-#<CR>
	Write	Set Hue value	<CR>*hue=value#<CR>
	Read	Get Hue value	<CR>*hue=?#<CR>
	Write	Saturation +	<CR>*saturation=+#<CR>
	Write	Saturation -	<CR>*saturation=-#<CR>
	Write	Set Saturation value	<CR>*saturation=value#<CR>
	Read	Get Saturation value	<CR>*saturation=?#<CR>
	Write	Gain +	<CR>*gain=+#<CR>
	Write	Gain -	<CR>*gain=-#<CR>
	Write	Set Gain value	<CR>*gain=value#<CR>
	Read	Get Gain value	<CR>*gain=?#<CR>
Service	Read	Error Code report	<CR>*error=report#<CR>
	Read	FAN 1 speed	<CR>*fan1=?#<CR>
	Read	FAN 2 speed	<CR>*fan2=?#<CR>
	Read	FAN 3 speed	<CR>*fan3=?#<CR>
	Read	FAN 4 speed	<CR>*fan4=?#<CR>
	Read	FAN 5 speed	<CR>*fan5=?#<CR>
	Read	FAN 6 speed	<CR>*fan6=?#<CR>
	Read	FAN 7 speed	<CR>*fan7=?#<CR>
	Read	FAN 8 speed	<CR>*fan8=?#<CR>
	Read	FAN 9 speed	<CR>*fan9=?#<CR>
	Read	FAN 10 speed	<CR>*fan10=?#<CR>
	Read	Temperature 1	<CR>*tmp1=?#<CR>
	Read	Temperature 2	<CR>*tmp2=?#<CR>
	Read	Temperature 3	<CR>*tmp3=?#<CR>
	Read	Temperature 4	<CR>*tmp4=?#<CR>
	Read	Temperature 5	<CR>*tmp5=?#<CR>
	Read	LED indicator	<CR>*led=?#<CR>

PJLink

• PJLink 通訊協定

本投影機的網路功能支援 PJLink 第 1 級，而 PJLink 通訊協定可用於從電腦執行投影機設定，以及投影機狀態查詢作業。

• 控制指令

下表列出可用於控制投影機的 PJLink 通訊協定指令。

- 表中的 x 字元為非特定字元。

指令	控制詳細資訊	參數／傳回字串	備註		
POWR	Power supply control	0 1	Standby Power on		
POWR?	Power supply status query	0 1	Standby Power on		
INPT	Input selection	11	PC1 / YPbPr1		
INPT?	Input status query	12 21 31 32 33 34	PC2 / YPbPr2 VIDEO HDMI1 HDMI2 DVI-D HDBaseT		
AVMT	Mute	11	Video mute On		
AVMT?	Mute query	10 21 20 31 30	Video mute Off Audio mute On Audio mute Off Video & Audio mute On Video & Audio mute Off		
ERST?	Error status query	xxxxxx	1st byte	Indicates fan errors, and returns 0 - 2	0 = No error is detected 1 = Warning 2 = Error
			2nd byte	Indicates light source errors, and returns 0 - 2	
			3rd byte	Indicates temperature errors, and returns 0 - 2	
			4th byte	Return 0	
			5th byte	Return 0	
			6th byte	Indicates other errors, and returns 0 - 2	
LAMP?	Light source status query	xxxxxxxxxxxx	1st number (1-5 digitals): Light source 1 runtime		
INST?	Input selection list query	11 12 21 31 32 33 34	LU9255		
NAME?	Projector name query	xxxxx	Returns the name set in [PROJECTOR NAME] of [NETWORK SETUP]		

指令	控制詳細資訊	參數／傳回字串	備註
INF1?	Manufacturer name query	BenQ	Returns manufacturer name
INF2?	Model name query	LU9255	Returns moder name
INF0?	Other information queries	xxxxx	Returns information such as version number
CLASS?	Class information query	1	Returns class for PJLink

注意事項：

RS-232 鮑率選項包括 2400、4800、9600、14400、19200、38400、57600、115200 (預設值：115200)。

目录

注意 62
激光注意事项 62
散热须知 63
产品信息 65
包装清单 65
规格 65
Terminals 66
遥控器 67
安装 69
安装或卸下可选镜头 69
镜头 71
Projection table 71
镜头位移范围 73
LED 指示灯 75
投影机尺寸 78
吊顶安装图 79
尺寸和角度调整 79
镜头尺寸 80
RS232 命令 81
RS232 引脚分配 81
RS232 串行端口（含交叉电缆） 81
PJLink 89

简体中文

请访问以下网站获取最新版用户手册 / 安装指南。
http://business-display.benq.com/

V1.00

注意

激光注意事项



此符号表示如果没有严格按照说明操作则存在眼睛受到激光辐射的危险。

- **3R 类激光产品**



（针对美国地区）本激光产品在所有操作程序中被认定为 3R 类产品，并符合 IEC/EN 60825-1:2007 规定。
（针对 WW 地区）本激光产品在所有操作程序中被认定为 1 类产品，并符合 IEC/EN 60825-1:2014 规定。



激光 - 避免直射眼睛。
请勿将激光指向或反射到其他人身上或反射的物体上。
直射或散射的激光对眼睛和皮肤很危险。
如果未按照说明操作，则眼睛可能会受到激光辐射。
小心 – 使用本文档中没有指定的控制、调整或步骤可能会造成危险辐射。

- **激光参数**

波长	450nm - 460nm (蓝色)
操作模式	帧速率导致脉动
脉冲宽度	1.34ms
脉冲重复速率	120Hz
最大激光能量	0.698mJ
内部总功率	>100w
视源大小	>10mm，镜头停止时
发散	>100 mili 弧度

- **激光指示**



散热须知

在排气口周围留出至少 50cm (19.7 英寸) 空间。确保 30cm (11.8 英寸) 范围内没有任何物体挡住进风。
使出风口与其它投影机的进风口至少保持 1 m 的距离。

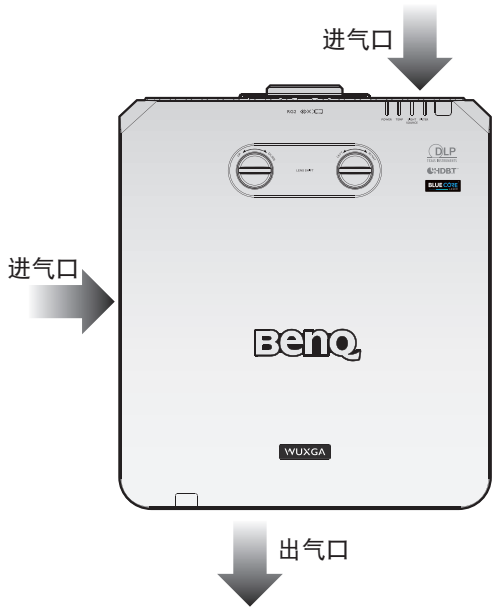

- 投影机可以任何角度安装。

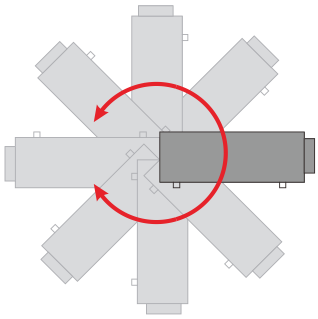

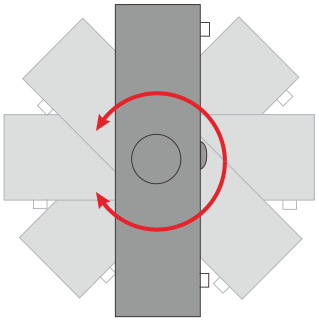

- 在排气口周围留出至少 50cm 空间。

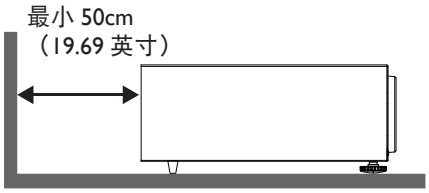

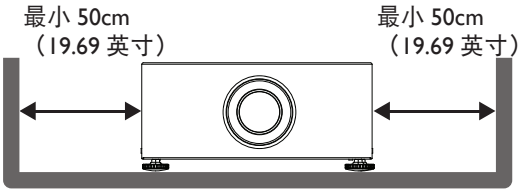

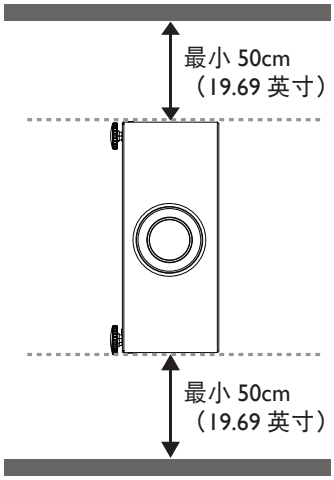

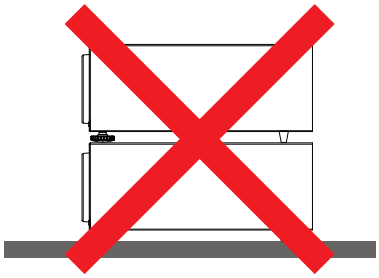

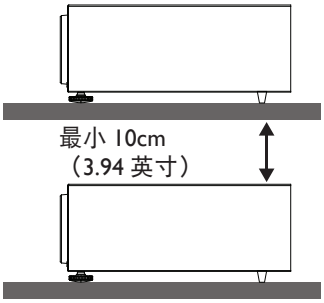

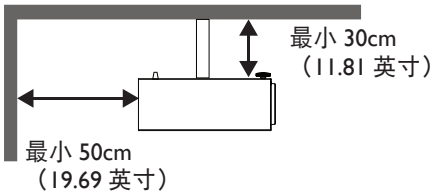

- 确保进气口不会吸入排气口排出的热气。
- 在密闭空间内使用时，确保密闭空间周围的空气温度不超过投影机运行时的工作温度，并且进气口和排气口不被阻塞。

所有机箱均通过经认证的热评估，确保投影机不会重复利用废气。因为这样可导致投影机关闭，即使环境温度在可接受的工作范围内也是如此。

产品信息

包装清单


投影机防尘帽


遥控器

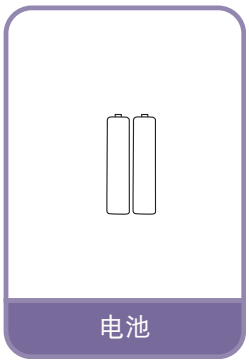
电池


安装指南


电源线

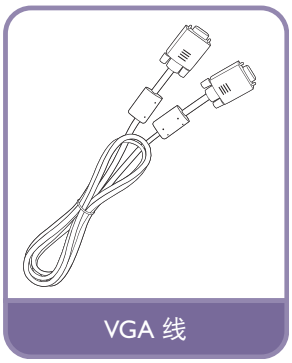
VGA 线

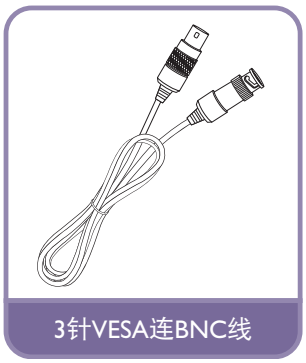
3针VESA连BNC线

规格

	LU9255
投影系统	单片 DLP 0.67 WUXGA DMD
固有分辨率	1920*1200 像素，16:10
光源	激光二极管
功耗	1000W（常模式）/800W（省电模式）
外形尺寸	525 x 216 x 470 mm
重量	24 kg（不含镜头）

注意：

- 亮度由标准镜头提供，数值将取决于镜头。
- 亮度输出将有所不同，具体视各单元和实际使用情况而定。
- 请访问本地网站获取最新版用户手册。

Terminals

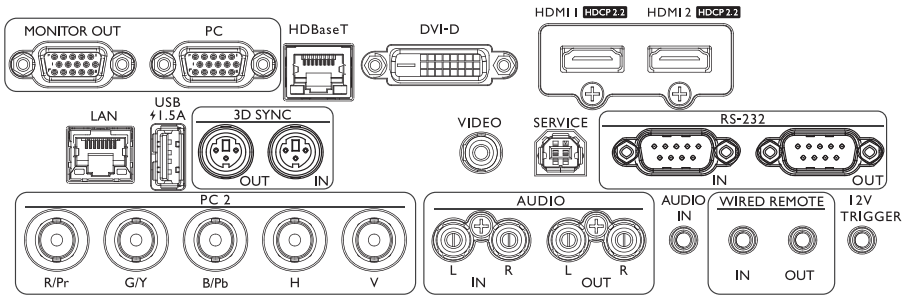

MONITOR OUT
连接用于同时播放显示的其他显示设备。

HDBaseT
将来自 HDBaseT 发射器的太网线 (Cat5/Cat6) 连接到高清视频 (HD)、RS232 控制和 LAN 控制端口。

HDMI 1
连接 HDMI 源。

LAN
用于连接 RJ45 Cat5/Cat6 以太网线以通过网络控制投影机。

3D SYNC OUT
连接 3D 红外线同步信号发射器。

VIDEO
连接视频源。

RS-232 IN
标准 9 针 D-sub 接口，用于连接 PC 控制系统和投影机维护。

PC 2 (R/Pr, G/Y, B/Pb, H, V)
连接带 BNC 型输入端子的 RGB 或 YPbPr/YCbCr 输出信号。

AUDIO OUT (L/R)
连接扬声器或耳机。.

WIRED REMOTE IN
连接有线遥控器。

12V TRIGGER
3.5mm mini 耳机插孔，采用 200mA 显示继电器以提供 12(+/-1.5)V 输出和短路保护。

PC
用于连接 RGB、分量 HD 源或 PC 的 15 针 VGA 端口。.

DVI-D
连接 DVI 源。

HDMI 2
连接 HDMI 源。

USB 1.5A
支持 5V/1.5A 输出。

3D SYNC IN
连接来自计算机或已启用设备的 3D 同步输入线。

SERVICE
维护专用端口，仅供授权维护人员使用。

RS-232 OUT
连接另一投影机 (同一型号) 进行 RS-232 控制。

AUDIO IN (L/R)
通过音频或音频 L/R 线连接音频输入源。

AUDIO IN
通过音频线连接音频输入源。

WIRED REMOTE OUT
连接另一台投影机。

警告：
在插入有线遥控器之前确保此端口是有效的。插入到无效的端口中遥控器可能会损坏，如有线遥控器连接到触发器输出。更多关于通过局域网升级固件的信息，请联系 BenQ 客户服务中心。

遥控器

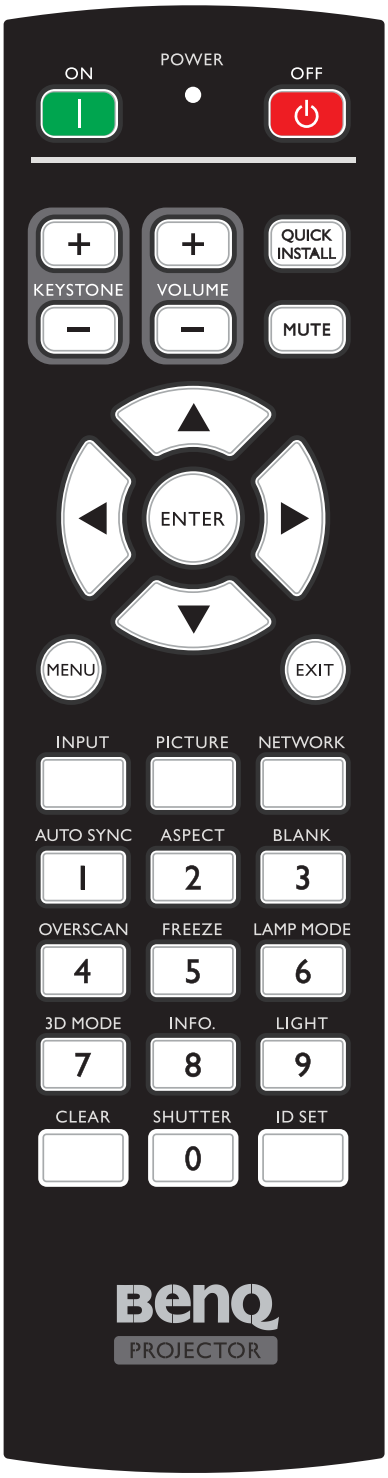

ON / OFF
在待机模式和运行模式之间切换投影机。

KEYSTONE+/KEYSTONE-
手动校正因投影角度而产生的扭曲图像。

VOLUME +/VOLUME -
增大 / 减小投影机音量。

QUICK INSTALL
显示快速安装 OSD 菜单。

MUTE
开启和关闭投影机音频。

箭头键（▲ 向上、▼ 向下、◄ 向左、► 向右）
当显示屏显 (OSD) 菜单时，箭头键用作方向箭头，可选择所需的菜单项和进行调整。

ENTER
选择可用的图像设置模式。激活所选的屏幕显示 (OSD) 菜单项。

MENU
打开屏幕显示 (OSD) 菜单。返回到之前的 OSD 菜单，退出并保存菜单设置。

EXIT
返回到之前的 OSD 菜单，退出并保存菜单设置。

INPUT
选择显示的输入源。

PCITURE
按下可显示**图片**菜单。

NETWORK
将“网络显示器”选作输入信号源。

AUTO SYNC
自动为所显示的图像确定最佳图像时序。

ASPECT
选择显示比例。

BLANK
用于隐藏屏幕图像。

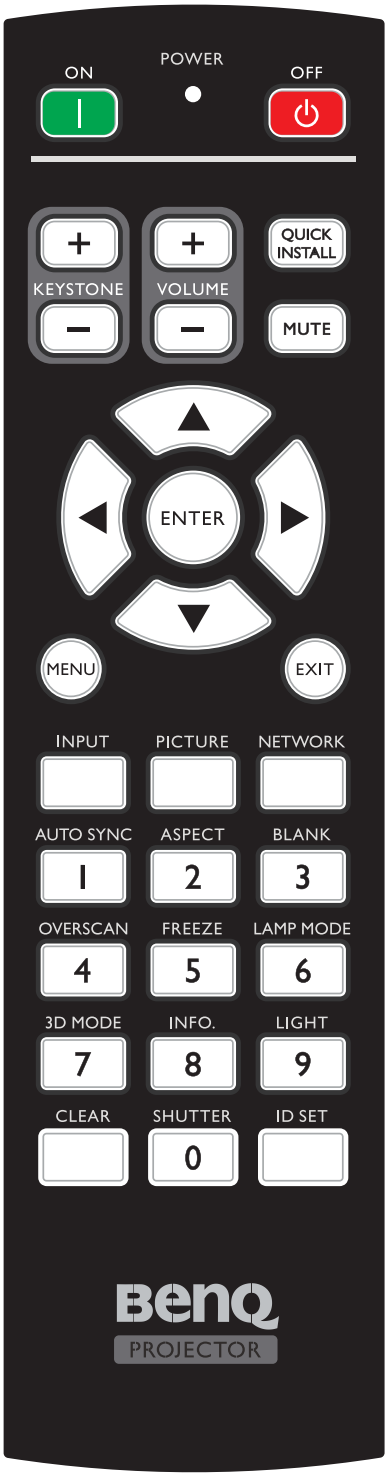

OVERSCAN
按下可选择过扫描模式。

FREEZE
冻结投影图像。

LAMP MODE
按下显示 OSD 菜单以选择所所需光源模式。

3D MODE
按下可显示 3D 设置菜单。

INFO.
按下可显示**信息**菜单。

LIGHT
按下可打开遥控器背光。

CLEAR
清除分配给所有投影机的 ID 设置。
按住 **CLEAR** 和 **ID SET** 五秒。LED 闪烁三下，之后 ID 设置被清除。

SHUTTER
在此投影机中没有这项功能。

ID SET

- 遥控 ID 设置（设置具体遥控代码）。
  按下可设置遥控 ID。
  按下 ID SET 3 秒。遥控器上的电源指示灯闪烁，之后按下 01~99 指定一个 ID。

注意：

遥控号（遥控 ID）必须匹配投影机 ID 设置号才能精确控制。

- 清除遥控 ID 设置（将遥控代码设置为全部）
  按住 **CLEAR** 和 **ID SET** 五秒。遥控上的电源指示灯闪烁一下将遥控代码设置为全部，可以控制投影机而不管投影机 id 设置如何。

数字按钮
在网络设置中输入数字。
要求输入密码时，不能按数字按钮 1、2、3、4。

WIRE REMOTE 插孔
连接到投影机以实现有线遥控。

安装

小心：

为避免损坏 DLP 芯片，请勿将大功率激光束对准投影镜头。

安装或卸下可选镜头

小心：

- 投影机和镜头组件包含有精密零件，请勿摇晃或用力按压。
- 卸下或安装镜头前，务必关闭投影机，等到散热风扇停止，然后关闭主电源开关。
- 卸下或安装镜头时，请勿触摸镜头表面。
- 使镜头表面不会粘上手印、灰尘或油污。请勿刮擦镜头表面。
- 下面垫一块软布，在水平表面上工作，以避免刮擦。
- 如果卸下和存放镜头，请给投影机装上镜头盖以避免灰尘和弄脏

• 安装新镜头

从镜头卸下两个端盖。

注意：

在第一次插入镜头前，卸下塑料主体盖。

1. 调整镜头方向时，使贴于侧面的标签上的箭头朝上，并将镜头推入投影机镜头底座，直至到达极限位置。

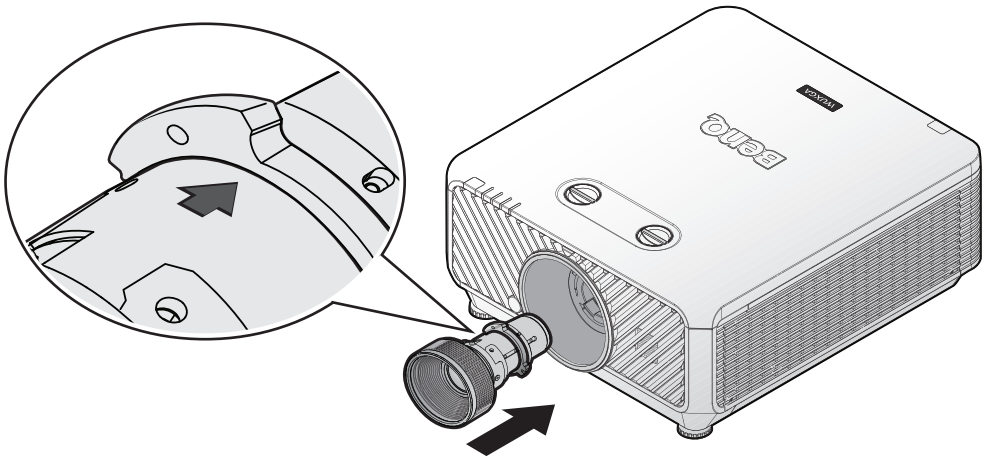

2. 顺时针转动镜头，直至感到其卡扣到位。



- **从投影机卸下现有镜头**

1. 将镜头松开按钮按到解锁位置。

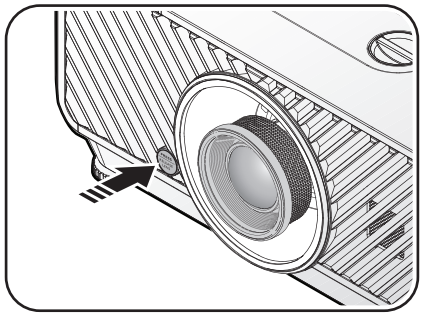

2. 抓紧镜头。
3. 逆时针旋转镜头。现有镜头将被分离。



4. 慢慢拉出现有镜头。

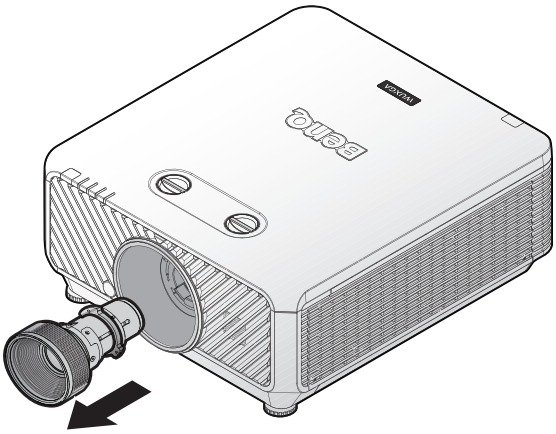

镜头

型号	镜头类型	部件编号	投射比例	镜头位移
LS2ST1	宽变焦	5J.JDH37.011	WUXGA: 1.1-1.3	垂直: -15%-55% 水平: -5%-5%
LS2SD2	标准	5J.JEN37.001	WUXGA: 1.54-1.93	垂直: -15%-55% 水平: -5%-5%
LS2LT1	半长	5J.JDH37.032	WUXGA: 1.93-2.9	垂直: -15%-55% 水平: -5%-5%
LS2LT2	长变焦	5J.JDH37.041	WUXGA: 3-5	垂直: -15%-55% 水平: -5%-5%
LS2ST2	短投射	5A.JK337.001	WUXGA: 0.77-1.1	垂直: -15%-55% 水平: -5%-5%
LS2ST4	半投射	5A.JK337.011	WUXGA: 1.25-1.6	垂直: -15%-55% 水平: -5%-5%

Projection table

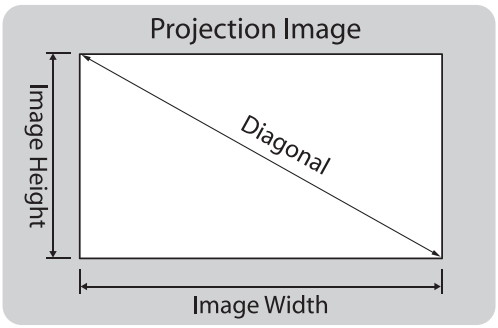

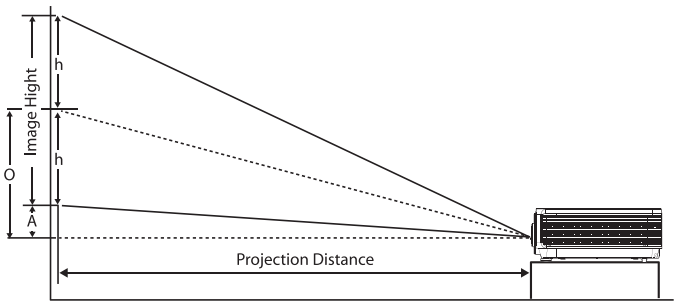

*** “A”基于最大镜头平移偏移位置 55%

- **LU9255**

屏幕宽高比为 16:10，投影图像为 16:10。

注意：

为了优化投影质量，建议在没有灰度的区域投影图像。

镜头										宽变焦 (LS2ST1)				标准 (LS2SD2)			
投射比例										1.1~1.3				1.54~1.93			
对角线		图像宽度		图像高度		偏移 (A)		O		距离				距离			
						广角 / 长焦		广角 / 长焦		宽幅		远距		宽幅		远距	
(英寸)	(m)	(英寸)	(m)	(英寸)	(m)	(英寸)	(m)	(英寸)	(m)	(英寸)	(m)	(英寸)	(m)	(英寸)	(m)	(英寸)	(m)
50	1.27	42	1.08	26	0.67	1.3	0.034	14.6	0.370	47	1.18	55	1.40	65	1.66	82	2.08
60	1.52	51	1.29	32	0.81	1.6	0.040	17.5	0.444	56	1.42	66	1.68	78	1.99	98	2.49
80	2.03	68	1.72	42	1.08	2.1	0.054	23.3	0.592	75	1.90	88	2.24	104	2.65	131	3.33
100	2.54	85	2.15	53	1.35	2.6	0.067	29.1	0.740	93	2.37	110	2.80	131	3.32	164	4.16
120	3.05	102	2.58	64	1.62	3.2	0.081	35.0	0.888	112	2.84	132	3.36	157	3.98	196	4.99
150	3.81	127	3.23	79	2.02	4.0	0.101	43.7	1.111	140	3.55	165	4.20	196	4.98	245	6.24
180	4.57	153	3.88	95	2.42	4.8	0.121	52.5	1.333	168	4.26	198	5.04	235	5.97	295	7.48
200	5.08	170	4.31	106	2.69	5.3	0.135	58.3	1.481	187	4.74	220	5.60	261	6.63	327	8.31
250	6.35	212	5.38	132	3.37	6.6	0.168	72.9	1.851	233	5.92	276	7.00	326	8.29	409	10.39
300	7.62	254	6.46	159	4.04	7.9	0.202	87.4	2.221	280	7.11	331	8.40	392	9.95	491	12.47
350	8.89	297	7.54	185	4.71	9.3	0.236	102.0	2.591	326	8.29	386	9.80	457	11.61	573	14.55
400	10.16	339	8.62	212	5.38	10.6	0.269	116.6	2.962	373	9.48	441	11.20	522	13.27	655	16.63
500	12.70	424	10.77	265	6.73	13.2	0.337	145.7	3.702	466	11.85	551	14.00	653	16.59	818	20.79

镜头										半长 (LS2LT1)				长变焦 (LS2LT2)			
投射比例										1.93~2.9				3~5			
对角线		图像宽度		图像高度		偏移 (A)		O		距离				距离			
						广角 / 长焦		广角 / 长焦		宽幅		远距		宽幅		远距	
(英寸)	(m)	(英寸)	(m)	(英寸)	(m)	(英寸)	(m)	(英寸)	(m)	(英寸)	(m)	(英寸)	(m)	(英寸)	(m)	(英寸)	(m)
50	1.27	42	1.08	26	0.67	1.3	0.034	14.6	0.370	82	2.08	123	3.12	127	3.23	212	5.38
60	1.52	51	1.29	32	0.81	1.6	0.040	17.5	0.444	98	2.49	148	3.75	153	3.88	254	6.46
80	2.03	68	1.72	42	1.08	2.1	0.054	23.3	0.592	131	3.33	197	5.00	204	5.17	339	8.62
100	2.54	85	2.15	53	1.35	2.6	0.067	29.1	0.740	164	4.16	246	6.25	254	6.46	424	10.77
120	3.05	102	2.58	64	1.62	3.2	0.081	35.0	0.888	196	4.99	295	7.50	305	7.75	509	12.92
150	3.81	127	3.23	79	2.02	4.0	0.101	43.7	1.111	245	6.24	369	9.37	382	9.69	636	16.15
180	4.57	153	3.88	95	2.42	4.8	0.121	52.5	1.333	295	7.48	443	11.24	458	11.63	763	19.39
200	5.08	170	4.31	106	2.69	5.3	0.135	58.3	1.481	327	8.31	492	12.49	509	12.92	848	21.54
250	6.35	212	5.38	132	3.37	6.6	0.168	72.9	1.851	409	10.39	615	15.62	636	16.15	1060	26.92
300	7.62	254	6.46	159	4.04	7.9	0.202	87.4	2.221	491	12.47	738	18.74	763	19.39	1272	32.31
350	8.89	297	7.54	185	4.71	9.3	0.236	102.0	2.591	573	14.55	861	21.86	890	22.62	1484	37.69
400	10.16	339	8.62	212	5.38	10.6	0.269	116.6	2.962	655	16.63	984	24.99	1018	25.85	1696	43.08
500	12.70	424	10.77	265	6.73	13.2	0.337	145.7	3.702	818	20.79	1230	31.23	1272	32.31	2120	53.85

镜头										短投射 (LS2ST2)				半投射 (LS2ST4)			
投射比例										0.77~1.1				1.25~1.60			
对角线		图像宽度		图像高度		偏移 (A)		O		距离				距离			
						广角 / 长焦		广角 / 长焦		宽幅		远距		宽幅		远距	
(英寸)	(m)	(英寸)	(m)	(英寸)	(m)	(英寸)	(m)	(英寸)	(m)	(英寸)	(m)	(英寸)	(m)	(英寸)	(m)	(英寸)	(m)
50	1.27	42	1.08	26	0.67	1.3	0.034	14.6	0.370	33	0.83	47	1.18	53	1.35	68	1.72
60	1.52	51	1.29	32	0.81	1.6	0.040	17.5	0.444	39	1.00	56	1.42	64	1.62	81	2.07
80	2.03	68	1.72	42	1.08	2.1	0.054	23.3	0.592	52	1.33	75	1.90	85	2.15	109	2.76
100	2.54	85	2.15	53	1.35	2.6	0.067	29.1	0.740	65	1.66	93	2.37	106	2.69	136	3.45
120	3.05	102	2.58	64	1.62	3.2	0.081	35.0	0.888	78	1.99	112	2.84	127	3.23	163	4.14
150	3.81	127	3.23	79	2.02	4.0	0.101	43.7	1.111	98	2.49	140	3.55	159	4.04	204	5.17
180	4.57	153	3.88	95	2.42	4.8	0.121	52.5	1.333	118	2.99	168	4.26	191	4.85	244	6.20
200	5.08	170	4.31	106	2.69	5.3	0.135	58.3	1.481	131	3.32	187	4.74	212	5.38	271	6.89
250	6.35	212	5.38	132	3.37	6.6	0.168	72.9	1.851	163	4.15	233	5.92	265	6.73	339	8.62
300	7.62	254	6.46	159	4.04	7.9	0.202	87.4	2.221	196	4.98	280	7.11	318	8.08	407	10.34
350	8.89	297	7.54	185	4.71	9.3	0.236	102.0	2.591	229	5.80	326	8.29	371	9.42	475	12.06
400	10.16	339	8.62	212	5.38	10.6	0.269	116.6	2.962	261	6.63	373	9.48	424	10.77	543	13.79
500	12.70	424	10.77	265	6.73	13.2	0.337	145.7	3.702	326	8.29	466	11.85	530	13.46	678	17.23

注意：

- 要获取更直观的说明，请访问 BenQ 计算器网站 http://projectorcalculator.benq.com/。
- 吊顶安装必须由具有资格的专业人员完成。请联系您的经销商获取更多信息。不建议自行安装投影机。
- 仅可在结实、水平的表面上使用投影机。如果投影机掉落，可能造成严重的人身伤害和损坏。
- 请勿在极端温度环境下使用投影机。投影机的使用温度范围必须在 41 华氏度 (5 摄氏度) 与 104 华氏度 (40 摄氏度) 之间。
- 如果投影机暴露在潮气、灰尘或烟雾环境下，屏幕会损坏。
- 请勿遮挡投影机通风孔。要求通风，以实现散热。如果通风孔被挡住，投影机会损坏。

镜头位移范围

• 镜头位移可调范围

镜头位移可调范围表如下，并受所列条件的约束。

- **LU9255**

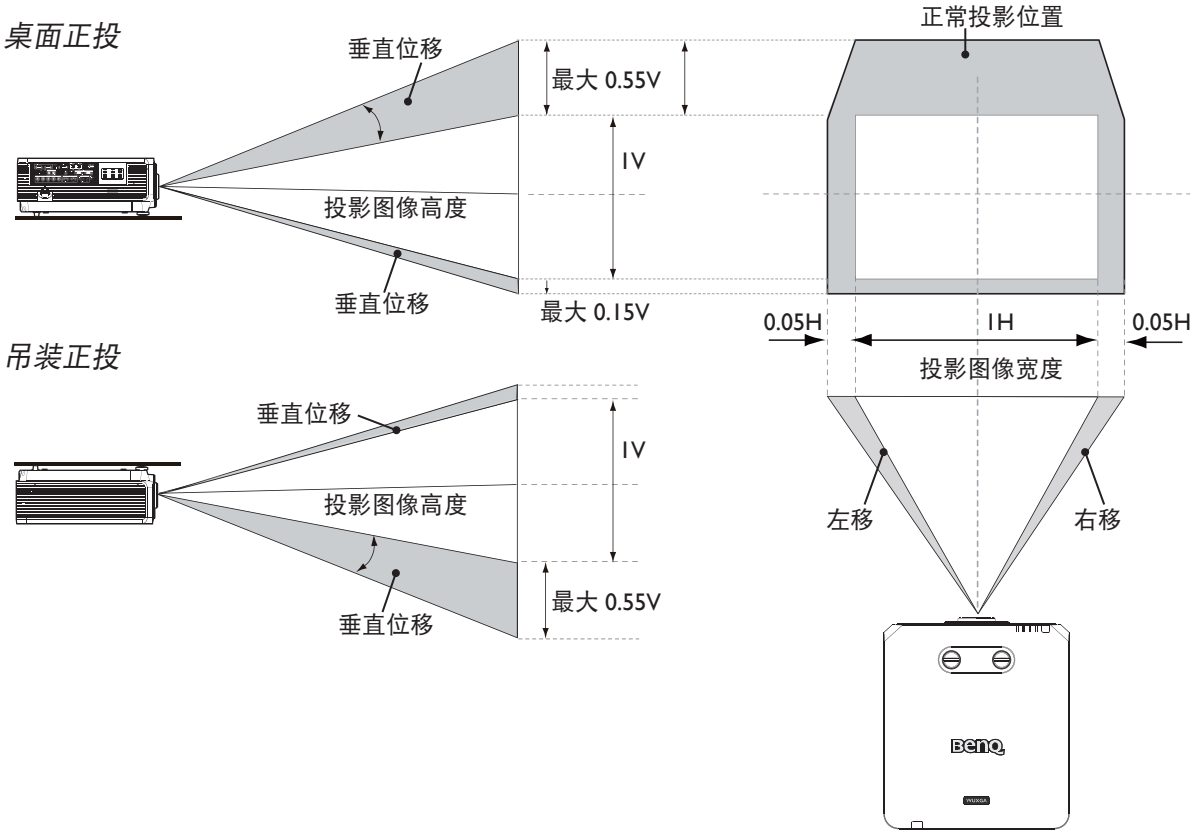

• 吊顶安装

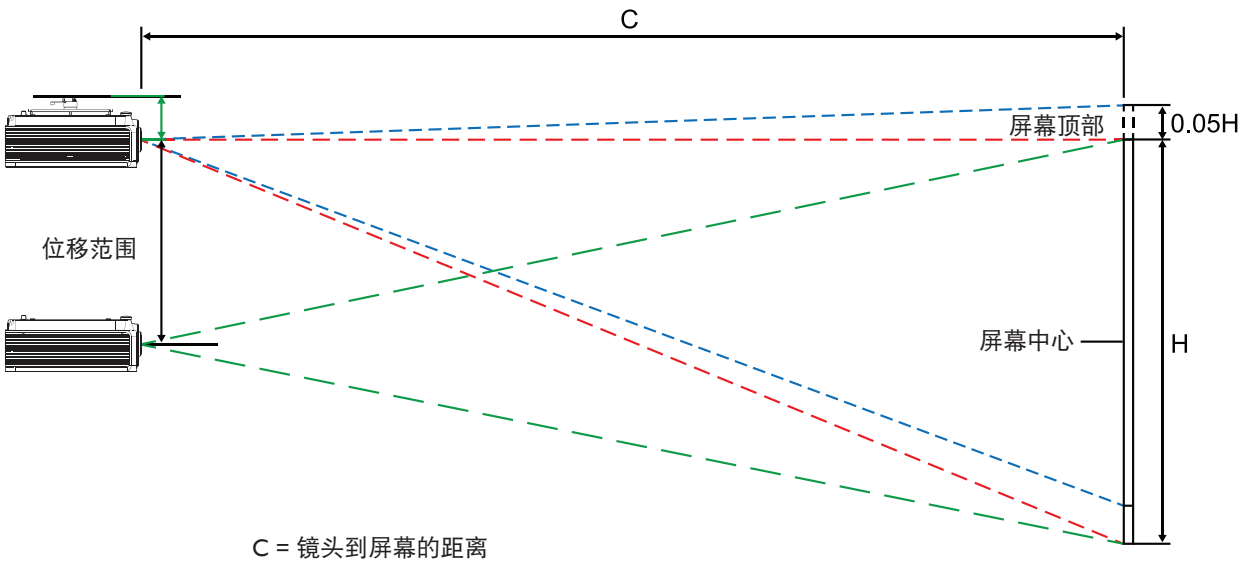

C = 镜头到屏幕的距离

简体中文

- **台式安装**

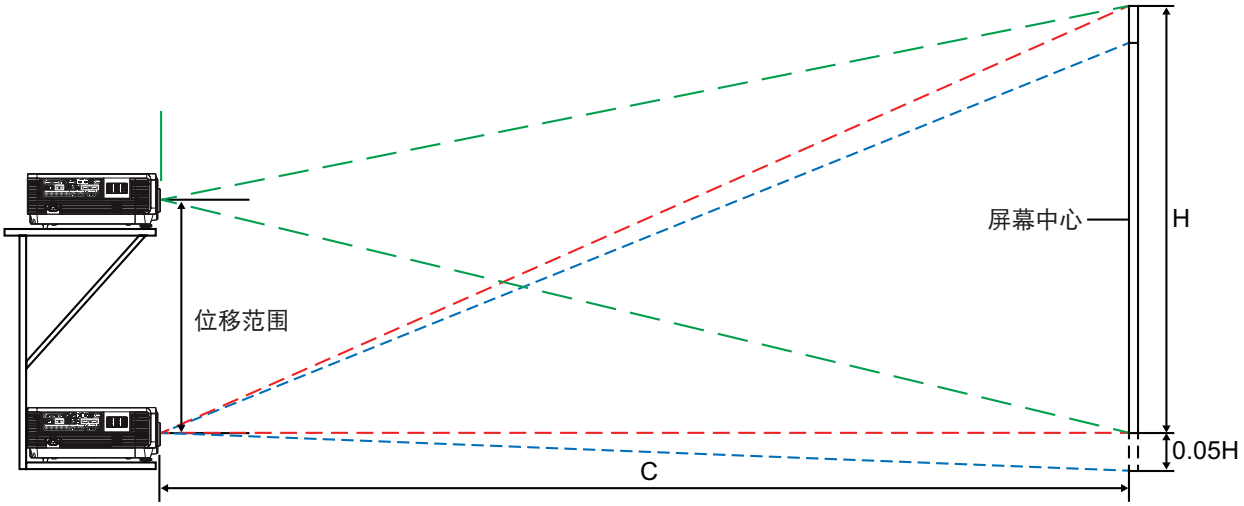

注意：

- 图纸仅适用于标准镜头。

LED 指示灯

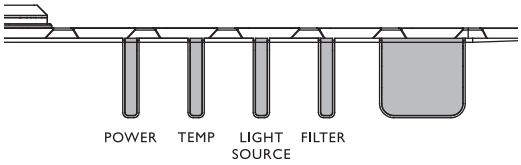

• 系统消息

电源	温度	背光灯	防尘滤网	状态与描述
橘黄色	-	-	-	待机
绿灯闪烁	-	-	-	开机
绿色	-	-	-	正常运行
橘黄色灯闪烁	-	-	-	正常关机冷却
红色	红色	红色	-	下载
绿色	-	红色	-	CW 启动失败
绿色	-	红灯闪烁	-	荧光轮启动失败
红灯闪烁	-	-	-	定标器关闭失败（数据中止）
红色	-	红色	-	定标器复位失败（仅限视频投影机）
-	红色	-	-	LAN 下载失败
-	绿色	-	-	LAN 下载处理中
橘黄色		绿灯闪烁	-	光源使用寿命已到
橘黄色	-	绿色	-	镜头释放
橘黄色	-	红色	-	机壳打开
橘黄色	-	红色闪烁	-	防尘防更换警告
橘黄色	绿色闪烁	-	-	热突变传感器错误

• 烧入消息

电源	温度	背光灯	防尘滤网	状态与描述
绿色	-	-	-	烧入开启
绿色	绿色	绿色	-	烧入关闭

• 灯泡错误消息

电源	温度	背光灯	防尘滤网	状态与描述
-	-	红色	-	正常运行时灯泡 1 出错
-	-	-	红色	正常运行时灯泡 2 出错
-	-	红色	红色	两个灯泡均出现故障
-	-	红色 闪烁	-	灯泡未亮起

• 发热错误消息

电源	温度	背光灯	防尘滤网	状态与描述
红色	红色	-	-	风扇 1 错误（实际风扇转速超出所需转速）
红色	红色 闪烁	-	-	风扇 2 错误（实际风扇转速超出所需转速）
红色	绿色	-	-	风扇 3 错误（实际风扇转速超出所需转速）
红色	绿色 闪烁	-	-	风扇 4 错误（实际风扇转速超出所需转速）
红色 闪烁	红色	-	-	风扇 5 错误（实际风扇转速超出所需转速）
红色 闪烁	红色 闪烁	-	-	风扇 6 错误（实际风扇转速超出所需转速）
红色 闪烁	绿色	-	-	风扇 7 错误（实际风扇转速超出所需转速）
红色 闪烁	绿色 闪烁	-	-	风扇 8 错误（实际风扇转速超出所需转速）
红色	绿色	红色 闪烁	-	风扇 9 错误（实际风扇转速超出所需转速）
红色	绿色	红色	-	风扇 10 错误（实际风扇转速超出所需转速）
红色	绿色 闪烁	红色 闪烁	-	风扇 11 错误（实际风扇转速超出所需转速）
红色	绿色 闪烁	红色	-	风扇 12 错误（实际风扇转速超出所需转速）
绿色	红色	-	-	温度 1 错误（超出限制温度）
绿色	红色 闪烁	-	-	热传感器 1 开路错误
绿色	绿色	-	-	热传感器 1 短路错误
绿色	绿色 闪烁	-	-	热 IC #1 I2C 连接错误
绿色 闪烁	红色	-	-	温度 2 错误（超出限制温度）
绿色 闪烁	红色 闪烁	-	-	热传感器 2 开路错误
绿色 闪烁	绿色	-	-	热传感器 2 短路错误

电源	温度	背光灯	防尘滤网	状态与描述
绿色 闪烁	绿色 闪烁	-	-	热 IC #2 I2C 连接错误
绿色	红色	红色	-	温度 3 错误（超出限制温度）
绿色	红色	红色 闪烁	-	热传感器 3 开路错误
绿色	红色	绿色	-	热传感器 3 短路错误
绿色	红色	绿色 闪烁	-	热 IC #3 I2C 连接错误
绿色	红色 闪烁	红色	-	温度 4 错误（超出限制温度）
绿色	红色 闪烁	红色 闪烁	-	热传感器 4 开路错误
绿色	红色 闪烁	绿色	-	热传感器 4 短路错误
绿色	红色 闪烁	绿色 闪烁	-	热 IC #4 I2C 连接错误
橘黄色	红色	红色	-	温度 5 错误（超出限制温度）
橘黄色	红色	红色 闪烁	-	热传感器 5 开路错误
橘黄色	红色	绿色	-	热传感器 5 短路错误
橘黄色	红色	绿色 闪烁	-	热 IC #5 I2C 连接错误

投影机尺寸

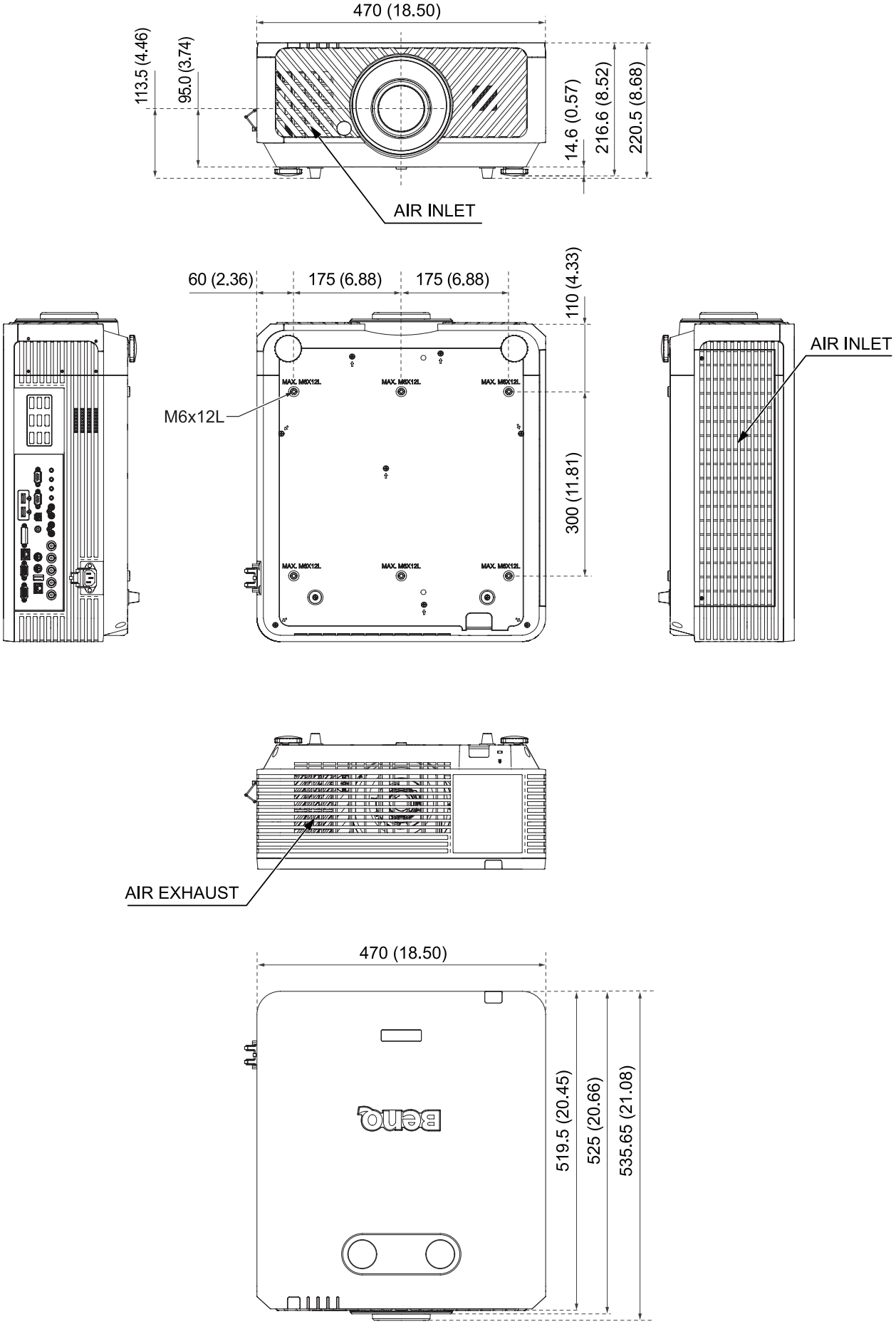
470 (18.50)
113.5 (4.46)
95.0 (3.74)
14.6 (0.57)
216.6 (8.52)
220.5 (8.68)
AIR INLET
60 (2.36)
175 (6.88)
175 (6.88)
110 (4.33)
M6x12L
300 (11.81)
AIR INLET
AIR EXHAUST
470 (18.50)
519.5 (20.45)
525 (20.66)
535.65 (21.08)

吊顶安装图

编号	BenQ 吊顶安装 CMG6 (5A.JHS10.001)
材料	钢
重量	10.5kg（23.1 磅）
尺寸（宽 x 高 x 深）	410 x 641 x 360 mm (16.14" x 25.24" x 14.17")
长度	491mm ~ 641mm
倾角	旋转： ±5° 垂直： +5° /-25° 水平： ±5°
负荷	40kg（88 磅）
螺丝类型	M4, M5, M6, M8

尺寸和角度调整

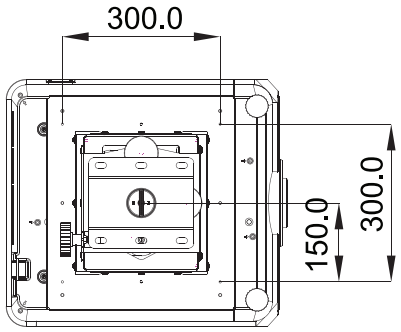

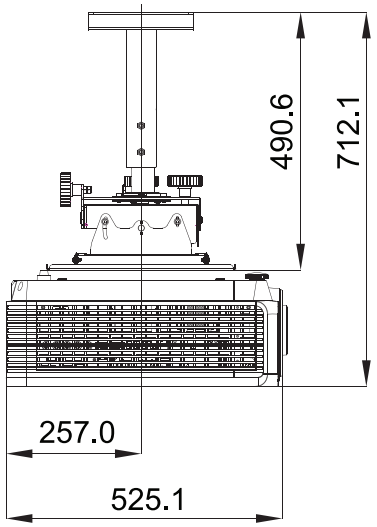

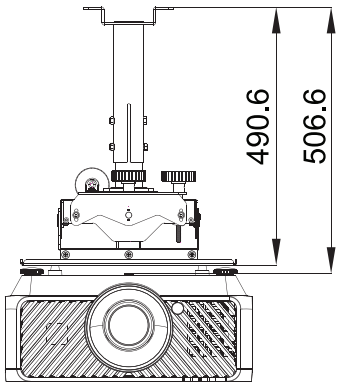

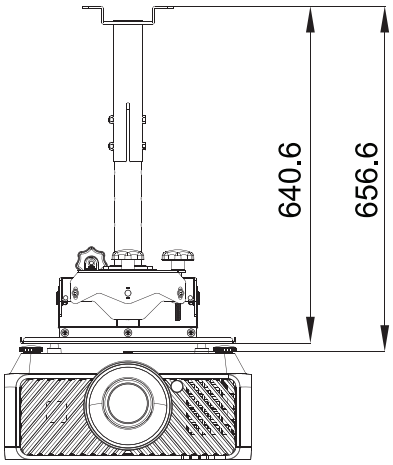

镜头尺寸

可选镜头（标准：LS2SD2）

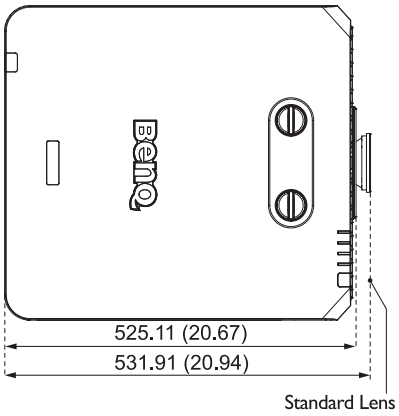

可选镜头（宽变焦：LS2ST1）

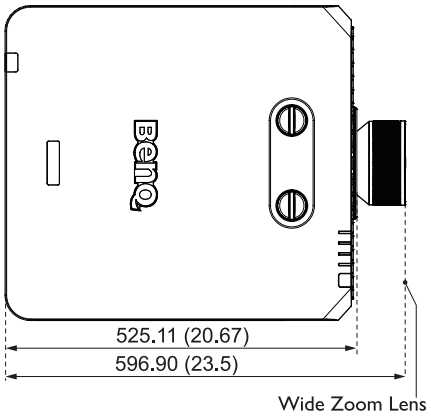

可选镜头（长变焦：LS2LT2）

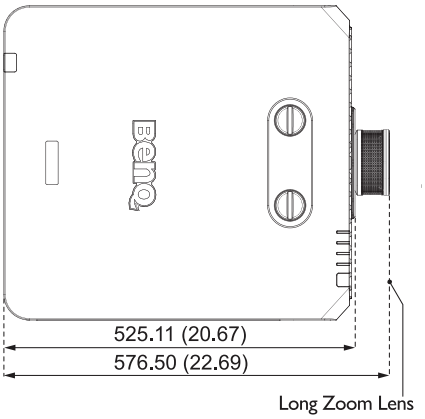

可选镜头（半长投射：LS2LT1）

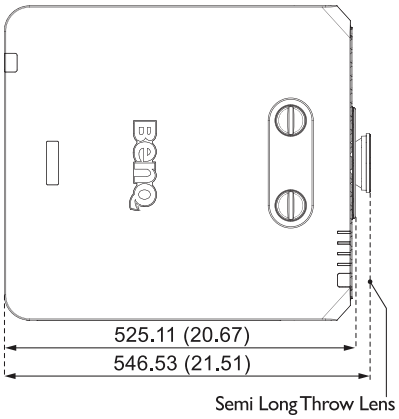

可选镜头（半投射：LS2ST4）

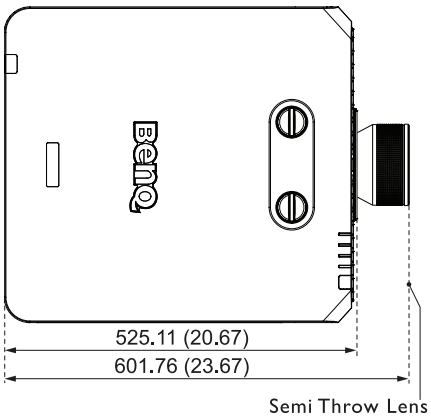

可选镜头（短投射：LS2ST2）

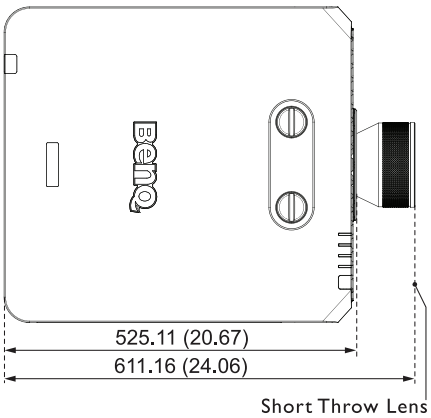

RS232 命令

RS232 引脚分配

编号	串行
1	N.C
2	RXD
3	TXD
4	N.C
5	接地

编号	串行
6	N.C
7	与引脚 8 短接
8	与引脚 7 短接
9	N.C

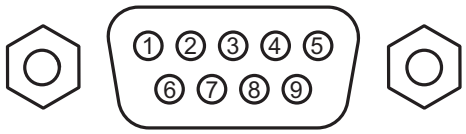

RS232 串行端口（含交叉电缆）

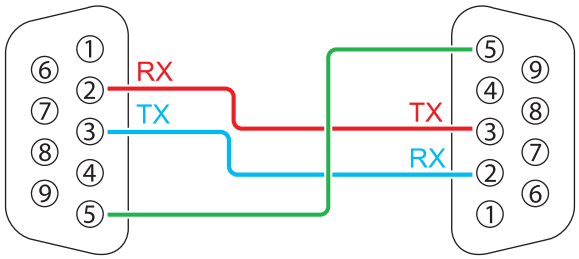

功能	类型	操作	ASCII
Power	Write	Power On	<CR>*pow=on#<CR>
	Write	Power off	<CR>*pow=off#<CR>
	Read	Power Status	<CR>*pow=?#<CR>
Source Selection	Write	COMPUTER/YPbPr	<CR>*sour=RGB#<CR>
	Write	COMPUTER 2/YPbPr2	<CR>*sour=RGB2#<CR>
	Write	DVI-D	<CR>*sour=dvid#<CR>
	Write	HDMI (MHL)	<CR>*sour=hdmi#<CR>
	Write	HDMI 2 (MHL2)	<CR>*sour=hdmi2#<CR>
	Write	Composite	<CR>*sour=vid#<CR>
	Write	HDBaseT	<CR>*sour=hdbaset#<CR>
	Read	Current source	<CR>*sour=?#<CR>
Audio Control	Write	Mute On	<CR>*mute=on#<CR>
	Write	Mute Off	<CR>*mute=off#<CR>
	Read	Mute Status	<CR>*mute=?#<CR>
	Write	Volume +	<CR>*vol=+#<CR>
	Write	Volume -	<CR>*vol=-#<CR>
	Write	Volume level for customer	<CR>*vol=value#<CR>
	Read	Volume Status	<CR>*vol=?#<CR>

功能	类型	操作	ASCII
Audio Source Select	Write	Audio pass Through off	<CR>*audiosour=off#<CR>
	Write	Audio-Computer1	<CR>*audiosour=RGB#<CR>
	Write	Audio-Video/S-Video	<CR>*audiosour=vid#<CR>
	Write	Audio-HDMI	<CR>*audiosour=hdmi#<CR>
	Write	Audio-HDMI2	<CR>*audiosour=hdmi2#<CR>
	Read	Audio pass Status	<CR>*audiosour=?#<CR>
Picture Mode	Write	Presentation	<CR>*appmod=preset#<CR>
	Write	sRGB	<CR>*appmod=srgb#<CR>
	Write	Bright	<CR>*appmod=bright#<CR>
	Write	Cinema (Rec. 709)	<CR>*appmod=cine#<CR>
	Write	DICOM	<CR>*appmod=dicom#<CR>
	Write	Vivid	<CR>*appmod=vivid#<CR>
	Write	User1	<CR>*appmod=user1#<CR>
	Write	User2	<CR>*appmod=user2#<CR>
	Write	3D	<CR>*appmod=threed#<CR>
	Write	HDR10	<CR>*appmod=hdr<CR>
	Write	HLG	<CR>*appmod=hlg<CR>
	Read	Picture Mode	<CR>*appmod=?#<CR>

功能	类型	操作	ASCII
Picture Setting	Write	Contrast +	<CR>*con=+#<CR>
	Write	Contrast -	<CR>*con=-#<CR>
	Write	Set Contrast value	<CR>*con=5#<CR>
	Read	Contrast value	<CR>*con=?#<CR>
	Write	Brightness +	<CR>*bri=+#<CR>
	Write	Brightness -	<CR>*bri=-#<CR>
	Write	Set Brightness value	<CR>*bri=5#<CR>
	Read	Brightness value	<CR>*bri=?#<CR>
	Write	Color +	<CR>*color=+#<CR>
	Write	Color -	<CR>*color=-#<CR>
	Write	Set Color value	<CR>*color=5#<CR>
	Read	Color value	<CR>*color=?#<CR>
	Write	Sharpness +	<CR>*sharp=+#<CR>
	Write	Sharpness -	<CR>*sharp=-#<CR>
	Write	Set Sharpness value	<CR>*sharp=5#<CR>
	Read	Sharpness value	<CR>*sharp=?#<CR>
	Write	Color Temperature - Warm	<CR>*ct=warm#<CR>
	Write	Color Temperature - Normal	<CR>*ct=normal#<CR>
	Write	Color Temperature - Cool	<CR>*ct=cool#<CR>
	Read	Color Temperature Status	<CR>*ct=?#<CR>
	Write	Aspect 4:3	<CR>*asp=4:3#<CR>
	Write	Aspect 16:9	<CR>*asp=16:9#<CR>
	Write	Aspect 2.35:1	<CR>*asp=2.35#<CR>
	Write	Aspect 16:10	<CR>*asp=16:10#<CR>
	Write	Aspect Auto	<CR>*asp=AUTO#<CR>
	Write	Aspect Real	<CR>*asp=REAL#<CR>
	Read	Aspect Status	<CR>*asp=?#<CR>
	Write	Vertical Keystone +	<CR>*vkeystone=+#<CR>
	Write	Vertical Keystone -	<CR>*vkeystone=-#<CR>
	Read	Vertical Keystone value	<CR>*vkeystone=?#<CR>
	Write	Horizontal Keystone +	<CR>*hkeystone=+#<CR>
	Write	Horizontal Keystone -	<CR>*hkeystone=-#<CR>
	Read	Horizontal Keystone value	<CR>*hkeystone=?#<CR>
	Write	Overscan Adjustment +	<CR>*overscan=+#<CR>
	Write	Overscan Adjustment -	<CR>*overscan=-#<CR>
	Read	Overscan Adjustment value	<CR>*overscan=?#<CR>

功能	类型	操作	ASCII
Picture Setting	Write	4 Corners Top-Left - X Decrease	<CR>*cornerfittlx=-#<CR>
	Write	4 Corners Top-Left - X Increase	<CR>*cornerfittlx=+#<CR>
	Read	4 Corners Top-Left - X Status	<CR>*cornerfittlx=?#<CR>
	Write	4 Corners Top-Left - Y Decrease	<CR>*cornerfittly=-#<CR>
	Write	4 Corners Top-Left - Y Increase	<CR>*cornerfittly=+#<CR>
	Read	4 Corners Top-Left - Y Status	<CR>*cornerfittly=?#<CR>
	Write	4 Corners Top-Right - X Decrease	<CR>*cornerfittrx=-#<CR>
	Write	4 Corners Top-Right - X Increase	<CR>*cornerfittrx=+#<CR>
	Read	4 Corners Top-Right - X Status	<CR>*cornerfittrx=?#<CR>
	Write	4 Corners Top-Right - Y Decrease	<CR>*cornerfittry=-#<CR>
	Write	4 Corners Top-Right - Y Increase	<CR>*cornerfittry=+#<CR>
	Read	4 Corners Top-Right - Y Status	<CR>*cornerfittry=?#<CR>
	Write	4 Corners Bottom-Left - X Decrease	<CR>*cornerfitblx=-#<CR>
	Write	4 Corners Bottom-Left - X Increase	<CR>*cornerfitblx=+#<CR>
	Read	4 Corners Bottom-Left - X Status	<CR>*cornerfitblx=?#<CR>
	Write	4 Corners Bottom-Left - Y Decrease	<CR>*cornerfitbly=-#<CR>
	Write	4 Corners Bottom-Left - Y Increase	<CR>*cornerfitbly=+#<CR>
	Read	4 Corners Bottom-Left - Y Status	<CR>*cornerfitbly=?#<CR>
	Write	4 Corners Bottom-Right - X Decrease	<CR>*cornerfitbrx=-#<CR>
	Write	4 Corners Bottom-Right - X Increase	<CR>*cornerfitbrx=+#<CR>
	Read	4 Corners Bottom-Right - X Status	<CR>*cornerfitbrx=?#<CR>
	Write	4 Corners Bottom-Right - Y Decrease	<CR>*cornerfitbry=-#<CR>
	Write	4 Corners Bottom-Right - Y Increase	<CR>*cornerfitbry=+#<CR>
	Read	4 Corners Bottom-Right - Y Status	<CR>*cornerfitbry=?#<CR>
	Write	Digital Zoom In	<CR>*zoomI#<CR>
	Write	Digital Zoom out	<CR>*zoomO#<CR>
	Write	Auto	<CR>*auto#<CR>
	Write	Brilliant color on	<CR>*BC=on#<CR>
	Write	Brilliant color off	<CR>*BC=off#<CR>
	Read	Brilliant color status	<CR>*BC=?#<CR>
	Write	Auto(HDR)	<CR>*hdr=auto#<CR>
	Write	SDR	<CR>*hdr=sdr#<CR>
	Write	HDR10	<CR>*hdr=hdr#<CR>
	Write	HLG	<CR>*hdr=hlg#<CR>
	Write	Reset current picture settings	<CR>*rstcurpicsetting#<CR>
	Write	Reset all picture settings	<CR>*rstallpicsetting#<CR>

功能	类型	操作	ASCII
Operation Settings	Write	Projector Position-Front Table	<CR>*pp=FT#<CR>
	Write	Projector Position-Rear Table	<CR>*pp=RE#<CR>
	Write	Projector Position-Rear Ceiling	<CR>*pp=RC#<CR>
	Write	Projector Position-Front Ceiling	<CR>*pp=FC#<CR>
	Read	Projector Position Status	<CR>*pp=?#<CR>
	Write	Quick auto search	<CR>*QAS=on#<CR>
	Write	Quick auto search	<CR>*QAS=off#<CR>
	Read	Quick auto search status	<CR>*QAS=?#<CR>
	Write	Menu Position - Center	<CR>*menuposition=center#<CR>
	Write	Menu Position - Top - Left	<CR>*menuposition=tl#<CR>
	Write	Menu Position - Top - Right	<CR>*menuposition=tr#<CR>
	Write	Menu Position - Bottom - Right	<CR>*menuposition=br#<CR>
	Write	Menu Position - Bottom - Left	<CR>*menuposition=bl#<CR>
	Read	Menu Position Status	<CR>*menuposition=?#<CR>
	Write	Direct Power On - on	<CR>*directpower=on#<CR>
	Write	Direct Power On - off	<CR>*directpower=off#<CR>
	Read	Direct Power On - Status	<CR>*directpower=?#<CR>
	Write	Signal Power On - on	<CR>*autopower=on#<CR>
	Write	Signal Power On - off	<CR>*autopower=off#<CR>
	Read	Signal Power On - Status	<CR>*autopower=?#<CR>
Baud Rate	Write	2400	<CR>*baud=2400#<CR>
	Write	4800	<CR>*baud=4800#<CR>
	Write	9600	<CR>*baud=9600#<CR>
	Write	14400	<CR>*baud=14400#<CR>
	Write	19200	<CR>*baud=19200#<CR>
	Write	38400	<CR>*baud=38400#<CR>
	Write	57600	<CR>*baud=57600#<CR>
	Write	115200	<CR>*baud=115200#<CR>
	Read	Current Baud Rate	<CR>*baud=?#<CR>
Lamp Control	Read	Lamp Hour	<CR>*ltim=?#<CR>
	Write	Normal mode	<CR>*lampm=lnor#<CR>
	Write	Eco mode	<CR>*lampm=eco#<CR>
	Write	Dimming mode	<CR>*lampm=dimming#<CR>
	Write	Custom mode	<CR>*lampm=custom#<CR>
	Write	Light level for custom mode	<CR>*lampcustom=value#<CR>
	Read	Light level status for custom mode	<CR>*lampcustom=?#<CR>
	Read	Lamp Mode Status	<CR>*lampm=?#<CR>

功能	类型	操作	ASCII
Miscellaneous	Read	Model Name	<CR>*modelname=?#<CR>
	Read	System F/W Version	<CR>*sysfwversion=?#<CR>
	Read	Scaler F/W Version	<CR>*scalerfwversion=?#<CR>
	Read	Lan F/W Version	<CR>*lanfwversion=?#<CR>
	Read	MCU F/W Version	<CR>*mcufwversion=?#<CR>
	Write	Blank On	<CR>*blank=on#<CR>
	Write	Blank Off	<CR>*blank=off#<CR>
	Read	Blank Status	<CR>*blank=?#<CR>
	Write	Freeze On	<CR>*freeze=on#<CR>
	Write	Freeze Off	<CR>*freeze=off#<CR>
	Read	Freeze Status	<CR>*freeze=?#<CR>
	Write	Menu On	<CR>*menu=on#<CR>
	Write	Menu Off	<CR>*menu=off#<CR>
	Read	Menu Status	<CR>*menu=?#<CR>
	Write	Up	<CR>*up#<CR>
	Write	Down	<CR>*down#<CR>
	Write	Right	<CR>*right#<CR>
	Write	Left	<CR>*left#<CR>
	Write	Enter	<CR>*enter#<CR>
	Write	Back	<CR>*back#<CR>
	Write	Source Menu On	<CR>*sourmenu=on#<CR>
	Write	Source Menu Off	<CR>*sourmenu=off#<CR>
	Read	Source Menu Status	<CR>*sourmenu=?#<CR>
	Write	3D Sync Off	<CR>*3d=off#<CR>
	Write	3D Auto	<CR>*3d=auto#<CR>
	Write	3D Sync Top Bottom	<CR>*3d=tb#<CR>
	Write	3D Sync Frame Sequential	<CR>*3d=fs#<CR>
	Write	3D Frame packing	<CR>*3d=fp#<CR>
	Write	3D Side by side	<CR>*3d=sbs#<CR>
	Write	3D inverter disable	<CR>*3d=da#<CR>
	Write	3D inverter	<CR>*3d=iv#<CR>
	Write	3D nVIDIA	<CR>*3d=nvidia#<CR>
	Read	3D Sync Status	<CR>*3d=?#<CR>
	Write	Remote Receiver - front+rear	<CR>*rr=fr#<CR>
	Write	Remote Receiver - front	<CR>*rr=f#<CR>
	Write	Remote Receiver - rear	<CR>*rr=r#<CR>
	Read	Remote Receiver Status	<CR>*rr=?#<CR>

功能	类型	操作	ASCII
Miscellaneous	Write	AMX Device Discovery - on	<CR>*amxdd=on#<CR>
	Write	AMX Device Discovery - off	<CR>*amxdd=off#<CR>
	Read	AMX Device Discovery Status	<CR>*amxdd=?#<CR>
	Read	Mac Address	<CR>*macaddr=?#<CR>
	Write	High Altitude mode on	<CR>*Highaltitude=on#<CR>
	Write	High Altitude mode off	<CR>*Highaltitude=off#<CR>
	Read	High Altitude mode status	<CR>*Highaltitude=?#<CR>
Color Calibration	Write	Tint +	<CR>*tint=+#<CR>
	Write	Tint -	<CR>*tint=-#<CR>
	Write	Set Tint value	<CR>*tint=value#<CR>
	Read	Get Tint value	<CR>*tint=?#<CR>
	Write	Set gamma value	<CR>*gamma=value#<CR>
	Read	Gamma value status	<CR>*gamma=?#<CR>
	Write	Set HDR Brightness value	<CR>*hdrbri=value#<CR>
	Read	Get HDR Brightness value	<CR>*hdibri=?#<CR>
	Write	Red Gain +	<CR>*RGain=+#<CR>
	Write	Red Gain -	<CR>*RGain=-#<CR>
	Write	Set Red Gain value	<CR>*RGain=value#<CR>
	Read	Get Red Gain value	<CR>*RGain=?#<CR>
	Write	Green Gain +	<CR>*GGain=+#<CR>
	Write	Green Gain -	<CR>*GGain=-#<CR>
	Write	Set Green Gain value	<CR>*GGain=value#<CR>
	Read	Get Green Gain value	<CR>*GGain=?#<CR>
	Write	Blue Gain +	<CR>*BGain=+#<CR>
	Write	Blue Gain -	<CR>*BGain=-#<CR>
	Write	Set Blue Gain value	<CR>*BGain=value#<CR>
	Read	Get Blue Gain value	<CR>*BGain=?#<CR>
	Write	Red Offset +	<CR>*ROffset=+#<CR>
	Write	Red Offset -	<CR>*ROffset=-#<CR>
	Write	Set Red Offset value	<CR>*ROffset=value#<CR>
	Read	Get Red Offset value	<CR>*ROffset=?#<CR>
	Write	Green Offset +	<CR>*GOffset=+#<CR>
	Write	Green Offset -	<CR>*GOffset =-#<CR>
	Write	Set Green Offset value	<CR>*GOffset=value#<CR>
	Read	Get Green Offset value	<CR>*GOffset=?#<CR>

功能	类型	操作	ASCII
Color Calibration	Write	Blue Offset +	<CR>*BOffset=+#<CR>
	Write	Blue Offset -	<CR>*BOffset=-#<CR>
	Write	Set Blue Offset value	<CR>*BOffset=value#<CR>
	Read	Get Blue Offset value	<CR>*BOffset=?#<CR>
	Write	Primary Color	<CR>*primcr=value#<CR>
	Read	Primary Color Status	<CR>*primcr=?#<CR>
	Write	Hue +	<CR>*hue=+#<CR>
	Write	Hue -	<CR>*hue=-#<CR>
	Write	Set Hue value	<CR>*hue=value#<CR>
	Read	Get Hue value	<CR>*hue=?#<CR>
	Write	Saturation +	<CR>*saturation=+#<CR>
	Write	Saturation -	<CR>*saturation=-#<CR>
	Write	Set Saturation value	<CR>*saturation=value#<CR>
	Read	Get Saturation value	<CR>*saturation=?#<CR>
	Write	Gain +	<CR>*gain=+#<CR>
	Write	Gain -	<CR>*gain=-#<CR>
	Write	Set Gain value	<CR>*gain=value#<CR>
	Read	Get Gain value	<CR>*gain=?#<CR>
Service	Read	Error Code report	<CR>*error=report#<CR>
	Read	FAN 1 speed	<CR>*fan1=?#<CR>
	Read	FAN 2 speed	<CR>*fan2=?#<CR>
	Read	FAN 3 speed	<CR>*fan3=?#<CR>
	Read	FAN 4 speed	<CR>*fan4=?#<CR>
	Read	FAN 5 speed	<CR>*fan5=?#<CR>
	Read	FAN 6 speed	<CR>*fan6=?#<CR>
	Read	FAN 7 speed	<CR>*fan7=?#<CR>
	Read	FAN 8 speed	<CR>*fan8=?#<CR>
	Read	FAN 9 speed	<CR>*fan9=?#<CR>
	Read	FAN 10 speed	<CR>*fan10=?#<CR>
	Read	Temperature 1	<CR>*tmp1=?#<CR>
	Read	Temperature 2	<CR>*tmp2=?#<CR>
	Read	Temperature 3	<CR>*tmp3=?#<CR>
	Read	Temperature 4	<CR>*tmp4=?#<CR>
	Read	Temperature 5	<CR>*tmp5=?#<CR>
	Read	LED indicator	<CR>*led=?#<CR>

PJLink

• PJLink 协议

本投影机的网络功能支持 PJLink 类别 1，PJLink 协议可用于执行投影机设置，以及来自计算机的投影机状态查询操作。

• 控制命令

下表列出了可用于控制投影机的 PJLink 协议命令。

- 表中的 x 字符是不特定的字符。

命令	控制详细信息	参数 / 返回字符串	备注		
POWR	Power supply control	0 1	Standby Power on		
POWR?	Power supply status query	0 1	Standby Power on		
INPT	Input selection	11	PC1 / YPbPr1		
INPT?	Input status query	12 21 31 32 33 34	PC2 / YPbPr2 VIDEO HDMI1 HDMI2 DVI-D HDBaseT		
AVMT	Mute	11	Video mute On		
AVMT?	Mute query	10 21 20 31 30	Video mute Off Audio mute On Audio mute Off Video & Audio mute On Video & Audio mute Off		
ERST?	Error status query	xxxxxx	1st byte	Indicates fan errors, and returns 0 - 2	0 = No error is detected 1 = Warning 2 = Error
			2nd byte	Indicates light source errors, and returns 0 - 2	
			3rd byte	Indicates temperature errors, and returns 0 - 2	
			4th byte	Return 0	
			5th byte	Return 0	
			6th byte	Indicates other errors, and returns 0 - 2	
LAMP?	Light source status query	xxxxxxxxxxxx	1st number (1-5 digitals): Light source 1 runtime		
INST?	Input selection list query	11 12 21 31 32 33 34	LU9255		
NAME?	Projector name query	xxxxx	Returns the name set in [PROJECTOR NAME] of [NETWORK SETUP]		

命令	控制详细信息	参数 / 返回字符串	备注
INF1?	Manufacturer name query	BenQ	Returns manufacturer name
INF2?	Model name query	LU9255	Returns moder name
INF0?	Other information queries	xxxxx	Returns information such as version number
CLASS?	Class information query	1	Returns class for PJLink

注意：

RS-232 波特率选项包括 2400、4800、9600、14400、19200、38400、57600 和 115200（默认选项为 115200）。

Table des matières

Notice 92

Informations sur le laser 92

Informations sur le refroidissement 93

Contenu de l'emballage 95

Articles d'emballage standard 95

Caractéristiques 95

Prise de contrôle 96

Télécommande 97

Installation 99

Installation et retrait de la lentille en option 99

Objectif 101

Projection table 101

Plage de décalage de l'objectif 103

Indicateur DEL 105

Dimensions du projecteur 108

Schéma d'installation au plafond 109

Réglage de la taille et de l'angle 109

Dimension de la lentille 110

Commande RS232 111

Affectation des broches RS232 111

Port série RS232 avec un câble croisé 111

PJLink 119

Veuillez consulter le site Web ci-dessous pour obtenir la dernière version du Manuel d'utilisation/Guide d'installation.
http://business-display.benq.com/

Notice

Informations sur le laser



Ce symbole indique que le non respect des instructions entraîne un risque potentiel d'exposition des yeux au rayonnement laser.

• Classe laser



(pour les États-Unis) Ce Produit Laser est désigné Classe 3R pendant toutes les procédures de fonctionnement et respecte la norme IEC/EN 60825-1:2007.
(pour le monde entier) Ce Produit Laser est désigné Classe 1 pendant toutes les procédures de fonctionnement et respecte la norme IEC/EN 60825-1:2014.



LUMIÈRE LASER - ÉVITEZ DE FIXER DIRECTEMENT LE LASER.
Ne pointez pas et ne dirigez pas le laser vers d'autres personnes ou objets réfléchissants.
La lumière directe ou diffusée peut être dangereuse pour les yeux et la peau.
Le non respect des instructions entraîne un risque potentiel d'exposition des yeux au rayonnement laser.
Attention – l'utilisation de commandes, de réglages ou de procédures autres que celles spécifiées dans le présent manuel peut entraîner une exposition à des rayonnements dangereux.

• Caractéristiques du laser

Longueur d'onde	450nm - 460nm (Bleu)
Mode de fonctionnement	Impulsionnel, en raison de la fréquence d'images
Durée de l'impulsion	1,34ms
Taux de répétition des impulsions	120Hz
Énergie laser maximale	0,698mJ
Puissance interne totale	>100w
Taille apparente de la source	>10mm, à l'arrêt de la lentille
Divergence	>100 mili Radian

• Instructions pour la lumière laser



Informations sur le refroidissement

Prévoyez au moins 50 cm (19,7 po) de dégagement autour de la sortie de ventilation. Veillez à ce qu'aucun objet ne bloque l'entrée d'air à moins de 30 cm (11,8 po).
La sortie doit être à au moins 1 m des entrées d'autres projecteurs.

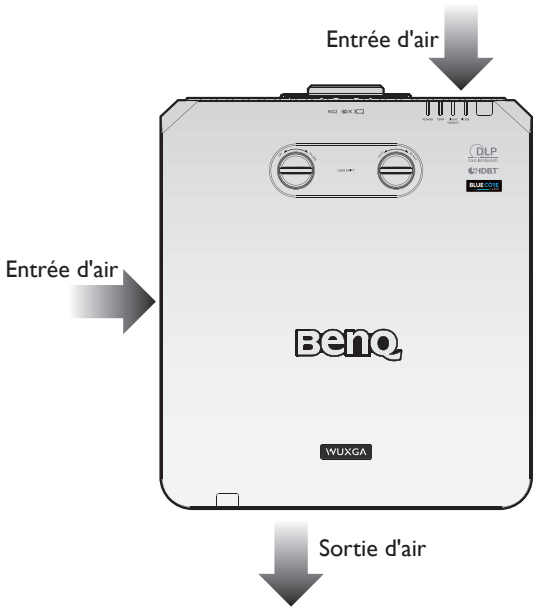

- Le projecteur peut être installé à un angle quelconque.

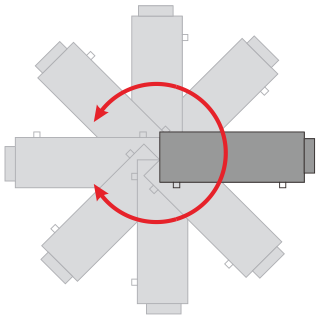

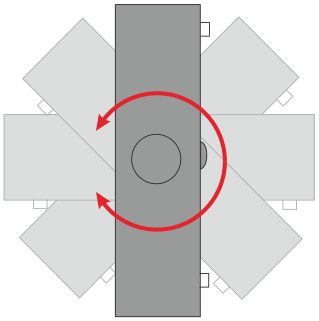

- Prévoyez au moins 50 cm de dégagement autour de la sortie de ventilation.

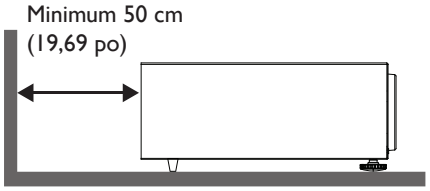

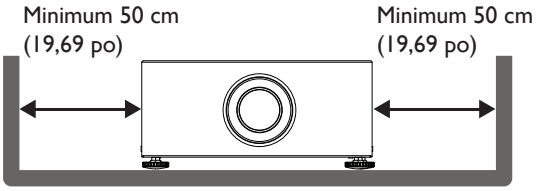

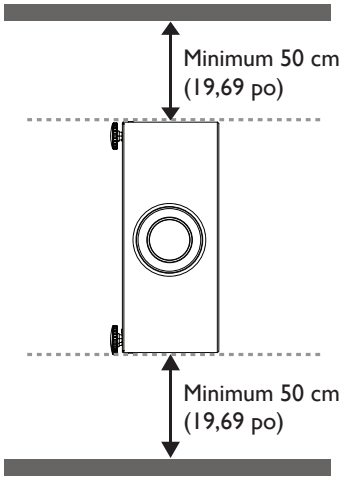

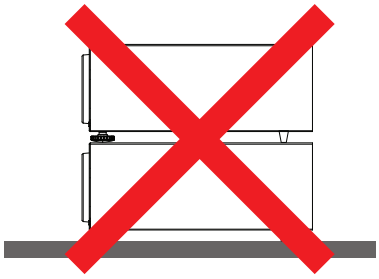

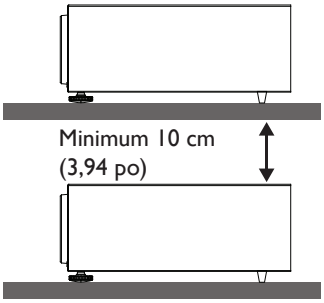

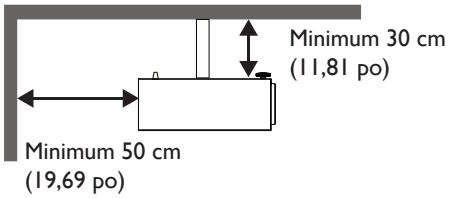

- Veillez à ce que les orifices d'entrée d'air ne recyclent pas l'air chaud de la sortie de ventilation.
- Lors de l'utilisation dans un espace clos, assurez-vous que la température de l'air ambiant ne dépasse pas la température de fonctionnement du projecteur et que les orifices d'entrée et de sortie d'air ne soient pas obstrués.

Tous les espaces clos doivent être évalués thermiquement pour garantir que le projecteur ne recycle pas l'air de sortie. Le recyclage de l'air peut provoquer l'arrêt du projecteur, même si la température ambiante se trouve dans une plage de températures de fonctionnement acceptable.

Contenu de l'emballage

Articles d'emballage standard

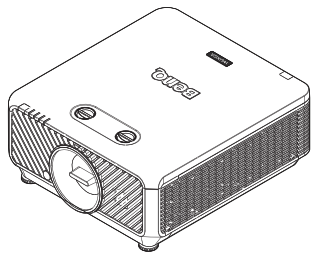

Projecteur avec capuchon anti-poussière



Télécommande



Piles

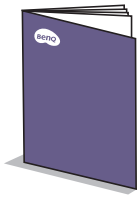

Guide d'installation

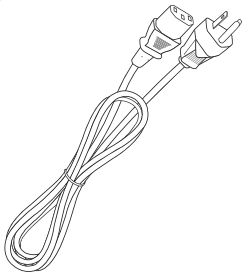

Cordon d'alimentation

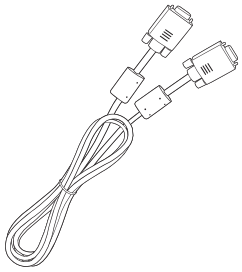

Câble VGA

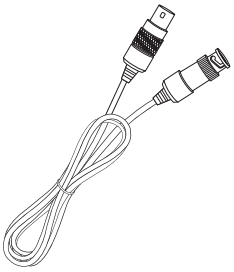

Câble VESA 3 broches vers BNC

Caractéristiques

	LU9255
Système de projection	DLP simple puce WUXGA DMD 0,67
Résolution native	1920*1200 pixels, 16:10
Source lumineuse	Diodes laser
Consommation	1000 Watts (Mode Normal)/800 Watts (Mode Eco)
Dimensions	525 x 216 x 470 mm
Poids	24 kg (sans objectif)

Remarque :

- La luminosité est fournie par l'objectif standard, la valeur dépend des objectifs.
- La sortie de luminosité varie en fonction de chaque appareil et de l'utilisation réelle.
- Veuillez accéder au dernier manuel d'utilisation sur le site Web local.

Prise de contrôle

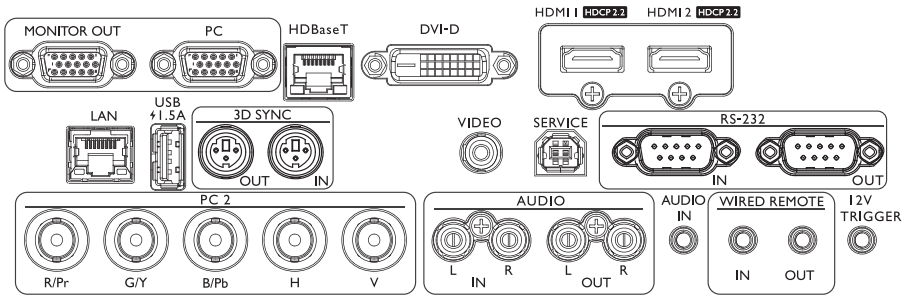

MONITOR OUT
Pour la connexion d'un autre appareil d'affichage en simultanée.

HDBaseT
Connectez un câble Ethernet (Cat5/Cat6) depuis l'émetteur HDBaseT avec vidéo haute définition (HD), contrôle RS232 et contrôle LAN.

HDMI 1
Connexion à une source HDMI.

LAN
Pour la connexion d'un câble RJ45 Cat5/Cat6 Ethernet pour contrôler le projecteur via un réseau.

3D SYNC OUT
Connexion à un émetteur IR de synchronisation de signaux 3D.

VIDEO
Connexion à une source vidéo.

RS-232 IN
Interface standard D-sub 9 broches pour la connexion au système de contrôle d'un PC et la maintenance du projecteur.

PC 2 (R/Pr, G/Y, B/Pb, H, V)
Connexion d'un signal de sortie RGB ou YPbPr/YCbCr avec un connecteur d'entrée de type BNC.

AUDIO OUT (L/R)
Connexion d'un haut-parleur ou casque.

WIRED REMOTE IN
Connexion à une télécommande filaire.

12V TRIGGER
Mini sortie écouteur 3,5mm, utilise un relais d'affichage 200mA pour fournir une sortie 12 V (+/- 1,5) et une protection contre les court-circuits.

PC
Port VGA 15 broches pour la connexion d'une source RGB, composante HD ou PC.

DVI-D
Connexion à une source DVI.

HDMI 2
Connexion à une source HDMI.

USB 1,5A
Sortie 5V/1,5A.

3D SYNC IN
Connectez un câble d'entrée 3D-sync depuis un ordinateur ou un appareil compatible.

SERVICE
Port de maintenance réservé uniquement au personnel d'entretien.

RS-232 OUT
Se connecte à un autre projecteur (même modèle) pour le contrôle RS-232.

AUDIO IN (L/R)
Connection to an audio input source via an audio or audio L/R cable.

AUDIO IN
Connexion à une source d'entrée audio via un câble audio.

WIRED REMOTE OUT
Connexion d'un autre projecteur.

Attention :

Assurez-vous que le port est valide avant de connecter une télécommande filaire. La télécommande peut être endommagée en cas d'utilisation d'un port non valide, ex. une télécommande filaire connectée pour déclencher une sortie. Pour plus d'informations sur la mise à niveau du firmware via Lan, veuillez contacter le service BenQ.

Télécommande

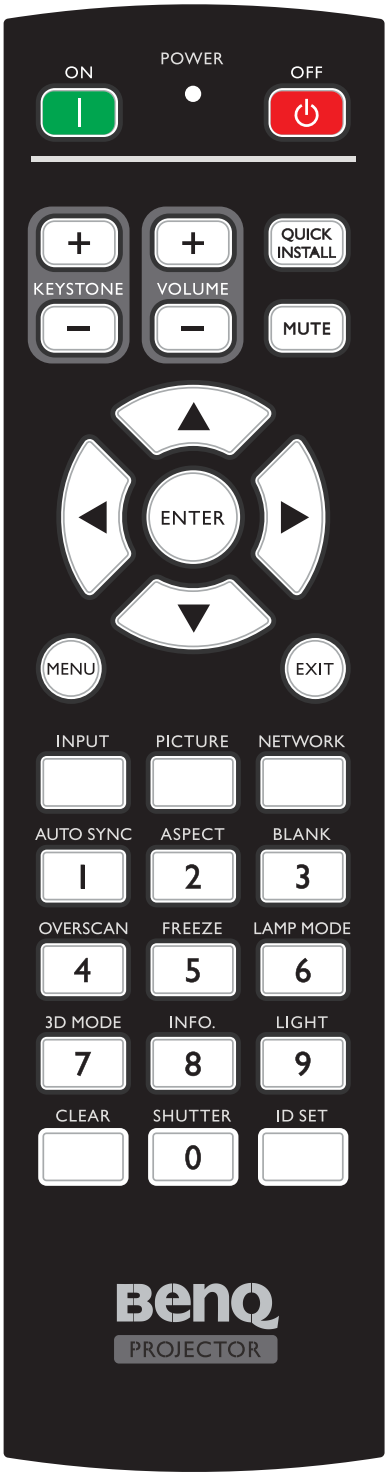

ON / OFF
Permet de faire basculer le projecteur entre les modes veille et activé.

KEYSTONE+/KEYSTONE-
Permet de corriger manuellement la déformation des images due à l'angle de projection.

VOLUME +/VOLUME -
Augmente/diminue le volume du projecteur.

QUICK INSTALL
Affiche le menu OSD Installation rapide.

MUTE
Permet d'activer ou de désactiver l'audio du projecteur.

Touches de direction (▲ p, ▼ Bas, ◄ Gauche, ► Droite)
Lorsque le menu affichage à l'écran (OSD) est activé, les touches de direction servent pour sélectionner des éléments de menu et effectuer des réglages.

ENTER
Sélectionne un mode de configuration de l'image disponible. Active l'élément sélectionné dans le menu à l'écran (OSD).

MENU
Permet d'activer l'affichage des menus à l'écran. Retourne au menu précédent de l'affichage OSD, quitte et enregistre les paramètres de menu.

EXIT
Retourne au menu précédent de l'affichage OSD, quitte et enregistre les paramètres de menu.

INPUT
Sélectionne une source d'entrée pour l'écran.

PCITURE
Appuyez pour afficher le menu **Image**.

NETWORK
Sélectionne Affichage réseau en tant que source de signal d'entrée.

AUTO SYNC
Détermine automatiquement le meilleur paramétrage pour l'image projetée.

ASPECT
Pour sélectionner le format d'affichage.

BLANK
Permet de masquer l'image à l'écran.

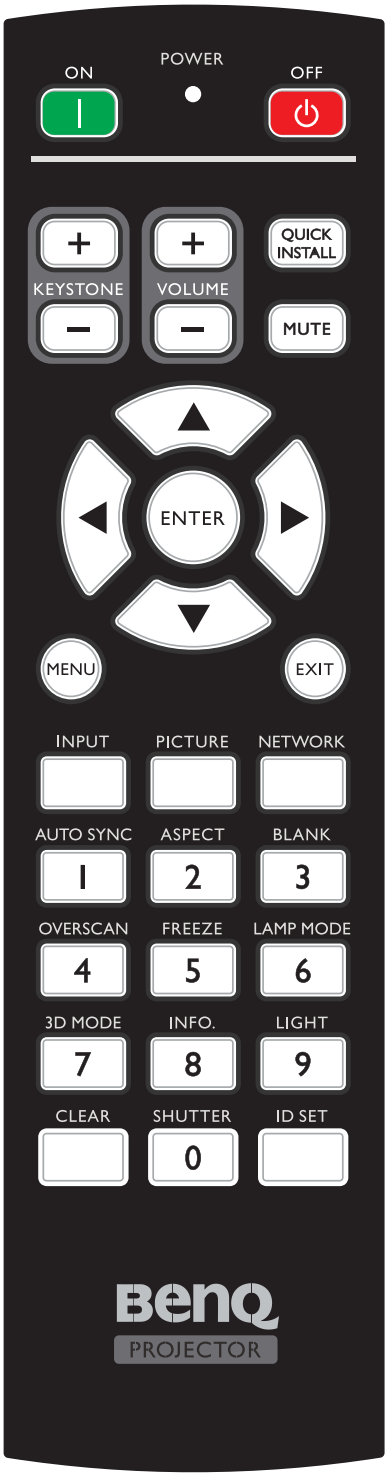

OVERSCAN
Appuyez pour sélectionner le mode surbalayage.

FREEZE
Met en pause l'image projetée.

LAMP MODE
Appuyez pour afficher le menu OSD pour sélectionner le mode lumineux souhaité.

3D MODE
Appuyez pour afficher le menu de configuration 3D.

INFO.
Appuyez sur pour afficher le menu **INFORMATIONS**.

LIGHT
Appuyez pour ouvrir le rétroéclairage de la télécommande.

CLEAR
Efface l'ID SET distant attribué à tous les projecteurs.
Maintenez appuyées **CLEAR** et **ID SET** pendant cinq secondes. La LED clignote trois fois puis le paramétrage de l'identifiant est effacé.

SHUTTER
Cette fonction n'est pas disponible sur ce projecteur.

ID SET

- ID SET de la télécommande (définir le code particulier de commande à distance)
  Appuyez pour définir l'identifiant distant.
  Appuyez sur ID SET pendant trois secondes. L'indicateur ALIMENTATION de la télécommande clignote, appuyez sur 01 à 99 pour désigner un identifiant.

Remarque :

Le numéro de commande à distance (ID de télécommande) doit correspondre à l'ID du projecteur pour un contrôle précis.

- Effacer l'ID SET de commande à distance (définir le code de commande à distance pour tous)
  Maintenez appuyées **CLEAR** et **ID SET** pendant cinq secondes.
  Le témoin POWER de la télécommande clignote une seule fois pour réinitialiser le code à distance pour tous, permet de contrôler le projecteur indépendamment de l'id du projecteur.

Boutons numériques
Saisit des numéros dans les paramètres réseau.
Les touches numériques 1, 2, 3, 4 ne peuvent pas être appuyés quand on demande d'entrer le mot de passe.

Port WIRE REMOTE
Connectez-vous au projecteur pour la télécommande filaire.

Installation

Attention :

Pour éviter d'endommager les puces DLP, ne dirigez jamais un rayon laser à haute puissance dans l'objectif de projection.

Installation et retrait de la lentille en option

Attention :

- Ne secouez pas et n'exercez pas une pression excessive sur le projecteur ou les composants de lentilles car ils contiennent des pièces de précision.
- Avant de retirer ou d'installer l'objectif, assurez-vous d'éteindre le projecteur, attendez que les ventilateurs de refroidissement s'arrêtent et coupez l'interrupteur d'alimentation principale.
- Ne touchez pas la surface de l'objectif lors du retrait ou de l'installation de l'objectif.
- Maintenez la surface de l'objectif exempte de traces de doigts, de poussière ou d'huile. Ne rayez pas la surface de l'objectif.
- Travaillez sur une surface horizontale avec un chiffon doux en dessous pour éviter de le rayer.
- Si vous retirez et stockez l'objectif, fixez le couvercle de l'objectif au projecteur pour le protéger de la poussière et de la saleté.

• Installer le nouvel objectif

Retirez les deux couvercles d'extrémité de l'objectif.

Remarque :

Retrait du couvercle à corps en plastique avant d'insérer un objectif pour la première fois.

1. Orientez l'objectif de sorte que la flèche sur l'étiquette collée sur le côté soit orientée vers le haut et poussez aussi loin que possible l'objectif dans le porte-objectif de l'appareil.

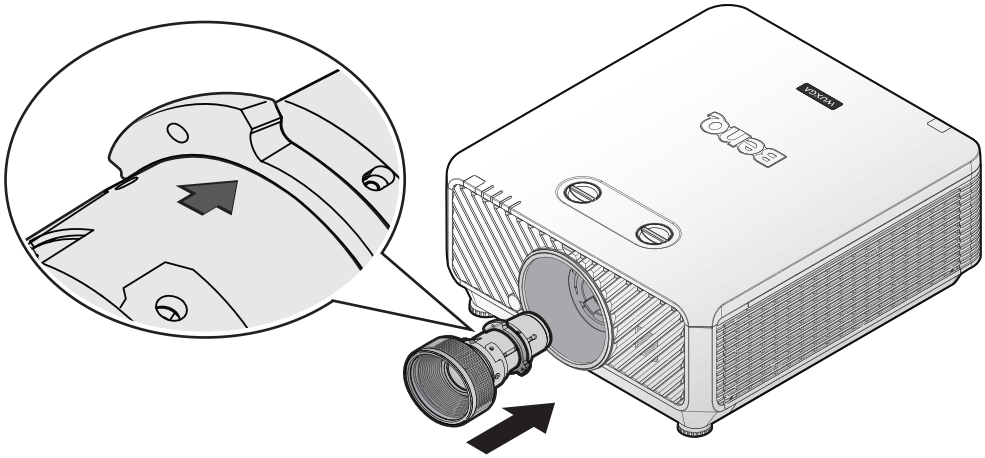

2. Tournez l'objectif dans le sens des aiguilles d'une montre jusqu'à ce que vous sentiez un déclic une fois en place.



- **Retirer l'objectif existant du projecteur**

1. Poussez le bouton LIBÉRATION DE L'OBJECTIF jusqu'à la position déverrouillée.

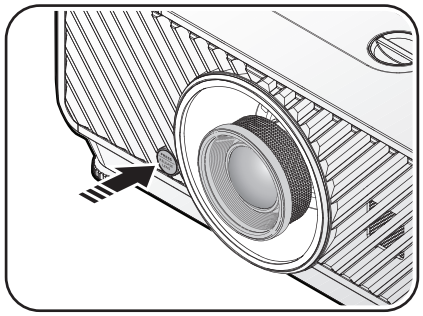

2. Saisissez l'objectif.
3. Tournez l'objectif dans le sens inverse des aiguilles d'une montre. L'objectif existant est désengagé.



4. Retirez lentement l'objectif existant.

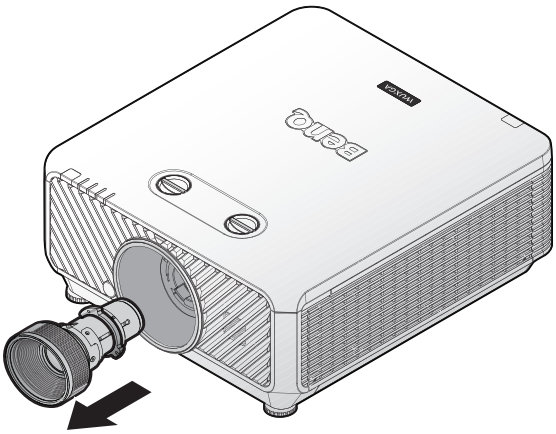

Objectif

Modèle	Type de lentille	Référence	Rapport de projection	Décalage d'objectif
LS2ST1	Zoom grand angle	5J.JDH37.011	WUXGA: 1,1-1,3	Vertical : -15%-55% Horizontal : -5%-5%
LS2SD2	Standard	5J.JEN37.001	WUXGA: 1,54-1,93	Vertical : -15%-55% Horizontal : -5%-5%
LS2LT1	Semi long	5J.JDH37.032	WUXGA: 1,93-2,9	Vertical : -15%-55% Horizontal : -5%-5%
LS2LT2	Zoom long	5J.JDH37.041	WUXGA: 3-5	Vertical : -15%-55% Horizontal : -5%-5%
LS2ST2	Projection court	5A.JK337.001	WUXGA: 0,77-1,1	Vertical : -15 %-55 % Horizontal : -5 %-5 %
LS2ST4	Projection semi	5A.JK337.011	WUXGA: 1,25-1,6	Vertical : -15 %-55 % Horizontal : -5 %-5 %

Projection table

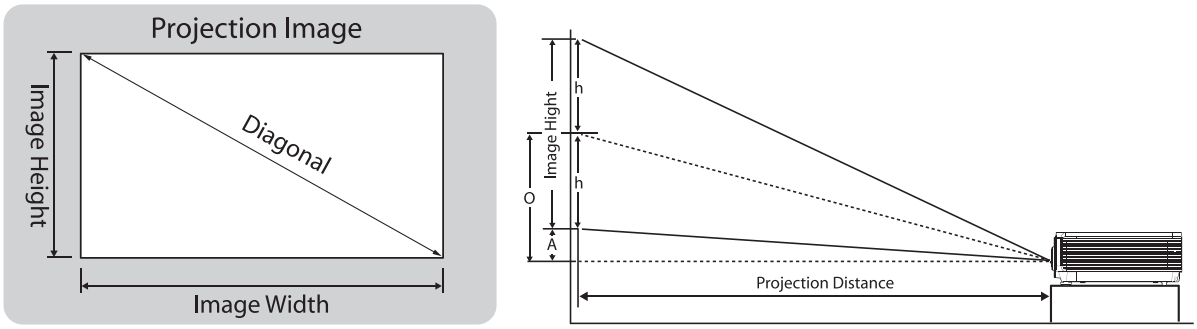

*** « A » est basé sur la position maximale de compensation de décalage d'objectif de 55 %

- **LU9255**

Le rapport d'aspect est 16:10 est l'image projetée est en 16:10.

Remarque :

Pour optimiser la qualité de la projection, nous conseillons de projeter les images dans une zone sans échelle de gris.

Objectif										Zoom grand angle (LS2ST1)				Standard (LS2SD2)			
Rapport de projection										1,1~1,3				1,54~1,93			
Diagonale		Largeur de l'image		Hauteur de l'image		Décalage (A)		O		Distance				Distance			
						Large/Télé		Large/Télé		Large		Télé		Large		Télé	
(Pouces)	(m)	(Pouces)	(m)	(Pouces)	(m)	(Pouces)	(m)	(Pouces)	(m)	(Pouces)	(m)	(Pouces)	(m)	(Pouces)	(m)	(Pouces)	(m)
50	1,27	42	1,08	26	0,67	1,3	0,034	14,6	0,370	47	1,18	55	1,40	65	1,66	82	2,08
60	1,52	51	1,29	32	0,81	1,6	0,040	17,5	0,444	56	1,42	66	1,68	78	1,99	98	2,49
80	2,03	68	1,72	42	1,08	2,1	0,054	23,3	0,592	75	1,90	88	2,24	104	2,65	131	3,33
100	2,54	85	2,15	53	1,35	2,6	0,067	29,1	0,740	93	2,37	110	2,80	131	3,32	164	4,16
120	3,05	102	2,58	64	1,62	3,2	0,081	35,0	0,888	112	2,84	132	3,36	157	3,98	196	4,99
150	3,81	127	3,23	79	2,02	4,0	0,101	43,7	1,111	140	3,55	165	4,20	196	4,98	245	6,24
180	4,57	153	3,88	95	2,42	4,8	0,121	52,5	1,333	168	4,26	198	5,04	235	5,97	295	7,48
200	5,08	170	4,31	106	2,69	5,3	0,135	58,3	1,481	187	4,74	220	5,60	261	6,63	327	8,31
250	6,35	212	5,38	132	3,37	6,6	0,168	72,9	1,851	233	5,92	276	7,00	326	8,29	409	10,39
300	7,62	254	6,46	159	4,04	7,9	0,202	87,4	2,221	280	7,11	331	8,40	392	9,95	491	12,47
350	8,89	297	7,54	185	4,71	9,3	0,236	102,0	2,591	326	8,29	386	9,80	457	11,61	573	14,55
400	10,16	339	8,62	212	5,38	10,6	0,269	116,6	2,962	373	9,48	441	11,20	522	13,27	655	16,63
500	12,70	424	10,77	265	6,73	13,2	0,337	145,7	3,702	466	11,85	551	14,00	653	16,59	818	20,79

Objectif										Semi long (LS2LT1)				Zoom long (LS2LT2)			
Rapport de projection										1,93~2,9				3~5			
Diagonale		Largeur de l'image		Hauteur de l'image		Décalage (A)		O		Distance				Distance			
						Large/Télé		Large/Télé		Large		Télé		Large		Télé	
(Pouces)	(m)	(Pouces)	(m)	(Pouces)	(m)	(Pouces)	(m)	(Pouces)	(m)	(Pouces)	(m)	(Pouces)	(m)	(Pouces)	(m)	(Pouces)	(m)
50	1,27	42	1,08	26	0,67	1,3	0,034	14,6	0,370	82	2,08	123	3,12	127	3,23	212	5,38
60	1,52	51	1,29	32	0,81	1,6	0,040	17,5	0,444	98	2,49	148	3,75	153	3,88	254	6,46
80	2,03	68	1,72	42	1,08	2,1	0,054	23,3	0,592	131	3,33	197	5,00	204	5,17	339	8,62
100	2,54	85	2,15	53	1,35	2,6	0,067	29,1	0,740	164	4,16	246	6,25	254	6,46	424	10,77
120	3,05	102	2,58	64	1,62	3,2	0,081	35,0	0,888	196	4,99	295	7,50	305	7,75	509	12,92
150	3,81	127	3,23	79	2,02	4,0	0,101	43,7	1,111	245	6,24	369	9,37	382	9,69	636	16,15
180	4,57	153	3,88	95	2,42	4,8	0,121	52,5	1,333	295	7,48	443	11,24	458	11,63	763	19,39
200	5,08	170	4,31	106	2,69	5,3	0,135	58,3	1,481	327	8,31	492	12,49	509	12,92	848	21,54
250	6,35	212	5,38	132	3,37	6,6	0,168	72,9	1,851	409	10,39	615	15,62	636	16,15	1060	26,92
300	7,62	254	6,46	159	4,04	7,9	0,202	87,4	2,221	491	12,47	738	18,74	763	19,39	1272	32,31
350	8,89	297	7,54	185	4,71	9,3	0,236	102,0	2,591	573	14,55	861	21,86	890	22,62	1484	37,69
400	10,16	339	8,62	212	5,38	10,6	0,269	116,6	2,962	655	16,63	984	24,99	1018	25,85	1696	43,08
500	12,70	424	10,77	265	6,73	13,2	0,337	145,7	3,702	818	20,79	1230	31,23	1272	32,31	2120	53,85

Objectif										Projection court (LS2ST2)				Projection semi (LS2ST4)			
Rapport de projection										0,77~1,1				1,25~1,60			
Diagonale		Largeur de l'image		Hauteur de l'image		Décalage (A)		O		Distance				Distance			
						Large/Télé		Large/Télé		Large		Télé		Large		Télé	
(Pouces)	(m)	(Pouces)	(m)	(Pouces)	(m)	(Pouces)	(m)	(Pouces)	(m)	(Pouces)	(m)	(Pouces)	(m)	(Pouces)	(m)	(Pouces)	(m)
50	1,27	42	1,08	26	0,67	1,3	0,034	14,6	0,370	33	0,83	47	1,18	53	1,35	68	1,72
60	1,52	51	1,29	32	0,81	1,6	0,040	17,5	0,444	39	1,00	56	1,42	64	1,62	81	2,07
80	2,03	68	1,72	42	1,08	2,1	0,054	23,3	0,592	52	1,33	75	1,90	85	2,15	109	2,76
100	2,54	85	2,15	53	1,35	2,6	0,067	29,1	0,740	65	1,66	93	2,37	106	2,69	136	3,45
120	3,05	102	2,58	64	1,62	3,2	0,081	35,0	0,888	78	1,99	112	2,84	127	3,23	163	4,14
150	3,81	127	3,23	79	2,02	4,0	0,101	43,7	1,111	98	2,49	140	3,55	159	4,04	204	5,17
180	4,57	153	3,88	95	2,42	4,8	0,121	52,5	1,333	118	2,99	168	4,26	191	4,85	244	6,20
200	5,08	170	4,31	106	2,69	5,3	0,135	58,3	1,481	131	3,32	187	4,74	212	5,38	271	6,89
250	6,35	212	5,38	132	3,37	6,6	0,168	72,9	1,851	163	4,15	233	5,92	265	6,73	339	8,62
300	7,62	254	6,46	159	4,04	7,9	0,202	87,4	2,221	196	4,98	280	7,11	318	8,08	407	10,34
350	8,89	297	7,54	185	4,71	9,3	0,236	102,0	2,591	229	5,80	326	8,29	371	9,42	475	12,06
400	10,16	339	8,62	212	5,38	10,6	0,269	116,6	2,962	261	6,63	373	9,48	424	10,77	543	13,79
500	12,70	424	10,77	265	6,73	13,2	0,337	145,7	3,702	326	8,29	466	11,85	530	13,46	678	17,23

Remarque :

- Pour des instructions plus visualisées, veuillez accéder au site Web du calculateur BenQ http://projectorcalculator.benq.com/.
- L'installation au plafond doit être réalisée par un professionnel qualifié. Contactez votre revendeur pour plus d'informations. Il n'est pas conseillé d'installer le projecteur vous-même.
- Utilisez uniquement le projecteur sur une surface plane et solide. Des blessures graves et des dommages peuvent être causés par la chute du projecteur.
- N'utilisez pas le projecteur dans un environnement soumis à des températures extrêmes. Le projecteur doit être utilisé à des températures comprises entre 41 degrés Fahrenheit (5 degrés Celsius) et 104 degrés Fahrenheit (40 degrés Celsius).
- L'écran sera endommagé si le projecteur est exposé à l'humidité, à la poussière ou à la fumée.
- Ne couvrez pas les fentes d'aération du projecteur. Une ventilation appropriée est nécessaire pour dissiper la chaleur. Le projecteur sera endommagé si les fentes d'aération sont couvertes.

Plage de décalage de l’objectif

• Plage réglable de décalage de l’objectif

La plage réglable pour le décalage de l’objectif est présentée dans le tableau ci-dessous et soumise aux conditions indiquées.

- **LU9255**

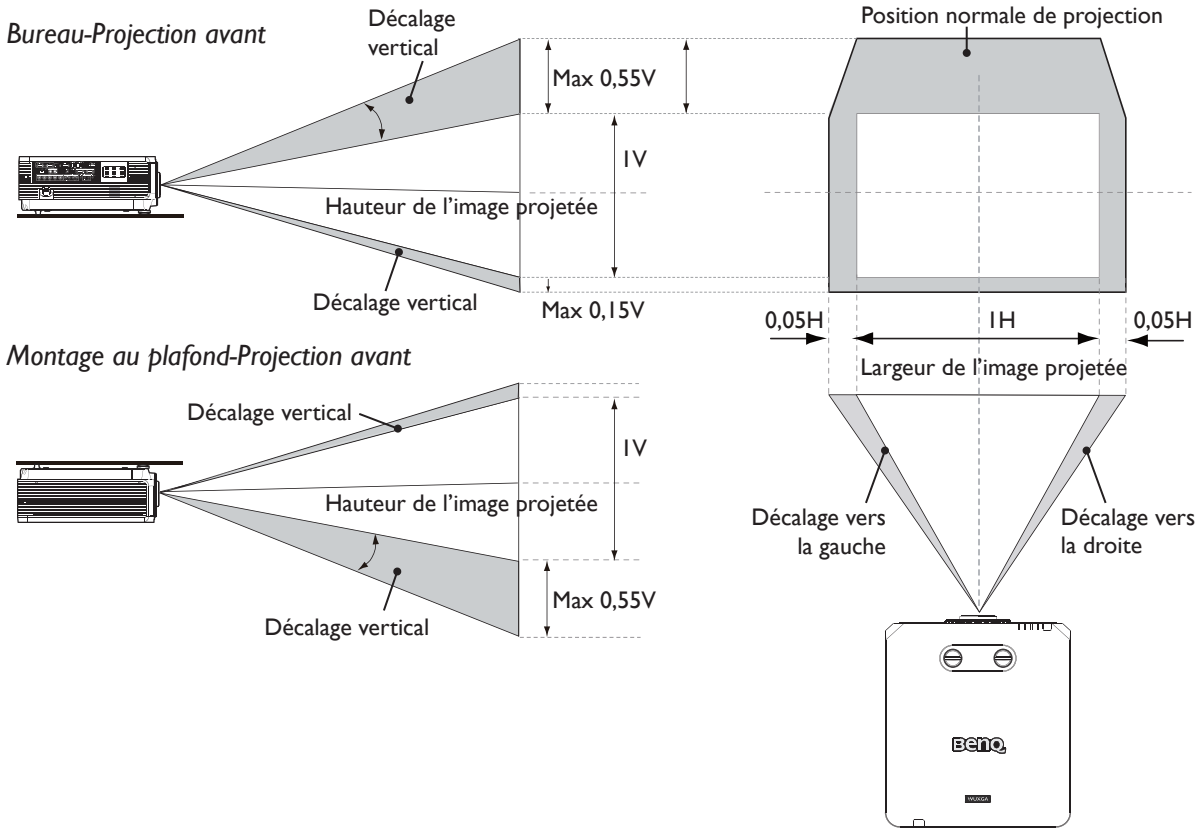

• Installation au plafond

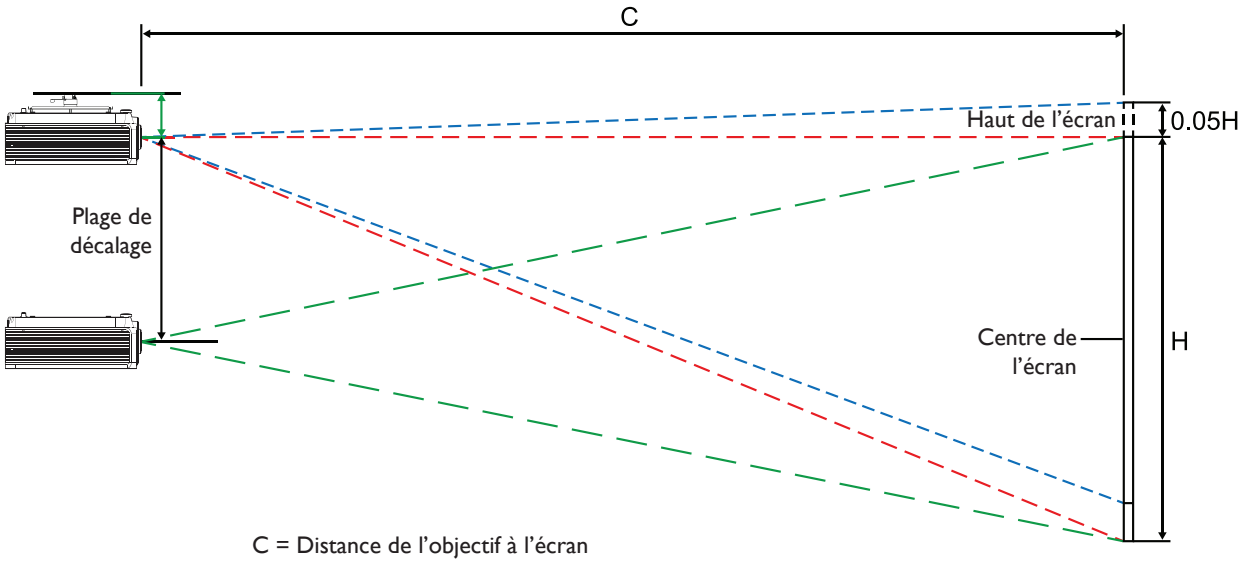

C = Distance de l’objectif à l’écran

Français

• Installation sur bureau

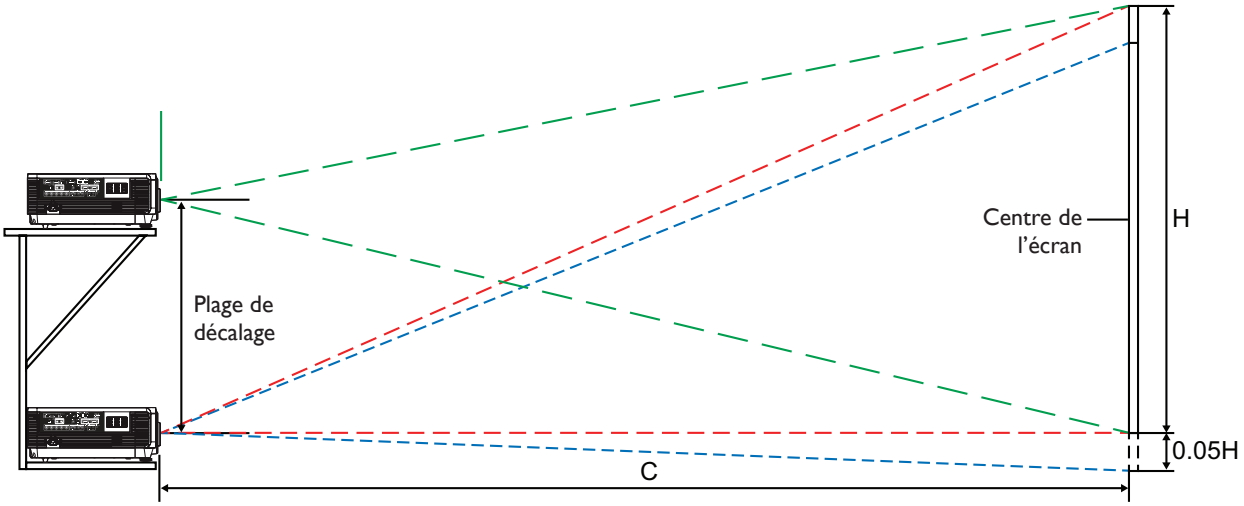

Remarque :

- Les illustrations s'appliquent uniquement à l'objectif standard.

Indicateur DEL

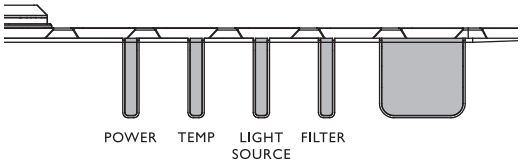

• Message système

Alim-entation	Tempér-ature	Éclairage	Filtre	Statut et description
Orange	-	-	-	Veille
Vert clignotant	-	-	-	Allumage
Vert	-	-	-	Fonctionnement Normal
Orange clignotant	-	-	-	Refroidissement normal de mise hors tension
Rouge	Rouge	Rouge	-	Téléchargement
Vert	-	Rouge	-	Échec du démarrage de l'onde entretenue
Vert	-	Rouge clignotant	-	Échec du démarrage de la roue au phosphore
Rouge clignotant	-	-	-	Échec de l'arrêt du dispositif de mise à l'échelle (interruption des données)
Rouge	-	Rouge	-	Échec de la réinitialisation du dispositif de mise à l'échelle (projecteur vidéo uniquement)
-	Rouge	-	-	Échec du téléchargement LAN
-	Vert	-	-	Traitement du téléchargement LAN
Orange		Vert clignotant	-	Fin du cycle de vie de la source lumineuse
Orange	-	Vert	-	Déverrouillage de l'objectif
Orange	-	Rouge	-	Boîtier ouvert
Orange	-	Rouge Clignotante	-	Avertissement de remplacement du filtre
Orange	Vert Clignotante	-	-	Erreur de capteur de rupture thermique

• Messages de rémanence d'image

Alim-entation	Tempér-ature	Éclairage	Filtre	Statut et description
Vert	-	-	-	Rémanence d'image activée
Vert	Vert	Vert	-	Rémanence d'image désactivée

• Messages d'erreurs des lampes

Alim-entation	Tempér-ature	Éclairage	Filtre	Statut et description
-	-	Rouge	-	Erreur lampe 1 en fonctionnement normal
-	-	-	Rouge	Erreur lampe 2 en fonctionnement normal
-	-	Rouge	Rouge	Dysfonctionnement des deux lampes
-	-	Rouge Clignotante	-	La lampe n'est pas allumée

• Messages d'erreurs thermiques

Alim-entation	Tempér-ature	Éclairage	Filtre	Statut et description
Rouge	Rouge	-	-	Erreur ventilateur 1 (la vitesse réelle du ventilateur est en dehors de la vitesse souhaitée)
Rouge	Rouge Clignotante	-	-	Erreur ventilateur 2 (la vitesse réelle du ventilateur est en dehors de la vitesse souhaitée)
Rouge	Vert	-	-	Erreur ventilateur 3 (la vitesse réelle du ventilateur est en dehors de la vitesse souhaitée)
Rouge	Vert Clignotante	-	-	Erreur ventilateur 4 (la vitesse réelle du ventilateur est en dehors de la vitesse souhaitée)
Rouge Clignotante	Rouge	-	-	Erreur ventilateur 5 (la vitesse réelle du ventilateur est en dehors de la vitesse souhaitée)
Rouge Clignotante	Rouge Clignotante	-	-	Erreur ventilateur 6 (la vitesse réelle du ventilateur est en dehors de la vitesse souhaitée)
Rouge Clignotante	Vert	-	-	Erreur ventilateur 7 (la vitesse réelle du ventilateur est en dehors de la vitesse souhaitée)
Rouge Clignotante	Vert Clignotante	-	-	Erreur ventilateur 8 (la vitesse réelle du ventilateur est en dehors de la vitesse souhaitée)
Rouge	Vert	Rouge Clignotante	-	Erreur ventilateur 9 (la vitesse réelle du ventilateur est en dehors de la vitesse souhaitée)
Rouge	Vert	Rouge	-	Erreur ventilateur 10 (la vitesse réelle du ventilateur est en dehors de la vitesse souhaitée)
Rouge	Vert Clignotante	Rouge Clignotante	-	Erreur ventilateur 11 (la vitesse réelle du ventilateur est en dehors de la vitesse souhaitée)
Rouge	Vert Clignotante	Rouge	-	Erreur ventilateur 12 (la vitesse réelle du ventilateur est en dehors de la vitesse souhaitée)
Vert	Rouge	-	-	Erreur température 1 (dépassement de la limite de température)
Vert	Rouge Clignotante	-	-	Erreur capteur thermique 1 ouvert
Vert	Vert	-	-	Erreur capteur thermique 1 en court-circuit
Vert	Vert Clignotante	-	-	Erreur connexion I2C CI thermique 1
Vert Clignotante	Rouge	-	-	Erreur température 2 (dépassement de la limite de température)
Vert Clignotante	Rouge Clignotante	-	-	Erreur capteur thermique 2 ouvert

Alim-entation	Tempér-ature	Éclairage	Filtre	Statut et description
Vert Clignotante	Vert	-	-	Erreur capteur thermique 2 en court-circuit
Vert Clignotante	Vert Clignotante	-	-	Erreur connexion I2C CI thermique 2
Vert	Rouge	Rouge	-	Erreur température 3 (dépassement de la limite de température)
Vert	Rouge	Rouge Clignotante	-	Erreur capteur thermique 3 ouvert
Vert	Rouge	Vert	-	Erreur capteur thermique 3 en court-circuit
Vert	Rouge	Vert Clignotante	-	Erreur connexion I2C CI thermique 3
Vert	Rouge Clignotante	Rouge	-	Erreur température 4 (dépassement de la limite de température)
Vert	Rouge Clignotante	Rouge Clignotante	-	Erreur capteur thermique 4 ouvert
Vert	Rouge Clignotante	Vert	-	Erreur capteur thermique 4 en court-circuit
Vert	Rouge Clignotante	Vert Clignotante	-	Erreur connexion I2C CI thermique 4
Orange	Rouge	Rouge	-	Erreur température 5 (dépassement de la limite de température)
Orange	Rouge	Rouge Clignotante	-	Erreur capteur thermique 5 ouvert
Orange	Rouge	Vert	-	Erreur capteur thermique 5 en court-circuit
Orange	Rouge	Vert Clignotante	-	Erreur connexion I2C CI thermique 5

Dimensions du projecteur

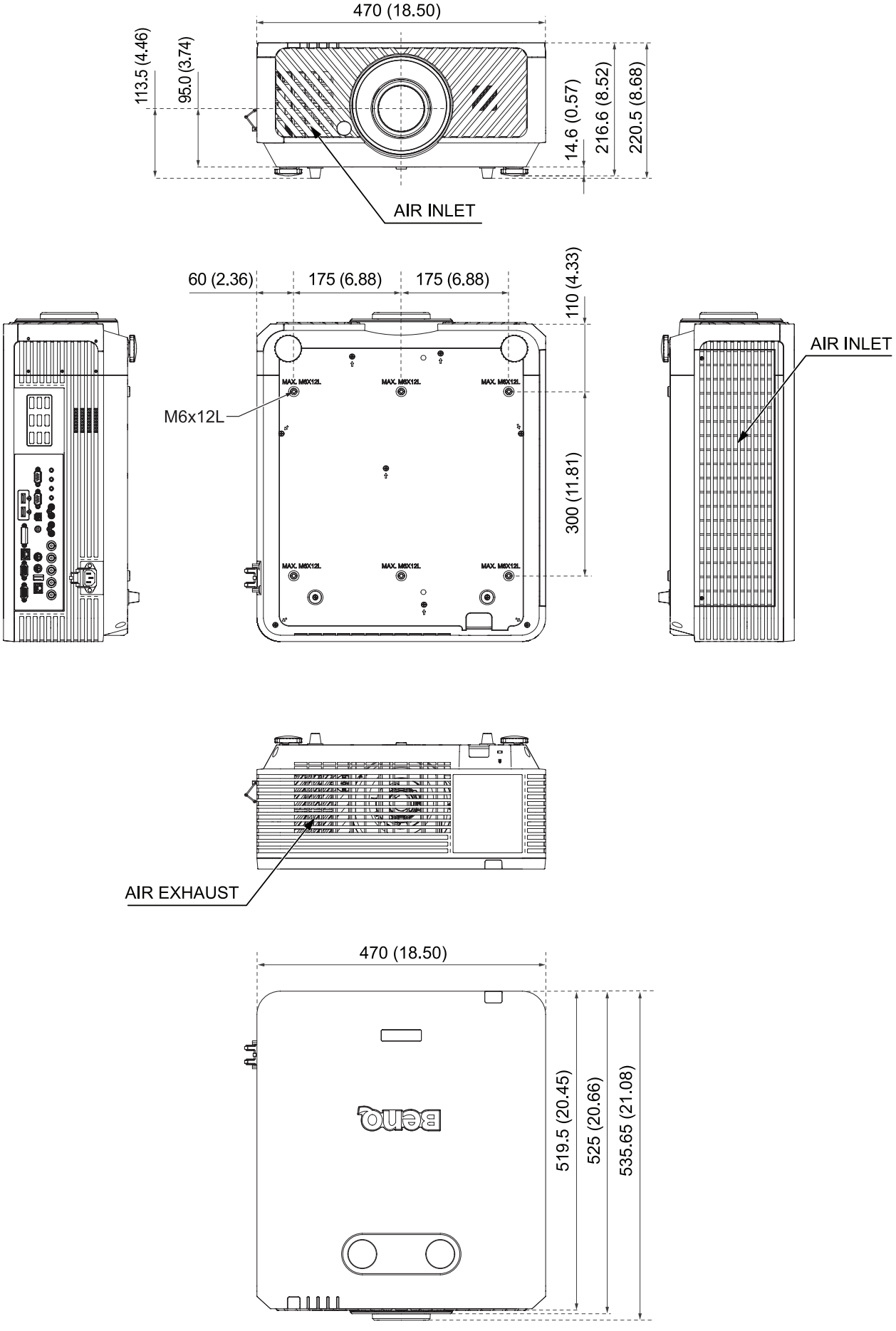

Schéma d'installation au plafond

N°	Support de plafond BenQ CMG6 (5A.JHS10.001)
Matériau	Acier
Poids	10,5 kg (23,1 lb)
Dimensions (L x H x P)	410 x 641 x 360 mm (16,14" x 25,24" x 14,17")
Longueur	491 mm ~ 641 mm
Angle d'inclinaison	Pivotement : ±5° Vertical : +5°/-25° Horizontal : ±5°
Charge	40 kg (88 lb)
Type de vis	M4, M5, M6, M8

Réglage de la taille et de l'angle

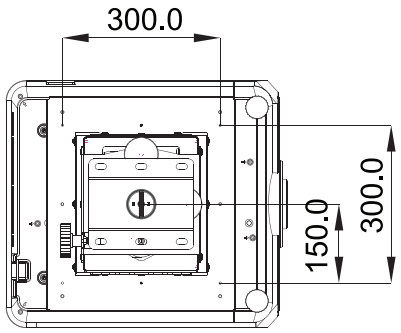

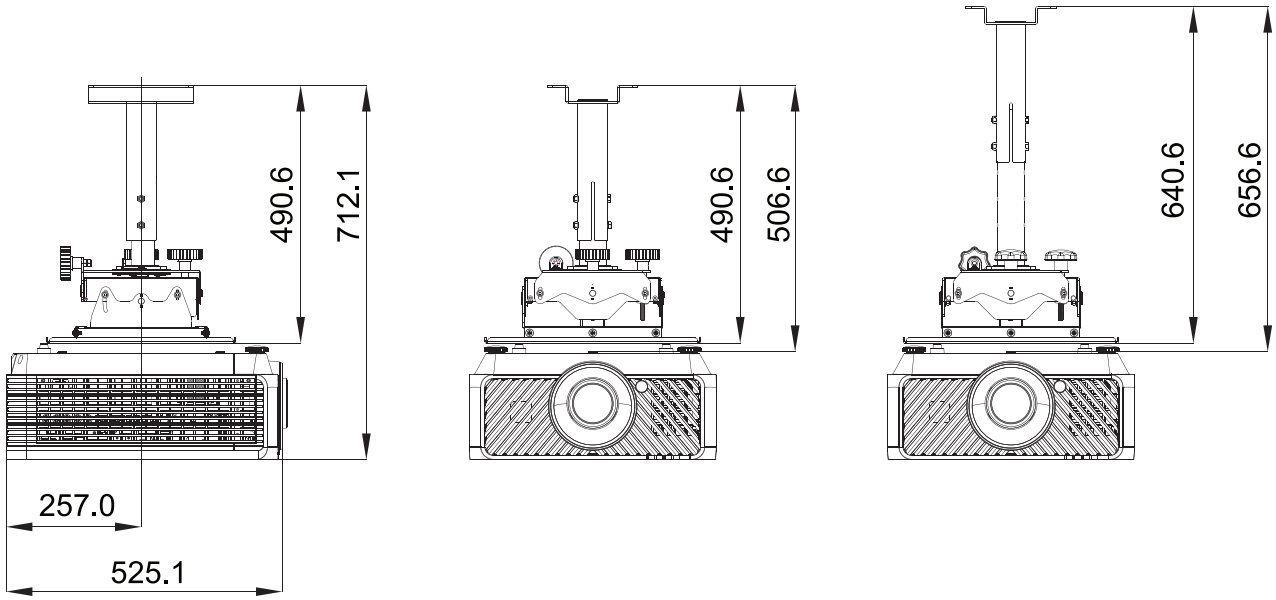

Dimension de la lentille

Lentille en option (Standard : LS2SD2)

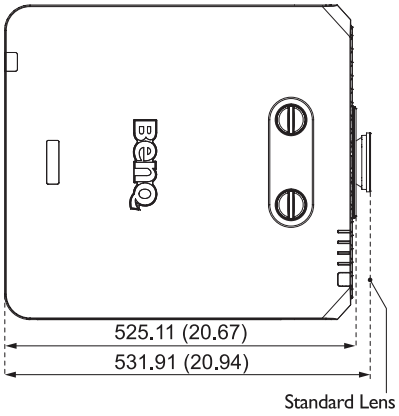

Lentille en option (Zoom large : LS2ST1)

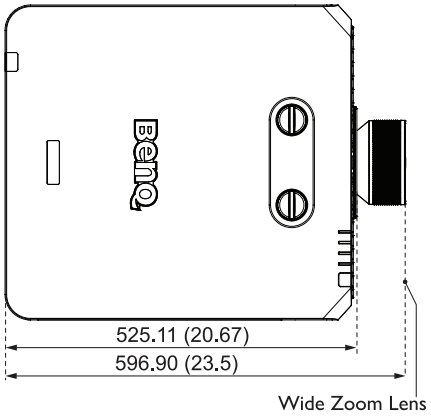

Lentille en option (Zoom long : LS2LT2)

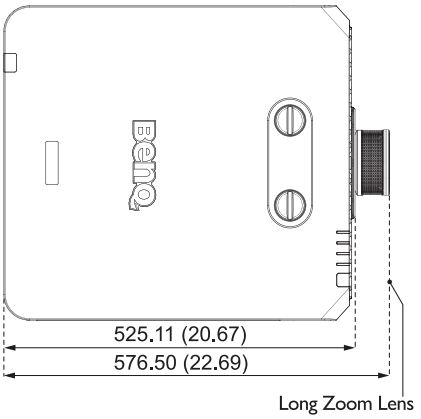

Lentille en option (Projection semi-longue : LS2LT1)

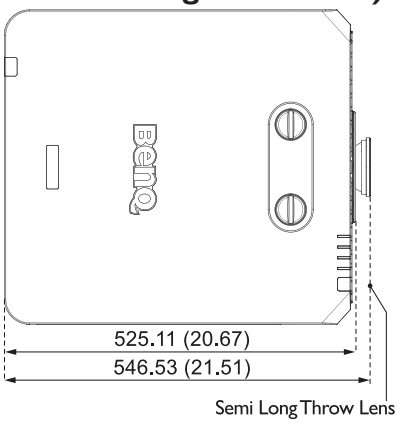

Objectif en option (Projection semi : LS2ST4)

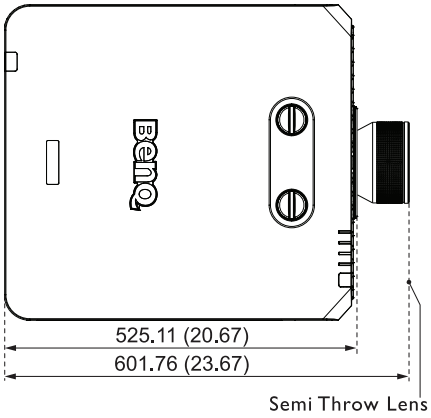

Objectif en option (Projection court : LS2ST2)

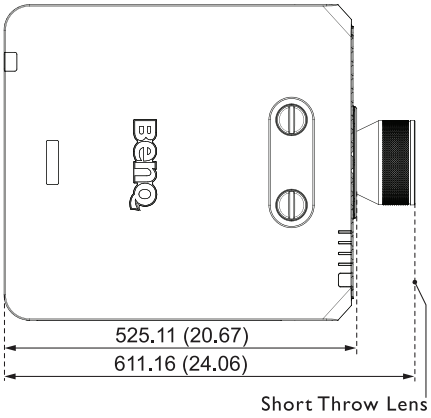

Commande RS232

Affectation des broches RS232

N°	Série
1	N.C
2	RXD
3	TXD
4	N.C
5	Terre

N°	Série
6	N.C
7	Court avec broche 8
8	Court avec broche 7
9	N.C

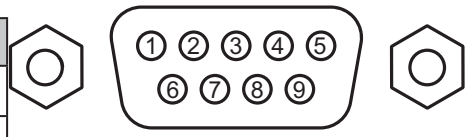

Port série RS232 avec un câble croisé

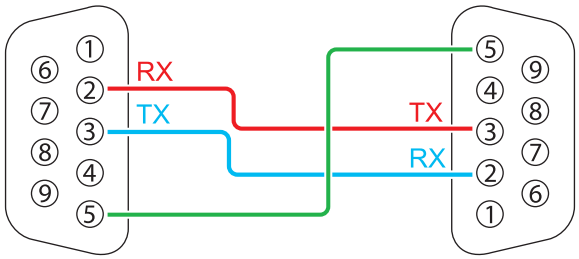

Function	Type	Operation	ASCII
Power	Write	Power On	<CR>*pow=on#<CR>
	Write	Power off	<CR>*pow=off#<CR>
	Read	Power Status	<CR>*pow=?#<CR>
Source Selection	Write	COMPUTER/YPbPr	<CR>*sour=RGB#<CR>
	Write	COMPUTER 2/YPbPr2	<CR>*sour=RGB2#<CR>
	Write	DVI-D	<CR>*sour=dvid#<CR>
	Write	HDMI (MHL)	<CR>*sour=hdmi#<CR>
	Write	HDMI 2 (MHL2)	<CR>*sour=hdmi2#<CR>
	Write	Composite	<CR>*sour=vid#<CR>
	Write	HDBaseT	<CR>*sour=hdbaset#<CR>
	Read	Current source	<CR>*sour=?#<CR>
Audio Control	Write	Mute On	<CR>*mute=on#<CR>
	Write	Mute Off	<CR>*mute=off#<CR>
	Read	Mute Status	<CR>*mute=?#<CR>
	Write	Volume +	<CR>*vol=+#<CR>
	Write	Volume -	<CR>*vol=-#<CR>
	Write	Volume level for customer	<CR>*vol=value#<CR>
	Read	Volume Status	<CR>*vol=?#<CR>

Function	Type	Operation	ASCII
Audio Source Select	Write	Audio pass Through off	<CR>*audiosour=off#<CR>
	Write	Audio-Computer1	<CR>*audiosour=RGB#<CR>
	Write	Audio-Video/S-Video	<CR>*audiosour=vid#<CR>
	Write	Audio-HDMI	<CR>*audiosour=hdmi#<CR>
	Write	Audio-HDMI2	<CR>*audiosour=hdmi2#<CR>
	Read	Audio pass Status	<CR>*audiosour=?#<CR>
Picture Mode	Write	Presentation	<CR>*appmod=preset#<CR>
	Write	sRGB	<CR>*appmod=srgb#<CR>
	Write	Bright	<CR>*appmod=bright#<CR>
	Write	Cinema (Rec. 709)	<CR>*appmod=cine#<CR>
	Write	DICOM	<CR>*appmod=dicom#<CR>
	Write	Vivid	<CR>*appmod=vivid#<CR>
	Write	User1	<CR>*appmod=user1#<CR>
	Write	User2	<CR>*appmod=user2#<CR>
	Write	3D	<CR>*appmod=threed#<CR>
	Write	HDR10	<CR>*appmod=hdr<CR>
	Write	HLG	<CR>*appmod=hlg<CR>
	Read	Picture Mode	<CR>*appmod=?#<CR>

Function	Type	Operation	ASCII
Picture Setting	Write	Contrast +	<CR>*con=+#<CR>
	Write	Contrast -	<CR>*con=-#<CR>
	Write	Set Contrast value	<CR>*con=5#<CR>
	Read	Contrast value	<CR>*con=?#<CR>
	Write	Brightness +	<CR>*bri=+#<CR>
	Write	Brightness -	<CR>*bri=-#<CR>
	Write	Set Brightness value	<CR>*bri=5#<CR>
	Read	Brightness value	<CR>*bri=?#<CR>
	Write	Color +	<CR>*color=+#<CR>
	Write	Color -	<CR>*color=-#<CR>
	Write	Set Color value	<CR>*color=5#<CR>
	Read	Color value	<CR>*color=?#<CR>
	Write	Sharpness +	<CR>*sharp=+#<CR>
	Write	Sharpness -	<CR>*sharp=-#<CR>
	Write	Set Sharpness value	<CR>*sharp=5#<CR>
	Read	Sharpness value	<CR>*sharp=?#<CR>
	Write	Color Temperature - Warm	<CR>*ct=warm#<CR>
	Write	Color Temperature - Normal	<CR>*ct=normal#<CR>
	Write	Color Temperature - Cool	<CR>*ct=cool#<CR>
	Read	Color Temperature Status	<CR>*ct=?#<CR>
	Write	Aspect 4:3	<CR>*asp=4:3#<CR>
	Write	Aspect 16:9	<CR>*asp=16:9#<CR>
	Write	Aspect 2.35:1	<CR>*asp=2.35#<CR>
	Write	Aspect 16:10	<CR>*asp=16:10#<CR>
	Write	Aspect Auto	<CR>*asp=AUTO#<CR>
	Write	Aspect Real	<CR>*asp=REAL#<CR>
	Read	Aspect Status	<CR>*asp=?#<CR>
	Write	Vertical Keystone +	<CR>*vkeystone=+#<CR>
	Write	Vertical Keystone -	<CR>*vkeystone=-#<CR>
	Read	Vertical Keystone value	<CR>*vkeystone=?#<CR>
	Write	Horizontal Keystone +	<CR>*hkeystone=+#<CR>
	Write	Horizontal Keystone -	<CR>*hkeystone=-#<CR>
	Read	Horizontal Keystone value	<CR>*hkeystone=?#<CR>
	Write	Overscan Adjustment +	<CR>*overscan=+#<CR>
	Write	Overscan Adjustment -	<CR>*overscan=-#<CR>
	Read	Overscan Adjustment value	<CR>*overscan=?#<CR>

Function	Type	Operation	ASCII
Picture Setting	Write	4 Corners Top-Left - X Decrease	<CR>*cornerfittlx=-#<CR>
	Write	4 Corners Top-Left - X Increase	<CR>*cornerfittlx=+#<CR>
	Read	4 Corners Top-Left - X Status	<CR>*cornerfittlx=?#<CR>
	Write	4 Corners Top-Left - Y Decrease	<CR>*cornerfittly=-#<CR>
	Write	4 Corners Top-Left - Y Increase	<CR>*cornerfittly=+#<CR>
	Read	4 Corners Top-Left - Y Status	<CR>*cornerfittly=?#<CR>
	Write	4 Corners Top-Right - X Decrease	<CR>*cornerfittrx=-#<CR>
	Write	4 Corners Top-Right - X Increase	<CR>*cornerfittrx=+#<CR>
	Read	4 Corners Top-Right - X Status	<CR>*cornerfittrx=?#<CR>
	Write	4 Corners Top-Right - Y Decrease	<CR>*cornerfittry=-#<CR>
	Write	4 Corners Top-Right - Y Increase	<CR>*cornerfittry=+#<CR>
	Read	4 Corners Top-Right - Y Status	<CR>*cornerfittry=?#<CR>
	Write	4 Corners Bottom-Left - X Decrease	<CR>*cornerfitblx=-#<CR>
	Write	4 Corners Bottom-Left - X Increase	<CR>*cornerfitblx=+#<CR>
	Read	4 Corners Bottom-Left - X Status	<CR>*cornerfitblx=?#<CR>
	Write	4 Corners Bottom-Left - Y Decrease	<CR>*cornerfitbly=-#<CR>
	Write	4 Corners Bottom-Left - Y Increase	<CR>*cornerfitbly=+#<CR>
	Read	4 Corners Bottom-Left - Y Status	<CR>*cornerfitbly=?#<CR>
	Write	4 Corners Bottom-Right - X Decrease	<CR>*cornerfitbrx=-#<CR>
	Write	4 Corners Bottom-Right - X Increase	<CR>*cornerfitbrx=+#<CR>
	Read	4 Corners Bottom-Right - X Status	<CR>*cornerfitbrx=?#<CR>
	Write	4 Corners Bottom-Right - Y Decrease	<CR>*cornerfitbry=-#<CR>
	Write	4 Corners Bottom-Right - Y Increase	<CR>*cornerfitbry=+#<CR>
	Read	4 Corners Bottom-Right - Y Status	<CR>*cornerfitbry=?#<CR>
	Write	Digital Zoom In	<CR>*zoomI#<CR>
	Write	Digital Zoom out	<CR>*zoomO#<CR>
	Write	Auto	<CR>*auto#<CR>
	Write	Brilliant color on	<CR>*BC=on#<CR>
	Write	Brilliant color off	<CR>*BC=off#<CR>
	Read	Brilliant color status	<CR>*BC=?#<CR>
	Write	Auto(HDR)	<CR>*hdr=auto#<CR>
	Write	SDR	<CR>*hdr=sdr#<CR>
	Write	HDR10	<CR>*hdr=hdr#<CR>
	Write	HLG	<CR>*hdr=hlg#<CR>
	Write	Reset current picture settings	<CR>*rstcurpicsetting#<CR>
	Write	Reset all picture settings	<CR>*rstallpicsetting#<CR>

Function	Type	Operation	ASCII
Operation Settings	Write	Projector Position-Front Table	<CR>*pp=FT#<CR>
	Write	Projector Position-Rear Table	<CR>*pp=RE#<CR>
	Write	Projector Position-Rear Ceiling	<CR>*pp=RC#<CR>
	Write	Projector Position-Front Ceiling	<CR>*pp=FC#<CR>
	Read	Projector Position Status	<CR>*pp=?#<CR>
	Write	Quick auto search	<CR>*QAS=on#<CR>
	Write	Quick auto search	<CR>*QAS=off#<CR>
	Read	Quick auto search status	<CR>*QAS=?#<CR>
	Write	Menu Position - Center	<CR>*menuposition=center#<CR>
	Write	Menu Position - Top - Left	<CR>*menuposition=tl#<CR>
	Write	Menu Position - Top - Right	<CR>*menuposition=tr#<CR>
	Write	Menu Position - Bottom - Right	<CR>*menuposition=br#<CR>
	Write	Menu Position - Bottom - Left	<CR>*menuposition=bl#<CR>
	Read	Menu Position Status	<CR>*menuposition=?#<CR>
	Write	Direct Power On - on	<CR>*directpower=on#<CR>
	Write	Direct Power On - off	<CR>*directpower=off#<CR>
	Read	Direct Power On - Status	<CR>*directpower=?#<CR>
	Write	Signal Power On - on	<CR>*autopower=on#<CR>
	Write	Signal Power On - off	<CR>*autopower=off#<CR>
	Read	Signal Power On - Status	<CR>*autopower=?#<CR>
Baud Rate	Write	2400	<CR>*baud=2400#<CR>
	Write	4800	<CR>*baud=4800#<CR>
	Write	9600	<CR>*baud=9600#<CR>
	Write	14400	<CR>*baud=14400#<CR>
	Write	19200	<CR>*baud=19200#<CR>
	Write	38400	<CR>*baud=38400#<CR>
	Write	57600	<CR>*baud=57600#<CR>
	Write	115200	<CR>*baud=115200#<CR>
	Read	Current Baud Rate	<CR>*baud=?#<CR>
Lamp Control	Read	Lamp Hour	<CR>*ltim=?#<CR>
	Write	Normal mode	<CR>*lampm=lnor#<CR>
	Write	Eco mode	<CR>*lampm=eco#<CR>
	Write	Dimming mode	<CR>*lampm=dimming#<CR>
	Write	Custom mode	<CR>*lampm=custom#<CR>
	Write	Light level for custom mode	<CR>*lampcustom=value#<CR>
	Read	Light level status for custom mode	<CR>*lampcustom=?#<CR>
	Read	Lamp Mode Status	<CR>*lampm=?#<CR>

Function	Type	Operation	ASCII
Miscellaneous	Read	Model Name	<CR>*modelname=?#<CR>
	Read	System F/W Version	<CR>*sysfwversion=?#<CR>
	Read	Scaler F/W Version	<CR>*scalerfwversion=?#<CR>
	Read	Lan F/W Version	<CR>*lanfwversion=?#<CR>
	Read	MCU F/W Version	<CR>*mcufwversion=?#<CR>
	Write	Blank On	<CR>*blank=on#<CR>
	Write	Blank Off	<CR>*blank=off#<CR>
	Read	Blank Status	<CR>*blank=?#<CR>
	Write	Freeze On	<CR>*freeze=on#<CR>
	Write	Freeze Off	<CR>*freeze=off#<CR>
	Read	Freeze Status	<CR>*freeze=?#<CR>
	Write	Menu On	<CR>*menu=on#<CR>
	Write	Menu Off	<CR>*menu=off#<CR>
	Read	Menu Status	<CR>*menu=?#<CR>
	Write	Up	<CR>*up#<CR>
	Write	Down	<CR>*down#<CR>
	Write	Right	<CR>*right#<CR>
	Write	Left	<CR>*left#<CR>
	Write	Enter	<CR>*enter#<CR>
	Write	Back	<CR>*back#<CR>
	Write	Source Menu On	<CR>*sourmenu=on#<CR>
	Write	Source Menu Off	<CR>*sourmenu=off#<CR>
	Read	Source Menu Status	<CR>*sourmenu=?#<CR>
	Write	3D Sync Off	<CR>*3d=off#<CR>
	Write	3D Auto	<CR>*3d=auto#<CR>
	Write	3D Sync Top Bottom	<CR>*3d=tb#<CR>
	Write	3D Sync Frame Sequential	<CR>*3d=fs#<CR>
	Write	3D Frame packing	<CR>*3d=fp#<CR>
	Write	3D Side by side	<CR>*3d=sbs#<CR>
	Write	3D inverter disable	<CR>*3d=da#<CR>
	Write	3D inverter	<CR>*3d=iv#<CR>
	Write	3D nVIDIA	<CR>*3d=nvidia#<CR>
	Read	3D Sync Status	<CR>*3d=?#<CR>
	Write	Remote Receiver - front+rear	<CR>*rr=fr#<CR>
	Write	Remote Receiver - front	<CR>*rr=f#<CR>
	Write	Remote Receiver - rear	<CR>*rr=r#<CR>
	Read	Remote Receiver Status	<CR>*rr=?#<CR>

Function	Type	Operation	ASCII
Miscellaneous	Write	AMX Device Discovery - on	<CR>*amxdd=on#<CR>
	Write	AMX Device Discovery - off	<CR>*amxdd=off#<CR>
	Read	AMX Device Discovery Status	<CR>*amxdd=?#<CR>
	Read	Mac Address	<CR>*macaddr=?#<CR>
	Write	High Altitude mode on	<CR>*Highaltitude=on#<CR>
	Write	High Altitude mode off	<CR>*Highaltitude=off#<CR>
	Read	High Altitude mode status	<CR>*Highaltitude=?#<CR>
Color Calibration	Write	Tint +	<CR>*tint=+#<CR>
	Write	Tint -	<CR>*tint=-#<CR>
	Write	Set Tint value	<CR>*tint=value#<CR>
	Read	Get Tint value	<CR>*tint=?#<CR>
	Write	Set gamma value	<CR>*gamma=value#<CR>
	Read	Gamma value status	<CR>*gamma=?#<CR>
	Write	Set HDR Brightness value	<CR>*hdrbri=value#<CR>
	Read	Get HDR Brightness value	<CR>*hdibri=?#<CR>
	Write	Red Gain +	<CR>*RGain=+#<CR>
	Write	Red Gain -	<CR>*RGain=-#<CR>
	Write	Set Red Gain value	<CR>*RGain=value#<CR>
	Read	Get Red Gain value	<CR>*RGain=?#<CR>
	Write	Green Gain +	<CR>*GGain=+#<CR>
	Write	Green Gain -	<CR>*GGain=-#<CR>
	Write	Set Green Gain value	<CR>*GGain=value#<CR>
	Read	Get Green Gain value	<CR>*GGain=?#<CR>
	Write	Blue Gain +	<CR>*BGain=+#<CR>
	Write	Blue Gain -	<CR>*BGain=-#<CR>
	Write	Set Blue Gain value	<CR>*BGain=value#<CR>
	Read	Get Blue Gain value	<CR>*BGain=?#<CR>
	Write	Red Offset +	<CR>*ROffset=+#<CR>
	Write	Red Offset -	<CR>*ROffset=-#<CR>
	Write	Set Red Offset value	<CR>*ROffset=value#<CR>
	Read	Get Red Offset value	<CR>*ROffset=?#<CR>
	Write	Green Offset +	<CR>*GOffset=+#<CR>
	Write	Green Offset -	<CR>*GOffset =-#<CR>
	Write	Set Green Offset value	<CR>*GOffset=value#<CR>
	Read	Get Green Offset value	<CR>*GOffset=?#<CR>

Function	Type	Operation	ASCII
Color Calibration	Write	Blue Offset +	<CR>*BOffset=+#<CR>
	Write	Blue Offset -	<CR>*BOffset=-#<CR>
	Write	Set Blue Offset value	<CR>*BOffset=value#<CR>
	Read	Get Blue Offset value	<CR>*BOffset=?#<CR>
	Write	Primary Color	<CR>*primcr=value#<CR>
	Read	Primary Color Status	<CR>*primcr=?#<CR>
	Write	Hue +	<CR>*hue=+#<CR>
	Write	Hue -	<CR>*hue=-#<CR>
	Write	Set Hue value	<CR>*hue=value#<CR>
	Read	Get Hue value	<CR>*hue=?#<CR>
	Write	Saturation +	<CR>*saturation=+#<CR>
	Write	Saturation -	<CR>*saturation=-#<CR>
	Write	Set Saturation value	<CR>*saturation=value#<CR>
	Read	Get Saturation value	<CR>*saturation=?#<CR>
	Write	Gain +	<CR>*gain=+#<CR>
	Write	Gain -	<CR>*gain=-#<CR>
	Write	Set Gain value	<CR>*gain=value#<CR>
	Read	Get Gain value	<CR>*gain=?#<CR>
Service	Read	Error Code report	<CR>*error=report#<CR>
	Read	FAN 1 speed	<CR>*fan1=?#<CR>
	Read	FAN 2 speed	<CR>*fan2=?#<CR>
	Read	FAN 3 speed	<CR>*fan3=?#<CR>
	Read	FAN 4 speed	<CR>*fan4=?#<CR>
	Read	FAN 5 speed	<CR>*fan5=?#<CR>
	Read	FAN 6 speed	<CR>*fan6=?#<CR>
	Read	FAN 7 speed	<CR>*fan7=?#<CR>
	Read	FAN 8 speed	<CR>*fan8=?#<CR>
	Read	FAN 9 speed	<CR>*fan9=?#<CR>
	Read	FAN 10 speed	<CR>*fan10=?#<CR>
	Read	Temperature 1	<CR>*tmp1=?#<CR>
	Read	Temperature 2	<CR>*tmp2=?#<CR>
	Read	Temperature 3	<CR>*tmp3=?#<CR>
	Read	Temperature 4	<CR>*tmp4=?#<CR>
	Read	Temperature 5	<CR>*tmp5=?#<CR>
	Read	LED indicator	<CR>*led=?#<CR>

PJLink

• Protocole PJLink

La fonction réseau de ce projecteur prend en charge PJLink classe 1 et le protocole PJLink peut être utilisé pour effectuer des opérations de réglage du projecteur et de consultation du statut du projecteur depuis un ordinateur.

• Commandes de contrôle

Le tableau suivant indique les commandes du protocole PJLink pouvant être utilisées pour contrôler le projecteur.

- x caractères dans le tableau sont des caractères non spécifiques.

Commande	Détails du contrôle	Paramètre / Chaîne de retour	Remarque		
POWR	Power supply control	0 1	Standby Power on		
POWR?	Power supply status query	0 1	Standby Power on		
INPT	Input selection	11	PC1 / YPbPr1		
INPT?	Input status query	12 21 31 32 33 34	PC2 / YPbPr2 VIDEO HDMI1 HDMI2 DVI-D HDBaseT		
AVMT	Mute	11	Video mute On		
AVMT?	Mute query	10 21 20 31 30	Video mute Off Audio mute On Audio mute Off Video & Audio mute On Video & Audio mute Off		
ERST?	Error status query	xxxxxx	1st byte	Indicates fan errors, and returns 0 - 2	0 = No error is detected 1 = Warning 2 = Error
			2nd byte	Indicates light source errors, and returns 0 - 2	
			3rd byte	Indicates temperature errors, and returns 0 - 2	
			4th byte	Return 0	
			5th byte	Return 0	
			6th byte	Indicates other errors, and returns 0 - 2	
LAMP?	Light source status query	xxxxxxxxxxxx	1st number (1-5 digitals): Light source 1 runtime		
INST?	Input selection list query	11 12 21 31 32 33 34	LU9255		

Commande	Détails du contrôle	Paramètre / Chaîne de retour	Remarque
NAME?	Projector name query	xxxxx	Returns the name set in [PROJECTOR NAME] of [NETWORK SETUP]
INF1?	Manufacturer name query	BenQ	Returns manufacturer name
INF2?	Model name query	LU9255	Returns moder name
INF0?	Other information queries	xxxxx	Returns information such as version number
CLASS?	Class information query	1	Returns class for PJLink

Remarque :

Les options de débit en bauds RS-232 sont 2400, 4800, 9600, 14400, 19200, 38400, 57600 et 115200 (Par défaut : 115200).

Inhalt

Notice 122
- Hinweis zum Laser 122
- Hinweis zu Kühlung 123

Lieferumfang 125
- Standardartikel 125
- Spezifikationen 125
- Bedienfeld 126
- Remote control 127

Installation 129
- Optionales Objektiv installieren oder entfernen 129
- Objektiv 131
- Projection table 131
- Objektivversatzbereich 133
- LED-Anzeige 135

Projektionsmaße 138

Diagramm zur Deckenmontage 139
- Größen- und Winkelanpassung 139

Objektivabmessungen 140

RS-232-Befehl 141
- RS-232-Pinbelegung 141
- Serieller RS-232-Anschluss mit gekreuztem Kabel 141
- PJLink 149

Deutsch

Auf der nachstehenden Webseite finden Sie die aktuellste Version der Bedienungsanleitung / Installationsanleitung.
http://business-display.benq.com/

V1.00

Notice

Hinweis zum Laser



Dieses Symbol zeigt an, dass Augen möglicherweise Laserstrahlung ausgesetzt werden könnten, falls die Anweisungen nicht strikt befolgt werden.

- **Laserklasse**



(USA) Dieses Laserprodukt ist während aller Betriebsverfahren als Gerät der Klasse 3R zugewiesen und stimmt mit IEC/EN 60825-1:2007 überein.
(Weltweit) Dieses Laserprodukt ist während aller Betriebsverfahren als Gerät der Klasse 1 zugewiesen und stimmt mit IEC/EN 60825-1:2014 überein.



Laserlicht – direkte Aussetzung der Augen vermeiden.
Richten Sie den Laserstrahl nicht auf andere Menschen oder reflektierende Objekte.
Direkt- oder Streulicht kann für Augen und Haut gefährlich sein.
Falls die mitgelieferten Anweisungen nicht befolgt werden, könnten Augen Laserstrahlung ausgesetzt werden.
Achtung – die Verwendung anderer als der hierin angegebenen Bedienelemente, Anpassungen oder Betriebsverfahren kann eine gefährliche Strahlenexposition verursachen.

- **Laserparameter**

Wellenlänge	450 – 460 nm (blau)
Betriebsmodus	Gepulst, aufgrund der Bildwiederholfrequenz
Pulsbreite	1,34 ms
Pulswiederholrate	120Hz
Maximale Laserenergie	0,698mJ
Interne Leistung gesamt	> 100 W
Scheinbare Quellgröße	> 10 mm, bei Objektivstopp
Divergenz	> 100 Milliradiant

- **Laserlichthinweise**



Hinweis zu Kühlung

Halten Sie einen Freiraum von mindestens 50 cm rund um die Abluftöffnungen ein. Achten sie darauf, dass die Zuluftöffnungen in einem Umkreis von 30 cm nicht blockiert werden.
Die Abluftöffnungen müssen mindestens 1 m von Zuluftöffnungen anderer Projektoren entfernt sein.

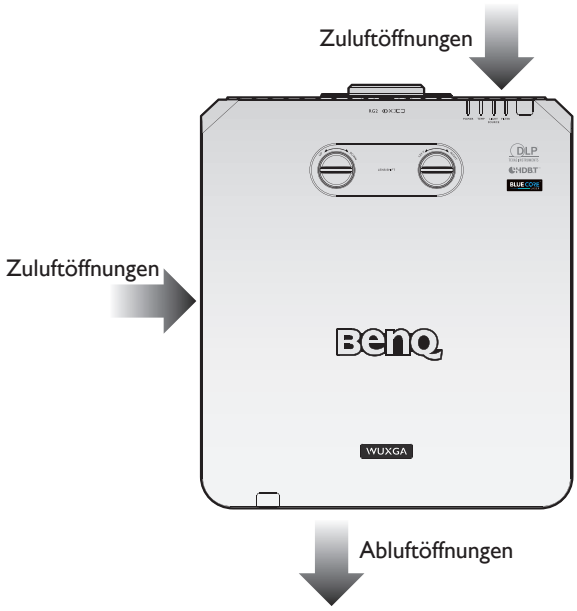

- Der Projektor kann in jedem beliebigen Winkel installiert werden.

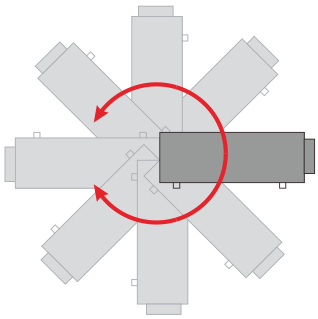

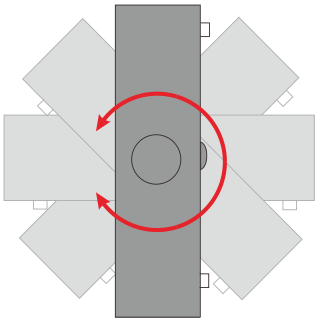

- Halten Sie einen Freiraum von mindestens 50 cm rund um die Abluftöffnungen ein.

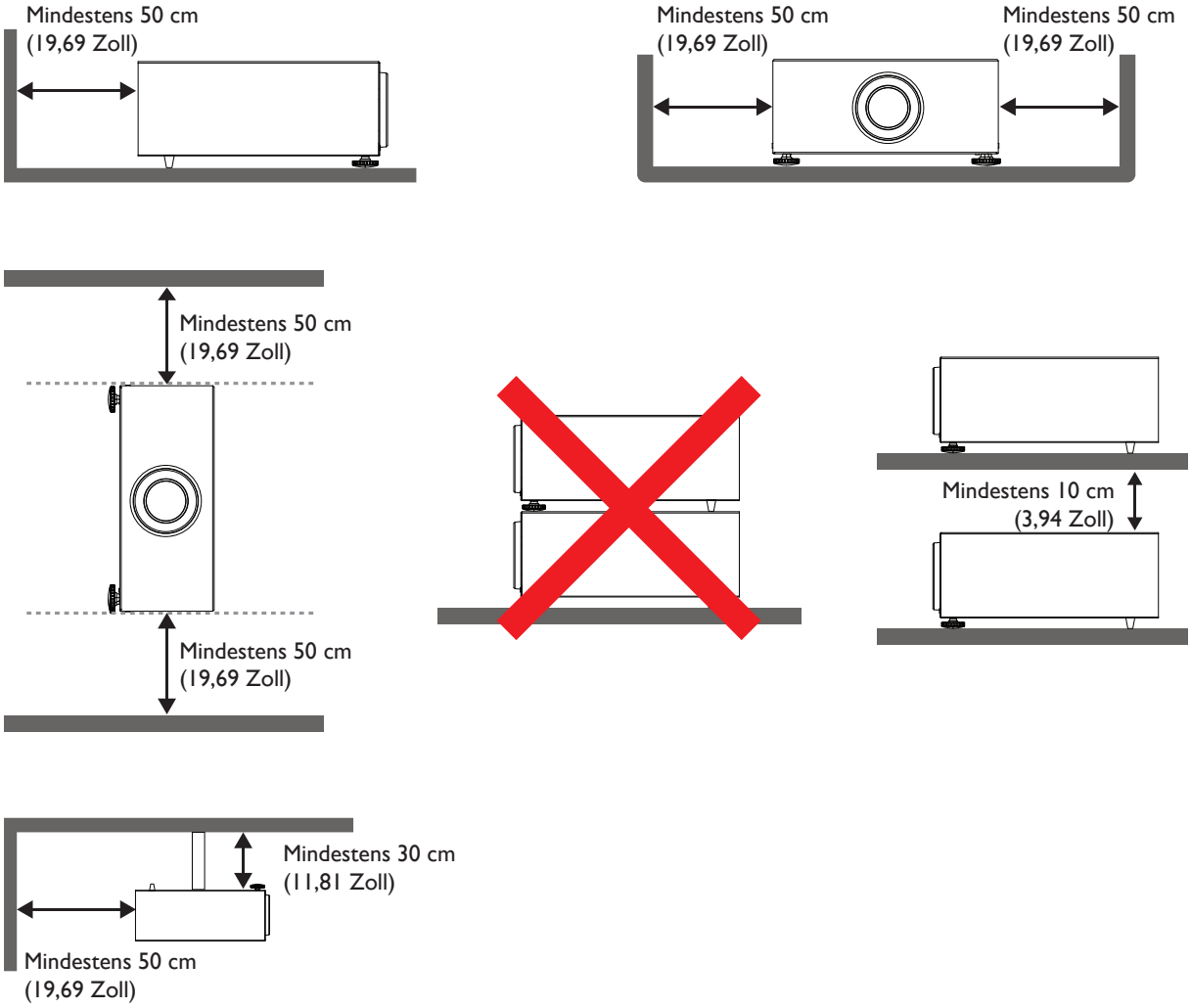

- Stellen Sie sicher, dass die Zuluftöffnungen nicht die von den Abluftöffnungen ausgegebene heiße Luft ansaugen.
- Achten Sie bei Betrieb in einem Einbau darauf, dass die Temperatur der Umgebungsluft die Betriebstemperatur des Projektors nicht übersteigt; zudem dürfen Zu- und Abluftöffnungen nicht blockiert werden.

Alle Gehäuse sollten eine zertifizierte Temperaturevaluierung bestehen, damit sichergestellt ist, dass der Projektor heiße Luft von den Abluftöffnungen nicht wieder ansaugt. Wenn der Projektor heiße Luft von den Abluftöffnungen wieder ansaugt, könnte er sich abschalten, selbst wenn die Umgebungstemperatur innerhalb des annehmbaren Betriebstemperaturbereichs liegt.

Lieferumfang

Standardartikel

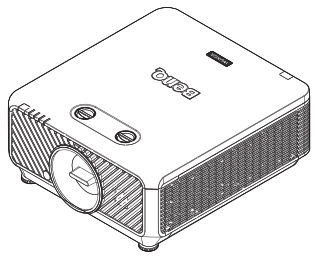

Projektor mit Staubschutzkappe



Fernbedienung



Batterien

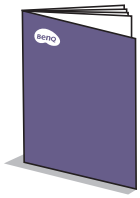

Installationsanleitung

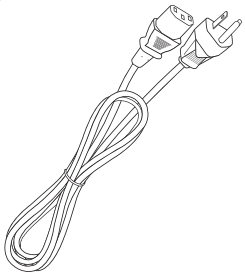

Netzleitung

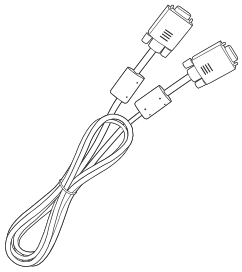

VGA-Kabel

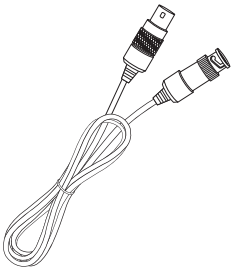

3-poliges VESA-zu-BNC-Kabel

Spezifikationen

	LU9255
Projektionssystem	DLP, einzelner 0,67-WUXGA-DMD-Chip
Native Auflösung	1920 x 1200 Pixel, 16:10
Lichtquelle	Laserdioden
Energieverbrauch	1000 Watt (Normalmodus) / 800 Watt (Energiesparmodus)
Abmessungen	525 x 216 x 470 mm
Gewicht	24 kg (ohne Objektiv)

Hinweis:

- Die Helligkeit basiert auf dem Standardobjektiv, der Wert variiert je nach Objektiv.
- Die Helligkeitsausgabe variiert je nach Gerät und tatsächlicher Nutzung.
- Die aktuellste Bedienungsanleitung finden Sie auf der lokalen Webseite.

Bedienfeld

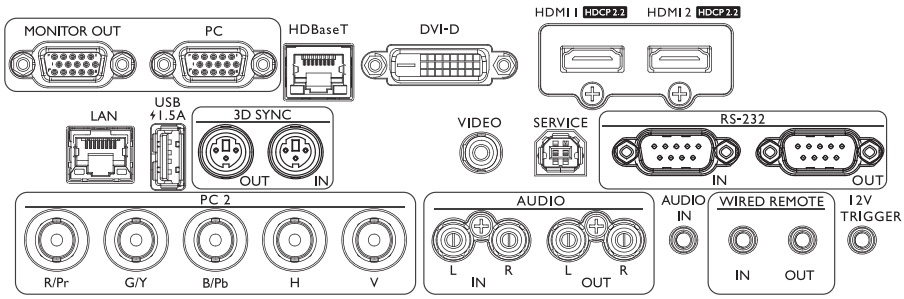

MONITOR OUT
Verbindung mit einem anderen Anzeigegerät zur gleichzeitigen Anzeige der Wiedergabe.

HDBaseT
Verbinden Sie ein Netzwerkkabel (Cat 5/6) vom HDBaseT-Sender mit hochauflösendem Video, RS-232-Steuerung und LAN-Steuerung.

HDMI 1
Zur Verbindung mit einer HDMI-Quelle.

LAN
Zur Steuerung des Projektors über ein Netzwerk mit einem RJ45-Cat-5/6-Ethernet-Kabel verbinden.

3D SYNC OUT
Zur Verbindung mit einem 3D-IR-Synchronisierungssignaltransmitter.

VIDEO
Zur Verbindung mit einer Videoquelle.

RS-232 IN
Herkömmlicher 9-poliger D-Sub-Schnittstelle zur Verbindung mit einem PC-Steuerungssystem und zur Projektorwartung.

PC 2 (R/Pr, G/Y, B/Pb, H, V)
Zur Verbindung mit RGB- oder YPbPr/YCbCr-Ausgangssignalen mit BNC-Eingang.

AUDIO OUT (L/R)
Zur Verbindung mit einem Lautsprecher oder Headset.

WIRED REMOTE IN
Zur Verbindung mit einer Fernbedienung zur kabelgebundenen Fernsteuerung.

12V TRIGGER
3,5-mm-Kopfhöreranschluss (Miniklinke), nutzt 200-mA-Anzeigerelais zur Bereitstellung von 12 (+/- 1,5) V Ausgabe und Kurzschlussschutz.

PC
15-poliger VGA-Anschluss zur Verbindung mit RGB-, Component-HD- oder PC-Quellen.

DVI-D
Zur Verbindung mit einer DVI-Quelle.

HDMI 2
Zur Verbindung mit einer HDMI-Quelle.

USB 1,5A
Unterstützt Ausgabe von 5 V/1,5 A.

3D SYNC IN
Verbinden Sie Computer und kompatibles Gerät über ein 3D-Sync-Eingangskabel.

SERVICE
Ausschließlich für Wartungszwecke vorgesehener Port, nur für autorisiertes Wartungspersonal.

RS-232 OUT
Zur Verbindung eines anderen Projektors (identisches Modell) zur RS-232-Steuerung.

AUDIO IN (L/R)
Zur Verbindung mit einer Audioeingangsquelle über ein Audio- oder Audio-L/R-Kabel.

AUDIO IN
Zur Verbindung mit einer Audioeingangsquelle über ein Audiokabel.

WIRED REMOTE OUT
Zur Verbindung mit einem anderen Projektor

Achtung:

Stellen Sie sicher, dass der Port gültig ist, bevor Sie eine kabelgebundene Fernbedienung einstecken. Die Fernbedienung könnte im Falle eines ungültigen Ports beschädigt werden, bspw. bei Anschluss einer kabelgebundenen Fernbedienung an den Auslöserausgang. Weitere Informationen zur Aktualisierung der Firmware per WLAN erhalten Sie vom BenQ-Kundendienst.

Remote control

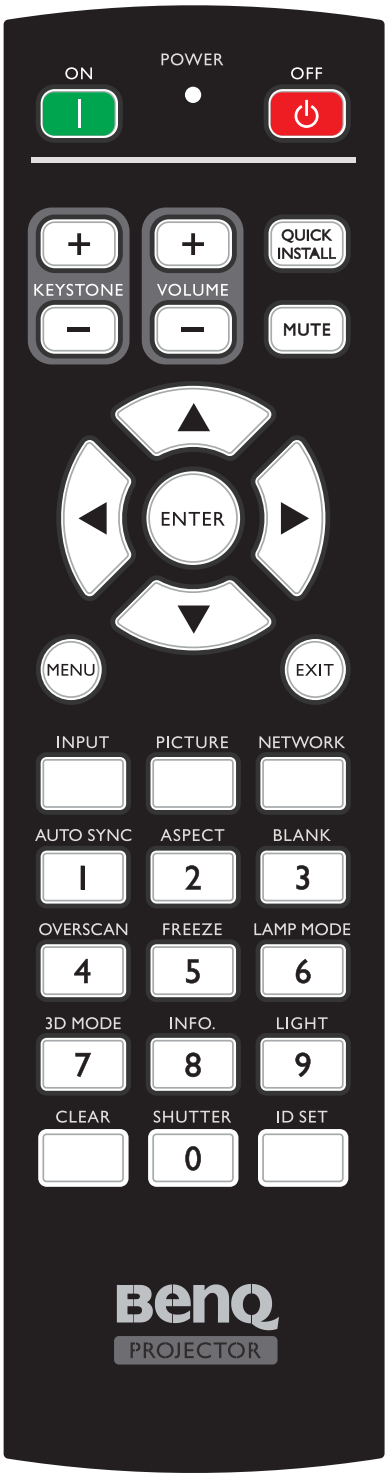

ON / OFF
Schaltet zwischen Bereitschaftsmodus und Betriebsmodus des Projektors um.

KEYSTONE+/KEYSTONE-
Korrigiert manuell Bildverzerrungen, die von einer abgewinkelten Projektion stammen.

VOLUME +/VOLUME -
Erhöht/verringert die Projektorlautstärke.

QUICK INSTALL
Ruft das Schnellinstallation-Menü auf.

MUTE
Schaltet die Tonausgabe des Projektors ein und aus.

Pfeiltasten (▲ Aufwärts, ▼ Abwärts, ◄ Links, ► Rechts)
Im OSD-Menü werden die Pfeiltasten als Richtungstasten eingesetzt, mit denen Sie die gewünschten Menüelemente auswählen und Einstellungen vornehmen können.

ENTER
Wählt einen verfügbaren Bildmodus aus. Zum Aktivieren eines im Bildschirmmenü (OSD) ausgewählten Menüelementes.

MENU
Schaltet das Bildschirmmenü (OSD) ein. Kehrt zum vorherigen OSD-Menü zurück, beendet das Menü und speichert die Menüeinstellungen.

EXIT
Kehrt zum vorherigen OSD-Menü zurück, beendet das Menü und speichert die Menüeinstellungen.

INPUT
Wählt eine Eingangsquelle zur Anzeige.

PCITURE
Zur Anzeige des **BILD**-Menüs drücken.

NETWORK
Wählt Netzwerkanzeige als Eingangssignalquelle.

AUTO SYNC
Legt die besten Bildzeitsteuerungen für das angezeigte Bild automatisch fest.

ASPECT
Wählt das Bildformat aus.

BLANK
Dient zum Ausblenden des Projektionsbildes.

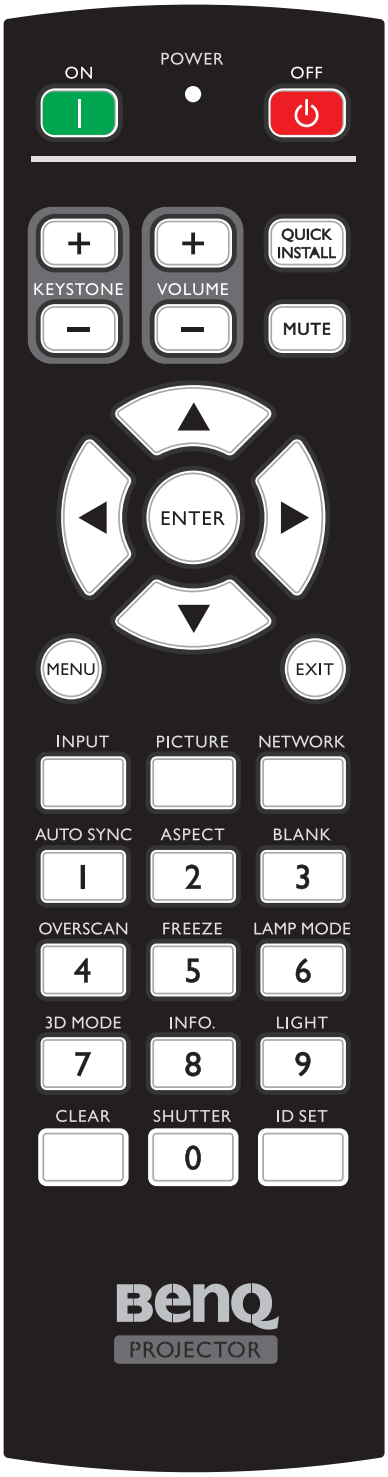

OVERSCAN
Zur Auswahl des Overscan-Modus drücken.

FREEZE
Zeigt das projizierte Bild als Standbild an.

LAMP MODE
Zum Einblenden des OSD-Menüs drücken; wählen Sie dann den gewünschten Lichtmodus.

3D MODE
Zur Anzeige des 3D-Einrichtungsmenüs drücken.

INFO.
Zur Anzeige des **INFORMATIONEN**-Menüs drücken.

LIGHT
Zum Aktivieren der Fernbedienungshintergrundbeleuchtung drücken.

CLEAR
Zum Löschen der sämtlichen Projektoren zugewiesenen Fernbedienungs-ID.
Halten Sie **CLEAR** und **ID SET** fünf Sekunden gedrückt. Die LED blinkt dreimal, daraufhin ist die ID-Einstellung gelöscht.

SHUTTER
Die Funktion ist an diesem Projektor nicht verfügbar.

ID SET

- Zur Einstellung der Fernbedienungs-ID (Festlegung eines spezifischen Fernbedienungscodes)
  Zum Einstellen der Fernbedienungs-ID drücken.
  Halten Sie ID SET drei Sekunden gedrückt. Die POWER-Anzeige an der Fernbedienung blinkt, drücken Sie dann zum Zuweisen einer ID 01 bis 99.

Hinweis:

Der Fernbedienungscode (Fernbedienungs-ID) muss zur exakten Steuerung mit der Projektor-ID übereinstimmen

- Eingestellte Fernbedienungs-ID löschen (Fernbedienungscode auf alle einstellen)
  Halten Sie **CLEAR** und **ID SET** fünf Sekunden gedrückt. Die POWER-Anzeige an der Fernbedienung blinkt bei Rücksetzung des Fernbedienungscodes auf alle einmal; damit kann jeder Projektor unabhängig von der eingestellten Projektor-ID gesteuert werden.

Zifferntasten
Gibt Ziffern in den Netzwerkeinstellungen ein.
Die Zifferntasten 1, 2, 3, 4 können bei Aufforderung zur Kennworteingabe nicht gedrückt werden.

Anschluss für Kabelfernbedienung
Kabelfernbedienung zur Steuerung an den Projektor anschließen.

Installation

Achtung:

Vermeiden Sie Schäden an DLP-Chips, indem Sie niemals einen hochleistungsfähigen Laserstrahl auf das Projektionsobjektiv richten.

Optionales Objektiv installieren oder entfernen

Achtung:

- Sie dürfen Projektor und Objektivkomponenten weder schütteln noch übermäßigem Druck aussetzen, da sie Präzisionsteile enthalten.
- Achten Sie vor dem Entfernen oder Installieren des Objektivs darauf, den Projektor auszuschalten; warten Sie, bis die Lüfter stoppen und schalten Sie das Gerät über den Netzschalter aus.
- Berühren Sie beim Entfernen oder Installieren des Objektivs nicht die Objektivoberfläche.
- Halten Sie die Objektivoberfläche von Fingerabdrücken, Staub oder Öl fern. Verkratzen Sie die Objektivoberfläche nicht.
- Zur Vermeidung von Kratzern sollten Sie auf einem ebenen Untergrund arbeiten und ein weiches Tuch unterlegen.
- Wenn Sie das Objektiv entfernen und lagern, bringen Sie zum Schutz vor Staub und Schmutz die Objektivkappe am Projektor an.

• Neues Objektiv installieren

Entfernen Sie beide Endkappen vom Objektiv.

Hinweis:

Entfernen Sie die Kunststoffkappe vor dem ersten Einsetzen des Objektivs.

1. Richten Sie das Objektiv so aus, dass der Pfeil am Aufkleber an seiner Seite nach oben zeigt, und drücken Sie das Objektiv so weit wie möglich in die Objektivhalterung des Gerätes.

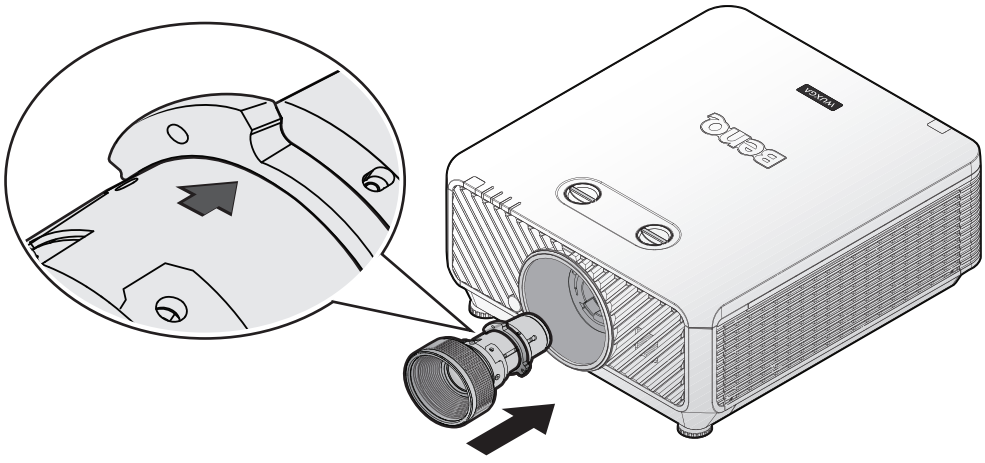

2. Drehen Sie das Objektiv im Uhrzeigersinn, bis Sie merken, dass es einrastet.



• Vorhandenes Objektiv vom Projektor entfernen

1. Drücken Sie die LENS RELEASE-Taste in die Freigabeposition.

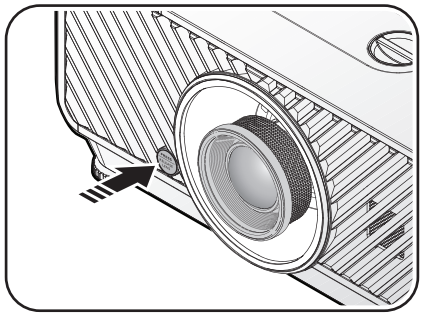

2. Greifen Sie das Objektiv.
3. Drehen Sie das Objektiv gegen den Uhrzeigersinn. Das vorhandene Objektiv wird gelöst.



4. Ziehen Sie das vorhandene Objektiv langsam heraus.

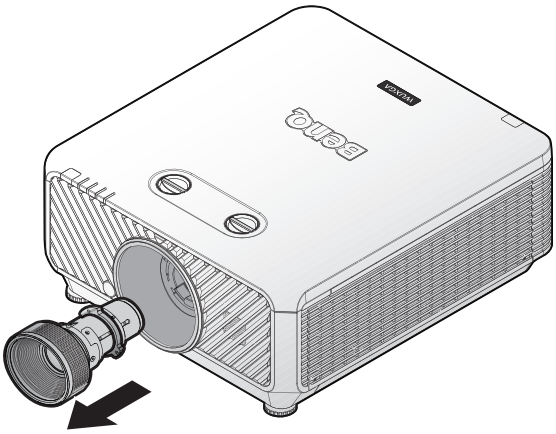

Objektiv

Modell	Objektivtyp	Teilenummer	Projektionsverhältnis	Objektivversatz
LS2ST1	Breiter Zoom	5J.JDH37.011	WUXGA: 1,1-1,3	Vertikal: -15%-55% Horizontal: -5%-5%
LS2SD2	Standard	5J.JEN37.001	WUXGA: 1,54-1,93	Vertikal: -15%-55% Horizontal: -5%-5%
LS2LT1	Halblang	5J.JDH37.032	WUXGA: 1,93-2,9	Vertikal: -15%-55% Horizontal: -5%-5%
LS2LT2	Langer Zoom	5J.JDH37.041	WUXGA: 3-5	Vertikal: -15%-55% Horizontal: -5%-5%
LS2ST2	Kurz Throw	5A.JK337.001	WUXGA: 0,77-1,1	Vertikal: -15%-55% Horizontal: -5%-5%
LS2ST4	Halblang Throw	5A.JK337.011	WUXGA: 1,25-1,6	Vertikal: -15%-55% Horizontal: -5%-5%

Projection table

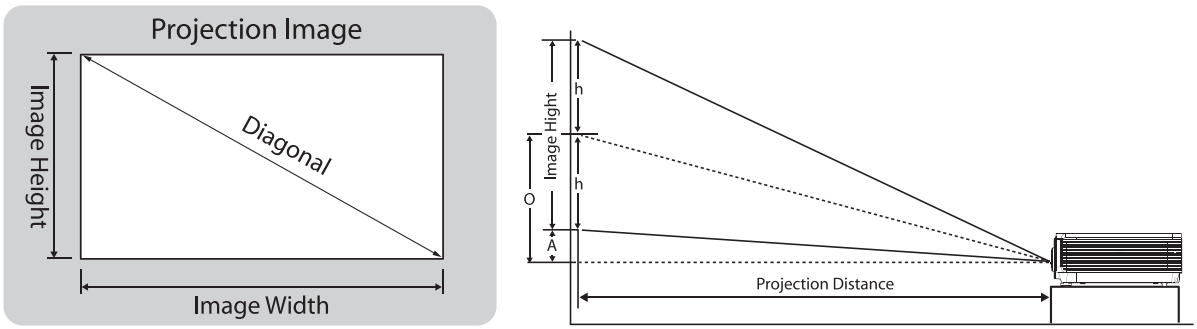

*** „A“ basiert auf der maximalen Objektivversatzposition 55 %

- **LU9255**

Das Seitenverhältnis beträgt 16:10 und das projizierte Bild ist 16:10.

Hinweis:

Zur Optimierung der Projektionsqualität sollten Sie Bilder in einem Bereich ohne Grauskala projizieren.

Objektiv										Weitwinkel-Zoom (LS2ST1)				Standard (LS2SD2)			
Projektionsverhältnis										1,1~1,3				1,54~1,93			
Diagonale		Bildbreite		Bildhöhe		Versatz (A)		O		Entfernung				Entfernung			
						Weitwinkel/ Tele		Weitwinkel/ Tele		Wide		Tele		Wide		Tele	
(in)	(m)	(in)	(m)	(in)	(m)	(in)	(m)	(in)	(m)	(in)	(m)	(in)	(m)	(in)	(m)	(in)	(m)
50	1,27	42	1,08	26	0,67	1,3	0,034	14,6	0,370	47	1,18	55	1,40	65	1,66	82	2,08
60	1,52	51	1,29	32	0,81	1,6	0,040	17,5	0,444	56	1,42	66	1,68	78	1,99	98	2,49
80	2,03	68	1,72	42	1,08	2,1	0,054	23,3	0,592	75	1,90	88	2,24	104	2,65	131	3,33
100	2,54	85	2,15	53	1,35	2,6	0,067	29,1	0,740	93	2,37	110	2,80	131	3,32	164	4,16
120	3,05	102	2,58	64	1,62	3,2	0,081	35,0	0,888	112	2,84	132	3,36	157	3,98	196	4,99
150	3,81	127	3,23	79	2,02	4,0	0,101	43,7	1,111	140	3,55	165	4,20	196	4,98	245	6,24
180	4,57	153	3,88	95	2,42	4,8	0,121	52,5	1,333	168	4,26	198	5,04	235	5,97	295	7,48
200	5,08	170	4,31	106	2,69	5,3	0,135	58,3	1,481	187	4,74	220	5,60	261	6,63	327	8,31
250	6,35	212	5,38	132	3,37	6,6	0,168	72,9	1,851	233	5,92	276	7,00	326	8,29	409	10,39
300	7,62	254	6,46	159	4,04	7,9	0,202	87,4	2,221	280	7,11	331	8,40	392	9,95	491	12,47
350	8,89	297	7,54	185	4,71	9,3	0,236	102,0	2,591	326	8,29	386	9,80	457	11,61	573	14,55
400	10,16	339	8,62	212	5,38	10,6	0,269	116,6	2,962	373	9,48	441	11,20	522	13,27	655	16,63
500	12,70	424	10,77	265	6,73	13,2	0,337	145,7	3,702	466	11,85	551	14,00	653	16,59	818	20,79

Objektiv										Halblang (LS2LT1)				Langer Zoom (LS2LT2)			
Projektionsverhältnis										1,93~2,9				3~5			
Diagonale		Bildbreite		Bildhöhe		Versatz (A)		O		Entfernung				Entfernung			
						Weitwinkel/ Tele		Weitwinkel/ Tele		Wide		Tele		Wide		Tele	
(in)	(m)	(in)	(m)	(in)	(m)	(in)	(m)	(in)	(m)	(in)	(m)	(in)	(m)	(in)	(m)	(in)	(m)
50	1,27	42	1,08	26	0,67	1,3	0,034	14,6	0,370	82	2,08	123	3,12	127	3,23	212	5,38
60	1,52	51	1,29	32	0,81	1,6	0,040	17,5	0,444	98	2,49	148	3,75	153	3,88	254	6,46
80	2,03	68	1,72	42	1,08	2,1	0,054	23,3	0,592	131	3,33	197	5,00	204	5,17	339	8,62
100	2,54	85	2,15	53	1,35	2,6	0,067	29,1	0,740	164	4,16	246	6,25	254	6,46	424	10,77
120	3,05	102	2,58	64	1,62	3,2	0,081	35,0	0,888	196	4,99	295	7,50	305	7,75	509	12,92
150	3,81	127	3,23	79	2,02	4,0	0,101	43,7	1,111	245	6,24	369	9,37	382	9,69	636	16,15
180	4,57	153	3,88	95	2,42	4,8	0,121	52,5	1,333	295	7,48	443	11,24	458	11,63	763	19,39
200	5,08	170	4,31	106	2,69	5,3	0,135	58,3	1,481	327	8,31	492	12,49	509	12,92	848	21,54
250	6,35	212	5,38	132	3,37	6,6	0,168	72,9	1,851	409	10,39	615	15,62	636	16,15	1060	26,92
300	7,62	254	6,46	159	4,04	7,9	0,202	87,4	2,221	491	12,47	738	18,74	763	19,39	1272	32,31
350	8,89	297	7,54	185	4,71	9,3	0,236	102,0	2,591	573	14,55	861	21,86	890	22,62	1484	37,69
400	10,16	339	8,62	212	5,38	10,6	0,269	116,6	2,962	655	16,63	984	24,99	1018	25,85	1696	43,08
500	12,70	424	10,77	265	6,73	13,2	0,337	145,7	3,702	818	20,79	1230	31,23	1272	32,31	2120	53,85

Objektiv										Kurz Throw (LS2ST2)				Halblang Throw (LS2ST4)			
Projektionsverhältnis										0,77~1,1				1,25~1,60			
Diagonale		Bildbreite		Bildhöhe		Versatz (A)		O		Entfernung				Entfernung			
						Weitwinkel/ Tele		Weitwinkel/ Tele		Wide		Tele		Wide		Tele	
(in)	(m)	(in)	(m)	(in)	(m)	(in)	(m)	(in)	(m)	(in)	(m)	(in)	(m)	(in)	(m)	(in)	(m)
50	1,27	42	1,08	26	0,67	1,3	0,034	14,6	0,370	33	0,83	47	1,18	53	1,35	68	1,72
60	1,52	51	1,29	32	0,81	1,6	0,040	17,5	0,444	39	1,00	56	1,42	64	1,62	81	2,07
80	2,03	68	1,72	42	1,08	2,1	0,054	23,3	0,592	52	1,33	75	1,90	85	2,15	109	2,76
100	2,54	85	2,15	53	1,35	2,6	0,067	29,1	0,740	65	1,66	93	2,37	106	2,69	136	3,45
120	3,05	102	2,58	64	1,62	3,2	0,081	35,0	0,888	78	1,99	112	2,84	127	3,23	163	4,14
150	3,81	127	3,23	79	2,02	4,0	0,101	43,7	1,111	98	2,49	140	3,55	159	4,04	204	5,17
180	4,57	153	3,88	95	2,42	4,8	0,121	52,5	1,333	118	2,99	168	4,26	191	4,85	244	6,20
200	5,08	170	4,31	106	2,69	5,3	0,135	58,3	1,481	131	3,32	187	4,74	212	5,38	271	6,89
250	6,35	212	5,38	132	3,37	6,6	0,168	72,9	1,851	163	4,15	233	5,92	265	6,73	339	8,62
300	7,62	254	6,46	159	4,04	7,9	0,202	87,4	2,221	196	4,98	280	7,11	318	8,08	407	10,34
350	8,89	297	7,54	185	4,71	9,3	0,236	102,0	2,591	229	5,80	326	8,29	371	9,42	475	12,06
400	10,16	339	8,62	212	5,38	10,6	0,269	116,6	2,962	261	6,63	373	9,48	424	10,77	543	13,79
500	12,70	424	10,77	265	6,73	13,2	0,337	145,7	3,702	326	8,29	466	11,85	530	13,46	678	17,23

Hinweis:

- Weitere visualisierte Anleitungen finden Sie auf der Webseite des BenQ-Rechners: http://projectorcalculator.benq.com/.
- Deckenmontage muss von einem qualifizierten Experten durchgeführt werden. Wenden Sie sich für weitere Informationen an Ihren Händler. Sie sollten den Projektor nicht eigenständig installieren.
- Verwenden Sie den Projektor nur auf einem festen, ebenen Untergrund. Falls der Projektor herunterfällt, drohen ernsthafte Verletzungen und Schäden.
- Verwenden Sie den Projektor nicht in einer Umgebung mit extremen Temperaturen. Der Projektor muss bei Temperaturen zwischen 5 und 40 Grad Celsius verwendet werden.
- Bildschirmschäden treten auf, falls der Projektor Feuchtigkeit, Rauch oder Staub ausgesetzt wird.
- Decken Sie die Belüftungsöffnungen am Projektor nicht ab. Zur Wärmeableitung wird eine angemessene Belüftung benötigt. Wenn die Öffnungen blockiert sind, wird der Projektor beschädigt.

Objektivversatzbereich

• Verstellbarer Objektivversatzbereich

Der verstellbare Objektivversatzbereich ist nachstehend erfasst und unterliegt den aufgelisteten Bedingungen.

- **LU9255**

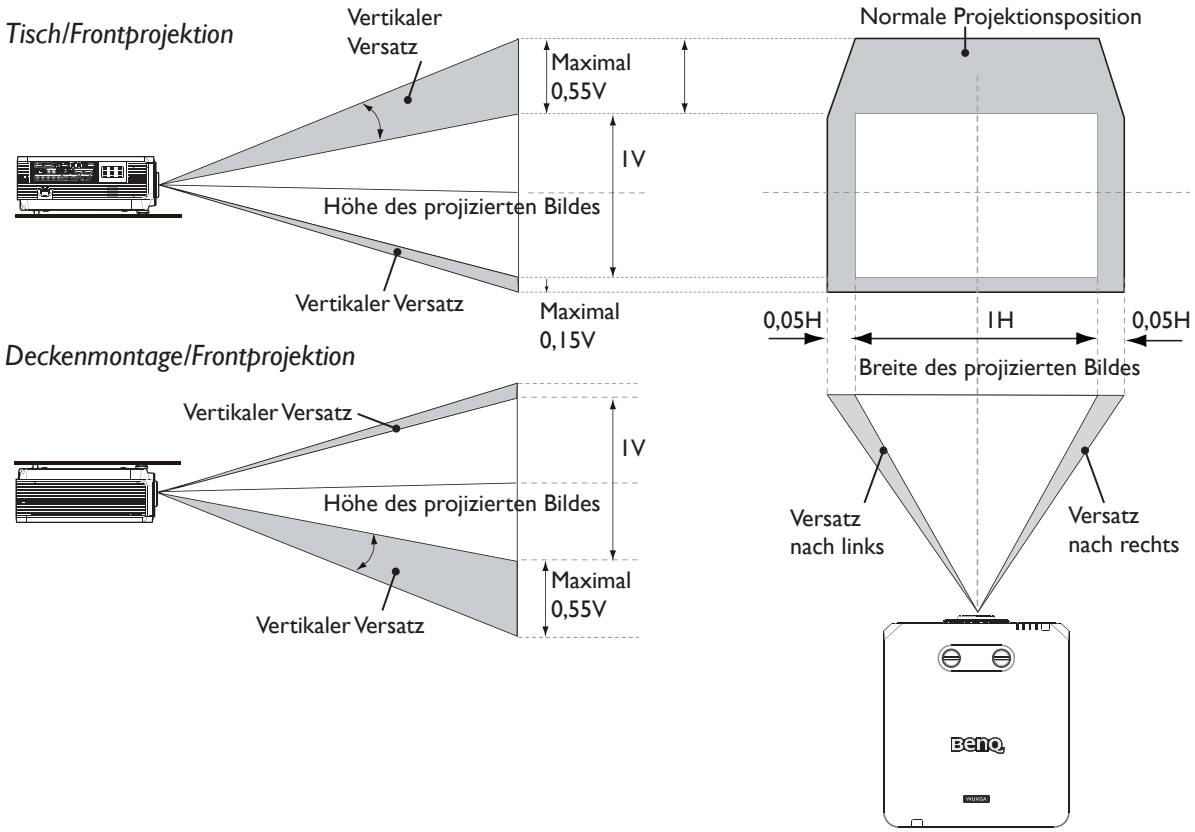

• Deckenmontage

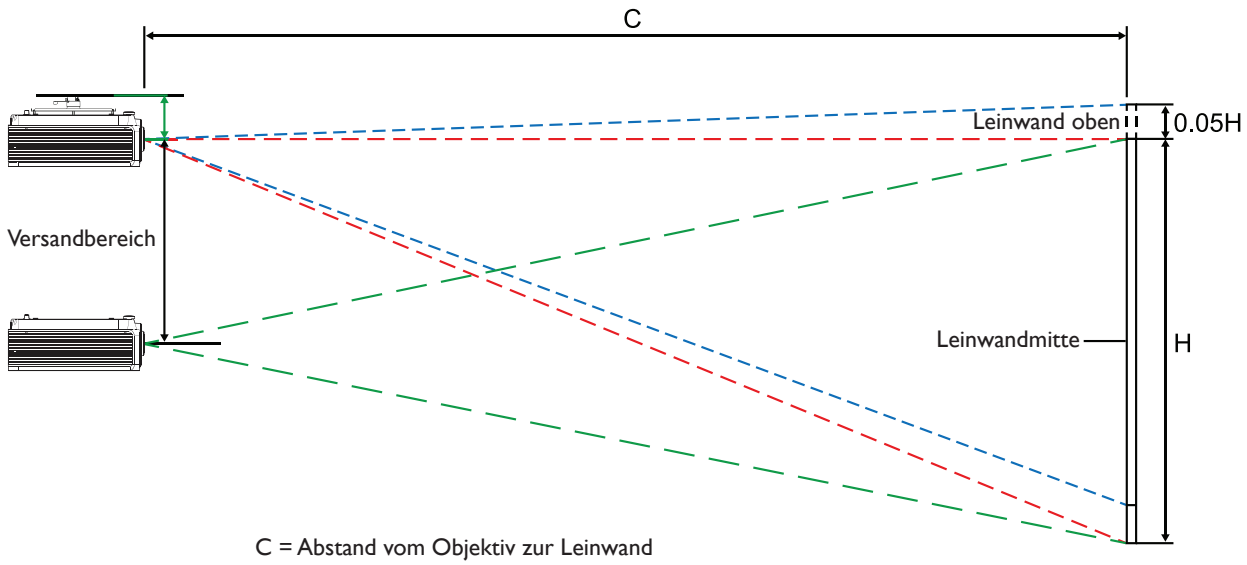

C = Abstand vom Objektiv zur Leinwand

Deutsch

• Desktop-Installation

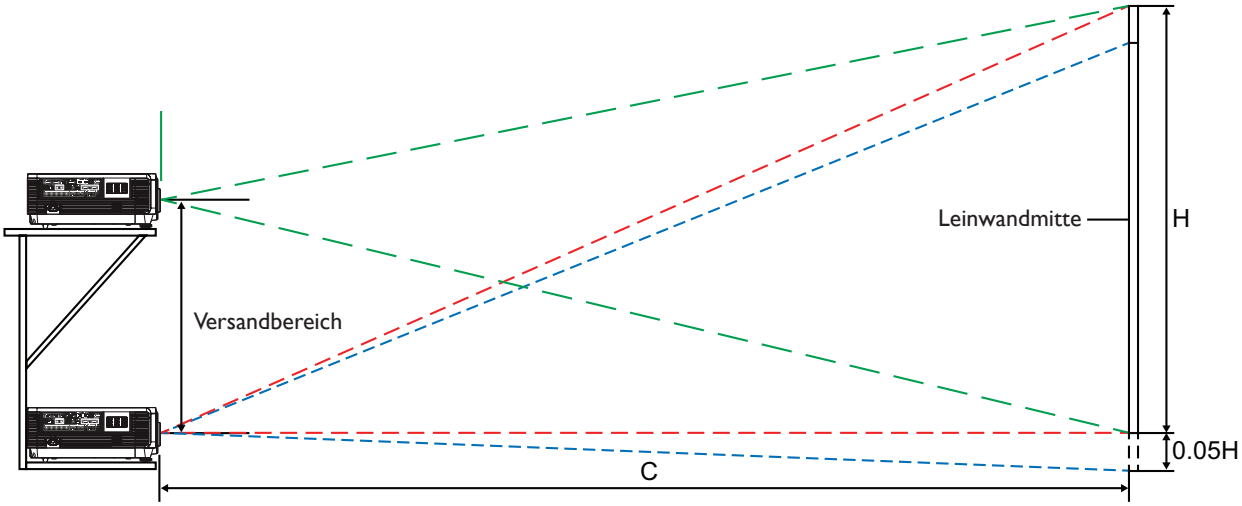

Hinweis:

- Die Zeichnungen gelten nur für das Standardobjektiv.

LED-Anzeige

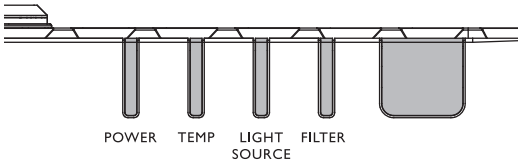

• Systemmeldung

Ein-/ Austaste	Temp	Licht	Filter	Status und Beschreibung
Orange	-	-	-	Bereitschaft
Blinkt grün	-	-	-	Einschaltvorgang
Grün	-	-	-	Normalbetrieb
Blinkt orange	-	-	-	Normale Kühlung bei Abschaltung
Rot	Rot	Rot	-	Download
Grün	-	Rot	-	CW-Startfehler
Grün	-	Blinkt rot	-	Phosphorrad-Startfehler
Blinkt rot	-	-	-	Scaler-Abschaltfehler (Datenabbruch)
Rot	-	Rot	-	Scaler-Reset-Fehler (nur Videoprojektor)
-	Rot	-	-	LAN-Download-Fehler
-	Grün	-	-	LAN-Download-Verarbeitung
Orange		Blinkt grün	-	Lebensdauer der Lichtquelle erschöpft
Orange	-	Grün	-	Objektivfreigabe
Orange	-	Rot	-	Gehäuse offen
Orange	-	Rot Blinkt	-	Filterersatz-Warnung
Orange	Grün Blinkt	-	-	Thermosperre-Sensorfehler

• Integrierte Meldungen

Ein-/ Austaste	Temp	Licht	Filter	Status und Beschreibung
Grün	-	-	-	Einbrennen ein
Grün	Grün	Grün	-	Einbrennen aus

• Lampenfehlermeldungen

Ein-/ Austaste	Temp	Licht	Filter	Status und Beschreibung
-	-	Rot	-	Lampe-1-Fehler im Normalbetrieb
-	-	-	Rot	Lampe-2-Fehler im Normalbetrieb
-	-	Rot	Rot	Fehler beider Lampen
-	-	Rot Blinkt	-	Lampe leuchtet nicht

• Temperaturfehlermeldungen

Ein-/ Austaste	Temp	Licht	Filter	Status und Beschreibung
Rot	Rot	-	-	Lüfter-1-Fehler (die tatsächliche Lüftergeschwindigkeit entspricht nicht der gewünschten Geschwindigkeit)
Rot	Rot Blinkt	-	-	Lüfter-2-Fehler (die tatsächliche Lüftergeschwindigkeit entspricht nicht der gewünschten Geschwindigkeit)
Rot	Grün	-	-	Lüfter-3-Fehler (die tatsächliche Lüftergeschwindigkeit entspricht nicht der gewünschten Geschwindigkeit)
Rot	Grün Blinkt	-	-	Lüfter-4-Fehler (die tatsächliche Lüftergeschwindigkeit entspricht nicht der gewünschten Geschwindigkeit)
Rot Blinkt	Rot	-	-	Lüfter-5-Fehler (die tatsächliche Lüftergeschwindigkeit entspricht nicht der gewünschten Geschwindigkeit)
Rot Blinkt	Rot Blinkt	-	-	Lüfter-6-Fehler (die tatsächliche Lüftergeschwindigkeit entspricht nicht der gewünschten Geschwindigkeit)
Rot Blinkt	Grün	-	-	Lüfter-7-Fehler (die tatsächliche Lüftergeschwindigkeit entspricht nicht der gewünschten Geschwindigkeit)
Rot Blinkt	Grün Blinkt	-	-	Lüfter-8-Fehler (die tatsächliche Lüftergeschwindigkeit entspricht nicht der gewünschten Geschwindigkeit)
Rot	Grün	Rot Blinkt	-	Lüfter-9-Fehler (die tatsächliche Lüftergeschwindigkeit entspricht nicht der gewünschten Geschwindigkeit)
Rot	Grün	Rot	-	Lüfter-10-Fehler (die tatsächliche Lüftergeschwindigkeit entspricht nicht der gewünschten Geschwindigkeit)
Rot	Grün Blinkt	Rot Blinkt	-	Lüfter-11-Fehler (die tatsächliche Lüftergeschwindigkeit entspricht nicht der gewünschten Geschwindigkeit)
Rot	Grün Blinkt	Rot	-	Lüfter-12-Fehler (die tatsächliche Lüftergeschwindigkeit entspricht nicht der gewünschten Geschwindigkeit)
Grün	Rot	-	-	Temperatur-1-Fehler (Überhitzung)
Grün	Rot Blinkt	-	-	Temperatursensor 1 offen
Grün	Grün	-	-	Temperatursensor 1 Kurzschluss
Grün	Grün Blinkt	-	-	Temperatur-IC 1 I2C-Verbindungsfehler
Grün Blinkt	Rot	-	-	Temperatur-2-Fehler (Überhitzung)
Grün Blinkt	Rot Blinkt	-	-	Temperatursensor 2 offen
Grün Blinkt	Grün	-	-	Temperatursensor 2 Kurzschluss

Ein-/ Austaste	Temp	Licht	Filter	Status und Beschreibung
Grün Blinkt	Grün Blinkt	-	-	Temperatur-IC 2 I2C-Verbindungsfehler
Grün	Rot	Rot	-	Temperatur-3-Fehler (Überhitzung)
Grün	Rot	Rot Blinkt	-	Temperatursensor 3 offen
Grün	Rot	Grün	-	Temperatursensor 3 Kurzschluss
Grün	Rot	Grün Blinkt	-	Temperatur-IC 3 I2C-Verbindungsfehler
Grün	Rot Blinkt	Rot	-	Temperatur-4-Fehler (Überhitzung)
Grün	Rot Blinkt	Rot Blinkt	-	Temperatursensor 4 offen
Grün	Rot Blinkt	Grün	-	Temperatursensor 4 Kurzschluss
Grün	Rot Blinkt	Grün Blinkt	-	Temperatur-IC 4 I2C-Verbindungsfehler
Orange	Rot	Rot	-	Temperatur-5-Fehler (Überhitzung)
Orange	Rot	Rot Blinkt	-	Temperatursensor 5 offen
Orange	Rot	Grün	-	Temperatursensor 5 Kurzschluss
Orange	Rot	Grün Blinkt	-	Temperatur-IC 5 I2C-Verbindungsfehler

Projektionsmaße

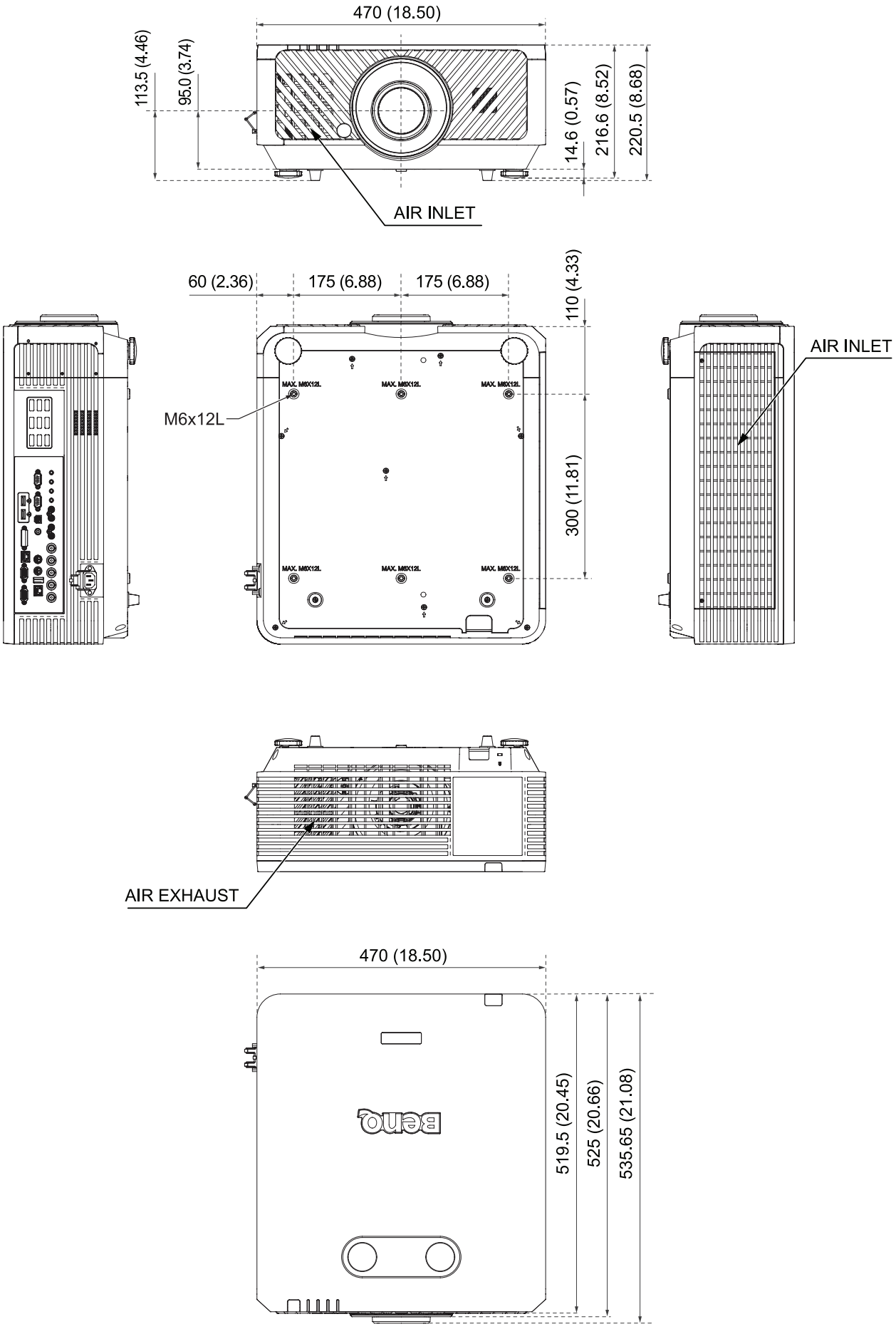

Diagramm zur Deckenmontage

Nr.	BenQ-Deckenhalterung CMG6 (5A.JHS10.001)
Material	Stahl
Gewicht	10,5 kg
Abmessungen (B x H x T)	410 x 641 x 360 mm
Länge	491 bis 641 mm
Neigungswinkel	Schwenken: ±5° Vertikal: +5°/-25° Horizontal: ±5°
Last	40 kg
Schraubentyp	M4, M5, M6, M8

Größen- und Winkelanpassung

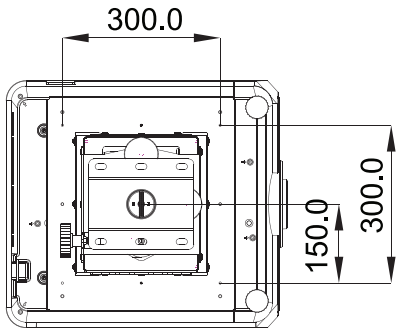

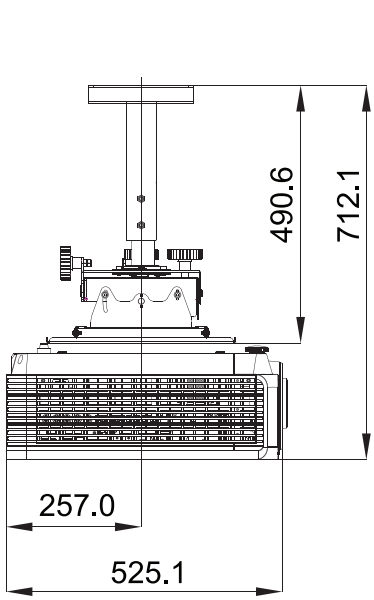

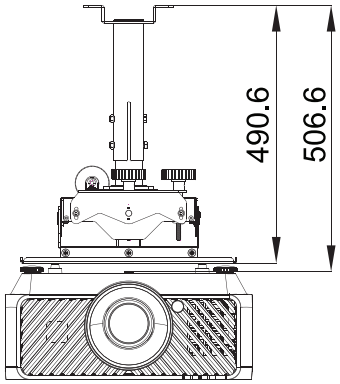

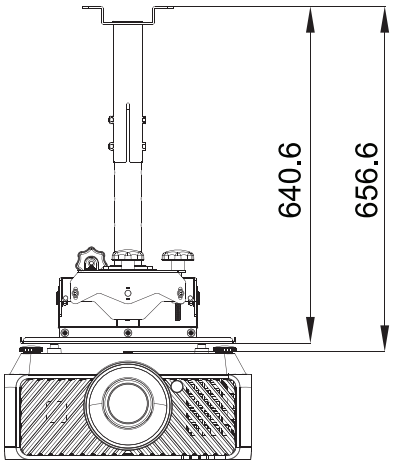

Objektivabmessungen

Optionales Objektiv (Standard: LS2SD2)

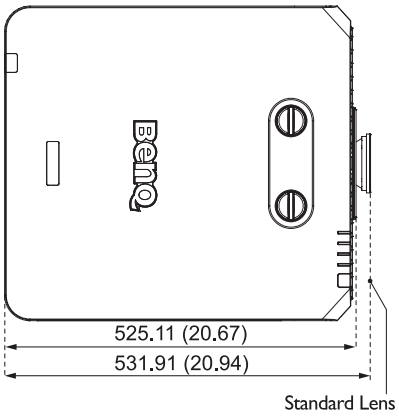

Optionales Objektiv (Weitwinkel-Zoom : LS2ST1)

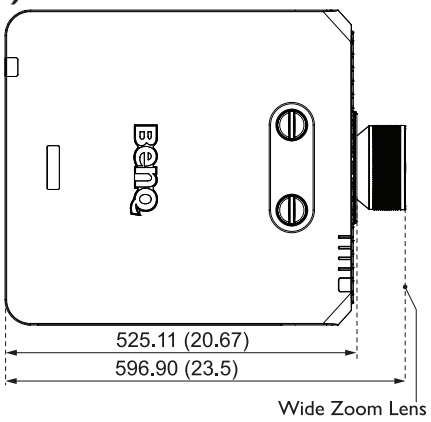

Optionales Objektiv (Langer Zoom: LS2LT2)

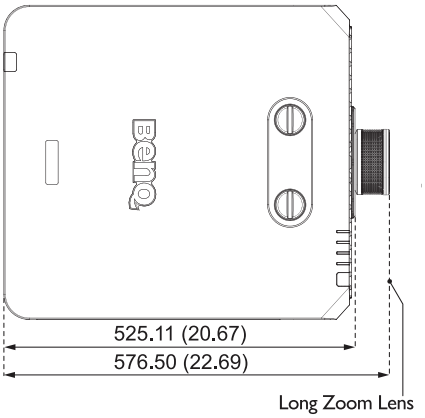

Optionales Objektiv (Halblang Langer Throw: LS2LT1)

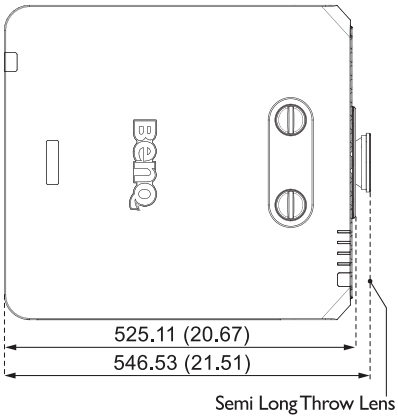

Optionales Objektiv (Halblang Throw: LS2ST4)

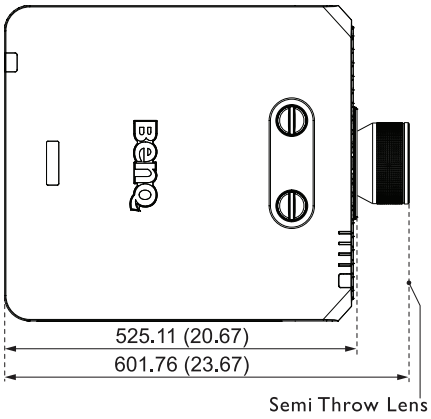

Optionales Objektiv (Kurz Throw: LS2ST2)

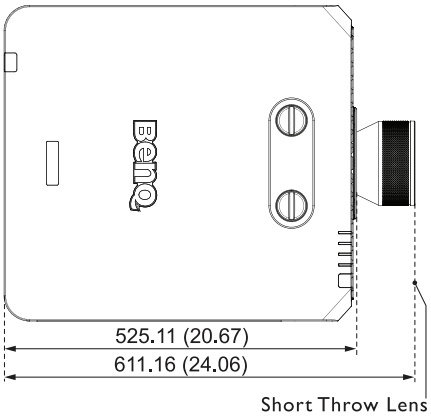

RS-232-Befehl

RS-232-Pinbelegung

Nr.	Seriell
1	N.C
2	RXD
3	TXD
4	N.C
5	Erde

Nr.	Seriell
6	N.C
7	Kurz mit Pin 8
8	Kurz mit Pin 7
9	N.C

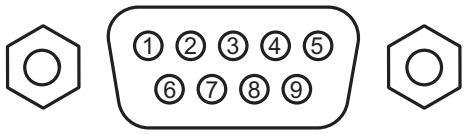

Serieller RS-232-Anschluss mit gekreuztem Kabel

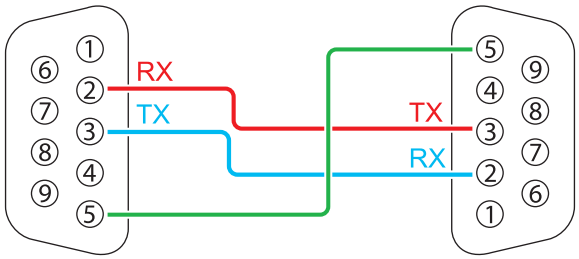

Funktion	Typ	Bedienung	ASCII
Power	Write	Power On	<CR>*pow=on#<CR>
	Write	Power off	<CR>*pow=off#<CR>
	Read	Power Status	<CR>*pow=?#<CR>
Source Selection	Write	COMPUTER/YPbPr	<CR>*sour=RGB#<CR>
	Write	COMPUTER 2/YPbPr2	<CR>*sour=RGB2#<CR>
	Write	DVI-D	<CR>*sour=dvid#<CR>
	Write	HDMI (MHL)	<CR>*sour=hdmi#<CR>
	Write	HDMI 2 (MHL2)	<CR>*sour=hdmi2#<CR>
	Write	Composite	<CR>*sour=vid#<CR>
	Write	HDBaseT	<CR>*sour=hdbaset#<CR>
	Read	Current source	<CR>*sour=?#<CR>
Audio Control	Write	Mute On	<CR>*mute=on#<CR>
	Write	Mute Off	<CR>*mute=off#<CR>
	Read	Mute Status	<CR>*mute=?#<CR>
	Write	Volume +	<CR>*vol=+#<CR>
	Write	Volume -	<CR>*vol=-#<CR>
	Write	Volume level for customer	<CR>*vol=value#<CR>
	Read	Volume Status	<CR>*vol=?#<CR>

Funktion	Typ	Bedienung	ASCII
Audio Source Select	Write	Audio pass Through off	<CR>*audiosour=off#<CR>
	Write	Audio-Computer1	<CR>*audiosour=RGB#<CR>
	Write	Audio-Video/S-Video	<CR>*audiosour=vid#<CR>
	Write	Audio-HDMI	<CR>*audiosour=hdmi#<CR>
	Write	Audio-HDMI2	<CR>*audiosour=hdmi2#<CR>
	Read	Audio pass Status	<CR>*audiosour=?#<CR>
Picture Mode	Write	Presentation	<CR>*appmod=preset#<CR>
	Write	sRGB	<CR>*appmod=srgb#<CR>
	Write	Bright	<CR>*appmod=bright#<CR>
	Write	Cinema (Rec. 709)	<CR>*appmod=cine#<CR>
	Write	DICOM	<CR>*appmod=dicom#<CR>
	Write	Vivid	<CR>*appmod=vivid#<CR>
	Write	User1	<CR>*appmod=user1#<CR>
	Write	User2	<CR>*appmod=user2#<CR>
	Write	3D	<CR>*appmod=threed#<CR>
	Write	HDR10	<CR>*appmod=hdr<CR>
	Write	HLG	<CR>*appmod=hlg<CR>
	Read	Picture Mode	<CR>*appmod=?#<CR>

Funktion	Typ	Bedienung	ASCII
Picture Setting	Write	Contrast +	<CR>*con=+#<CR>
	Write	Contrast -	<CR>*con=-#<CR>
	Write	Set Contrast value	<CR>*con=5#<CR>
	Read	Contrast value	<CR>*con=?#<CR>
	Write	Brightness +	<CR>*bri=+#<CR>
	Write	Brightness -	<CR>*bri=-#<CR>
	Write	Set Brightness value	<CR>*bri=5#<CR>
	Read	Brightness value	<CR>*bri=?#<CR>
	Write	Color +	<CR>*color=+#<CR>
	Write	Color -	<CR>*color=-#<CR>
	Write	Set Color value	<CR>*color=5#<CR>
	Read	Color value	<CR>*color=?#<CR>
	Write	Sharpness +	<CR>*sharp=+#<CR>
	Write	Sharpness -	<CR>*sharp=-#<CR>
	Write	Set Sharpness value	<CR>*sharp=5#<CR>
	Read	Sharpness value	<CR>*sharp=?#<CR>
	Write	Color Temperature - Warm	<CR>*ct=warm#<CR>
	Write	Color Temperature - Normal	<CR>*ct=normal#<CR>
	Write	Color Temperature - Cool	<CR>*ct=cool#<CR>
	Read	Color Temperature Status	<CR>*ct=?#<CR>
	Write	Aspect 4:3	<CR>*asp=4:3#<CR>
	Write	Aspect 16:9	<CR>*asp=16:9#<CR>
	Write	Aspect 2.35:1	<CR>*asp=2.35#<CR>
	Write	Aspect 16:10	<CR>*asp=16:10#<CR>
	Write	Aspect Auto	<CR>*asp=AUTO#<CR>
	Write	Aspect Real	<CR>*asp=REAL#<CR>
	Read	Aspect Status	<CR>*asp=?#<CR>
	Write	Vertical Keystone +	<CR>*vkeystone=+#<CR>
	Write	Vertical Keystone -	<CR>*vkeystone=-#<CR>
	Read	Vertical Keystone value	<CR>*vkeystone=?#<CR>
	Write	Horizontal Keystone +	<CR>*hkeystone=+#<CR>
	Write	Horizontal Keystone -	<CR>*hkeystone=-#<CR>
	Read	Horizontal Keystone value	<CR>*hkeystone=?#<CR>
	Write	Overscan Adjustment +	<CR>*overscan=+#<CR>
	Write	Overscan Adjustment -	<CR>*overscan=-#<CR>
	Read	Overscan Adjustment value	<CR>*overscan=?#<CR>

Funktion	Typ	Bedienung	ASCII
Picture Setting	Write	4 Corners Top-Left - X Decrease	<CR>*cornerfittlx=-#<CR>
	Write	4 Corners Top-Left - X Increase	<CR>*cornerfittlx=+#<CR>
	Read	4 Corners Top-Left - X Status	<CR>*cornerfittlx=?#<CR>
	Write	4 Corners Top-Left - Y Decrease	<CR>*cornerfittly=-#<CR>
	Write	4 Corners Top-Left - Y Increase	<CR>*cornerfittly=+#<CR>
	Read	4 Corners Top-Left - Y Status	<CR>*cornerfittly=?#<CR>
	Write	4 Corners Top-Right - X Decrease	<CR>*cornerfittrx=-#<CR>
	Write	4 Corners Top-Right - X Increase	<CR>*cornerfittrx=+#<CR>
	Read	4 Corners Top-Right - X Status	<CR>*cornerfittrx=?#<CR>
	Write	4 Corners Top-Right - Y Decrease	<CR>*cornerfittry=-#<CR>
	Write	4 Corners Top-Right - Y Increase	<CR>*cornerfittry=+#<CR>
	Read	4 Corners Top-Right - Y Status	<CR>*cornerfittry=?#<CR>
	Write	4 Corners Bottom-Left - X Decrease	<CR>*cornerfitblx=-#<CR>
	Write	4 Corners Bottom-Left - X Increase	<CR>*cornerfitblx=+#<CR>
	Read	4 Corners Bottom-Left - X Status	<CR>*cornerfitblx=?#<CR>
	Write	4 Corners Bottom-Left - Y Decrease	<CR>*cornerfitbly=-#<CR>
	Write	4 Corners Bottom-Left - Y Increase	<CR>*cornerfitbly=+#<CR>
	Read	4 Corners Bottom-Left - Y Status	<CR>*cornerfitbly=?#<CR>
	Write	4 Corners Bottom-Right - X Decrease	<CR>*cornerfitbrx=-#<CR>
	Write	4 Corners Bottom-Right - X Increase	<CR>*cornerfitbrx=+#<CR>
	Read	4 Corners Bottom-Right - X Status	<CR>*cornerfitbrx=?#<CR>
	Write	4 Corners Bottom-Right - Y Decrease	<CR>*cornerfitbry=-#<CR>
	Write	4 Corners Bottom-Right - Y Increase	<CR>*cornerfitbry=+#<CR>
	Read	4 Corners Bottom-Right - Y Status	<CR>*cornerfitbry=?#<CR>
	Write	Digital Zoom In	<CR>*zoomI#<CR>
	Write	Digital Zoom out	<CR>*zoomO#<CR>
	Write	Auto	<CR>*auto#<CR>
	Write	Brilliant color on	<CR>*BC=on#<CR>
	Write	Brilliant color off	<CR>*BC=off#<CR>
	Read	Brilliant color status	<CR>*BC=?#<CR>
	Write	Auto(HDR)	<CR>*hdr=auto#<CR>
	Write	SDR	<CR>*hdr=sdr#<CR>
	Write	HDR10	<CR>*hdr=hdr#<CR>
	Write	HLG	<CR>*hdr=hlg#<CR>
	Write	Reset current picture settings	<CR>*rstcurpicsetting#<CR>
	Write	Reset all picture settings	<CR>*rstallpicsetting#<CR>

Funktion	Typ	Bedienung	ASCII
Operation Settings	Write	Projector Position-Front Table	<CR>*pp=FT#<CR>
	Write	Projector Position-Rear Table	<CR>*pp=RE#<CR>
	Write	Projector Position-Rear Ceiling	<CR>*pp=RC#<CR>
	Write	Projector Position-Front Ceiling	<CR>*pp=FC#<CR>
	Read	Projector Position Status	<CR>*pp=?#<CR>
	Write	Quick auto search	<CR>*QAS=on#<CR>
	Write	Quick auto search	<CR>*QAS=off#<CR>
	Read	Quick auto search status	<CR>*QAS=?#<CR>
	Write	Menu Position - Center	<CR>*menuposition=center#<CR>
	Write	Menu Position - Top - Left	<CR>*menuposition=tl#<CR>
	Write	Menu Position - Top - Right	<CR>*menuposition=tr#<CR>
	Write	Menu Position - Bottom - Right	<CR>*menuposition=br#<CR>
	Write	Menu Position - Bottom - Left	<CR>*menuposition=bl#<CR>
	Read	Menu Position Status	<CR>*menuposition=?#<CR>
	Write	Direct Power On - on	<CR>*directpower=on#<CR>
	Write	Direct Power On - off	<CR>*directpower=off#<CR>
	Read	Direct Power On - Status	<CR>*directpower=?#<CR>
	Write	Signal Power On - on	<CR>*autopower=on#<CR>
	Write	Signal Power On - off	<CR>*autopower=off#<CR>
	Read	Signal Power On - Status	<CR>*autopower=?#<CR>
Baud Rate	Write	2400	<CR>*baud=2400#<CR>
	Write	4800	<CR>*baud=4800#<CR>
	Write	9600	<CR>*baud=9600#<CR>
	Write	14400	<CR>*baud=14400#<CR>
	Write	19200	<CR>*baud=19200#<CR>
	Write	38400	<CR>*baud=38400#<CR>
	Write	57600	<CR>*baud=57600#<CR>
	Write	115200	<CR>*baud=115200#<CR>
	Read	Current Baud Rate	<CR>*baud=?#<CR>
Lamp Control	Read	Lamp Hour	<CR>*ltim=?#<CR>
	Write	Normal mode	<CR>*lampm=lnor#<CR>
	Write	Eco mode	<CR>*lampm=eco#<CR>
	Write	Dimming mode	<CR>*lampm=dimming#<CR>
	Write	Custom mode	<CR>*lampm=custom#<CR>
	Write	Light level for custom mode	<CR>*lampcustom=value#<CR>
	Read	Light level status for custom mode	<CR>*lampcustom=?#<CR>
	Read	Lamp Mode Status	<CR>*lampm=?#<CR>

Funktion	Typ	Bedienung	ASCII
Miscellaneous	Read	Model Name	<CR>*modelname=?#<CR>
	Read	System F/W Version	<CR>*sysfwversion=?#<CR>
	Read	Scaler F/W Version	<CR>*scalerfwversion=?#<CR>
	Read	Lan F/W Version	<CR>*lanfwversion=?#<CR>
	Read	MCU F/W Version	<CR>*mcufwversion=?#<CR>
	Write	Blank On	<CR>*blank=on#<CR>
	Write	Blank Off	<CR>*blank=off#<CR>
	Read	Blank Status	<CR>*blank=?#<CR>
	Write	Freeze On	<CR>*freeze=on#<CR>
	Write	Freeze Off	<CR>*freeze=off#<CR>
	Read	Freeze Status	<CR>*freeze=?#<CR>
	Write	Menu On	<CR>*menu=on#<CR>
	Write	Menu Off	<CR>*menu=off#<CR>
	Read	Menu Status	<CR>*menu=?#<CR>
	Write	Up	<CR>*up#<CR>
	Write	Down	<CR>*down#<CR>
	Write	Right	<CR>*right#<CR>
	Write	Left	<CR>*left#<CR>
	Write	Enter	<CR>*enter#<CR>
	Write	Back	<CR>*back#<CR>
	Write	Source Menu On	<CR>*sourmenu=on#<CR>
	Write	Source Menu Off	<CR>*sourmenu=off#<CR>
	Read	Source Menu Status	<CR>*sourmenu=?#<CR>
	Write	3D Sync Off	<CR>*3d=off#<CR>
	Write	3D Auto	<CR>*3d=auto#<CR>
	Write	3D Sync Top Bottom	<CR>*3d=tb#<CR>
	Write	3D Sync Frame Sequential	<CR>*3d=fs#<CR>
	Write	3D Frame packing	<CR>*3d=fp#<CR>
	Write	3D Side by side	<CR>*3d=sbs#<CR>
	Write	3D inverter disable	<CR>*3d=da#<CR>
	Write	3D inverter	<CR>*3d=iv#<CR>
	Write	3D nVIDIA	<CR>*3d=nvidia#<CR>
	Read	3D Sync Status	<CR>*3d=?#<CR>
	Write	Remote Receiver - front+rear	<CR>*rr=fr#<CR>
	Write	Remote Receiver - front	<CR>*rr=f#<CR>
	Write	Remote Receiver - rear	<CR>*rr=r#<CR>
	Read	Remote Receiver Status	<CR>*rr=?#<CR>

Funktion	Typ	Bedienung	ASCII
Miscellaneous	Write	AMX Device Discovery - on	<CR>*amxdd=on#<CR>
	Write	AMX Device Discovery - off	<CR>*amxdd=off#<CR>
	Read	AMX Device Discovery Status	<CR>*amxdd=?#<CR>
	Read	Mac Address	<CR>*macaddr=?#<CR>
	Write	High Altitude mode on	<CR>*Highaltitude=on#<CR>
	Write	High Altitude mode off	<CR>*Highaltitude=off#<CR>
	Read	High Altitude mode status	<CR>*Highaltitude=?#<CR>
Color Calibration	Write	Tint +	<CR>*tint=+#<CR>
	Write	Tint -	<CR>*tint=-#<CR>
	Write	Set Tint value	<CR>*tint=value#<CR>
	Read	Get Tint value	<CR>*tint=?#<CR>
	Write	Set gamma value	<CR>*gamma=value#<CR>
	Read	Gamma value status	<CR>*gamma=?#<CR>
	Write	Set HDR Brightness value	<CR>*hdrbri=value#<CR>
	Read	Get HDR Brightness value	<CR>*hdibri=?#<CR>
	Write	Red Gain +	<CR>*RGain=+#<CR>
	Write	Red Gain -	<CR>*RGain=-#<CR>
	Write	Set Red Gain value	<CR>*RGain=value#<CR>
	Read	Get Red Gain value	<CR>*RGain=?#<CR>
	Write	Green Gain +	<CR>*GGain=+#<CR>
	Write	Green Gain -	<CR>*GGain=-#<CR>
	Write	Set Green Gain value	<CR>*GGain=value#<CR>
	Read	Get Green Gain value	<CR>*GGain=?#<CR>
	Write	Blue Gain +	<CR>*BGain=+#<CR>
	Write	Blue Gain -	<CR>*BGain=-#<CR>
	Write	Set Blue Gain value	<CR>*BGain=value#<CR>
	Read	Get Blue Gain value	<CR>*BGain=?#<CR>
	Write	Red Offset +	<CR>*ROffset=+#<CR>
	Write	Red Offset -	<CR>*ROffset=-#<CR>
	Write	Set Red Offset value	<CR>*ROffset=value#<CR>
	Read	Get Red Offset value	<CR>*ROffset=?#<CR>
	Write	Green Offset +	<CR>*GOffset=+#<CR>
	Write	Green Offset -	<CR>*GOffset =-#<CR>
	Write	Set Green Offset value	<CR>*GOffset=value#<CR>
	Read	Get Green Offset value	<CR>*GOffset=?#<CR>

Funktion	Typ	Bedienung	ASCII
Color Calibration	Write	Blue Offset +	<CR>*BOffset=+#<CR>
	Write	Blue Offset -	<CR>*BOffset=-#<CR>
	Write	Set Blue Offset value	<CR>*BOffset=value#<CR>
	Read	Get Blue Offset value	<CR>*BOffset=?#<CR>
	Write	Primary Color	<CR>*primcr=value#<CR>
	Read	Primary Color Status	<CR>*primcr=?#<CR>
	Write	Hue +	<CR>*hue=+#<CR>
	Write	Hue -	<CR>*hue=-#<CR>
	Write	Set Hue value	<CR>*hue=value#<CR>
	Read	Get Hue value	<CR>*hue=?#<CR>
	Write	Saturation +	<CR>*saturation=+#<CR>
	Write	Saturation -	<CR>*saturation=-#<CR>
	Write	Set Saturation value	<CR>*saturation=value#<CR>
	Read	Get Saturation value	<CR>*saturation=?#<CR>
	Write	Gain +	<CR>*gain=+#<CR>
	Write	Gain -	<CR>*gain=-#<CR>
	Write	Set Gain value	<CR>*gain=value#<CR>
	Read	Get Gain value	<CR>*gain=?#<CR>
Service	Read	Error Code report	<CR>*error=report#<CR>
	Read	FAN 1 speed	<CR>*fan1=?#<CR>
	Read	FAN 2 speed	<CR>*fan2=?#<CR>
	Read	FAN 3 speed	<CR>*fan3=?#<CR>
	Read	FAN 4 speed	<CR>*fan4=?#<CR>
	Read	FAN 5 speed	<CR>*fan5=?#<CR>
	Read	FAN 6 speed	<CR>*fan6=?#<CR>
	Read	FAN 7 speed	<CR>*fan7=?#<CR>
	Read	FAN 8 speed	<CR>*fan8=?#<CR>
	Read	FAN 9 speed	<CR>*fan9=?#<CR>
	Read	FAN 10 speed	<CR>*fan10=?#<CR>
	Read	Temperature 1	<CR>*tmp1=?#<CR>
	Read	Temperature 2	<CR>*tmp2=?#<CR>
	Read	Temperature 3	<CR>*tmp3=?#<CR>
	Read	Temperature 4	<CR>*tmp4=?#<CR>
	Read	Temperature 5	<CR>*tmp5=?#<CR>
	Read	LED indicator	<CR>*led=?#<CR>

PJLink

• PJLink-Protokoll

Die Netzwerkfunktion dieses Projektors unterstützt PJLink-Klasse 1 und das PJLink-Protokoll kann zur Durchführung von Projektoreinstellungen und Statusabfragen von einem Computer genutzt werden.

• Steuerbefehle

Die folgende Tabelle listet die PJLink-Protokollbefehle auf, die zur Steuerung des Projektors genutzt werden können.

• x-Zeichen in der Tabelle sind nicht angegebene Zeichen.

Befehl	Steuerdetails	Parameter/ Rückga-bestring	Anmerkung		
POWR	Power supply control	0 1	Standby Power on		
POWR?	Power supply status query	0 1	Standby Power on		
INPT	Input selection	11	PC1 / YPbPr1		
INPT?	Input status query	12 21 31 32 33 34	PC2 / YPbPr2 VIDEO HDMI1 HDMI2 DVI-D HDBaseT		
AVMT	Mute	11	Video mute On		
AVMT?	Mute query	10 21 20 31 30	Video mute Off Audio mute On Audio mute Off Video & Audio mute On Video & Audio mute Off		
ERST?	Error status query	xxxxxx	1st byte	Indicates fan errors, and returns 0 - 2	0 = No error is detected 1 = Warning 2 = Error
			2nd byte	Indicates light source errors, and returns 0 - 2	
			3rd byte	Indicates temperature errors, and returns 0 - 2	
			4th byte	Return 0	
			5th byte	Return 0	
			6th byte	Indicates other errors, and returns 0 - 2	
LAMP?	Light source status query	xxxxxxxxxxxx	1st number (1-5 digitals): Light source 1 runtime		
INST?	Input selection list query	11 12 21 31 32 33 34	LU9255		

Befehl	Steuerdetails	Parameter/ Rückga-bestring	Anmerkung
NAME?	Projector name query	xxxxx	Returns the name set in [PROJECTOR NAME] of [NET-WORK SETUP]
INF1?	Manufacturer name query	BenQ	Returns manufacturer name
INF2?	Model name que-ry	LU9255	Returns moder name
INF0?	Other informa-tion queries	xxxxx	Returns information such as version number
CLASS?	Class information query	1	Returns class for PJLink

Hinweis:

RS-232 baud rate options are 2400, 4800, 9600, 14400, 19200, 38400, 57600 and 115200 (Default : 115200).

Contenuti

Notice 152

Avviso sul laser 152

Avviso sul raffreddamento 153

Contenuti della confezione 155

Elementi confezione standard 155

Specifiche tecniche 155

Terminale controllo 156

Telecomando 157

Installazione 159

Installazione o rimozione dell'obbiettivo optional 159

Obiettivo 161

Projection table 161

Intervallo di spostamento obiettivo 163

LED 165

Dimensioni del proiettore 168

Schema di installazione a soffitto 169

Dimensioni e regolazione angolo 169

Dimensioni obbiettivo 170

Comando RS232 171

Assegnazione dei pin RS232 171

Porta seriale RS232 con un cavo crossover 171

PJLink 179

Visitare il sito web di seguito per la versione più recente del manuale d'uso/della guida all'installazione.
http://business-display.benq.com/

Notice

Avviso sul laser



Questo simbolo indica che c'è un potenziale rischio di esposizione dell'occhio alle radiazioni laser se non sono seguite le istruzioni.

- **Classe laser**



(Per gli Stati Uniti) Questo prodotto laser è designato come Classe 3R durante tutte le procedure operative ed è conforme alla norma IEC/EN 60825-1:2007.
(Tutto il mondo) Questo prodotto laser è designato come Classe 1 durante tutte le procedure operative ed è conforme alla norma IEC/EN 60825-1:2014.



LUCE LASER - EVITARE L'ESPOSIZIONE DIRETTA DEGLI OCCHI.
Non puntare il laser o permettere alla luce laser di essere diretta o riflessa verso le persone o oggetti riflettenti.
La luce diretta o diffusa può essere pericolosa per gli occhi e per la pelle.
C'è un potenziale rischio di esposizione dell'occhio a radiazioni laser se non sono seguite le istruzioni date.
Attenzione - L'uso dei controlli, delle regolazioni, oppure l'esecuzione delle procedure in modo diverso da quello qui specificato, può provocare l'esposizione a radiazioni pericolose.

- **Parametri laser**

Lunghezza d'onda	450nm - 460nm (blu)
Modalità di funzionamento	Pulsata, a causa della velocità della frequenza
Larghezza pulsazione	1,34ms
Frequenza di ripetizione impulsi	120Hz
Energia laser massima	0,698mJ
Potenza interna totale	>100w
Dimensioni apparenti sorgente	>10mm, all'arresto dell'obbiettivo
Divergenza	>100 milli Radian

- **Istruzioni sulla luce laser**



Avviso sul raffreddamento

Lasciare almeno 50 cm (19,7 pollici) di spazio attorno allo scarico dell'aria. Assicurarsi che nessun oggetto blocchi le prese d'aria entro 30 cm (11,8 pollici).
Tenere lo scarico dell'aria ad almeno 1 di distanza dalle prese d'aria di altri proiettori.



- Il proiettore può essere installato in qualsiasi angolazione.

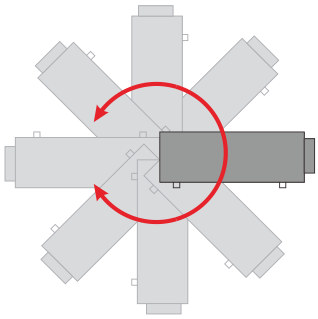

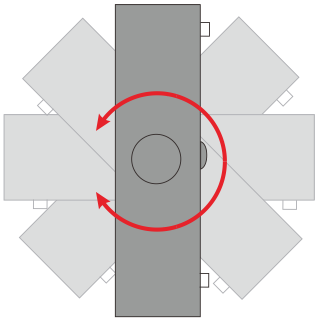

- Lasciare almeno 50 cm di spazio attorno allo scarico dell'aria.

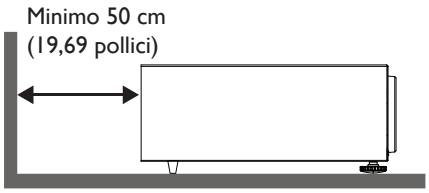

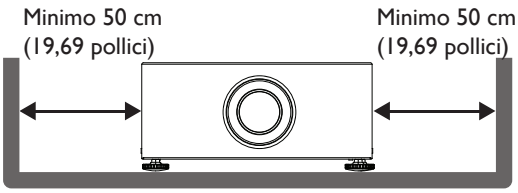

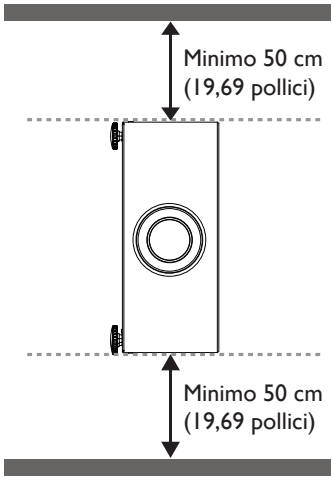

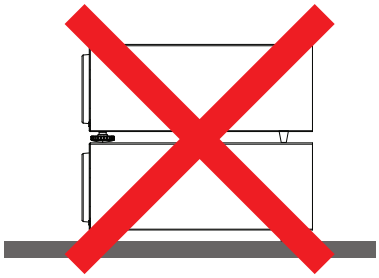

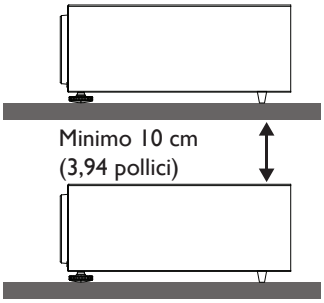

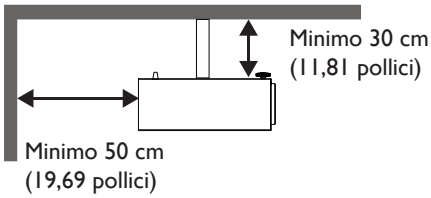

- Assicurarsi che le prese d'aria non riciclino l'aria calda dello scarico dell'aria.
- Quando si usa il proiettore in uno spazio ristretto, assicurarsi che la temperatura dell'aria circostante non ecceda la temperatura operativa e che la presa e lo scarico dell'aria non siano ostruiti.

Tutte le custodie devono superare una valutazione termica certificata per garantire che il proiettore non ricicli l'aria di scarico. Il riciclaggio dell'aria di scarico può causare lo spegnimento del proiettore anche se la temperatura d'ambiente è all'interno del range di temperatura operativa accettabile.

Contenuti della confezione

Elementi confezione standard

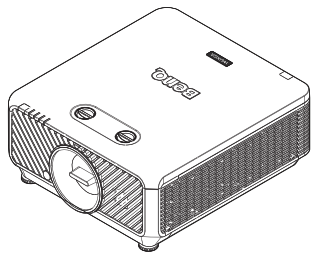

Proiettore con coperchio antipolvere



Telecomando



Batterie

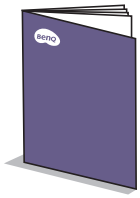

Guida di installazione

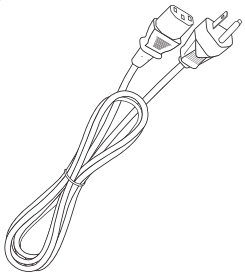

Cavo d'alimentazione

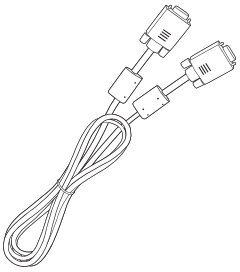

VGA cable

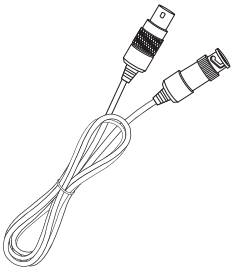

Cavo da VESA a BNC a 3 pin

Specifiche tecniche

	LU9255
Sistema di proiezione	Chip singolo DMD WUXGA 0,67 DLP
Risoluzione nativa	1920*1200 pixel, 16:10
Sorgente luminosa	Diodi laser
Consumo energetico	1000 W (modalità Normale)/ 800 W (modalità Eco)
Dimensioni	525 x 216 x 470 mm
Peso	24 kg (senza obiettivo)

Nota:

- La luminosità è fornita dall'obiettivo standard, il valore dipende dagli obiettivi.
- La potenza della luminosità varia in base a ciascuna unità e all'utilizzo effettivo.
- Trovare il manuale d'uso più recente sul sito web locale.

Terminale controllo

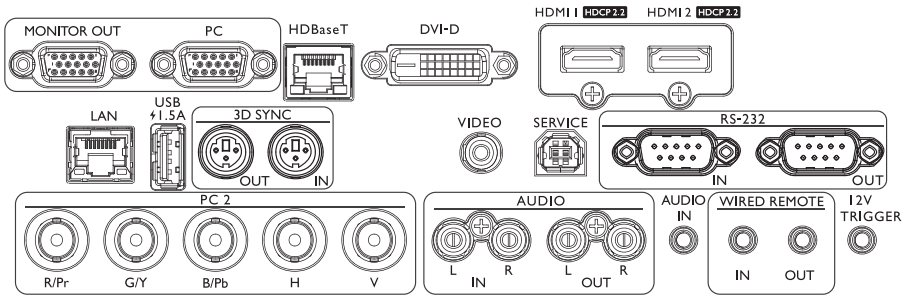

MONITOR OUT
Collegamento ad altri dispositivi di visualizzazione per la visione simultanea della riproduzione.

HDBaseT
Collegare un cavo Ethernet (Cat5/Cat6) dal trasmettitore HDBaseT con video ad alta definizione (HD), controllo RS232 e controllo LAN.

HDMI 1
Collegamento a origine HDMI.

LAN
Per il collegamento al cavo RJ45 Cat5/Cat6 Ethernet per controllare il proiettore attraverso una rete.

3D SYNC OUT
Collegamento al trasmettitore di segnale di sincronizzazione 3D IR.

VIDEO
Collegamento ad una origine video.

RS-232 IN
Interfaccia D-sub a 9 pin standard per il collegamento al sistema di controllo del PC e per la manutenzione del proiettore.

PC 2 (R/Pr, G/Y, B/Pb, H, V)
Collegamento a segnali di uscita RGB o YPbPr/YCbCr con terminale di ingresso di tipo BNC.

AUDIO OUT (L/R)
Collegamento ad un altoparlante o alle cuffie.

WIRED REMOTE IN
Collegamento al telecomando per telecomando cablato.

12V TRIGGER
Connettore cuffie 3,5 mm mini, impiega un relè 200mA per fornire la protezione uscita di tensione 12(+/-1,5)V e da cortocircuito.

PC
Porta VGA a 15 pin per il collegamento a RGB, origine HD a componenti o PC.

DVI-D
Collegamento a origine DVI.

HDMI 2
Collegamento a origine HDMI.

USB 1,5A
Supporto uscita 5V/1,5A.

3D SYNC IN
Per il collegamento del cavo di ingresso 3D-sync da un computer o un dispositivo abilitato.

SERVICE
Porta esclusiva per la manutenzione ad uso esclusivo di personale autorizzato alla manutenzione.

RS-232 OUT
Collega a un altro proiettore (stesso modello) per il controllo RS-232.

AUDIO IN (L/R)
Collegamento ad una origine di ingresso audio tramite cavo audio o audio L/R.

AUDIO IN
Collegamento ad una origine di ingresso audio tramite cavo audio.

WIRED REMOTE OUT
Collegamento ad un altro proiettore.

Attenzione:

Assicurarsi che la porta sia valida prima di inserire un telecomando cablato. Il telecomando potrebbe essere danneggiato se la porta non è valida, ad esempio se il telecomando cablato è collegato alla porta Trigger. Per ulteriori informazioni sull'aggiornamento del firmware tramite LAN, contattare il servizio BenQ.

Telecomando

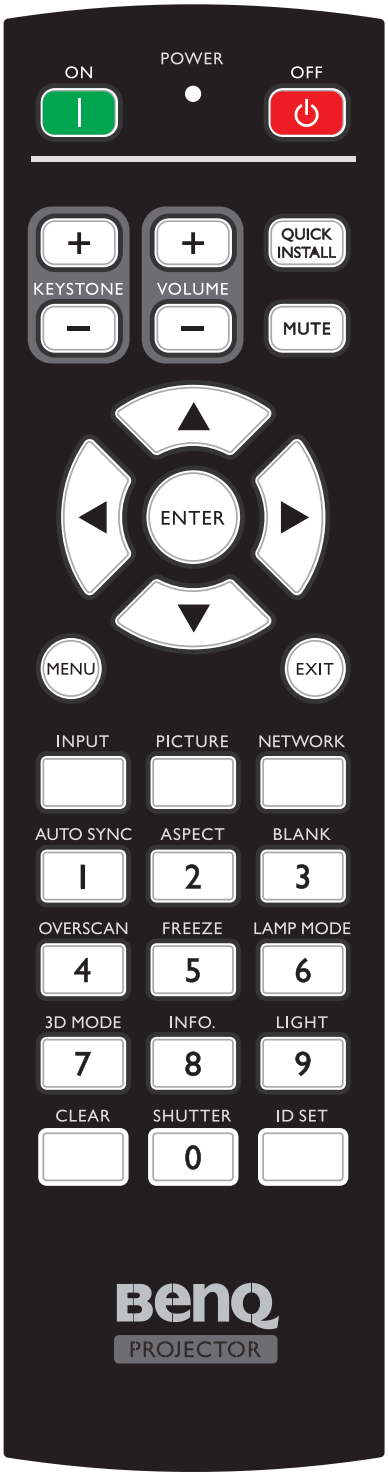

ON / OFF
Fa passare il proiettore tra la modalità di standby e di accensione.

KEYSTONE+/KEYSTONE-
Correzione manuale della distorsione delle immagini provocata dalla proiezione inclinata.

VOLUME +/VOLUME -
Aumenta/diminuisce il volume del proiettore.

QUICK INSTALL
Visualizza il menu OSD Installazione rapida.

MUTE
Attiva e disattiva l'audio del proiettore.

Frecce (▲ su, ▼ giù, ◄ sinistra, ► destra)
Quando il menu OSD (On-Screen Display) è attivato, le frecce sono usate come tasti direzionali per selezionare le voci di menu volute e per eseguire le regolazioni.

ENTER
Seleziona una modalità d'impostazione immagine disponibile. Attiva la voce selezionata del menu OSD (On-Screen Display).

MENU
Seleziona una modalità d'impostazione immagine disponibile. Attiva la voce selezionata del menu OSD (On-Screen Display).

EXIT
Torna al menu OSD precedente, esce e salva le impostazioni del menu.

INPUT
Seleziona una sorgente di ingresso per il display.

PCITURE
Premere per visualizzare il menu **Immagine**.

NETWORK
Seleziona Visualizz. Rete come origine del segnale di ingresso.

AUTO SYNC
Determina automaticamente la temporizzazione migliore per le immagini visualizzate.

ASPECT
Seleziona i rapporti dello schermo.

BLANK
Usato per nascondere l'immagine su schermo.

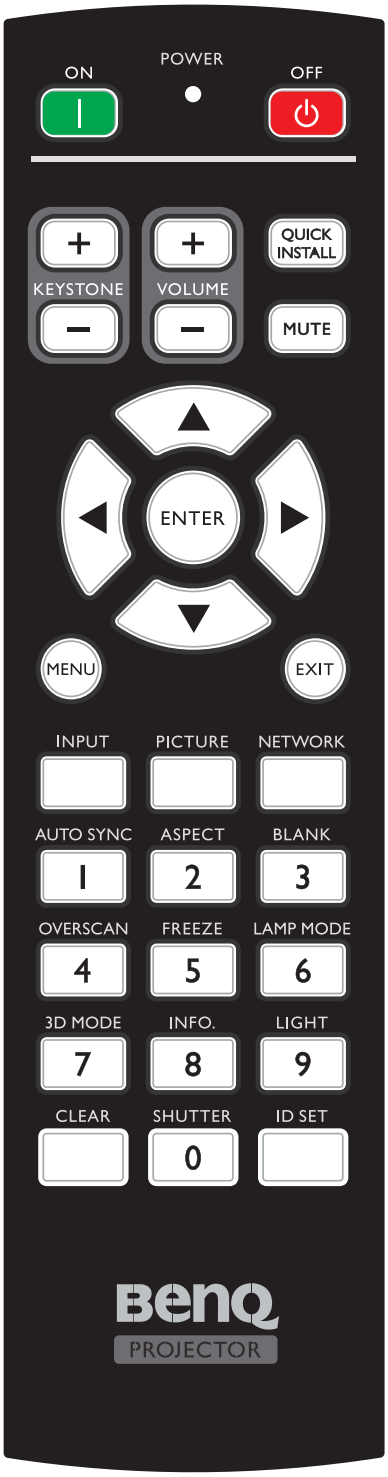

OVERSCAN
Premere per selezionare la modalità overscan.

FREEZE
Blocca l'immagine proiettata.

LAMP MODE
Premere per visualizzare il menu OSD per selezionare la modalità di illuminazione voluta.

3D MODE
Premere per visualizzare il menu di impostazione 3D.

INFO.
Premere per visualizzare il menu **INFORMAZIONI**.

LIGHT
Premere per accendere l'illuminazione del telecomando.

CLEAR
Cancella L'ID telecomando assegnato a tutti i proiettori.
Tenere premuto **CLEAR** e **ID SET** per cinque secondi. Il LED lampeggia tre volte, quindi l'impostazione ID è cancellata.

SHUTTER
La funzione non è disponibile su questo proiettore.

ID SET

- Imposta l'ID del telecomando (imposta il codice particolare del telecomando)
  Premere per impostare l'ID del telecomando.
  Tenere premuto ID SET per tre secondi. L'indicatore POWER del telecomando lampeggia, quindi premere i tasti 01~99 per assegnare un ID.

Nota:

Il numero del telecomando (ID telecomando) deve corrispondere al numero del proiettore (ID proiettore) per un controllo accurato.

- Cancella ID del telecomando (imposta il codice telecomando su "tutti")
  Tenere premuto **CLEAR** e **ID SET** per cinque secondi. La spia POWER del telecomando lampeggia una singola volta per ripristinare codice del telecomando su "tutti", così da controllare il proiettore indipendentemente dall'impostazione ID del proiettore

Tasti numerici
Permette d inserire i numeri nelle impostazioni di rete.
I tasti numerici 1, 2, 3, 4 non possono essere premuti quando è chiesto di inserire la password.

Connettore WIRE REMOTE
Permette di collegare al proiettore il cavo del telecomando cablato.

Installazione

Attenzione:

Per evitare di danneggiare i chip DLP, non puntare mai un fascio laser ad alta energia nell'obiettivo del proiettore.

Installazione o rimozione dell'obbiettivo optional

Attenzione:

- Non scuotere né applicare pressione eccessiva sul proiettore o sui componenti dell'obbiettivo perché il proiettore ed i componenti dell'obbiettivo contengono parti di precisione.
- Prima di rimuovere o installare l'obiettivo, assicurarsi di spegnere il proiettore, attendere che le ventole di raffreddamento si arrestino e quindi di spegnere l'interruttore principale.
- Non toccare la superficie dell'obiettivo durante la rimozione o l'installazione dell'obiettivo.
- Evitare che la superficie della lente entri in contatto con impronte, polvere o olio. Non graffiare la superficie dell'obiettivo.
- Lavorare su una superficie piana protetta da un panno morbido per evitare graffi.
- Se si rimuove e si ripone l'obiettivo, mettere il copriobiettivo sul proiettore per evitare che polvere e sporcizia penetrino al suo interno.

• Installazione del nuovo obiettivo

Rimuovere entrambi i coperchi dalla lente.

Nota:

Rimuovere il coperchio di plastica del corpo prima di inserire l'obbiettivo per la prima volta.

1. Orientare l'obiettivo in modo che la freccia sull'etichetta incollata su un lato sia rivolta verso l'alto e spinga l'obiettivo nel relativo supporto dell'unità fino in fondo.

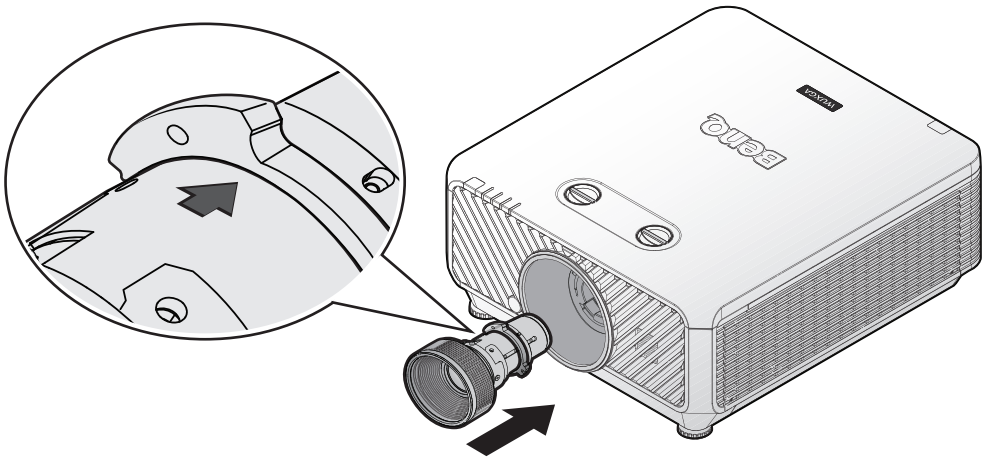

2. Ruotare l'obiettivo in senso orario fino a quando scatta in posizione.



- **Rimozione dell'obiettivo esistente dal proiettore**

1. Spingere il tasto LENSE RELEASE in posizione di sblocco.

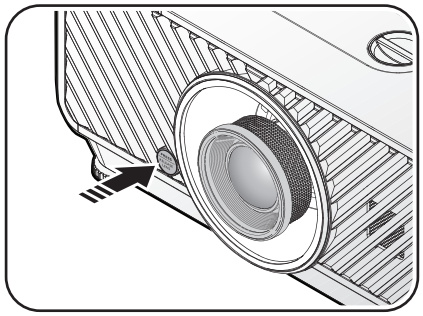

2. Afferrare l'obiettivo.
3. Ruotare l'obiettivo in senso antiorario. L'obiettivo si sgancerà.



4. Estrarre lentamente l'obiettivo.

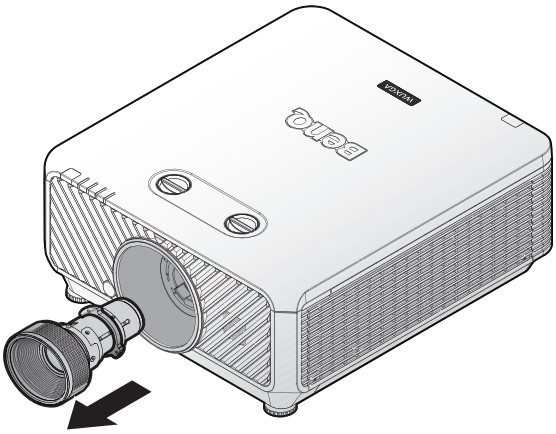

Obiettivo

Modello	Tipo obbiettivo	Numero parte	Rapporto proiezione	Spostamento obiettivo
LS2ST1	Zoom grandangolare	5J.JDH37.011	WUXGA: 1,1-1,3	Verticale: -15%-55% Orizzontale: -5%-5%
LS2SD2	Standard	5J.JEN37.001	WUXGA: 1,54-1,93	Verticale: -15%-55% Orizzontale: -5%-5%
LS2LT1	Semi lungo	5J.JDH37.032	WUXGA: 1,93-2,9	Verticale: -15%-55% Orizzontale: -5%-5%
LS2LT2	Zoom a focale lunga	5J.JDH37.041	WUXGA: 3-5	Verticale: -15%-55% Orizzontale: -5%-5%
LS2ST2	Focale corto	5A.JK337.001	WUXGA: 0,77-1,1	Verticale: -15%-55% Orizzontale: -5%-5%
LS2ST4	Focale semi	5A.JK337.011	WUXGA: 1,25-1,6	Verticale: -15%-55% Orizzontale: -5%-5%

Projection table

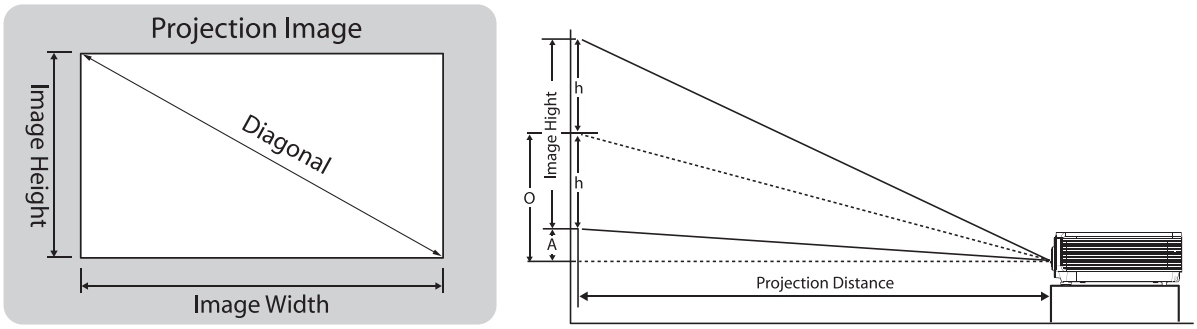

*** "A" si basa sulla posizione di offset spostamento obiettivo massimo 55%

- **LU9255**

Il formato dello schermo è 16:10 e l'immagine proiettata è 16:10.

Nota:

Per ottimizzare la qualità di proiezione, si consiglia di proiettare immagini in un'area priva di scala di grigi.

Obiettivo										Zoom grandangolare (LS2ST1)				Standard (LS2SD2)			
Rapporto proiezione										1,1~1,3				1,54~1,93			
Diagonale		Larghezza immagine		Altezza immagine		Compensazione (A)		O		Distanza				Distanza			
						Wide/Tele		Wide/Tele		Wide		Tele		Wide		Tele	
(pollici)	(m)	(pollici)	(m)	(pollici)	(m)	(pollici)	(m)	(pollici)	(m)	(pollici)	(m)	(pollici)	(m)	(pollici)	(m)	(pollici)	(m)
50	1,27	42	1,08	26	0,67	1,3	0,034	14,6	0,370	47	1,18	55	1,40	65	1,66	82	2,08
60	1,52	51	1,29	32	0,81	1,6	0,040	17,5	0,444	56	1,42	66	1,68	78	1,99	98	2,49
80	2,03	68	1,72	42	1,08	2,1	0,054	23,3	0,592	75	1,90	88	2,24	104	2,65	131	3,33
100	2,54	85	2,15	53	1,35	2,6	0,067	29,1	0,740	93	2,37	110	2,80	131	3,32	164	4,16
120	3,05	102	2,58	64	1,62	3,2	0,081	35,0	0,888	112	2,84	132	3,36	157	3,98	196	4,99
150	3,81	127	3,23	79	2,02	4,0	0,101	43,7	1,111	140	3,55	165	4,20	196	4,98	245	6,24
180	4,57	153	3,88	95	2,42	4,8	0,121	52,5	1,333	168	4,26	198	5,04	235	5,97	295	7,48
200	5,08	170	4,31	106	2,69	5,3	0,135	58,3	1,481	187	4,74	220	5,60	261	6,63	327	8,31
250	6,35	212	5,38	132	3,37	6,6	0,168	72,9	1,851	233	5,92	276	7,00	326	8,29	409	10,39
300	7,62	254	6,46	159	4,04	7,9	0,202	87,4	2,221	280	7,11	331	8,40	392	9,95	491	12,47
350	8,89	297	7,54	185	4,71	9,3	0,236	102,0	2,591	326	8,29	386	9,80	457	11,61	573	14,55
400	10,16	339	8,62	212	5,38	10,6	0,269	116,6	2,962	373	9,48	441	11,20	522	13,27	655	16,63
500	12,70	424	10,77	265	6,73	13,2	0,337	145,7	3,702	466	11,85	551	14,00	653	16,59	818	20,79

Obiettivo										A focale semilunga (LS2LT1)				Zoom a focale lunga (LS2LT2)			
Rapporto proiezione										1,93~2,9				3~5			
Diagonale		Larghezza immagine		Altezza immagine		Compensazione (A)		O		Distanza				Distanza			
						Wide/Tele		Wide/Tele		Wide		Tele		Wide		Tele	
(pollici)	(m)	(pollici)	(m)	(pollici)	(m)	(pollici)	(m)	(pollici)	(m)	(pollici)	(m)	(pollici)	(m)	(pollici)	(m)	(pollici)	(m)
50	1,27	42	1,08	26	0,67	1,3	0,034	14,6	0,370	82	2,08	123	3,12	127	3,23	212	5,38
60	1,52	51	1,29	32	0,81	1,6	0,040	17,5	0,444	98	2,49	148	3,75	153	3,88	254	6,46
80	2,03	68	1,72	42	1,08	2,1	0,054	23,3	0,592	131	3,33	197	5,00	204	5,17	339	8,62
100	2,54	85	2,15	53	1,35	2,6	0,067	29,1	0,740	164	4,16	246	6,25	254	6,46	424	10,77
120	3,05	102	2,58	64	1,62	3,2	0,081	35,0	0,888	196	4,99	295	7,50	305	7,75	509	12,92
150	3,81	127	3,23	79	2,02	4,0	0,101	43,7	1,111	245	6,24	369	9,37	382	9,69	636	16,15
180	4,57	153	3,88	95	2,42	4,8	0,121	52,5	1,333	295	7,48	443	11,24	458	11,63	763	19,39
200	5,08	170	4,31	106	2,69	5,3	0,135	58,3	1,481	327	8,31	492	12,49	509	12,92	848	21,54
250	6,35	212	5,38	132	3,37	6,6	0,168	72,9	1,851	409	10,39	615	15,62	636	16,15	1060	26,92
300	7,62	254	6,46	159	4,04	7,9	0,202	87,4	2,221	491	12,47	738	18,74	763	19,39	1272	32,31
350	8,89	297	7,54	185	4,71	9,3	0,236	102,0	2,591	573	14,55	861	21,86	890	22,62	1484	37,69
400	10,16	339	8,62	212	5,38	10,6	0,269	116,6	2,962	655	16,63	984	24,99	1018	25,85	1696	43,08
500	12,70	424	10,77	265	6,73	13,2	0,337	145,7	3,702	818	20,79	1230	31,23	1272	32,31	2120	53,85

Obiettivo										Focale corto (LS2ST2)				Focale semi (LS2ST4)			
Rapporto proiezione										0,77~1,1				1,25~1,60			
Diagonale		Larghezza immagine		Altezza immagine		Compensazione (A)		O		Distanza				Distanza			
						Wide/Tele		Wide/Tele		Wide		Tele		Wide		Tele	
(pollici)	(m)	(pollici)	(m)	(pollici)	(m)	(pollici)	(m)	(pollici)	(m)	(pollici)	(m)	(pollici)	(m)	(pollici)	(m)	(pollici)	(m)
50	1,27	42	1,08	26	0,67	1,3	0,034	14,6	0,370	33	0,83	47	1,18	53	1,35	68	1,72
60	1,52	51	1,29	32	0,81	1,6	0,040	17,5	0,444	39	1,00	56	1,42	64	1,62	81	2,07
80	2,03	68	1,72	42	1,08	2,1	0,054	23,3	0,592	52	1,33	75	1,90	85	2,15	109	2,76
100	2,54	85	2,15	53	1,35	2,6	0,067	29,1	0,740	65	1,66	93	2,37	106	2,69	136	3,45
120	3,05	102	2,58	64	1,62	3,2	0,081	35,0	0,888	78	1,99	112	2,84	127	3,23	163	4,14
150	3,81	127	3,23	79	2,02	4,0	0,101	43,7	1,111	98	2,49	140	3,55	159	4,04	204	5,17
180	4,57	153	3,88	95	2,42	4,8	0,121	52,5	1,333	118	2,99	168	4,26	191	4,85	244	6,20
200	5,08	170	4,31	106	2,69	5,3	0,135	58,3	1,481	131	3,32	187	4,74	212	5,38	271	6,89
250	6,35	212	5,38	132	3,37	6,6	0,168	72,9	1,851	163	4,15	233	5,92	265	6,73	339	8,62
300	7,62	254	6,46	159	4,04	7,9	0,202	87,4	2,221	196	4,98	280	7,11	318	8,08	407	10,34
350	8,89	297	7,54	185	4,71	9,3	0,236	102,0	2,591	229	5,80	326	8,29	371	9,42	475	12,06
400	10,16	339	8,62	212	5,38	10,6	0,269	116,6	2,962	261	6,63	373	9,48	424	10,77	543	13,79
500	12,70	424	10,77	265	6,73	13,2	0,337	145,7	3,702	326	8,29	466	11,85	530	13,46	678	17,23

Nota:

- Per ulteriori istruzioni, visitare il sito web BenQ Calculator all'indirizzo http://projectorcalculator.benq.com/.
- L'installazione a soffitto deve essere effettuata da un professionista qualificato. Rivolgersi al rivenditore per ulteriori informazioni. Si consiglia di non installare il proiettore da soli.
- Utilizzare il proiettore solo su una superficie solida e piana. Se il proiettore cade, possono verificarsi lesioni gravi e danni.
- Non utilizzare il proiettore in un ambiente in cui si verificano temperature estreme. Il proiettore deve essere utilizzato a temperature comprese tra 41° Fahrenheit (5° Celsius) e 104° Fahrenheit (40° Celsius).
- Se il proiettore viene esposto a umidità, polvere o fumo possono verificarsi danni allo schermo.
- Non coprire le bocchette del proiettore. Per dissipare il calore, è necessaria una corretta ventilazione. Se le bocchette sono ostruite, possono verificarsi danni al proiettore.

Intervallo di spostamento obiettivo

• Gamma di regolazione dello spostamento dell'obiettivo

La gamma di regolazione dello spostamento dell'obiettivo è riportata di seguito e soggetta alle condizioni elencate.

- **LU9255**

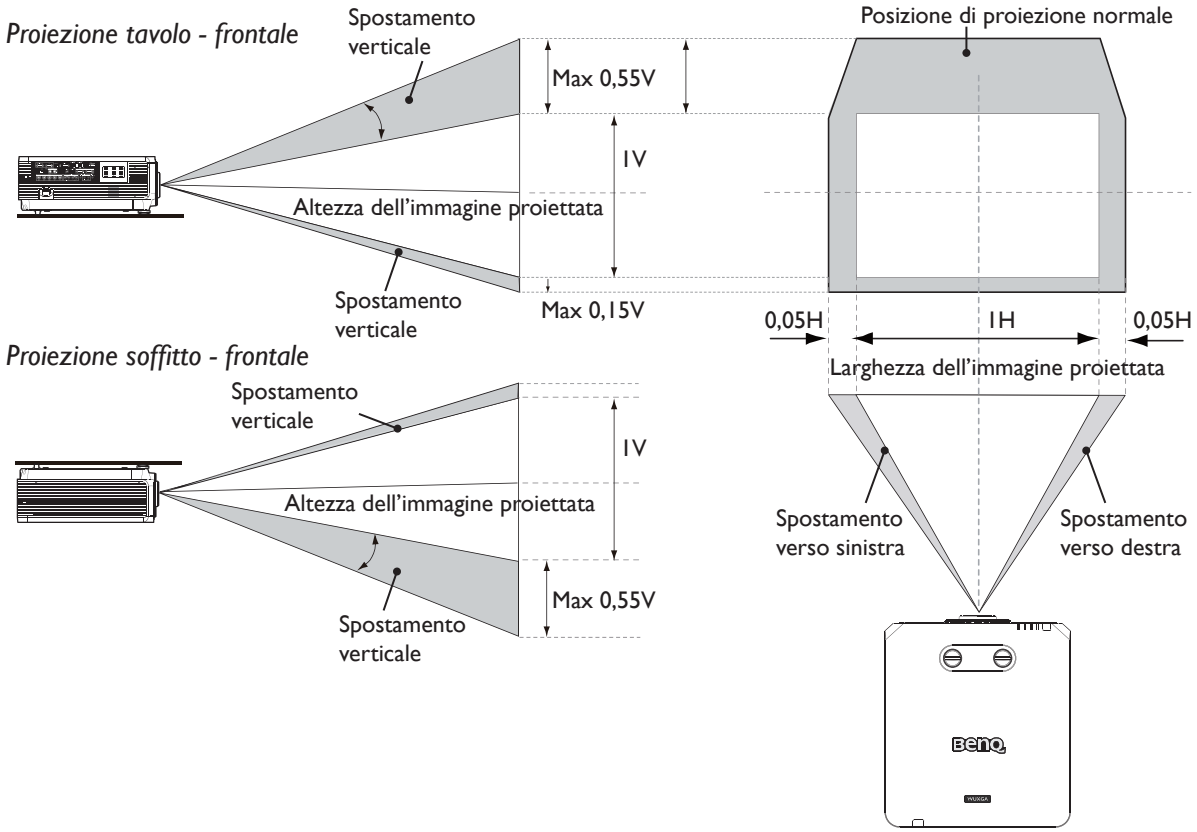

• Installazione su soffitto

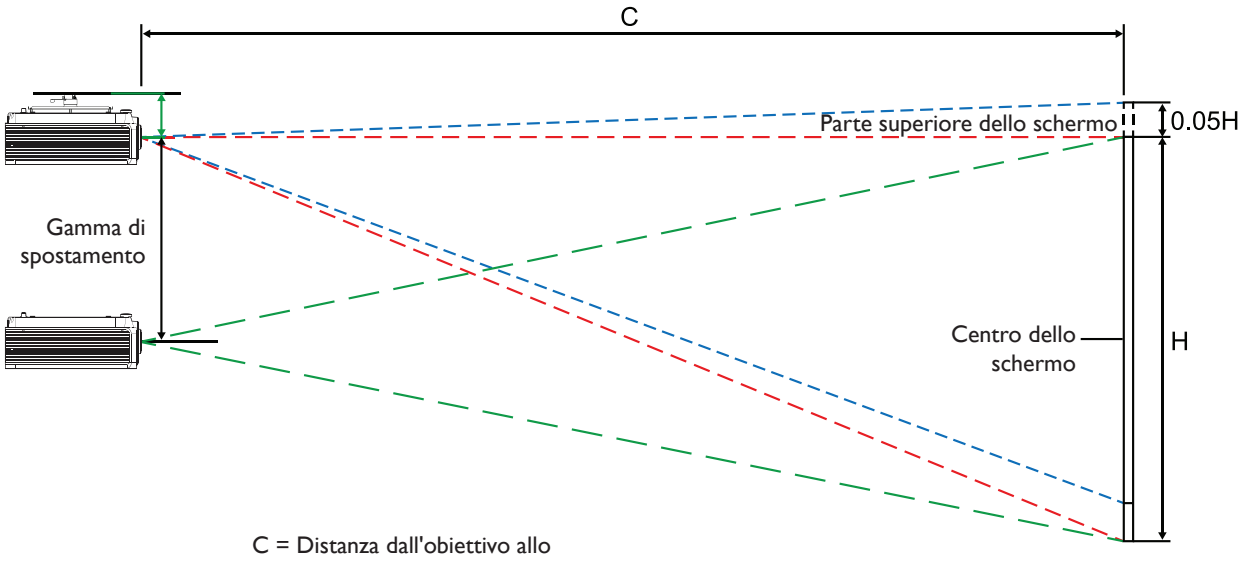

C = Distanza dall'obiettivo allo

- **Installazione su tavolo**

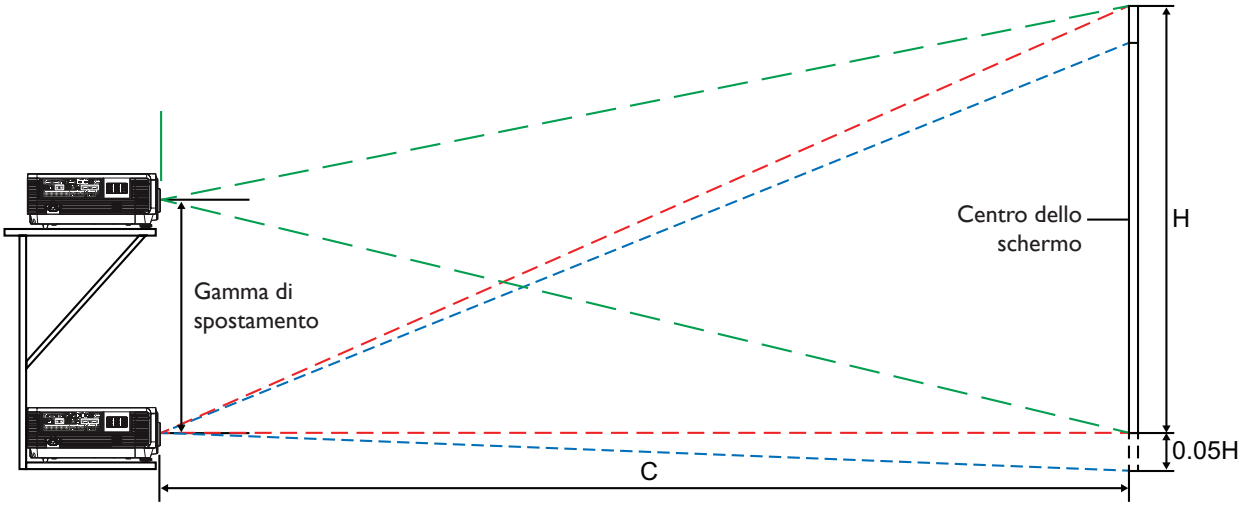

Nota:

- I disegni si applicano solo ad obiettivi standard.

LED

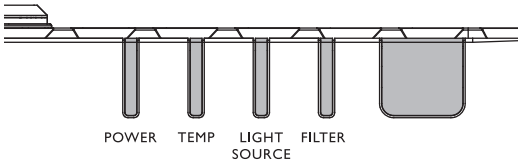

• Messaggio di sistema

Alimentazione	Temp	Light	Filtro	Stato e descrizione
Arancione	-@	-	-	Stand-by
Lampeggiante in verde	-	-	-	Accensione
Verde	-	-	-	Funzionamento normale
Lampeggiante in arancione	-	-	-	Raffreddamento di spegnimento normale
Rosso	Rosso	Rosso	-	Download
Verde	-	Rosso	-	Impossibile avviare CW
Verde	-	Lampeggiante in rosso	-	Impossibile avviare ruota fosforo
Lampeggiante in rosso	-	-	-	Impossibile spegnere scalere (interruzione dati)
Rosso	-	Rosso	-	Impossibile ripristinare scaler (solo proiettore video)
-	Rosso	-	-	Download LAN non riuscito
-	Verde	-	-	Elaborazione download LAN
Arancione		Lampeggiante in verde	-	Spia alimentazione esaurita
Arancione	-	Verde	-	Sgancio lente
Arancione	-	Rosso	-	Struttura aperta
Arancione	-	Rosso Lampeggiante	-	Avviso sostituzione filtro
Arancione	Verde Lampeggiante	-	-	Errore guasto sensore termico

• Messaggi burn-in

Alimentazione	Temp	Light	Filtro	Stato e descrizione
Verde	-	-	-	Burn-in ON
Verde	Verde	Verde	-	Burn-in OFF

• Messaggi di errore lampada

Alimentazione	Temp	Light	Filtro	Stato e descrizione
-	-	Rosso	-	Errore Lamp1 durante funzionamento normale
-	-	-	Rosso	Errore Lamp2 durante funzionamento normale
-	-	Rosso	Rosso	Guasto entrambe lampade
-	-	Rosso Lampeggiante	-	Lampada non accesa

• Messaggi di errore termico

Alimentazione	Temp	Light	Filtro	Stato e descrizione
Rosso	Rosso	-	-	Errore ventola 1 (la velocità effettiva della ventola è al di fuori dei parametri desiderati)
Rosso	Rosso Lampeggiante	-	-	Errore ventola 2 (la velocità effettiva della ventola è al di fuori dei parametri desiderati)
Rosso	Verde	-	-	Errore ventola 3 (la velocità effettiva della ventola è al di fuori dei parametri desiderati)
Rosso	Verde Lampeggiante	-	-	Errore ventola 4 (la velocità effettiva della ventola è al di fuori dei parametri desiderati)
Rosso Lampeggiante	Rosso	-	-	Errore ventola 5 (la velocità effettiva della ventola è al di fuori dei parametri desiderati)
Rosso Lampeggiante	Rosso Lampeggiante	-	-	Errore ventola 6 (la velocità effettiva della ventola è al di fuori dei parametri desiderati)
Rosso Lampeggiante	Verde	-	-	Errore ventola 7 (la velocità effettiva della ventola è al di fuori dei parametri desiderati)
Rosso Lampeggiante	Verde Lampeggiante	-	-	Errore ventola 8 (la velocità effettiva della ventola è al di fuori dei parametri desiderati)
Rosso	Verde	Rosso Lampeggiante	-	Errore ventola 9 (la velocità effettiva della ventola è al di fuori dei parametri desiderati)
Rosso	Verde	Rosso	-	Errore ventola 10 (la velocità effettiva della ventola è al di fuori dei parametri desiderati)
Rosso	Verde Lampeggiante	Rosso Lampeggiante	-	Errore ventola 11 (la velocità effettiva della ventola è al di fuori dei parametri desiderati)
Rosso	Verde Lampeggiante	Rosso	-	Errore ventola 12 (la velocità effettiva della ventola è al di fuori dei parametri desiderati)
Verde	Rosso	-	-	Errore temperatura 1 (temperatura sopra il limite)
Verde	Rosso Lampeggiante	-	-	Errore apertura sensore termico 1
Verde	Verde	-	-	Errore corto sensore termico 1

Alimentazione	Temp	Light	Filtro	Stato e descrizione
Verde	Verde Lampeggiante	-	-	IC termico 1 Errore connessione I2C
Verde Lampeggiante	Rosso	-	-	Errore temperatura 2 (temperatura sopra il limite)
Verde Lampeggiante	Rosso Lampeggiante	-	-	Errore apertura sensore termico 2
Verde Lampeggiante	Verde	-	-	Errore corto sensore termico 2
Verde Lampeggiante	Verde Lampeggiante	-	-	IC termico 2 Errore connessione I2C
Verde	Rosso	Rosso	-	Errore temperatura 3 (temperatura sopra il limite)
Verde	Rosso	Rosso Lampeggiante	-	Errore apertura sensore termico 3
Verde	Rosso	Verde	-	Errore corto sensore termico 3
Verde	Rosso	Verde Lampeggiante	-	IC termico 3 Errore connessione I2C
Verde	Rosso Lampeggiante	Rosso	-	Errore temperatura 4 (temperatura sopra il limite)
Verde	Rosso Lampeggiante	Rosso Lampeggiante	-	Errore apertura sensore termico 4
Verde	Rosso Lampeggiante	Verde	-	Errore corto sensore termico 4
Verde	Rosso Lampeggiante	Verde Lampeggiante	-	IC termico 4 Errore connessione I2C
Arancione	Rosso	Rosso	-	Errore temperatura 5 (temperatura sopra il limite)
Arancione	Rosso	Rosso Lampeggiante	-	Errore apertura sensore termico 5
Arancione	Rosso	Verde	-	Errore corto sensore termico 5
Arancione	Rosso	Verde Lampeggiante	-	IC termico 5 Errore connessione I2C

Dimensioni del proiettore

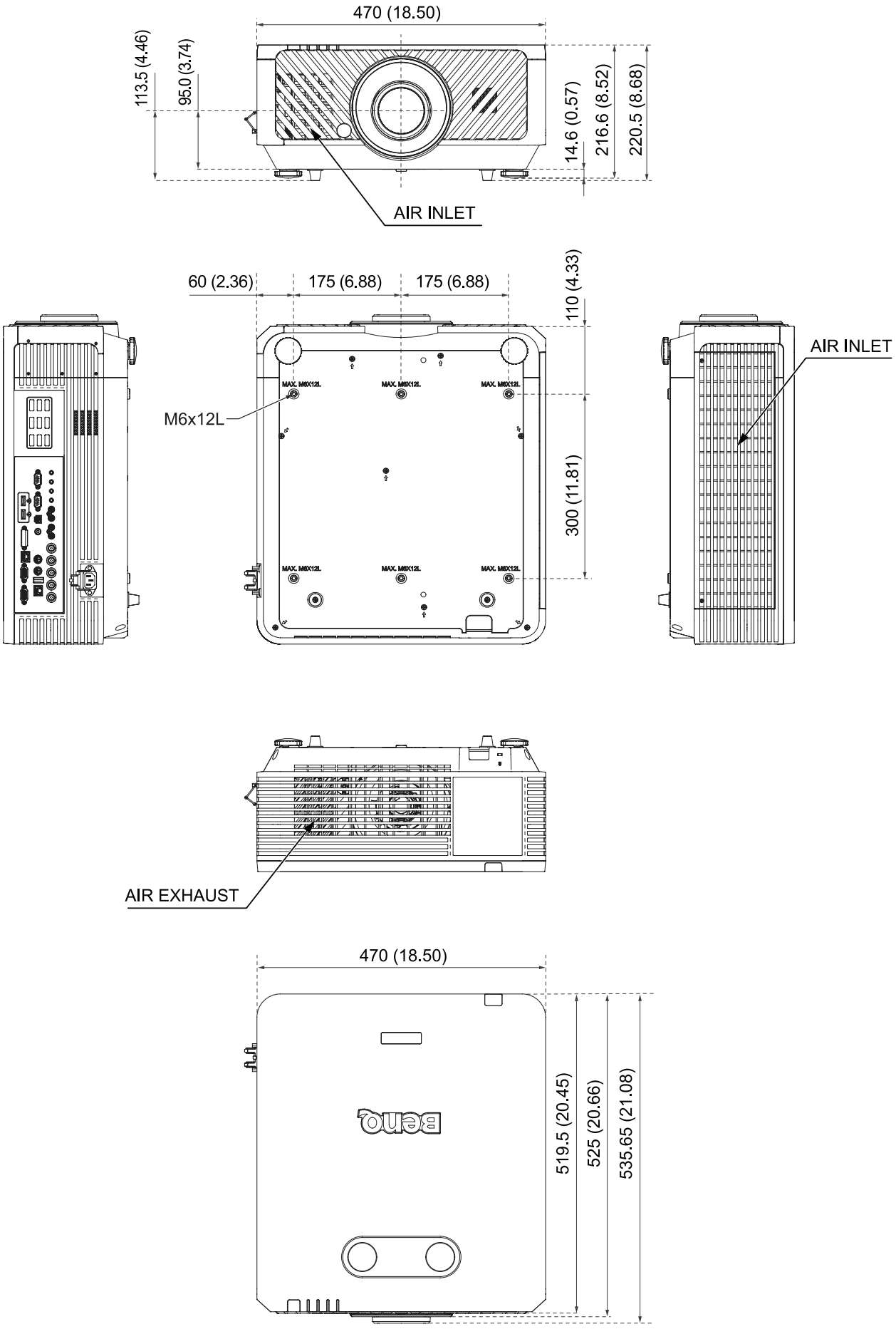

Schema di installazione a soffitto

N.	Supporto a soffitto BenQ CMG6 (5A.JHS10.001)
Materiale	Acciaio
Peso	10,5 kg (23,1 lbs)
Dimensioni (L x A x P)	410 x 641 x 360 mm (16,14" x 25,24" x 14,17")
Lunghezza	491 mm ~ 641 mm
Angolo di inclinazione	Rotazione: ±5° Verticale: +5°/-25° Orizzontale: ±5°
Carico	40 kg (88 lb)
Tipo di vite	M4, M5, M6, M8

Dimensioni e regolazione angolo

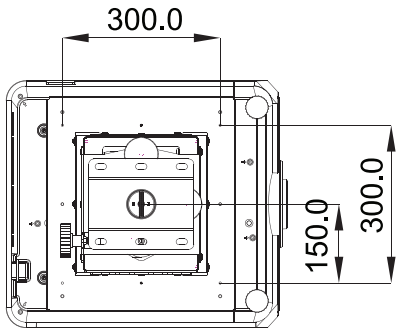

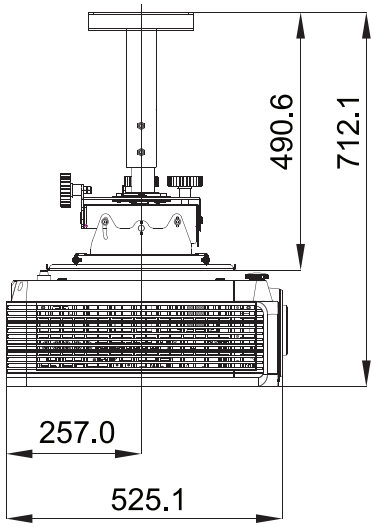

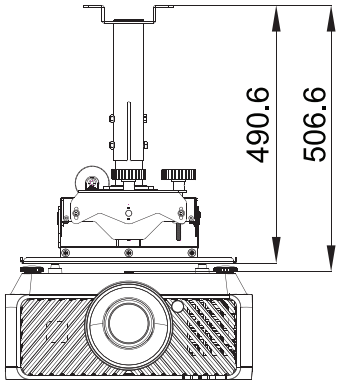

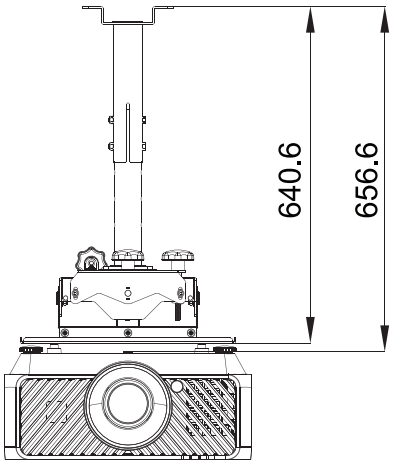

Dimensioni obbiettivo

Obbiettivo optional
(Standard: LS2SD2)

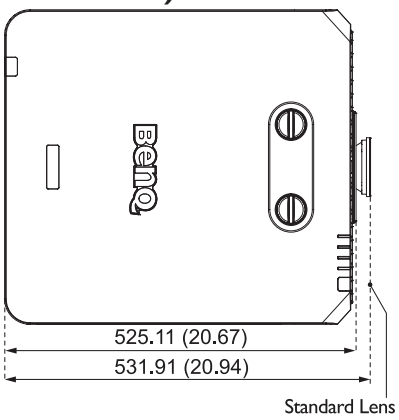

Obbiettivo optional
(Grandangolare zoom: LS2ST1)

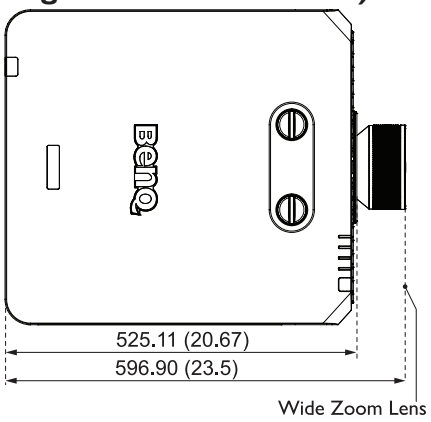

Obbiettivo optional
(Focale lunga : LS2LT2)

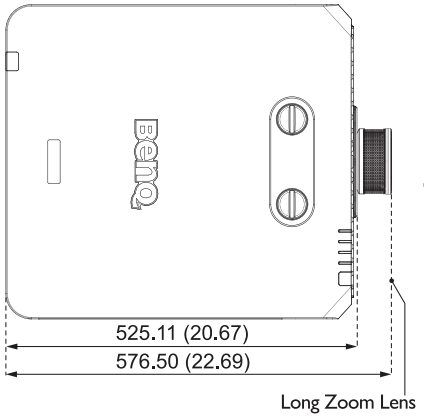

Obbiettivo optional
(Focale semi-lunga : LS2LT1)

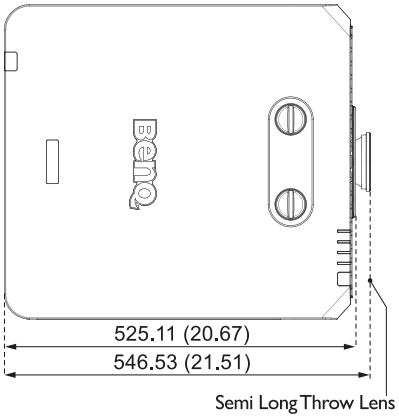

Obiettivo opzionale
(Focale semi: LS2ST4)

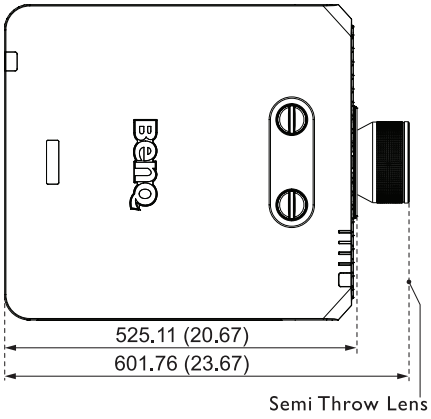

Obiettivo opzionale
(Focale corto: LS2ST2)

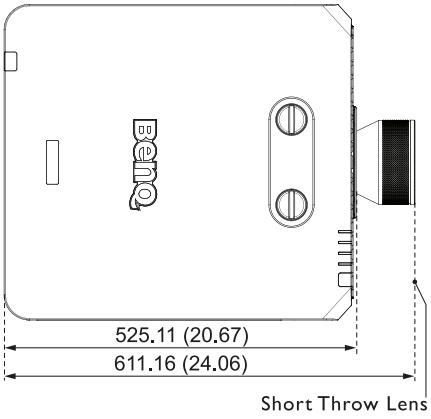

Comando RS232

Assegnazione dei pin RS232

N.	Seriale
1	N.C
2	RXD
3	TXD
4	N.C
5	Terra

N.	Seriale
6	N.C
7	Corto con pin 8
8	Corto con pin 7
9	N.C

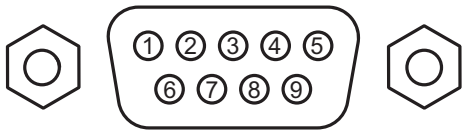

Porta seriale RS232 con un cavo crossover

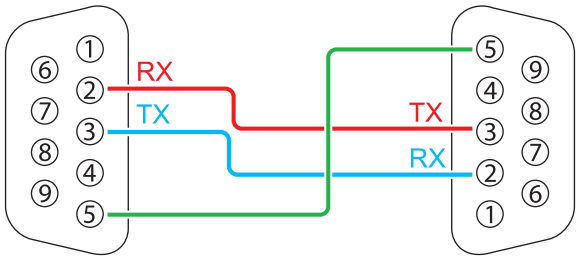

Funzione	Tipo	Funzionamento	ASCII
Power	Write	Power On	<CR>*pow=on#<CR>
	Write	Power off	<CR>*pow=off#<CR>
	Read	Power Status	<CR>*pow=?#<CR>
Source Selection	Write	COMPUTER/YPbPr	<CR>*sour=RGB#<CR>
	Write	COMPUTER 2/YPbPr2	<CR>*sour=RGB2#<CR>
	Write	DVI-D	<CR>*sour=dvid#<CR>
	Write	HDMI (MHL)	<CR>*sour=hdmi#<CR>
	Write	HDMI 2 (MHL2)	<CR>*sour=hdmi2#<CR>
	Write	Composite	<CR>*sour=vid#<CR>
	Write	HDBaseT	<CR>*sour=hdbaset#<CR>
	Read	Current source	<CR>*sour=?#<CR>
Audio Control	Write	Mute On	<CR>*mute=on#<CR>
	Write	Mute Off	<CR>*mute=off#<CR>
	Read	Mute Status	<CR>*mute=?#<CR>
	Write	Volume +	<CR>*vol=+#<CR>
	Write	Volume -	<CR>*vol=-#<CR>
	Write	Volume level for customer	<CR>*vol=value#<CR>
	Read	Volume Status	<CR>*vol=?#<CR>

Funzione	Tipo	Funzionamento	ASCII
Audio Source Select	Write	Audio pass Through off	<CR>*audiosour=off#<CR>
	Write	Audio-Computer1	<CR>*audiosour=RGB#<CR>
	Write	Audio-Video/S-Video	<CR>*audiosour=vid#<CR>
	Write	Audio-HDMI	<CR>*audiosour=hdmi#<CR>
	Write	Audio-HDMI2	<CR>*audiosour=hdmi2#<CR>
	Read	Audio pass Status	<CR>*audiosour=?#<CR>
Picture Mode	Write	Presentation	<CR>*appmod=preset#<CR>
	Write	sRGB	<CR>*appmod=srgb#<CR>
	Write	Bright	<CR>*appmod=bright#<CR>
	Write	Cinema (Rec. 709)	<CR>*appmod=cine#<CR>
	Write	DICOM	<CR>*appmod=dicom#<CR>
	Write	Vivid	<CR>*appmod=vivid#<CR>
	Write	User1	<CR>*appmod=user1#<CR>
	Write	User2	<CR>*appmod=user2#<CR>
	Write	3D	<CR>*appmod=threed#<CR>
	Write	HDR10	<CR>*appmod=hdr<CR>
	Write	HLG	<CR>*appmod=hlg<CR>
	Read	Picture Mode	<CR>*appmod=?#<CR>

Funzione	Tipo	Funzionamento	ASCII
Picture Setting	Write	Contrast +	<CR>*con=+#<CR>
	Write	Contrast -	<CR>*con=-#<CR>
	Write	Set Contrast value	<CR>*con=5#<CR>
	Read	Contrast value	<CR>*con=?#<CR>
	Write	Brightness +	<CR>*bri=+#<CR>
	Write	Brightness -	<CR>*bri=-#<CR>
	Write	Set Brightness value	<CR>*bri=5#<CR>
	Read	Brightness value	<CR>*bri=?#<CR>
	Write	Color +	<CR>*color=+#<CR>
	Write	Color -	<CR>*color=-#<CR>
	Write	Set Color value	<CR>*color=5#<CR>
	Read	Color value	<CR>*color=?#<CR>
	Write	Sharpness +	<CR>*sharp=+#<CR>
	Write	Sharpness -	<CR>*sharp=-#<CR>
	Write	Set Sharpness value	<CR>*sharp=5#<CR>
	Read	Sharpness value	<CR>*sharp=?#<CR>
	Write	Color Temperature - Warm	<CR>*ct=warm#<CR>
	Write	Color Temperature - Normal	<CR>*ct=normal#<CR>
	Write	Color Temperature - Cool	<CR>*ct=cool#<CR>
	Read	Color Temperature Status	<CR>*ct=?#<CR>
	Write	Aspect 4:3	<CR>*asp=4:3#<CR>
	Write	Aspect 16:9	<CR>*asp=16:9#<CR>
	Write	Aspect 2.35:1	<CR>*asp=2.35#<CR>
	Write	Aspect 16:10	<CR>*asp=16:10#<CR>
	Write	Aspect Auto	<CR>*asp=AUTO#<CR>
	Write	Aspect Real	<CR>*asp=REAL#<CR>
	Read	Aspect Status	<CR>*asp=?#<CR>
	Write	Vertical Keystone +	<CR>*vkeystone=+#<CR>
	Write	Vertical Keystone -	<CR>*vkeystone=-#<CR>
	Read	Vertical Keystone value	<CR>*vkeystone=?#<CR>
	Write	Horizontal Keystone +	<CR>*hkeystone=+#<CR>
	Write	Horizontal Keystone -	<CR>*hkeystone=-#<CR>
	Read	Horizontal Keystone value	<CR>*hkeystone=?#<CR>
	Write	Overscan Adjustment +	<CR>*overscan=+#<CR>
	Write	Overscan Adjustment -	<CR>*overscan=-#<CR>
	Read	Overscan Adjustment value	<CR>*overscan=?#<CR>

Funzione	Tipo	Funzionamento	ASCII
Picture Setting	Write	4 Corners Top-Left - X Decrease	<CR>*cornerfittlx=-#<CR>
	Write	4 Corners Top-Left - X Increase	<CR>*cornerfittlx=+#<CR>
	Read	4 Corners Top-Left - X Status	<CR>*cornerfittlx=?#<CR>
	Write	4 Corners Top-Left - Y Decrease	<CR>*cornerfittly=-#<CR>
	Write	4 Corners Top-Left - Y Increase	<CR>*cornerfittly=+#<CR>
	Read	4 Corners Top-Left - Y Status	<CR>*cornerfittly=?#<CR>
	Write	4 Corners Top-Right - X Decrease	<CR>*cornerfittrx=-#<CR>
	Write	4 Corners Top-Right - X Increase	<CR>*cornerfittrx=+#<CR>
	Read	4 Corners Top-Right - X Status	<CR>*cornerfittrx=?#<CR>
	Write	4 Corners Top-Right - Y Decrease	<CR>*cornerfittry=-#<CR>
	Write	4 Corners Top-Right - Y Increase	<CR>*cornerfittry=+#<CR>
	Read	4 Corners Top-Right - Y Status	<CR>*cornerfittry=?#<CR>
	Write	4 Corners Bottom-Left - X Decrease	<CR>*cornerfitblx=-#<CR>
	Write	4 Corners Bottom-Left - X Increase	<CR>*cornerfitblx=+#<CR>
	Read	4 Corners Bottom-Left - X Status	<CR>*cornerfitblx=?#<CR>
	Write	4 Corners Bottom-Left - Y Decrease	<CR>*cornerfitbly=-#<CR>
	Write	4 Corners Bottom-Left - Y Increase	<CR>*cornerfitbly=+#<CR>
	Read	4 Corners Bottom-Left - Y Status	<CR>*cornerfitbly=?#<CR>
	Write	4 Corners Bottom-Right - X Decrease	<CR>*cornerfitbrx=-#<CR>
	Write	4 Corners Bottom-Right - X Increase	<CR>*cornerfitbrx=+#<CR>
	Read	4 Corners Bottom-Right - X Status	<CR>*cornerfitbrx=?#<CR>
	Write	4 Corners Bottom-Right - Y Decrease	<CR>*cornerfitbry=-#<CR>
	Write	4 Corners Bottom-Right - Y Increase	<CR>*cornerfitbry=+#<CR>
	Read	4 Corners Bottom-Right - Y Status	<CR>*cornerfitbry=?#<CR>
	Write	Digital Zoom In	<CR>*zoomI#<CR>
	Write	Digital Zoom out	<CR>*zoomO#<CR>
	Write	Auto	<CR>*auto#<CR>
	Write	Brilliant color on	<CR>*BC=on#<CR>
	Write	Brilliant color off	<CR>*BC=off#<CR>
	Read	Brilliant color status	<CR>*BC=?#<CR>
	Write	Auto(HDR)	<CR>*hdr=auto#<CR>
	Write	SDR	<CR>*hdr=sdr#<CR>
	Write	HDR10	<CR>*hdr=hdr#<CR>
	Write	HLG	<CR>*hdr=hlg#<CR>
	Write	Reset current picture settings	<CR>*rstcurpicsetting#<CR>
	Write	Reset all picture settings	<CR>*rstallpicsetting#<CR>

Funzione	Tipo	Funzionamento	ASCII
Operation Settings	Write	Projector Position-Front Table	<CR>*pp=FT#<CR>
	Write	Projector Position-Rear Table	<CR>*pp=RE#<CR>
	Write	Projector Position-Rear Ceiling	<CR>*pp=RC#<CR>
	Write	Projector Position-Front Ceiling	<CR>*pp=FC#<CR>
	Read	Projector Position Status	<CR>*pp=?#<CR>
	Write	Quick auto search	<CR>*QAS=on#<CR>
	Write	Quick auto search	<CR>*QAS=off#<CR>
	Read	Quick auto search status	<CR>*QAS=?#<CR>
	Write	Menu Position - Center	<CR>*menuposition=center#<CR>
	Write	Menu Position - Top - Left	<CR>*menuposition=tl#<CR>
	Write	Menu Position - Top - Right	<CR>*menuposition=tr#<CR>
	Write	Menu Position - Bottom - Right	<CR>*menuposition=br#<CR>
	Write	Menu Position - Bottom - Left	<CR>*menuposition=bl#<CR>
	Read	Menu Position Status	<CR>*menuposition=?#<CR>
	Write	Direct Power On - on	<CR>*directpower=on#<CR>
	Write	Direct Power On - off	<CR>*directpower=off#<CR>
	Read	Direct Power On - Status	<CR>*directpower=?#<CR>
	Write	Signal Power On - on	<CR>*autopower=on#<CR>
	Write	Signal Power On - off	<CR>*autopower=off#<CR>
	Read	Signal Power On - Status	<CR>*autopower=?#<CR>
Baud Rate	Write	2400	<CR>*baud=2400#<CR>
	Write	4800	<CR>*baud=4800#<CR>
	Write	9600	<CR>*baud=9600#<CR>
	Write	14400	<CR>*baud=14400#<CR>
	Write	19200	<CR>*baud=19200#<CR>
	Write	38400	<CR>*baud=38400#<CR>
	Write	57600	<CR>*baud=57600#<CR>
	Write	115200	<CR>*baud=115200#<CR>
	Read	Current Baud Rate	<CR>*baud=?#<CR>
Lamp Control	Read	Lamp Hour	<CR>*ltim=?#<CR>
	Write	Normal mode	<CR>*lampm=lnor#<CR>
	Write	Eco mode	<CR>*lampm=eco#<CR>
	Write	Dimming mode	<CR>*lampm=dimming#<CR>
	Write	Custom mode	<CR>*lampm=custom#<CR>
	Write	Light level for custom mode	<CR>*lampcustom=value#<CR>
	Read	Light level status for custom mode	<CR>*lampcustom=?#<CR>
	Read	Lamp Mode Status	<CR>*lampm=?#<CR>

Funzione	Tipo	Funzionamento	ASCII
Miscellaneous	Read	Model Name	<CR>*modelname=?#<CR>
	Read	System F/W Version	<CR>*sysfwversion=?#<CR>
	Read	Scaler F/W Version	<CR>*scalerfwversion=?#<CR>
	Read	Lan F/W Version	<CR>*lanfwversion=?#<CR>
	Read	MCU F/W Version	<CR>*mcufwversion=?#<CR>
	Write	Blank On	<CR>*blank=on#<CR>
	Write	Blank Off	<CR>*blank=off#<CR>
	Read	Blank Status	<CR>*blank=?#<CR>
	Write	Freeze On	<CR>*freeze=on#<CR>
	Write	Freeze Off	<CR>*freeze=off#<CR>
	Read	Freeze Status	<CR>*freeze=?#<CR>
	Write	Menu On	<CR>*menu=on#<CR>
	Write	Menu Off	<CR>*menu=off#<CR>
	Read	Menu Status	<CR>*menu=?#<CR>
	Write	Up	<CR>*up#<CR>
	Write	Down	<CR>*down#<CR>
	Write	Right	<CR>*right#<CR>
	Write	Left	<CR>*left#<CR>
	Write	Enter	<CR>*enter#<CR>
	Write	Back	<CR>*back#<CR>
	Write	Source Menu On	<CR>*sourmenu=on#<CR>
	Write	Source Menu Off	<CR>*sourmenu=off#<CR>
	Read	Source Menu Status	<CR>*sourmenu=?#<CR>
	Write	3D Sync Off	<CR>*3d=off#<CR>
	Write	3D Auto	<CR>*3d=auto#<CR>
	Write	3D Sync Top Bottom	<CR>*3d=tb#<CR>
	Write	3D Sync Frame Sequential	<CR>*3d=fs#<CR>
	Write	3D Frame packing	<CR>*3d=fp#<CR>
	Write	3D Side by side	<CR>*3d=sbs#<CR>
	Write	3D inverter disable	<CR>*3d=da#<CR>
	Write	3D inverter	<CR>*3d=iv#<CR>
	Write	3D nVIDIA	<CR>*3d=nvidia#<CR>
	Read	3D Sync Status	<CR>*3d=?#<CR>
	Write	Remote Receiver - front+rear	<CR>*rr=fr#<CR>
	Write	Remote Receiver - front	<CR>*rr=f#<CR>
	Write	Remote Receiver - rear	<CR>*rr=r#<CR>
	Read	Remote Receiver Status	<CR>*rr=?#<CR>

Funzione	Tipo	Funzionamento	ASCII
Miscellaneous	Write	AMX Device Discovery - on	<CR>*amxdd=on#<CR>
	Write	AMX Device Discovery - off	<CR>*amxdd=off#<CR>
	Read	AMX Device Discovery Status	<CR>*amxdd=?#<CR>
	Read	Mac Address	<CR>*macaddr=?#<CR>
	Write	High Altitude mode on	<CR>*Highaltitude=on#<CR>
	Write	High Altitude mode off	<CR>*Highaltitude=off#<CR>
	Read	High Altitude mode status	<CR>*Highaltitude=?#<CR>
Color Calibration	Write	Tint +	<CR>*tint=+#<CR>
	Write	Tint -	<CR>*tint=-#<CR>
	Write	Set Tint value	<CR>*tint=value#<CR>
	Read	Get Tint value	<CR>*tint=?#<CR>
	Write	Set gamma value	<CR>*gamma=value#<CR>
	Read	Gamma value status	<CR>*gamma=?#<CR>
	Write	Set HDR Brightness value	<CR>*hdrbri=value#<CR>
	Read	Get HDR Brightness value	<CR>*hdibri=?#<CR>
	Write	Red Gain +	<CR>*RGain=+#<CR>
	Write	Red Gain -	<CR>*RGain=-#<CR>
	Write	Set Red Gain value	<CR>*RGain=value#<CR>
	Read	Get Red Gain value	<CR>*RGain=?#<CR>
	Write	Green Gain +	<CR>*GGain=+#<CR>
	Write	Green Gain -	<CR>*GGain=-#<CR>
	Write	Set Green Gain value	<CR>*GGain=value#<CR>
	Read	Get Green Gain value	<CR>*GGain=?#<CR>
	Write	Blue Gain +	<CR>*BGain=+#<CR>
	Write	Blue Gain -	<CR>*BGain=-#<CR>
	Write	Set Blue Gain value	<CR>*BGain=value#<CR>
	Read	Get Blue Gain value	<CR>*BGain=?#<CR>
	Write	Red Offset +	<CR>*ROffset=+#<CR>
	Write	Red Offset -	<CR>*ROffset=-#<CR>
	Write	Set Red Offset value	<CR>*ROffset=value#<CR>
	Read	Get Red Offset value	<CR>*ROffset=?#<CR>
	Write	Green Offset +	<CR>*GOffset=+#<CR>
	Write	Green Offset -	<CR>*GOffset =-#<CR>
	Write	Set Green Offset value	<CR>*GOffset=value#<CR>
	Read	Get Green Offset value	<CR>*GOffset=?#<CR>

Funzione	Tipo	Funzionamento	ASCII
Color Calibration	Write	Blue Offset +	<CR>*BOffset=+#<CR>
	Write	Blue Offset -	<CR>*BOffset=-#<CR>
	Write	Set Blue Offset value	<CR>*BOffset=value#<CR>
	Read	Get Blue Offset value	<CR>*BOffset=?#<CR>
	Write	Primary Color	<CR>*primcr=value#<CR>
	Read	Primary Color Status	<CR>*primcr=?#<CR>
	Write	Hue +	<CR>*hue=+#<CR>
	Write	Hue -	<CR>*hue=-#<CR>
	Write	Set Hue value	<CR>*hue=value#<CR>
	Read	Get Hue value	<CR>*hue=?#<CR>
	Write	Saturation +	<CR>*saturation=+#<CR>
	Write	Saturation -	<CR>*saturation=-#<CR>
	Write	Set Saturation value	<CR>*saturation=value#<CR>
	Read	Get Saturation value	<CR>*saturation=?#<CR>
	Write	Gain +	<CR>*gain=+#<CR>
	Write	Gain -	<CR>*gain=-#<CR>
	Write	Set Gain value	<CR>*gain=value#<CR>
	Read	Get Gain value	<CR>*gain=?#<CR>
Service	Read	Error Code report	<CR>*error=report#<CR>
	Read	FAN 1 speed	<CR>*fan1=?#<CR>
	Read	FAN 2 speed	<CR>*fan2=?#<CR>
	Read	FAN 3 speed	<CR>*fan3=?#<CR>
	Read	FAN 4 speed	<CR>*fan4=?#<CR>
	Read	FAN 5 speed	<CR>*fan5=?#<CR>
	Read	FAN 6 speed	<CR>*fan6=?#<CR>
	Read	FAN 7 speed	<CR>*fan7=?#<CR>
	Read	FAN 8 speed	<CR>*fan8=?#<CR>
	Read	FAN 9 speed	<CR>*fan9=?#<CR>
	Read	FAN 10 speed	<CR>*fan10=?#<CR>
	Read	Temperature 1	<CR>*tmp1=?#<CR>
	Read	Temperature 2	<CR>*tmp2=?#<CR>
	Read	Temperature 3	<CR>*tmp3=?#<CR>
	Read	Temperature 4	<CR>*tmp4=?#<CR>
	Read	Temperature 5	<CR>*tmp5=?#<CR>
	Read	LED indicator	<CR>*led=?#<CR>

PJLink

• Protocollo PJLink

La funzione di rete di questo proiettore supporta PJLink classe 1 e il protocollo PJLink può essere utilizzato per eseguire le operazioni di impostazione del proiettore e di query sullo stato del proiettore da un computer.

• Comandi di controllo

La seguente tabella elenca i comandi del protocollo PJLink da utilizzare per controllare il proiettore.

- x caratteri nella tabella non sono specifici.

Comando	Dettagli di controllo	Stringa parametro/ ritorno	Osservazioni		
POWR	Power supply control	0 1	Standby Power on		
POWR?	Power supply status query	0 1	Standby Power on		
INPT	Input selection	11	PC1 / YPbPr1		
INPT?	Input status query	12 21 31 32 33 34	PC2 / YPbPr2 VIDEO HDMI1 HDMI2 DVI-D HDBaseT		
AVMT	Mute	11	Video mute On		
AVMT?	Mute query	10 21 20 31 30	Video mute Off Audio mute On Audio mute Off Video & Audio mute On Video & Audio mute Off		
ERST?	Error status query	xxxxxx	1st byte	Indicates fan errors, and returns 0 - 2	0 = No error is detected 1 = Warning 2 = Error
			2nd byte	Indicates light source errors, and returns 0 - 2	
			3rd byte	Indicates temperature errors, and returns 0 - 2	
			4th byte	Return 0	
			5th byte	Return 0	
			6th byte	Indicates other errors, and returns 0 - 2	
LAMP?	Light source status query	xxxxxxxxxxxx	1st number (1-5 digitals): Light source 1 runtime		
INST?	Input selection list query	11 12 21 31 32 33 34	LU9255		

Comando	Dettagli di controllo	Stringa parametro/ ritorno	Osservazioni
NAME?	Projector name query	xxxxx	Returns the name set in [PROJECTOR NAME] of [NETWORK SETUP]
INF1?	Manufacturer name query	BenQ	Returns manufacturer name
INF2?	Model name query	LU9255	Returns moder name
INF0?	Other information queries	xxxxx	Returns information such as version number
CLASS?	Class information query	1	Returns class for PJLink

Nota:

Le opzioni di baud rate RS-232 sono 2400, 4800, 9600, 14400, 19200, 38400, 57600 e 115200 (impostazione predefinita: 115200).

Содержание

Notice 182

Примечание относительно лазера 182
Примечание относительно охлаждения 183

Комплект поставки 185

Стандартная комплектация 185
Спецификация 185
Разъем управления 186
Remote control 187

Установка 189

Установка и снятие дополнительного объектива 189
Объектив 191
Projection table 191
Диапазон смещения объектива 193
Светодиодный индикатор 195

Размеры проектора 198

Схема монтажа на потолке 199

Подстройка под размер и угол 199

Размеры объективов 200

Передача сигналов управления по RS-232 201

Назначение контактов RS-232 201
Последовательный порт RS-232 с перекрестным кабелем 201
PJLink 209

Русский

Последняя версия руководства пользователя и руководства по установке доступна на веб-сайте ниже.
http://business-display.benq.com/

V1.00

Notice

Примечание относительно лазера



Этот символ указывает на потенциальную опасность воздействия на глаза лазерного излучения в случае несоблюдения инструкций.

- **Класс лазера**



(для США) Данное лазерное устройство отнесено к классу 3R во всех инструкциях по эксплуатации и соответствует стандарту IEC/EN 60825-1:2007.
(для других стран) Данное лазерное устройство отнесено к классу 1 во всех инструкциях по эксплуатации и соответствует стандарту IEC/EN 60825-1:2014.



ЛАЗЕРНОЕ ИЗЛУЧЕНИЕ — ИЗБЕГАЙТЕ НЕПОСРЕДСТВЕННОГО ВОЗДЕЙСТВИЯ НА ГЛАЗА.
Не направляйте лазер на других людей или отражающие предметы и не допускайте попадания лазерного луча на них.
Прямое или рассеянное лазерное излучение может представлять опасность для глаз и кожи.
Существует потенциальная опасность воздействия на глаза лазерного излучения в случае несоблюдения инструкций, прилагающийся к данному прибору.
Осторожно! Использование органов управления, выполнение регулировок, а также выполнение процедур, не указанных в настоящем руководстве, могут привести к опасному воздействию излучения.

- **Параметры лазера**

Длина волны	450–460 нм (синий)
Режим работы	Импульсный, в соответствии с частотой кадров
Ширина импульса	1,34 мс
Частота импульсов	120 Гц
Максимальная энергия лазера	0,698 мДж
Полная внутренняя мощность	>100 Вт
Видимый размер источника света	>10 мм, при неподвижном объективе
Расходимость	>100 миллирадиан

- **Правила обращения с лазерным источником света**



Русский

Примечание относительно охлаждения

Оставьте как минимум 50 см (19,7 дюйма) свободного пространства вокруг вентиляционных отверстий. На расстоянии 30 см (11,8 дюйма) от проектора не должно быть никаких предметов, блокирующих поступление воздуха. Выпускные отверстия должны находиться на расстоянии не менее 1 метра от впускных отверстий других проекторов.

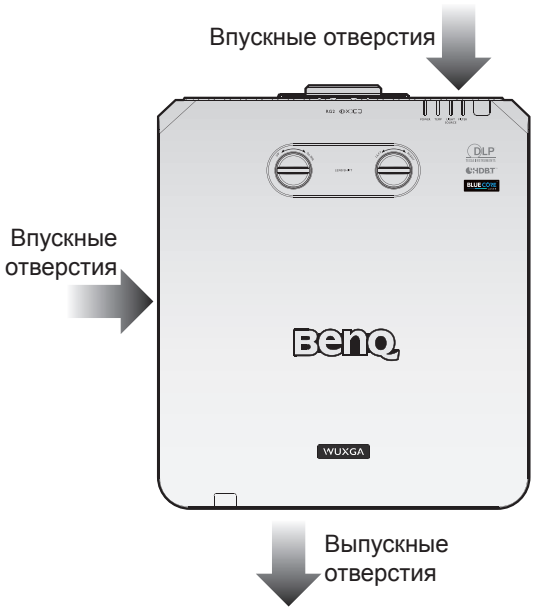

- Данный проектор допускается устанавливать под любым углом.

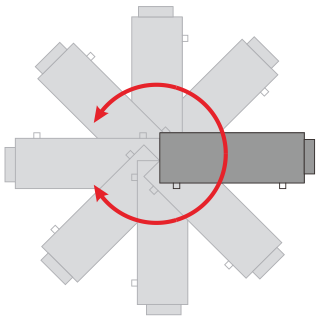

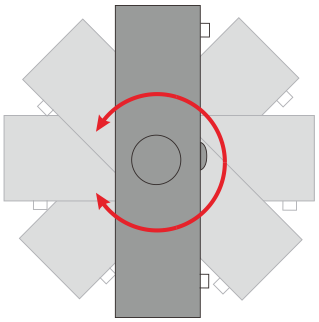

Русский

- Оставьте как минимум 50 см свободного пространства вокруг вентиляционных отверстий.

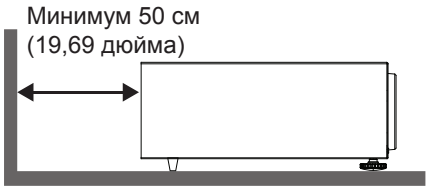

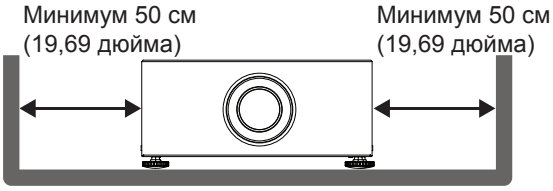

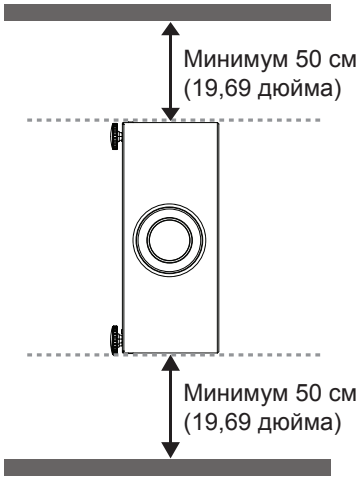

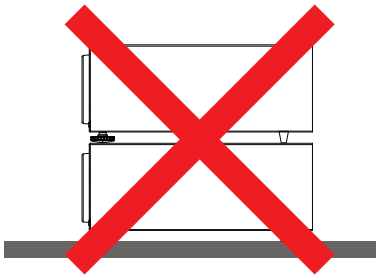

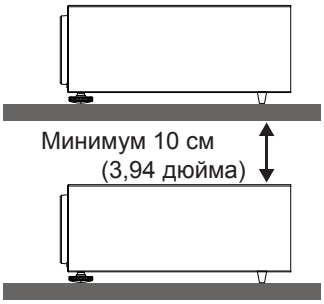

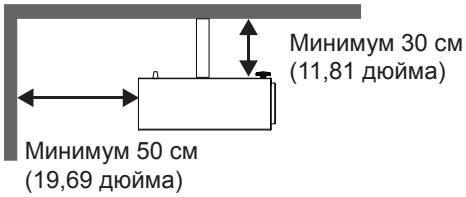

- Удостоверьтесь, что во впускные отверстия не поступает нагретый воздух из выпускных отверстий.
- При эксплуатации проектора в замкнутом пространстве, температура окружающего воздуха не должна превышать рабочую температуру проектора, а впускные и выпускные отверстия не должны быть перекрыты.

Любые кожухи должны пройти сертифицированное термоиспытание, чтобы исключить возможность рециркуляции проектором нагретого воздуха. Рециркуляция нагретого воздуха может повлечь выключение проектора, даже если температура внутри кожуха находится в пределах допустимого рабочего диапазона.

Комплект поставки

Стандартная комплектация


Проектор с Противопылевая заглушка


Пульт ДУ

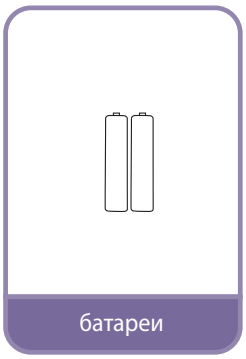
батареи

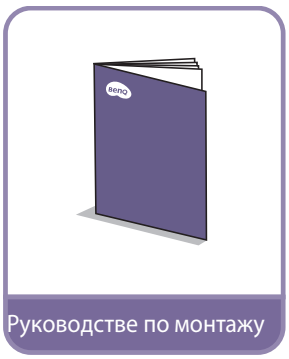
Руководстве по монтажу


Шнур питания

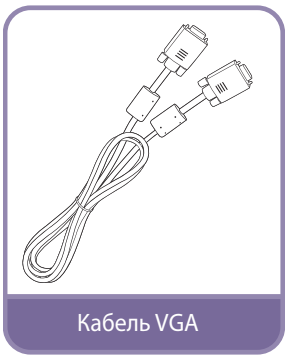
Кабель VGA


3-контактный кабель VESA - BNC

Спецификация

	LU9255
Проекционная система	DLP Single 0.67 WUXGA DMD Chip
Собственное разрешение	1920*1200 пикселей, 16:10
Источник света	Лазерные диоды
Потребляемая мощность	1000 Вт (обычный режим) / 800 Вт (экономичный режим)
Размеры	525 x 216 x 470 мм
Вес	24 кг (без объектива)

Примечание:

- Яркость, обеспечиваемая стандартным объективом, зависит от объектива.
- Мощность яркости зависит от каждого конкретного проектора и фактического использования.
- Последняя редакция руководства пользователя доступна на местном веб-сайте.

Разъем управления

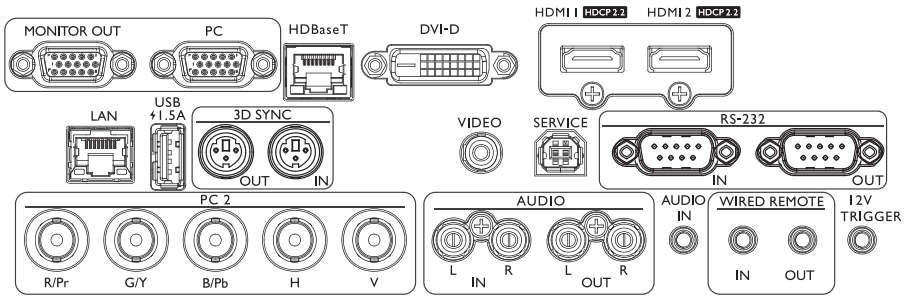

MONITOR OUT
Подключение к другому устройству отображения для одновременного просмотра изображения.

HDBaseT
Подключите кабель Ethernet (кат5/кат6) от передатчика HDBaseT с видеосигналом высокой четкости (HD), управлением RS232 и управлением ЛВС.

HDMI 1
Подключение к источнику сигнала HDMI.

LAN
Подключение кабеля Ethernet RJ45 Cat5/Cat6 для управления проектором через сеть.

3D SYNC OUT
Подключение к передатчику ИК-синхросигнала 3D.

VIDEO
Подключение к источнику композитного видеосигнала.

RS-232 IN
Стандартный 9-контактный интерфейс D-sub для подключения к компьютерной системе управления и технического обслуживания проектора.

PC 2 (R/Pr, G/Y, B/Pb, H, V)
Входные разъемы типа BNC для подключения к источнику видеосигнала RGB или YPbPr (YCbCr).

AUDIO OUT (L/R)
Подключение к акустической системе или гарнитуре.

WIRED REMOTE IN
Подключение проводного пульта дистанционного управления.

12V TRIGGER
Это 3,5-мм гнездо типа «мини-джек» подключено к 200-мА реле с выходным напряжением 12 В (±1,5 В) и защитой от короткого замыкания.

PC
15-контактный порт VGA для подключения к источнику сигнала RGB, компонентного HD-сигнала или компьютеру.

DVI-D
Подключение к источнику сигнала DVI.

HDMI 2
Подключение к источнику сигнала HDMI.

USB 1,5A
На этом порту поддерживается напряжение 5 В, ток 1,5 А.

3D SYNC IN
Подключение входного кабеля 3D-синхронизации от компьютера или включенного устройства.

SERVICE
Этот порт предназначен исключительно для технического обслуживания проектора авторизованными специалистами.

RS-232 OUT
Подключение к другому проектору (той же модели) для управления RS-232.

AUDIO IN (L/R)
Подключение к источнику аудиосигнала посредством аудиокабеля или кабеля Л/П.

AUDIO IN
Подключение к источнику аудиосигнала посредством аудиокабеля.

WIRED REMOTE OUT
Подключение к другому проектору.

Внимание!

Подключать проводной пульт ДУ допускается только к соответствующему порту. Пульт ДУ может быть поврежден при подключении к неподходящему порту, например, к триггерному выходу. За дополнительной информацией об обновлении встроенного ПО по LAN обращайтесь сервисный центр BenQ.

Remote control

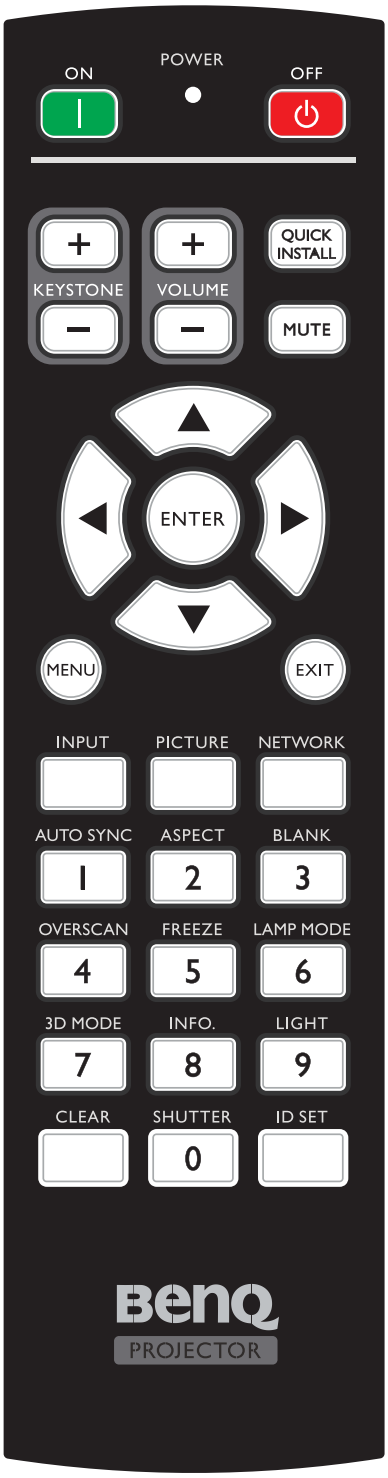

ON / OFF
Переключение режимов ожидания и включения проектора.

KEYSTONE+/KEYSTONE-
Ручная коррекция искажений изображения, возникших в результате проекции под углом.

VOLUME +/VOLUME -
Увеличение/уменьшение громкости проектора.

QUICK INSTALL
На экран выводится меню Быстрая установка.

MUTE
Включение и выключение звука проектора.

Кнопки со стрелками (▲ вверх, ▼ вниз, ◄ влево, ► вправо)
В режиме экранного меню кнопки со стрелками используются для выбора пунктов меню и настройки параметров.

ENTER
Выбор доступного режима настройки изображения. Активация выбранного пункта экранного меню.

MENU
Включение экранного меню. Возврат в предыдущее меню, выход с сохранением настроек.

EXIT
Возврат в предыдущее меню, выход с сохранением настроек.

INPUT
Выбор источника входного сигнала.

PCITURE
Нажмите для вызова меню «**ИЗОБРАЖЕНИЕ**».

NETWORK
Выбор входа «Сигнал по сети» в качестве источника входного сигнала.

AUTO SYNC
Автоматический выбор оптимальных параметров изображения.

ASPECT
Выбор формата изображения при проецировании.

BLANK
Отключение изображения на экране.

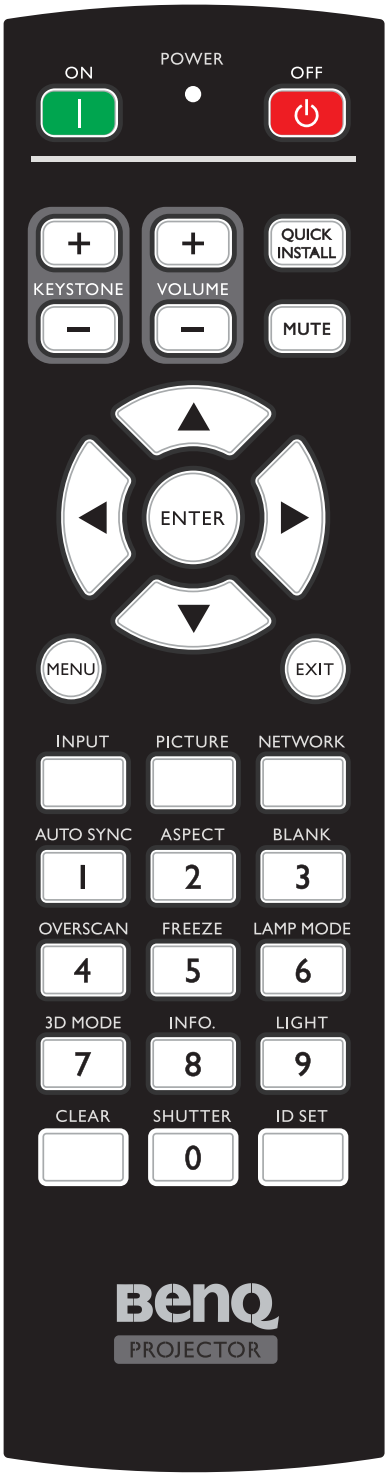

OVERSCAN
Нажмите для настройки нерабочей области

FREEZE
Стоп-кадр проецируемого изображения.

LAMP MODE
Нажмите для открытия экранного меню и выбора необходимого режима света.

3D MODE
Нажмите для открытия меню настройки 3D.

INFO.
Нажмите для вызова меню «**ИНФОРМАЦИЯ**».

LIGHT
Нажмите для включения подсветки пульта ДУ.

CLEAR
Очистка настройки ID пульта ДУ, заданной для всех проекторов.
Удерживайте нажатыми кнопки **CLEAR** и **ID SET** в течение пяти секунд. Индикатор мигнет три раза, затем будет очищена настройка ID.

SHUTTER
В данном проекторе эта функция отсутствует.

ID SET

- Удаленное управление функцией ID SET (установка определенного кода пульта ДУ)
  Нажмите для настройки идентификатора (ID) пульта ДУ. Нажимайте кнопку ID SET в течение трех секунд. Когда индикатор POWER (Питание) на пульте ДУ замигает, нажмите 01~99, чтобы задать идентификатор.

Примечание:

Номер (идентификатор) пульта ДУ должен совпадать со значением «Настройка ID проектора» для точного управления.

- Очистка настройки идентификатора пульта ДУ (установка кода ДУ, подходящего для всех проекторов)
  Удерживайте нажатыми кнопки **CLEAR** и **ID SET** в течение пяти секунд. Индикатор POWER (Питание) на пульте ДУ мигнет один раз, будут сброшены все коды ДУ, после чего с помощью пульта ДУ можно будет управлять всеми проекторами независимо от настройки ID проектора.

Числовые кнопки
Служат для ввода цифр в параметры сети.
Цифровые кнопки 1, 2, 3, 4 не используются для ввода пароля.

Разъем проводного ДУ
Подключение к проектору для проводного дистанционного управления.

Установка

Внимание!

Во избежание повреждения DLP-кристалла не направляйте мощный лазерный луч на проекционный объектив.

Установка и снятие дополнительного объектива

Внимание!

- Не трясите и не давите чрезмерно на проектор и компоненты объектива, так как они содержат прецизионные детали.
- Перед снятием или установкой объектива обязательно отключите проектор, дождитесь остановки охлаждающих вентиляторов и нажмите основной выключатель питания.
- Не касайтесь поверхности объектива при его снятии или установке.
- Не допускайте появления отпечатков пальцев, пыли или жира на поверхности объектива. Не царапайте поверхность объектива.
- Кладите его на мягкую ткань на ровной поверхности во избежание царапин.
- Если вы снимаете объектив на хранение, надевайте крышку на проектор для защиты от попадания пыли и грязи.

• Установка нового объектива

Снимите обе заглушки с объектива.

Примечание:

Перед первой установкой объектива необходимо снять с него пластиковую крышку.

1. Расположите объектив так, чтобы стрелка на наклейке на его боковой стороне была направлена вверх, и подайте объектив в оправу на проекторе до упора.

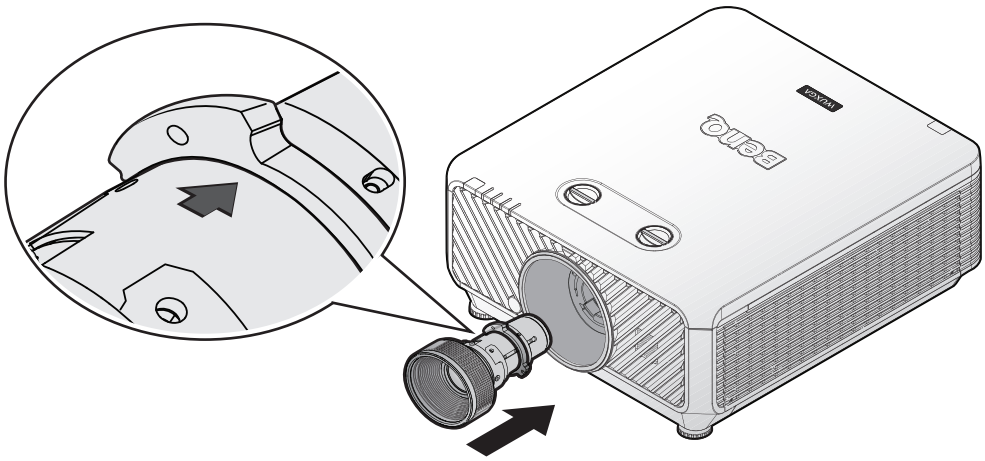

2. Вращайте объектив по часовой стрелке, пока он не встанет на место.



- **Снятие имеющегося объектива с проектора**

1. Нажмите кнопку ОТСОЕДИНЕНИЕ ОБЪЕКТИВА в положение разблокировки.

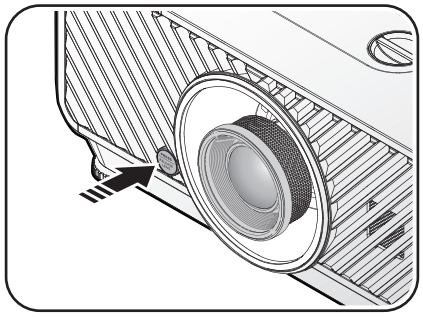

2. Возьмите объектив пальцами.
3. Начните вращать его против часовой стрелки. Объектив будет отсоединен..



4. Медленно вытащите его.

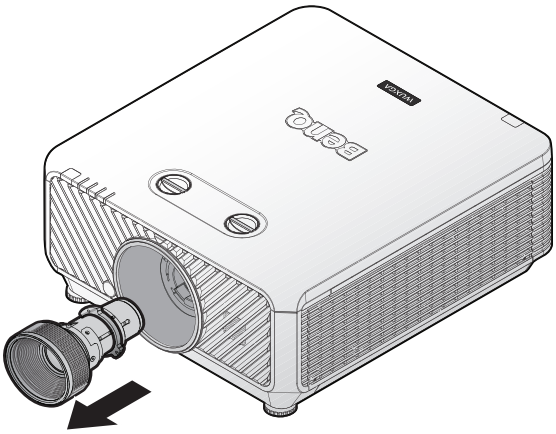

Объектив

Модель	Тип объектива	Артикул	Проекционное соотношение	Смещение объектива
LS2ST1	Широкоугольный объектив с переменным фокусным расстоянием	5J.JDH37.011	WUXGA: 1,1-1,3	По вертикали: -15%-55% По горизонтали: -5%-5%
LS2SD2	Стандартный	5J.JEN37.001	WUXGA: 1,54-1,93	По вертикали: -15%-55% По горизонтали: -5%-5%
LS2LT1	Полудлиннофокусный объектив	5J.JDH37.032	WUXGA: 1,93-2,9	По вертикали: -15%-55% По горизонтали: -5%-5%
LS2LT2	Длиннофокусный объектив с переменным фокусным расстоянием	5J.JDH37.041	WUXGA: 3-5	По вертикали: -15%-55% По горизонтали: -5%-5%
LS2ST2	Короткое фокусный	5A.JK337.001	WUXGA: 0,77-1,1	По вертикали: -15%-55% По горизонтали: -5%-5%
LS2ST4	Полу фокусный	5A.JK337.011	WUXGA: 1,25-1,6	По вертикали: -15%-55% По горизонтали: -5%-5%

Projection table

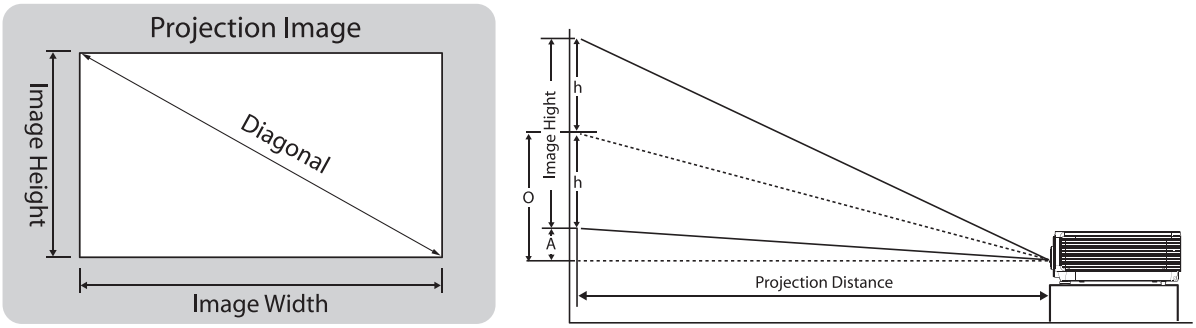

*** "A" указано для максимального положения смещения (сдвига) объектива в 55%

- **LU9255**

Соотношение сторон экрана составляет 16:10, а проецируемого изображения – 16:10.

Примечание:

Для оптимизации качества проецирования рекомендуется проецировать изображения в зоне, не имеющей оттенков серого.

Объектив						Широкоугольный с переменным фокусным расстоянием (LS2ST1)				Стандартный (LS2SD2)			
Проекционное отношение						1,1~1,3				1,54~1,93			
Диагональ		Ширина изображения		Высота изображения		Смещение (A)		O		Расстояние		Расстояние	
						Короткий фокус, длинный фокус		Короткий фокус, длинный фокус		Короткий фокус	Короткий фокус	Короткий фокус	Короткий фокус
(дюймы)	(m)	(дюймы)	(m)	(дюймы)	(m)	(дюймы)	(m)	(дюймы)	(m)	(дюймы) (m)	(дюймы) (m)	(дюймы) (m)	(дюймы) (m)
50	1,27	42	1,08	26	0,67	1,3	0,034	14,6	0,370	47 1,18	55 1,40	65 1,66	82 2,08
60	1,52	51	1,29	32	0,81	1,6	0,040	17,5	0,444	56 1,42	66 1,68	78 1,99	98 2,49
80	2,03	68	1,72	42	1,08	2,1	0,054	23,3	0,592	75 1,90	88 2,24	104 2,65	131 3,33
100	2,54	85	2,15	53	1,35	2,6	0,067	29,1	0,740	93 2,37	110 2,80	131 3,32	164 4,16
120	3,05	102	2,58	64	1,62	3,2	0,081	35,0	0,888	112 2,84	132 3,36	157 3,98	196 4,99
150	3,81	127	3,23	79	2,02	4,0	0,101	43,7	1,111	140 3,55	165 4,20	196 4,98	245 6,24
180	4,57	153	3,88	95	2,42	4,8	0,121	52,5	1,333	168 4,26	198 5,04	235 5,97	295 7,48
200	5,08	170	4,31	106	2,69	5,3	0,135	58,3	1,481	187 4,74	220 5,60	261 6,63	327 8,31
250	6,35	212	5,38	132	3,37	6,6	0,168	72,9	1,851	233 5,92	276 7,00	326 8,29	409 10,39
300	7,62	254	6,46	159	4,04	7,9	0,202	87,4	2,221	280 7,11	331 8,40	392 9,95	491 12,47
350	8,89	297	7,54	185	4,71	9,3	0,236	102,0	2,591	326 8,29	386 9,80	457 11,61	573 14,55
400	10,16	339	8,62	212	5,38	10,6	0,269	116,6	2,962	373 9,48	441 11,20	522 13,27	655 16,63
500	12,70	424	10,77	265	6,73	13,2	0,337	145,7	3,702	466 11,85	551 14,00	653 16,59	818 20,79

Объектив										Полудлинно (LS2LT1)				Длиннофокусный (LS2LT2)			
Проекционное отношение										1.93~2.9				3~5			
Диагональ		Ширина изображения		Высота изображения		Смещение (A)		O		Расстояние				Расстояние			
						Короткий фокус, длинный фокус		Короткий фокус, длинный фокус		Короткий фокус		Короткий фокус		Короткий фокус		Короткий фокус	
(дюймы)	(m)	(дюймы)	(m)	(дюймы)	(m)	(дюймы)	(m)	(дюймы)	(m)	(дюймы)	(m)	(дюймы)	(m)	(дюймы)	(m)	(дюймы)	(m)
50	1,27	42	1,08	26	0,67	1,3	0,034	14,6	0,370	82	2,08	123	3,12	127	3,23	212	5,38
60	1,52	51	1,29	32	0,81	1,6	0,040	17,5	0,444	98	2,49	148	3,75	153	3,88	254	6,46
80	2,03	68	1,72	42	1,08	2,1	0,054	23,3	0,592	131	3,33	197	5,00	204	5,17	339	8,62
100	2,54	85	2,15	53	1,35	2,6	0,067	29,1	0,740	164	4,16	246	6,25	254	6,46	424	10,77
120	3,05	102	2,58	64	1,62	3,2	0,081	35,0	0,888	196	4,99	295	7,50	305	7,75	509	12,92
150	3,81	127	3,23	79	2,02	4,0	0,101	43,7	1,111	245	6,24	369	9,37	382	9,69	636	16,15
180	4,57	153	3,88	95	2,42	4,8	0,121	52,5	1,333	295	7,48	443	11,24	458	11,63	763	19,39
200	5,08	170	4,31	106	2,69	5,3	0,135	58,3	1,481	327	8,31	492	12,49	509	12,92	848	21,54
250	6,35	212	5,38	132	3,37	6,6	0,168	72,9	1,851	409	10,39	615	15,62	636	16,15	1060	26,92
300	7,62	254	6,46	159	4,04	7,9	0,202	87,4	2,221	491	12,47	738	18,74	763	19,39	1272	32,31
350	8,89	297	7,54	185	4,71	9,3	0,236	102,0	2,591	573	14,55	861	21,86	890	22,62	1484	37,69
400	10,16	339	8,62	212	5,38	10,6	0,269	116,6	2,962	655	16,63	984	24,99	1018	25,85	1696	43,08
500	12,70	424	10,77	265	6,73	13,2	0,337	145,7	3,702	818	20,79	1230	31,23	1272	32,31	2120	53,85

Объектив										Короткое фокусный (LS2ST2)				Полу фокусный (LS2ST4)			
Проекционное отношение										0.77~1.1				1.25~1.60			
Диагональ		Ширина изображения		Высота изображения		Смещение (A)		O		Расстояние				Расстояние			
						Короткий фокус, длинный фокус		Короткий фокус, длинный фокус		Короткий фокус		Короткий фокус		Короткий фокус		Короткий фокус	
(дюймы)	(m)	(дюймы)	(m)	(дюймы)	(m)	(дюймы)	(m)	(дюймы)	(m)	(дюймы)	(m)	(дюймы)	(m)	(дюймы)	(m)	(дюймы)	(m)
50	1,27	42	1,08	26	0,67	1,3	0,034	14,6	0,370	33	0,83	47	1,18	53	1,35	68	1,72
60	1,52	51	1,29	32	0,81	1,6	0,040	17,5	0,444	39	1,00	56	1,42	64	1,62	81	2,07
80	2,03	68	1,72	42	1,08	2,1	0,054	23,3	0,592	52	1,33	75	1,90	85	2,15	109	2,76
100	2,54	85	2,15	53	1,35	2,6	0,067	29,1	0,740	65	1,66	93	2,37	106	2,69	136	3,45
120	3,05	102	2,58	64	1,62	3,2	0,081	35,0	0,888	78	1,99	112	2,84	127	3,23	163	4,14
150	3,81	127	3,23	79	2,02	4,0	0,101	43,7	1,111	98	2,49	140	3,55	159	4,04	204	5,17
180	4,57	153	3,88	95	2,42	4,8	0,121	52,5	1,333	118	2,99	168	4,26	191	4,85	244	6,20
200	5,08	170	4,31	106	2,69	5,3	0,135	58,3	1,481	131	3,32	187	4,74	212	5,38	271	6,89
250	6,35	212	5,38	132	3,37	6,6	0,168	72,9	1,851	163	4,15	233	5,92	265	6,73	339	8,62
300	7,62	254	6,46	159	4,04	7,9	0,202	87,4	2,221	196	4,98	280	7,11	318	8,08	407	10,34
350	8,89	297	7,54	185	4,71	9,3	0,236	102,0	2,591	229	5,80	326	8,29	371	9,42	475	12,06
400	10,16	339	8,62	212	5,38	10,6	0,269	116,6	2,962	261	6,63	373	9,48	424	10,77	543	13,79
500	12,70	424	10,77	265	6,73	13,2	0,337	145,7	3,702	326	8,29	466	11,85	530	13,46	678	17,23

Примечание:

- Визуализированные инструкции доступны на веб-сайте калькулятора BenQ по адресу http://projectorcalculator.benq.com/
- Потолочный монтаж должен выполняться квалифицированным специалистом. Обратитесь к своему дилеру за дополнительной информацией. Не рекомендуется устанавливать проектор самостоятельно.
- Используйте проектор только на твердой, ровной поверхности. Падение проектора может стать причиной тяжелой травмы или повреждения.
- Не эксплуатируйте проектор в среде, в которой могут создаться экстремальные температуры. Эксплуатируйте проектор при температурах от 5 до 40 °C.
- Воздействие на проектор влаги, пыли или дыма может вызвать повреждение экрана.
- Не закрывайте вентиляционные отверстия проектора. Для рассеивания тепла необходима надлежащая вентиляция. Закрытие вентиляционных отверстий приведет к повреждению проектора.

Диапазон смещения объектива

• Диапазон подстройки смещения объектива

Диапазон подстройки смещения объектива приведен в таблице ниже и зависит от указанных условий.

- **LU9255**

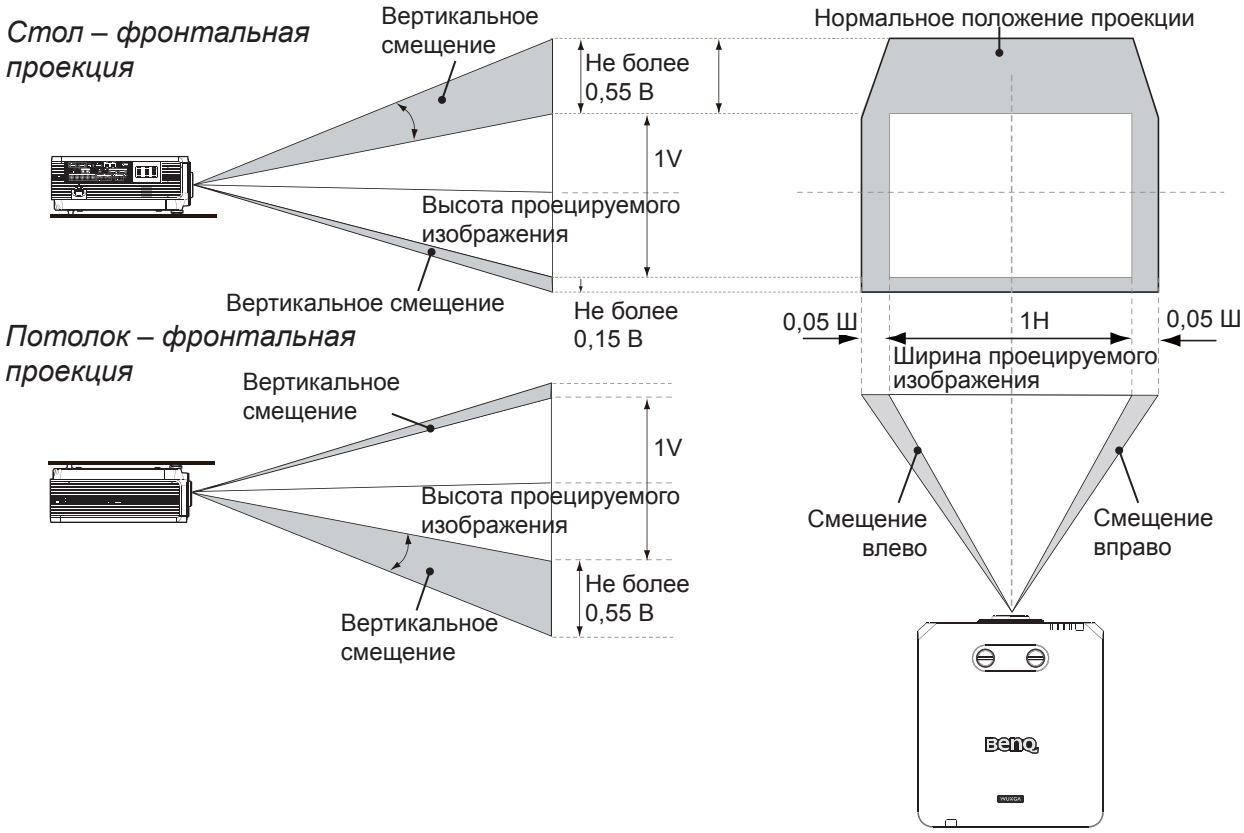

• Монтаж на потолке

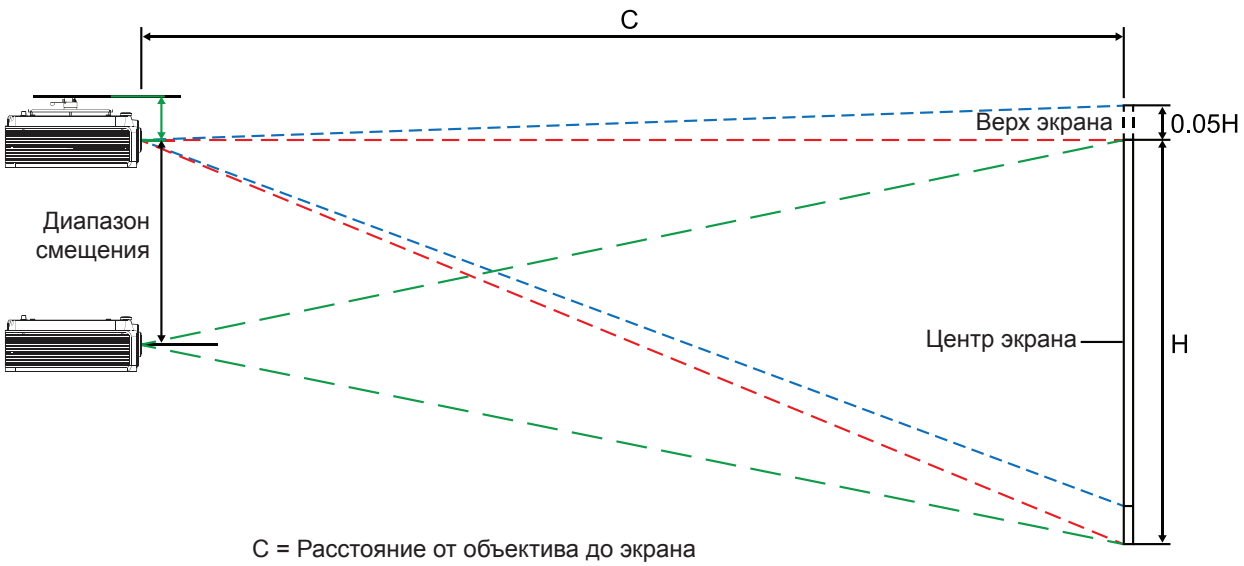

C = Расстояние от объектива до экрана

Русский

- **Установка на столе**

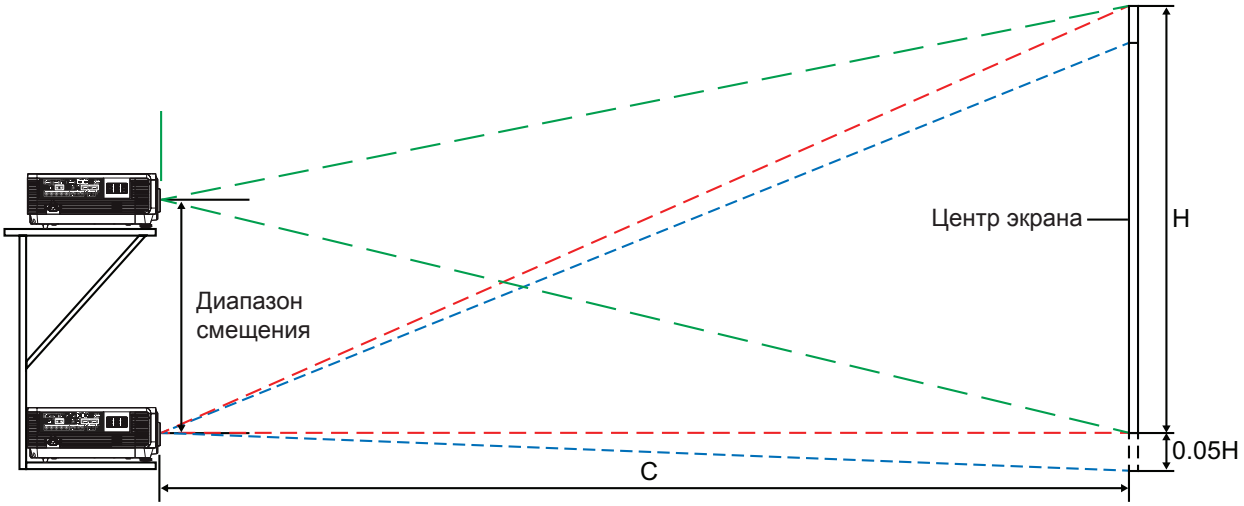

Примечание:

- Чертежи распространяются только на стандартный объектив.

Светодиодный индикатор

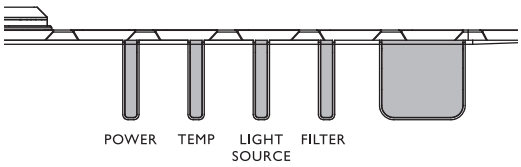

• Системное сообщение

Питание	Темпер-атура	Подсв-етка	Фильтр	Состояние и описание
Оранжевый	-	-	-	Ожидание
Мигает зеленым	-	-	-	Включение питания
Зеленый	-	-	-	Нормальный режим работы
Мигает оранжевым	-	-	-	Нормальное охлаждение при отключении питания
Красный	Красный	Красный	-	Загрузка
Зеленый	-	Красный	-	Ошибка запуска CW
Зеленый	-	Мигает красным	-	Ошибка запуска фосфорного колеса
Мигает красным	-	-	-	Отказ блока масштабного преобразователя (прекращение обработки данных)
Красный	-	Красный	-	Ошибка сброса параметров блока масштабного преобразователя (только для видеопроектора)
-	Красный	-	-	Ошибка загрузки локальной сети
-	Зеленый	-	-	Выполнение загрузки локальной сети
Оранжевый		Мигает зеленым	-	Срок службы источника света истек
Оранжевый	-	Зеленый	-	Высвобождение объектива
Оранжевый	-	Красный	-	Корпус открыт
Оранжевый	-	Красный Мигает	-	Предупреждение о замене фильтра
Оранжевый	Зеленый Мигает	-	-	Ошибка датчика теплового отключения

• Сообщения приработки

Питание	Темпер-атура	Подсв-етка	Фильтр	Состояние и описание
Зеленый	-	-	-	Приработочные испытания вкл.
Зеленый	Зеленый	Зеленый	-	Приработочные испытания выкл.

• Сообщения ошибок лампы

Питание	Темпер-атура	Подсв-етка	Фильтр	Состояние и описание
-	-	Красный	-	Ошибка Лампы 1 при работе в нормальных условиях
-	-	-	Красный	Ошибка Лампы 2 при работе в нормальных условиях
-	-	Красный	Красный	Сбой обеих ламп
-	-	Красный Мигает	-	Лампа не загорается

• Сообщения о перегреве

Питание	Темпер-атура	Подсв-етка	Фильтр	Состояние и описание
Красный	Красный	-	-	Ошибка вентилятора 1 (фактическая скорость вращения вентилятора вне нужного диапазона)
Красный	Красный Мигает	-	-	Ошибка вентилятора 2 (фактическая скорость вращения вентилятора вне нужного диапазона)
Красный	Зеленый	-	-	Ошибка вентилятора 3 (фактическая скорость вращения вентилятора вне нужного диапазона)
Красный	Зеленый Мигает	-	-	Ошибка вентилятора 4 (фактическая скорость вращения вентилятора вне нужного диапазона)
Красный Мигает	Красный	-	-	Ошибка вентилятора 5 (фактическая скорость вращения вентилятора вне нужного диапазона)
Красный Мигает	Красный Мигает	-	-	Ошибка вентилятора 6 (фактическая скорость вращения вентилятора вне нужного диапазона)
Красный Мигает	Зеленый	-	-	Ошибка вентилятора 7 (фактическая скорость вращения вентилятора вне нужного диапазона)
Красный Мигает	Зеленый Мигает	-	-	Ошибка вентилятора 8 (фактическая скорость вращения вентилятора вне нужного диапазона)
Красный	Зеленый	Красный Мигает	-	Ошибка вентилятора 9 (фактическая скорость вращения вентилятора вне нужного диапазона)
Красный	Зеленый	Красный	-	Ошибка вентилятора 10 (фактическая скорость вращения вентилятора вне нужного диапазона)
Красный	Зеленый Мигает	Красный Мигает	-	Ошибка вентилятора 11 (фактическая скорость вращения вентилятора вне нужного диапазона)
Красный	Зеленый Мигает	Красный	-	Ошибка вентилятора 12 (фактическая скорость вращения вентилятора вне нужного диапазона)
Зеленый	Красный	-	-	Ошибка Температуры 1 (превышены температурные ограничения)
Зеленый	Красный Мигает	-	-	Ошибка открытия Термодатчика 1
Зеленый	Зеленый	-	-	Короткое замыкание Термодатчика 1
Зеленый	Зеленый Мигает	-	-	Ошибка подключения Термального IC №1 I2C
Зеленый Мигает	Красный	-	-	Ошибка Температуры 2 (превышены температурные ограничения)

Питание	Темпер-атура	Подсв-етка	Фильтр	Состояние и описание
Зеленый Мигает	Красный Мигает	-	-	Ошибка открытия Термодатчика 2
Зеленый Мигает	Зеленый	-	-	Короткое замыкание Термодатчика 2
Зеленый Мигает	Зеленый Мигает	-	-	Ошибка подключения Термального IC №2 I2C
Зеленый	Красный	Красный	-	Ошибка Температуры 3 (превышены температурные ограничения)
Зеленый	Красный	Красный Мигает	-	Ошибка открытия Термодатчика 3
Зеленый	Красный	Зеленый	-	Короткое замыкание Термодатчика 3
Зеленый	Красный	Зеленый Мигает	-	Ошибка подключения Термального IC №3 I2C
Зеленый	Красный Мигает	Красный	-	Ошибка Температуры 4 (превышены температурные ограничения)
Зеленый	Красный Мигает	Красный Мигает	-	Ошибка открытия Термодатчика 4
Зеленый	Красный Мигает	Зеленый	-	Короткое замыкание Термодатчика 4
Зеленый	Красный Мигает	Зеленый Мигает	-	Ошибка подключения Термального IC №4 I2C
Оранжевый	Красный	Красный	-	Ошибка Температуры 5 (превышены температурные ограничения)
Оранжевый	Красный	Красный Мигает	-	Ошибка открытия Термодатчика 5
Оранжевый	Красный	Зеленый	-	Короткое замыкание Термодатчика 5
Оранжевый	Красный	Зеленый Мигает	-	Ошибка подключения Термального IC №5 I2C

Размеры проектора

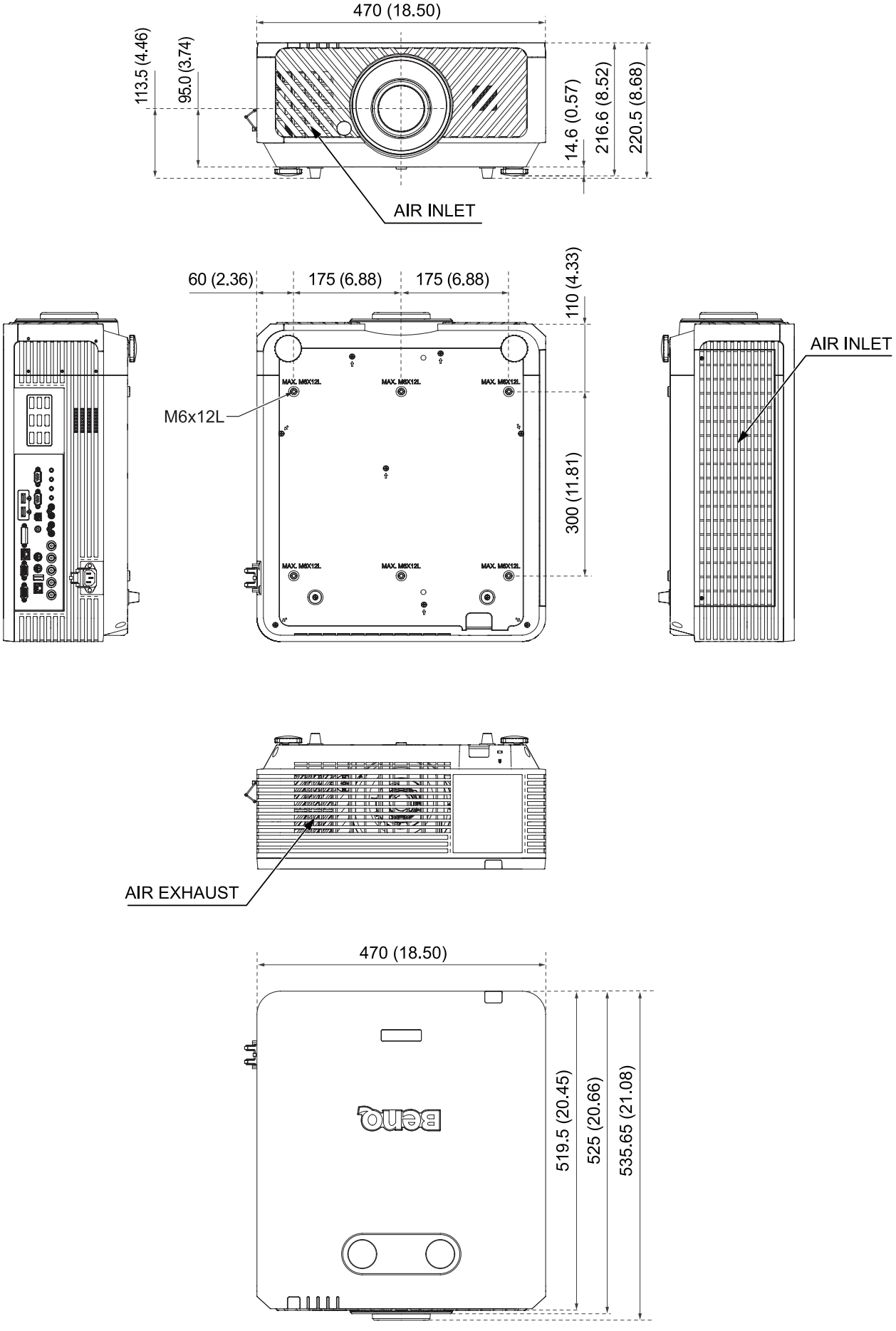

Схема монтажа на потолке

№	Кронштейн BenQ для крепления на потолке CMG6 (5A.JHS10.001)
Материал	Сталь
Вес	10,5 кг
Размеры (Ш x В x Г)	410 x 641 x 360 мм
Длина	491~641 мм
Угол наклона	Поворот: ±5° По вертикали: +5°/-25° По горизонтали: ±5°
Нагрузка	40 кг
Тип болта	M4, M5, M6, M8

Подстройка под размер и угол

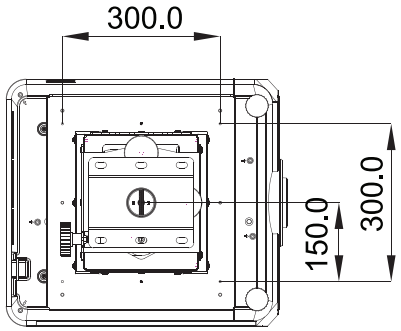

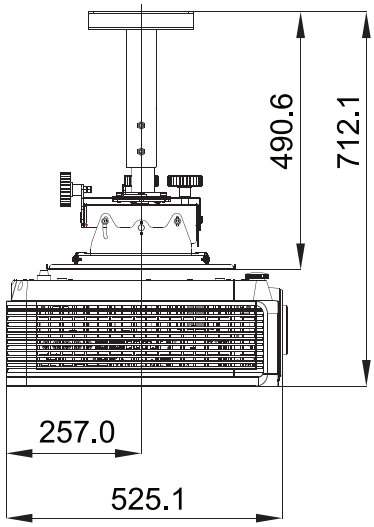

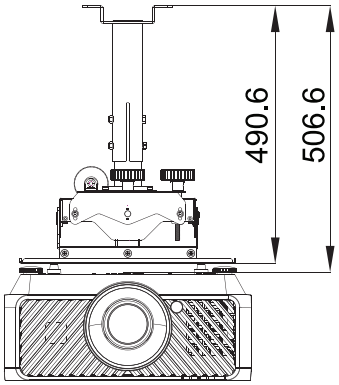

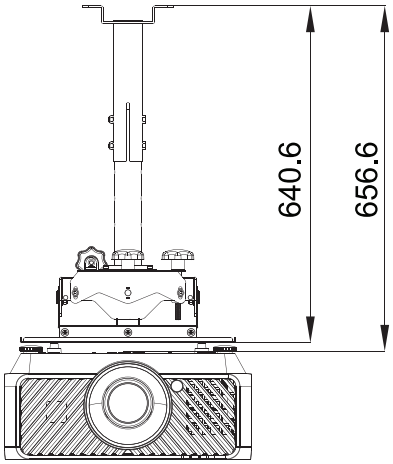

Русский

Размеры объективов

Дополнительный объектив (Стандартный: LS2SD2)

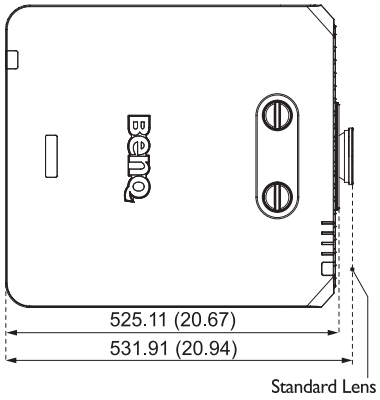

Дополнительный объектив (Широкоугольный с переменным фокусным расстоянием: LS2ST1)

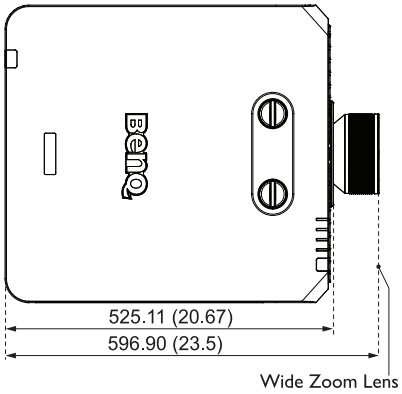

Дополнительный объектив (Длиннофокусный: LS2LT2)

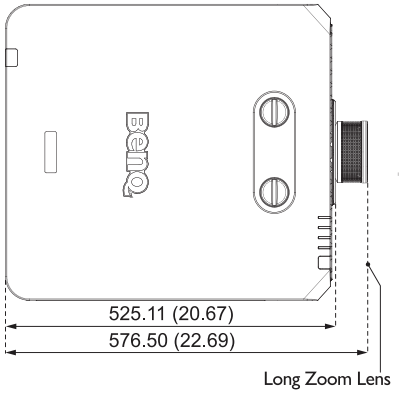

Дополнительный объектив (Полудлиннофокусный: LS2LT1)

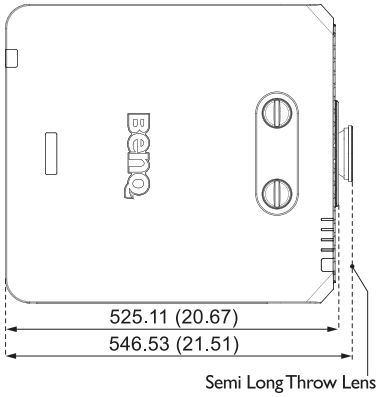

Дополнительный объектив (Полу фокусный: LS2ST4)

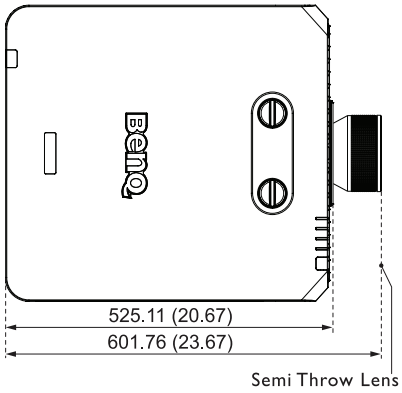

Дополнительный объектив (Короткое фокусный: LS2ST2)

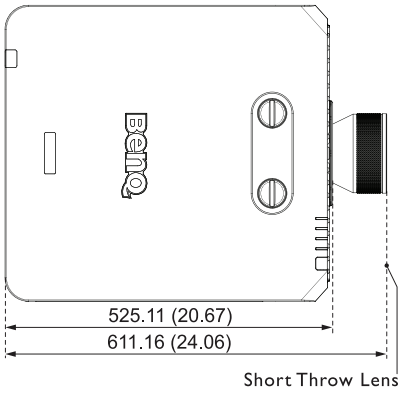

Передача сигналов управления по RS-232

Назначение контактов RS-232

№	Последовательный
1	N.C
2	RXD
3	TXD
4	N.C
5	Заземление

№	Последовательный
6	N.C
7	Закорочен с контактом 8
8	Закорочен с контактом 7
9	N.C

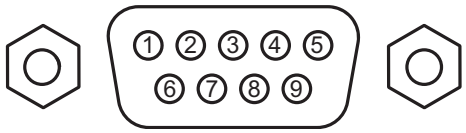

Последовательный порт RS-232 с перекрестным кабелем

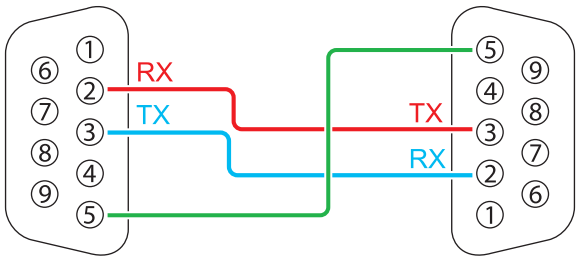

Function	Type	Operation	ASCII
Power	Write	Power On	<CR>*pow=on#<CR>
	Write	Power off	<CR>*pow=off#<CR>
	Read	Power Status	<CR>*pow=?#<CR>
Source Selection	Write	COMPUTER/YPbPr	<CR>*sour=RGB#<CR>
	Write	COMPUTER 2/YPbPr2	<CR>*sour=RGB2#<CR>
	Write	DVI-D	<CR>*sour=dvid#<CR>
	Write	HDMI (MHL)	<CR>*sour=hdmi#<CR>
	Write	HDMI 2 (MHL2)	<CR>*sour=hdmi2#<CR>
	Write	Composite	<CR>*sour=vid#<CR>
	Write	HDBaseT	<CR>*sour=hdbaset#<CR>
	Read	Current source	<CR>*sour=?#<CR>
Audio Control	Write	Mute On	<CR>*mute=on#<CR>
	Write	Mute Off	<CR>*mute=off#<CR>
	Read	Mute Status	<CR>*mute=?#<CR>
	Write	Volume +	<CR>*vol=+#<CR>
	Write	Volume -	<CR>*vol=-#<CR>
	Write	Volume level for customer	<CR>*vol=value#<CR>
	Read	Volume Status	<CR>*vol=?#<CR>

Function	Type	Operation	ASCII
Audio Source Select	Write	Audio pass Through off	<CR>*audiosour=off#<CR>
	Write	Audio-Computer1	<CR>*audiosour=RGB#<CR>
	Write	Audio-Video/S-Video	<CR>*audiosour=vid#<CR>
	Write	Audio-HDMI	<CR>*audiosour=hdmi#<CR>
	Write	Audio-HDMI2	<CR>*audiosour=hdmi2#<CR>
	Read	Audio pass Status	<CR>*audiosour=?#<CR>
Picture Mode	Write	Presentation	<CR>*appmod=preset#<CR>
	Write	sRGB	<CR>*appmod=srgb#<CR>
	Write	Bright	<CR>*appmod=bright#<CR>
	Write	Cinema (Rec. 709)	<CR>*appmod=cine#<CR>
	Write	DICOM	<CR>*appmod=dicom#<CR>
	Write	Vivid	<CR>*appmod=vivid#<CR>
	Write	User1	<CR>*appmod=user1#<CR>
	Write	User2	<CR>*appmod=user2#<CR>
	Write	3D	<CR>*appmod=threed#<CR>
	Write	HDR10	<CR>*appmod=hdr<CR>
	Write	HLG	<CR>*appmod=hlg<CR>
	Read	Picture Mode	<CR>*appmod=?#<CR>

Function	Type	Operation	ASCII
Picture Setting	Write	Contrast +	<CR>*con=+#<CR>
	Write	Contrast -	<CR>*con=-#<CR>
	Write	Set Contrast value	<CR>*con=5#<CR>
	Read	Contrast value	<CR>*con=?#<CR>
	Write	Brightness +	<CR>*bri=+#<CR>
	Write	Brightness -	<CR>*bri=-#<CR>
	Write	Set Brightness value	<CR>*bri=5#<CR>
	Read	Brightness value	<CR>*bri=?#<CR>
	Write	Color +	<CR>*color=+#<CR>
	Write	Color -	<CR>*color=-#<CR>
	Write	Set Color value	<CR>*color=5#<CR>
	Read	Color value	<CR>*color=?#<CR>
	Write	Sharpness +	<CR>*sharp=+#<CR>
	Write	Sharpness -	<CR>*sharp=-#<CR>
	Write	Set Sharpness value	<CR>*sharp=5#<CR>
	Read	Sharpness value	<CR>*sharp=?#<CR>
	Write	Color Temperature - Warm	<CR>*ct=warm#<CR>
	Write	Color Temperature - Normal	<CR>*ct=normal#<CR>
	Write	Color Temperature - Cool	<CR>*ct=cool#<CR>
	Read	Color Temperature Status	<CR>*ct=?#<CR>
	Write	Aspect 4:3	<CR>*asp=4:3#<CR>
	Write	Aspect 16:9	<CR>*asp=16:9#<CR>
	Write	Aspect 2.35:1	<CR>*asp=2.35#<CR>
	Write	Aspect 16:10	<CR>*asp=16:10#<CR>
	Write	Aspect Auto	<CR>*asp=AUTO#<CR>
	Write	Aspect Real	<CR>*asp=REAL#<CR>
	Read	Aspect Status	<CR>*asp=?#<CR>
	Write	Vertical Keystone +	<CR>*vkeystone=+#<CR>
	Write	Vertical Keystone -	<CR>*vkeystone=-#<CR>
	Read	Vertical Keystone value	<CR>*vkeystone=?#<CR>
	Write	Horizontal Keystone +	<CR>*hkeystone=+#<CR>
	Write	Horizontal Keystone -	<CR>*hkeystone=-#<CR>
	Read	Horizontal Keystone value	<CR>*hkeystone=?#<CR>
	Write	Overscan Adjustment +	<CR>*overscan=+#<CR>
	Write	Overscan Adjustment -	<CR>*overscan=-#<CR>
	Read	Overscan Adjustment value	<CR>*overscan=?#<CR>

Function	Type	Operation	ASCII
Picture Setting	Write	4 Corners Top-Left - X Decrease	<CR>*cornerfittlx=-#<CR>
	Write	4 Corners Top-Left - X Increase	<CR>*cornerfittlx=+#<CR>
	Read	4 Corners Top-Left - X Status	<CR>*cornerfittlx=?#<CR>
	Write	4 Corners Top-Left - Y Decrease	<CR>*cornerfittly=-#<CR>
	Write	4 Corners Top-Left - Y Increase	<CR>*cornerfittly=+#<CR>
	Read	4 Corners Top-Left - Y Status	<CR>*cornerfittly=?#<CR>
	Write	4 Corners Top-Right - X Decrease	<CR>*cornerfittrx=-#<CR>
	Write	4 Corners Top-Right - X Increase	<CR>*cornerfittrx=+#<CR>
	Read	4 Corners Top-Right - X Status	<CR>*cornerfittrx=?#<CR>
	Write	4 Corners Top-Right - Y Decrease	<CR>*cornerfittry=-#<CR>
	Write	4 Corners Top-Right - Y Increase	<CR>*cornerfittry=+#<CR>
	Read	4 Corners Top-Right - Y Status	<CR>*cornerfittry=?#<CR>
	Write	4 Corners Bottom-Left - X Decrease	<CR>*cornerfitblx=-#<CR>
	Write	4 Corners Bottom-Left - X Increase	<CR>*cornerfitblx=+#<CR>
	Read	4 Corners Bottom-Left - X Status	<CR>*cornerfitblx=?#<CR>
	Write	4 Corners Bottom-Left - Y Decrease	<CR>*cornerfitbly=-#<CR>
	Write	4 Corners Bottom-Left - Y Increase	<CR>*cornerfitbly=+#<CR>
	Read	4 Corners Bottom-Left - Y Status	<CR>*cornerfitbly=?#<CR>
	Write	4 Corners Bottom-Right - X Decrease	<CR>*cornerfitbrx=-#<CR>
	Write	4 Corners Bottom-Right - X Increase	<CR>*cornerfitbrx=+#<CR>
	Read	4 Corners Bottom-Right - X Status	<CR>*cornerfitbrx=?#<CR>
	Write	4 Corners Bottom-Right - Y Decrease	<CR>*cornerfitbry=-#<CR>
	Write	4 Corners Bottom-Right - Y Increase	<CR>*cornerfitbry=+#<CR>
	Read	4 Corners Bottom-Right - Y Status	<CR>*cornerfitbry=?#<CR>
	Write	Digital Zoom In	<CR>*zoomI#<CR>
	Write	Digital Zoom out	<CR>*zoomO#<CR>
	Write	Auto	<CR>*auto#<CR>
	Write	Brilliant color on	<CR>*BC=on#<CR>
	Write	Brilliant color off	<CR>*BC=off#<CR>
	Read	Brilliant color status	<CR>*BC=?#<CR>
	Write	Auto(HDR)	<CR>*hdr=auto#<CR>
	Write	SDR	<CR>*hdr=sdr#<CR>
	Write	HDR10	<CR>*hdr=hdr#<CR>
	Write	HLG	<CR>*hdr=hlg#<CR>
	Write	Reset current picture settings	<CR>*rstcurpicsetting#<CR>
	Write	Reset all picture settings	<CR>*rstallpicsetting#<CR>

Function	Type	Operation	ASCII
Operation Settings	Write	Projector Position-Front Table	<CR>*pp=FT#<CR>
	Write	Projector Position-Rear Table	<CR>*pp=RE#<CR>
	Write	Projector Position-Rear Ceiling	<CR>*pp=RC#<CR>
	Write	Projector Position-Front Ceiling	<CR>*pp=FC#<CR>
	Read	Projector Position Status	<CR>*pp=?#<CR>
	Write	Quick auto search	<CR>*QAS=on#<CR>
	Write	Quick auto search	<CR>*QAS=off#<CR>
	Read	Quick auto search status	<CR>*QAS=?#<CR>
	Write	Menu Position - Center	<CR>*menuposition=center#<CR>
	Write	Menu Position - Top - Left	<CR>*menuposition=tl#<CR>
	Write	Menu Position - Top - Right	<CR>*menuposition=tr#<CR>
	Write	Menu Position - Bottom - Right	<CR>*menuposition=br#<CR>
	Write	Menu Position - Bottom - Left	<CR>*menuposition=bl#<CR>
	Read	Menu Position Status	<CR>*menuposition=?#<CR>
	Write	Direct Power On - on	<CR>*directpower=on#<CR>
	Write	Direct Power On - off	<CR>*directpower=off#<CR>
	Read	Direct Power On - Status	<CR>*directpower=?#<CR>
	Write	Signal Power On - on	<CR>*autopower=on#<CR>
	Write	Signal Power On - off	<CR>*autopower=off#<CR>
	Read	Signal Power On - Status	<CR>*autopower=?#<CR>
Baud Rate	Write	2400	<CR>*baud=2400#<CR>
	Write	4800	<CR>*baud=4800#<CR>
	Write	9600	<CR>*baud=9600#<CR>
	Write	14400	<CR>*baud=14400#<CR>
	Write	19200	<CR>*baud=19200#<CR>
	Write	38400	<CR>*baud=38400#<CR>
	Write	57600	<CR>*baud=57600#<CR>
	Write	115200	<CR>*baud=115200#<CR>
	Read	Current Baud Rate	<CR>*baud=?#<CR>
Lamp Control	Read	Lamp Hour	<CR>*ltim=?#<CR>
	Write	Normal mode	<CR>*lampm=lnor#<CR>
	Write	Eco mode	<CR>*lampm=eco#<CR>
	Write	Dimming mode	<CR>*lampm=dimming#<CR>
	Write	Custom mode	<CR>*lampm=custom#<CR>
	Write	Light level for custom mode	<CR>*lampcustom=value#<CR>
	Read	Light level status for custom mode	<CR>*lampcustom=?#<CR>
	Read	Lamp Mode Status	<CR>*lampm=?#<CR>

Function	Type	Operation	ASCII
Miscellaneous	Read	Model Name	<CR>*modelname=?#<CR>
	Read	System F/W Version	<CR>*sysfwversion=?#<CR>
	Read	Scaler F/W Version	<CR>*scalerfwversion=?#<CR>
	Read	Lan F/W Version	<CR>*lanfwversion=?#<CR>
	Read	MCU F/W Version	<CR>*mcufwversion=?#<CR>
	Write	Blank On	<CR>*blank=on#<CR>
	Write	Blank Off	<CR>*blank=off#<CR>
	Read	Blank Status	<CR>*blank=?#<CR>
	Write	Freeze On	<CR>*freeze=on#<CR>
	Write	Freeze Off	<CR>*freeze=off#<CR>
	Read	Freeze Status	<CR>*freeze=?#<CR>
	Write	Menu On	<CR>*menu=on#<CR>
	Write	Menu Off	<CR>*menu=off#<CR>
	Read	Menu Status	<CR>*menu=?#<CR>
	Write	Up	<CR>*up#<CR>
	Write	Down	<CR>*down#<CR>
	Write	Right	<CR>*right#<CR>
	Write	Left	<CR>*left#<CR>
	Write	Enter	<CR>*enter#<CR>
	Write	Back	<CR>*back#<CR>
	Write	Source Menu On	<CR>*sourmenu=on#<CR>
	Write	Source Menu Off	<CR>*sourmenu=off#<CR>
	Read	Source Menu Status	<CR>*sourmenu=?#<CR>
	Write	3D Sync Off	<CR>*3d=off#<CR>
	Write	3D Auto	<CR>*3d=auto#<CR>
	Write	3D Sync Top Bottom	<CR>*3d=tb#<CR>
	Write	3D Sync Frame Sequential	<CR>*3d=fs#<CR>
	Write	3D Frame packing	<CR>*3d=fp#<CR>
	Write	3D Side by side	<CR>*3d=sbs#<CR>
	Write	3D inverter disable	<CR>*3d=da#<CR>
	Write	3D inverter	<CR>*3d=iv#<CR>
	Write	3D nVIDIA	<CR>*3d=nvidia#<CR>
	Read	3D Sync Status	<CR>*3d=?#<CR>
	Write	Remote Receiver - front+rear	<CR>*rr=fr#<CR>
	Write	Remote Receiver - front	<CR>*rr=f#<CR>
	Write	Remote Receiver - rear	<CR>*rr=r#<CR>
	Read	Remote Receiver Status	<CR>*rr=?#<CR>

Function	Type	Operation	ASCII
Miscellaneous	Write	AMX Device Discovery - on	<CR>*amxdd=on#<CR>
	Write	AMX Device Discovery - off	<CR>*amxdd=off#<CR>
	Read	AMX Device Discovery Status	<CR>*amxdd=?#<CR>
	Read	Mac Address	<CR>*macaddr=?#<CR>
	Write	High Altitude mode on	<CR>*Highaltitude=on#<CR>
	Write	High Altitude mode off	<CR>*Highaltitude=off#<CR>
	Read	High Altitude mode status	<CR>*Highaltitude=?#<CR>
Color Calibration	Write	Tint +	<CR>*tint=+#<CR>
	Write	Tint -	<CR>*tint=-#<CR>
	Write	Set Tint value	<CR>*tint=value#<CR>
	Read	Get Tint value	<CR>*tint=?#<CR>
	Write	Set gamma value	<CR>*gamma=value#<CR>
	Read	Gamma value status	<CR>*gamma=?#<CR>
	Write	Set HDR Brightness value	<CR>*hdrbri=value#<CR>
	Read	Get HDR Brightness value	<CR>*hdibri=?#<CR>
	Write	Red Gain +	<CR>*RGain=+#<CR>
	Write	Red Gain -	<CR>*RGain=-#<CR>
	Write	Set Red Gain value	<CR>*RGain=value#<CR>
	Read	Get Red Gain value	<CR>*RGain=?#<CR>
	Write	Green Gain +	<CR>*GGain=+#<CR>
	Write	Green Gain -	<CR>*GGain=-#<CR>
	Write	Set Green Gain value	<CR>*GGain=value#<CR>
	Read	Get Green Gain value	<CR>*GGain=?#<CR>
	Write	Blue Gain +	<CR>*BGain=+#<CR>
	Write	Blue Gain -	<CR>*BGain=-#<CR>
	Write	Set Blue Gain value	<CR>*BGain=value#<CR>
	Read	Get Blue Gain value	<CR>*BGain=?#<CR>
	Write	Red Offset +	<CR>*ROffset=+#<CR>
	Write	Red Offset -	<CR>*ROffset=-#<CR>
	Write	Set Red Offset value	<CR>*ROffset=value#<CR>
	Read	Get Red Offset value	<CR>*ROffset=?#<CR>
	Write	Green Offset +	<CR>*GOffset=+#<CR>
	Write	Green Offset -	<CR>*GOffset =-#<CR>
	Write	Set Green Offset value	<CR>*GOffset=value#<CR>
	Read	Get Green Offset value	<CR>*GOffset=?#<CR>

Function	Type	Operation	ASCII
Color Calibration	Write	Blue Offset +	<CR>*BOffset=+#<CR>
	Write	Blue Offset -	<CR>*BOffset=-#<CR>
	Write	Set Blue Offset value	<CR>*BOffset=value#<CR>
	Read	Get Blue Offset value	<CR>*BOffset=?#<CR>
	Write	Primary Color	<CR>*primcr=value#<CR>
	Read	Primary Color Status	<CR>*primcr=?#<CR>
	Write	Hue +	<CR>*hue=+#<CR>
	Write	Hue -	<CR>*hue=-#<CR>
	Write	Set Hue value	<CR>*hue=value#<CR>
	Read	Get Hue value	<CR>*hue=?#<CR>
	Write	Saturation +	<CR>*saturation=+#<CR>
	Write	Saturation -	<CR>*saturation=-#<CR>
	Write	Set Saturation value	<CR>*saturation=value#<CR>
	Read	Get Saturation value	<CR>*saturation=?#<CR>
	Write	Gain +	<CR>*gain=+#<CR>
	Write	Gain -	<CR>*gain=-#<CR>
	Write	Set Gain value	<CR>*gain=value#<CR>
	Read	Get Gain value	<CR>*gain=?#<CR>
Service	Read	Error Code report	<CR>*error=report#<CR>
	Read	FAN 1 speed	<CR>*fan1=?#<CR>
	Read	FAN 2 speed	<CR>*fan2=?#<CR>
	Read	FAN 3 speed	<CR>*fan3=?#<CR>
	Read	FAN 4 speed	<CR>*fan4=?#<CR>
	Read	FAN 5 speed	<CR>*fan5=?#<CR>
	Read	FAN 6 speed	<CR>*fan6=?#<CR>
	Read	FAN 7 speed	<CR>*fan7=?#<CR>
	Read	FAN 8 speed	<CR>*fan8=?#<CR>
	Read	FAN 9 speed	<CR>*fan9=?#<CR>
	Read	FAN 10 speed	<CR>*fan10=?#<CR>
	Read	Temperature 1	<CR>*tmp1=?#<CR>
	Read	Temperature 2	<CR>*tmp2=?#<CR>
	Read	Temperature 3	<CR>*tmp3=?#<CR>
	Read	Temperature 4	<CR>*tmp4=?#<CR>
	Read	Temperature 5	<CR>*tmp5=?#<CR>
	Read	LED indicator	<CR>*led=?#<CR>

PJLink

• Протокол PJLink

Сетевая функция данного проектора поддерживает PJLink класса 1, а протокол PJLink может использоваться для выполнения операций по настройке проектора и запросу состояния проектора с компьютера.

• Сигналы управления

В следующей таблице представлены команды протокола PJLink, которые можно использовать для управления проектором.

- Символы x в таблице являются неконкретными.

Команда	Описание сигнала управления	Параметр/ Возврат строки	Примечание		
POWR	Power supply control	0 1	Standby Power on		
POWR?	Power supply status query	0 1	Standby Power on		
INPT	Input selection	11	PC1 / YPbPr1		
INPT?	Input status query	12 21 31 32 33 34	PC2 / YPbPr2 VIDEO HDMI1 HDMI2 DVI-D HDBaseT		
AVMT	Mute	11	Video mute On		
AVMT?	Mute query	10 21 20 31 30	Video mute Off Audio mute On Audio mute Off Video & Audio mute On Video & Audio mute Off		
ERST?	Error status query	xxxxxx	1st byte	Indicates fan errors, and returns 0 - 2	0 = No error is detected 1 = Warning 2 = Error
			2nd byte	Indicates light source errors, and returns 0 - 2	
			3rd byte	Indicates temperature errors, and returns 0 - 2	
			4th byte	Return 0	
			5th byte	Return 0	
			6th byte	Indicates other errors, and returns 0 - 2	
LAMP?	Light source status query	xxxxxxxxxxxx	1st number (1-5 digitals): Light source 1 runtime		

Команда	Описание сигнала управления	Параметр/ Возврат строки	Примечание
INST?	Input selection list query	11 12 21 31 32 33 34	LU9255
NAME?	Projector name query	xxxxx	Returns the name set in [PROJECTOR NAME] of [NETWORK SETUP]
INF1?	Manufacturer name query	BenQ	Returns manufacturer name
INF2?	Model name query	LU9255	Returns moder name
INF0?	Other information queries	xxxxx	Returns information such as version number
CLASS?	Class information query	1	Returns class for PJLink

Примечание:

Значения скорости передачи (бит/с) для RS-232: 2400, 4800, 9600, 14400, 19200, 38400, 57600 and 115200 (по умолчанию: 115200).

목차

Notice 212
- 레이저에 관한 참고사항 212
- 냉각 관련 참고사항 213

포장 내용물 215
- 기본 제공 품목 215
- 사양 215
- 컨트롤 단자 216
- 리모컨 217

설치 219
- 옵션 렌즈 설치 또는 분리하기 219
- 렌즈 221
- Projection table 221
- 렌즈 이동 범위 223
- LED 표시등 225

프로젝터 크기 228

천장 마운트 설치 그림 229
- 크기 및 각도 조정 229

렌즈 크기 230

RS232 명령 231
- RS232 핀 할당 231
- 크로스오버 케이블이 달린 RS232 직렬 포트 231
- PJLink 239

한국어

사용 설명서 / 설치 가이드의 최종 버전을 보려면 아래의 웹사이트를 방문하십시오 .
http://business-display.benq.com/

V1.00

Notice

레이저에 관한 참고사항



이 기호는 지침을 철저하게 준수하지 않을 경우 레이저 광선에 눈이 노출될 수 있는 잠재적 위험을 나타냅니다

• 레이저 등급



(미국) 이 Laser Product 는 모든 운영 절차에서 Class 3R 로 지정되었고 IEC/EN 60825-1:2007 을 준수합니다 .
(전 세계) 이 Laser Product 는 모든 운영 절차에서 Class 1 로 지정되었고 IEC/EN 60825-1:2014 을 준수합니다 .



레이저나 레이저 광선이 다른 사람에게 향하거나 반사 물체로 인해 반사되지 않도록 하십시오 .
직사광이나 산란광은 눈이나 피부에 해로울 수 있습니다 .
설명서의 지시사항을 따르지 않을 경우 레이저 광선에 눈이 노출될 잠재적인 위험이 있습니다 .
주의 - 여기에 지정되어 있는 절차를 따르지 않고 기기를 제어 또는 조정 또는 작동할 경우 위험한 광선에 노출될 수 있습니다 .

• 레이저 매개변수

파장	450nm - 460nm (청색)
작동 모드	주파수 속도로 인해 펄스 처리됨
펄스 폭	1.34ms
펄스 반복률	120Hz
레이저 최대 에너지	0.698mJ
총 내부 전원	>100w
가상 포인트 소스 크기	렌즈 스톱에서 >10mm
확산	>100 mili Radian

• 레이저 광선 관련 지침



냉각 관련 참고사항

배기구 주변에 적어도 50 cm (19.7 in) 의 간격을 두십시오 . 30 cm (11.8 in) 이내에 공기 유입을 차단하는 물체가 없도록 하십시오 .
다른 프로젝터의 공기 유입구와 적어도 1 m 떨어진 곳에 공기 배출구가 오도록 하십시오 .

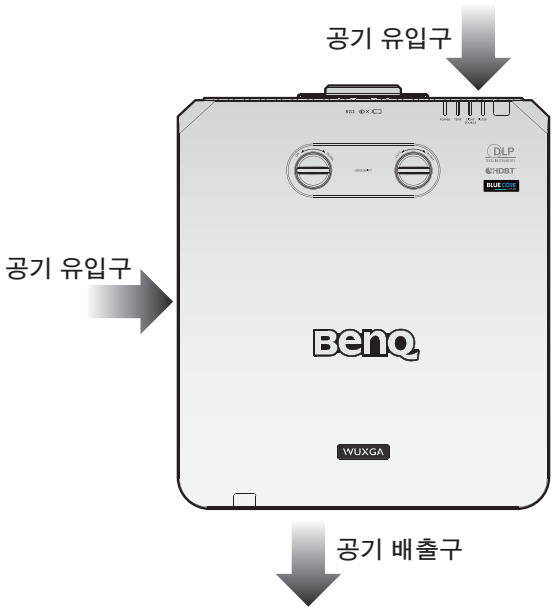

- 프로젝터는 어떤 각도에서나 설치할 수 있습니다 .

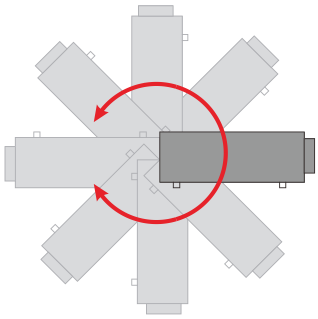

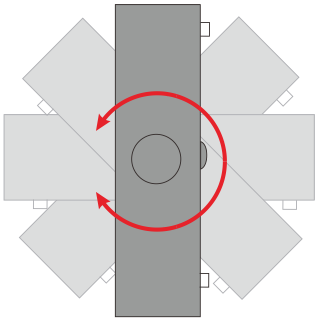

- 배기구 주변에 적어도 50 cm 의 간격을 두십시오 .

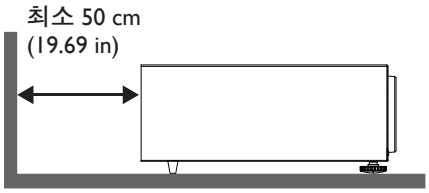

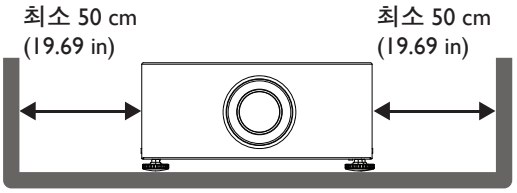

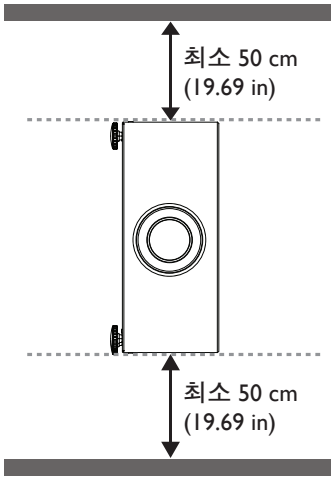

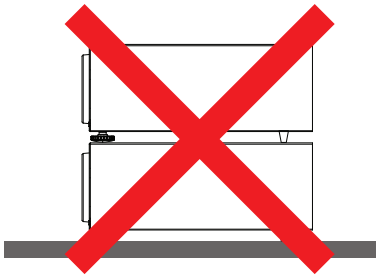

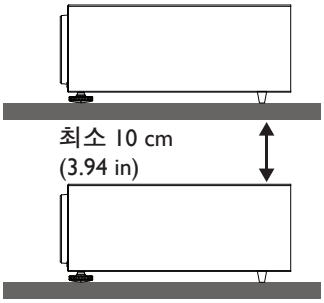

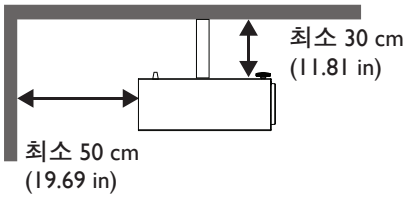

- 공기 유입구로 배기구의 뜨거운 공기가 재순환되지 않도록 하십시오 .
- 폐쇄된 공간에서 기기를 작동할 때는 주변 온도가 프로젝터 작동 온도를 초과하지 않도록 하고 공기 유입구와 배출구가 장애물로 막히지 않도록 유의하십시오 .

배출된 공기가 프로젝터에서 재순환되지 않도록 하려면 모든 인클로저가 인증된 열 평가에 합격해야 합니다 . 주변 온도가 기기 작동 허용 범위 내에 있다 하더라도 배기가 재순환할 경우 프로젝터가 꺼질 수 있습니다 .

포장 내용물

기본 제공 품목


방지 캡이 있는 프로젝터


리모컨

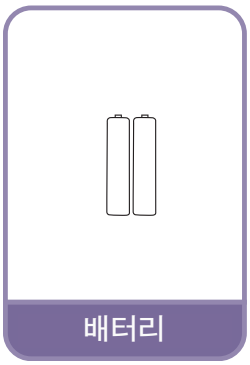
배터리


설치 안내서


전원 케이블


VGA 케이블


3 핀 VESA-BNC 케이블

사양

	LU9255
프로젝션 시스템	DLP 싱글 0.67 WUXGA DMD 칩
원시 해상도	1920*1200 픽셀 , 16:10
광원	레이저 다이오드
소비 전력	1000 W(표준 모드)/ 800 W(절전 모드)
크기	525 x 216 x 470 mm
무게	24 kg(렌즈 제외)

참고 :

- 밝기는 표준 렌즈 사용 시 값으로서 렌즈에 따라 달라집니다 .
- 밝기 출력은 각 유닛과 실제 사용 조건에 따라 달라집니다 .
- 현지 웹사이트에서 최신 사용 설명서를 확인하십시오 .

컨트롤 단자

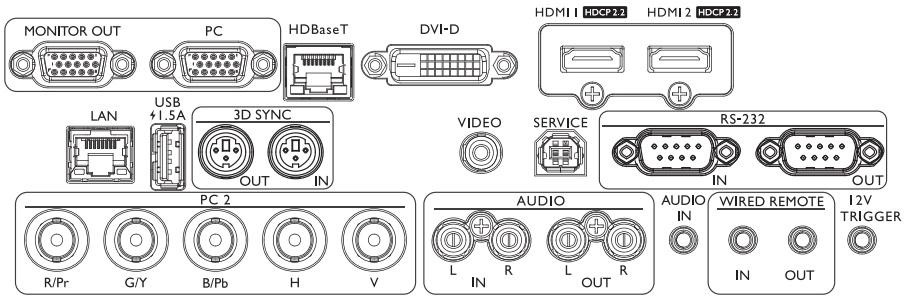

MONITOR OUT
재생을 동시에 표시하기 위해 다른 디스플레이 장치에 연결 .

HDBaseT
고해상도 비디오 (HD), RS232 컨트롤 및 LAN 컨트롤을 갖춘 HDBaseT 송신기에서 이더넷 케이블 (Cat5/Cat6) 을 연결합니다 .

HDMI 1
HDMI 소스에 연결 .

LAN
네트워크를 통해 프로젝터를 제어하기 위해 RJ45 Cat5/Cat6 이더넷 케이블에 연결 .

3D SYNC OUT
3D IR 동기화 신호 송신기에 연결 .

VIDEO
비디오 소스에 연결 .

RS-232 IN
PC 제어 시스템에 연결하거나 프로젝터 유지보수에 사용되는 표준 9 핀 D-sub 인터페이스 .

PC 2 (R/Pr, G/Y, B/Pb, H, V)
BNC 타입 입력 단자를 통해 RGB 나 YPbPr/YCbCr 출력 신호에 연결 .

AUDIO OUT (L/R)
스피커나 헤드셋에 연결 .

WIRED REMOTE IN
유선 원격 제어용 리모컨에 연결 .

12V TRIGGER
3.5mm 미니 이어폰 잭 , 200mA 의 디스플레이 릴레이를 채택하여 12(+/-1.5)V 의 출력과 단락 방지 기능을 제공합니다 .

PC
RGB, 컴포넌트 HD 소스 또는 PC 에 연결하는 데 사용되는 15 핀 VGA 포트 .

DVI-D
DVI 소스에 연결 .

HDMI 2
HDMI 소스에 연결 .

USB 1.5A
5V/1.5A 의 출력 지원 .

3D SYNC IN
컴퓨터 또는 활성화된 장치에서 3D-sync in 케이블을 연결합니다 .

SERVICE
유지보수 전문 기술자용 유지보수 전용 포트 .

RS-232 OUT
RS-232 컨트롤을 위해 다른 프로젝터 (동일한 모델) 에 연결합니다 .

AUDIO IN (L/R)
오디오 또는 오디오 좌 / 우 케이블을 통해 오디오 입력 소스에 연결 .

AUDIO IN
오디오 케이블을 통해 오디오 입력 소스에 연결 .

WIRED REMOTE OUT
다른 프로젝터에 연결 .

주의사항 :

유선 리모컨을 끼우기 전에 올바른 포트인지 확인하십시오 . 예를 들어 유선 리모컨을 트리거 출력 포트에 연결하는 식으로 맞지 않는 포트에 끼울 경우 리모컨이 손상될 수 있습니다 . LAN 을 통한 펌웨어 업그레이드에 대한 자세한 내용은 BenQ 서비스 센터로 문의하십시오 .

리모컨

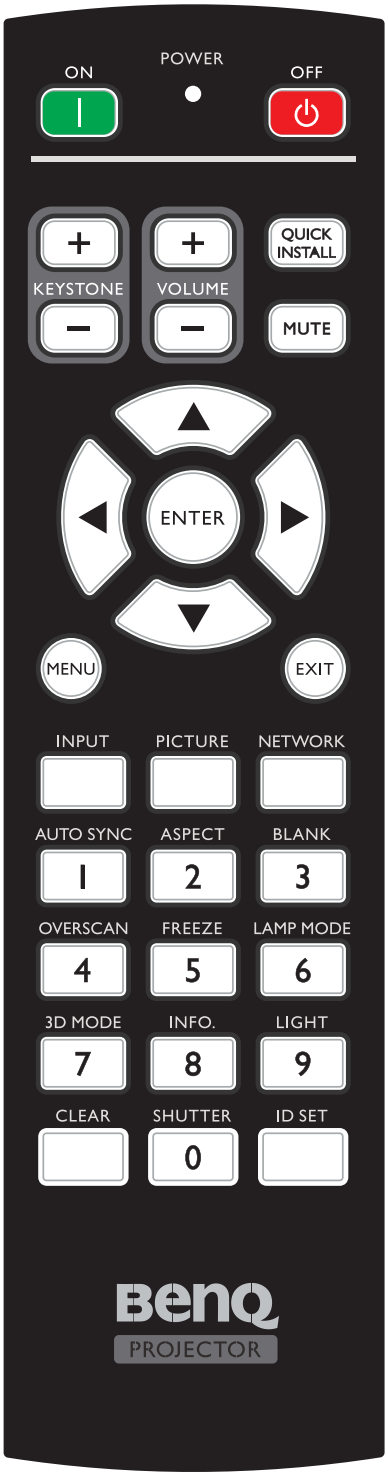

ON / OFF
프로젝터를 대기 모드 또는 켜짐 사이에서 전환합니다.

KEYSTONE+/KEYSTONE-
영사 각도 때문에 사다리꼴이 된 이미지를 수동으로 보정할 수 있습니다.

VOLUME +/VOLUME -
프로젝터 볼륨을 증가 / 감소시킵니다.

QUICK INSTALL
빠른 설치 OSD 메뉴를 표시합니다.

MUTE
프로젝터를 오디오 켜짐 및 꺼짐 사이를 전환합니다.

화살표 키 (▲ 위 , ▼ 아래 , ◄ 왼쪽 , ► 오른쪽)
OSD 메뉴가 활성 상태에 있으면 , 화살표 키를 방향 화살표로 사용하여 원하는 메뉴 항목을 선택하여 조정 작업을 할 수 있습니다.

ENTER
사용 가능한 이미지 설정 모드를 선택합 니다. 선택한 OSD 메뉴 항목을 활성화합니다.

MENU
OSD 메뉴를 켭니다. 이전 OSD 메뉴로 돌아가거나 메뉴 설정을 종료 및 저장합니다.

EXIT
이전 OSD 메뉴로 돌아가거나 메뉴 설정을 종료 및 저장합니다.

INPUT
디스플레이할 입력 소스를 선택합니다.

PCITURE
눌러 **이미지** 메뉴를 표시합니다.

NETWORK
입력 신호 소스로 네트워크 표시를 선택합니다.

AUTO SYNC
디스플레이된 이미지에 가장 적합한 이미지 타이밍이 자동으로 선택합니다.

ASPECT
디스플레이 화면비를 선택합니다.

BLANK
화면 이미지를 숨기는데 사용합니다.

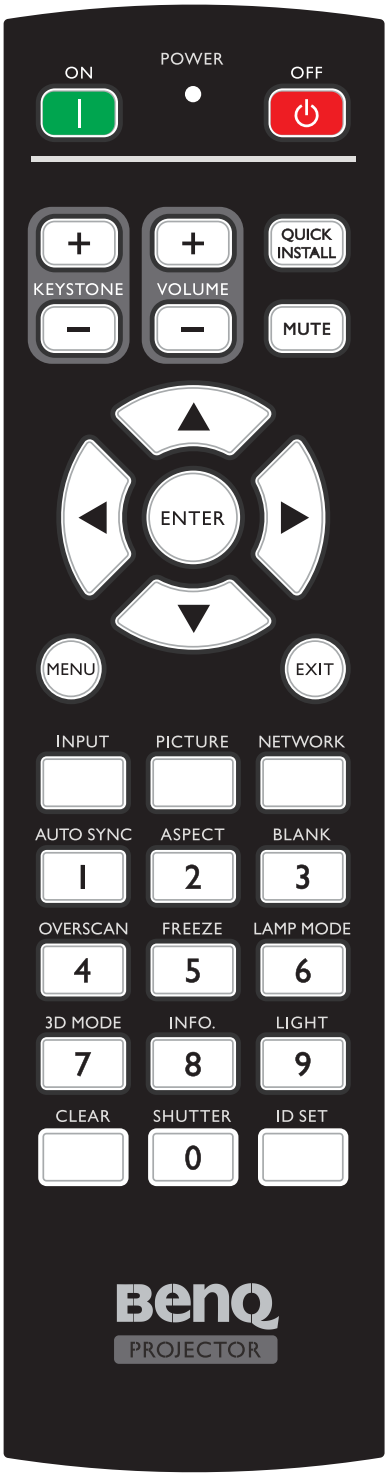

OVERSCAN
눌러 오버스캔 모드를 선택합니다 .

FREEZE
영사 이미지를 정지시킵니다 .

LAMP MODE
눌러 원하는 LIGHT 모드를 선택할 수 있는 OSD 메뉴를 표시합니다 .

3D MODE
눌러 3D 설정 메뉴를 표시합니다 .

INFO.
눌러 **정보** 메뉴를 표시합니다 .

LIGHT
눌러 리모컨의 백라이트를 엽니다 .

CLEAR
모든 프로젝터에 할당된 원격 ID 설정을 지웁니다 .
5 초 동안 **CLEAR** 와 **ID SET** 를 누르십시오 . LED 가 세 번 깜박인 후 ID 설정이 지워집니다 .

SHUTTER
이 기능은 프로젝터에서는 사용할 수 없습니다 .

ID SET

- 리모컨 ID SET (리모컨 코드를 특정 번호로 설정)
  눌러 원격 ID 를 설정합니다 .
  3 초 동안 ID SET 을 누르십시오 . 리모컨의 전원 표시등이 깜박이면 , 01~99 을 눌러 ID 를 지정하십시오 .

참고 :

정확하게 제어할 수 있으려면 리모컨 번호 (리모컨 ID) 와 프로젝터 ID 설정 번호가 일치해야 합니다 .

- 리모컨 ID SET 지우기 (리모컨 코드를 모두로 설정)
  5 초 동안 **CLEAR** 와 **ID SET** 를 누르십시오 . 리모컨에 있는 전원 표시등이 한 번 깜박거리며 리모컨 코드를 모두로 재설정하여 , 프로젝터 ID 설정과 상관 없이 프로젝터를 제어할 수 있습니다 .

숫자 버튼
네트워크 설정에서 숫자를 입력합니다 .
암호 입력 시 숫자 버튼 1, 2, 3, 4 는 누를 수 없습니다 .

WIRE REMOTE 잭
유선 리모컨을 사용하도록 프로젝터에 연결합니다 .

설치

주의사항 :

DLP 칩이 손상되지 않도록 하기 위해 고전력 레이저 빔을 영사 렌즈에 쏘지 않습니다 .

옵션 렌즈 설치 또는 분리하기

주의사항 :

- 프로젝터나 렌즈 구성요소에는 정밀 부품이 들어 있기 때문에 이들을 흔들거나 이들에 과도한 힘을 가하지 마십시오 .
- 렌즈를 분리하거나 설치하기 전에 , 반드시 프로젝터를 끄고 냉각 팬이 정지할 때까지 기다린 후 메인 전원 스위치를 끄십시오 .
- 렌즈를 분리하거나 설치할 때 렌즈 표면을 만지지 마십시오 .
- 렌즈 표면에 지문 , 먼지 또는 오일을 묻거나 쌓이지 않도록 하십시오 . 렌트 표면에 흠집을 내지 마십시오 .
- 흠집을 방지하기 위해 평평한 표면에 부드러운 천을 깔고 그 위에서 작업하십시오 .
- 렌즈를 분리하여 보관할 경우 , 프로젝터에 렌즈 캡을 부착하여 먼지와 오염물이 들어가지 않도록 하십시오 .

• 새 렌즈 설치하기

렌즈의 양쪽 끝에 있는 캡을 분리합니다 .

참고 :

처음 렌즈를 삽입하기 전에 플라스틱 몸체 캡을 제거하십시오 .

1. 측면 라벨에 표시된 화살표가 위쪽을 향하도록 렌즈의 방향을 잡은 후 렌즈를 장치의 렌즈 마운트에 끝까지 밀어 넣으십시오 .

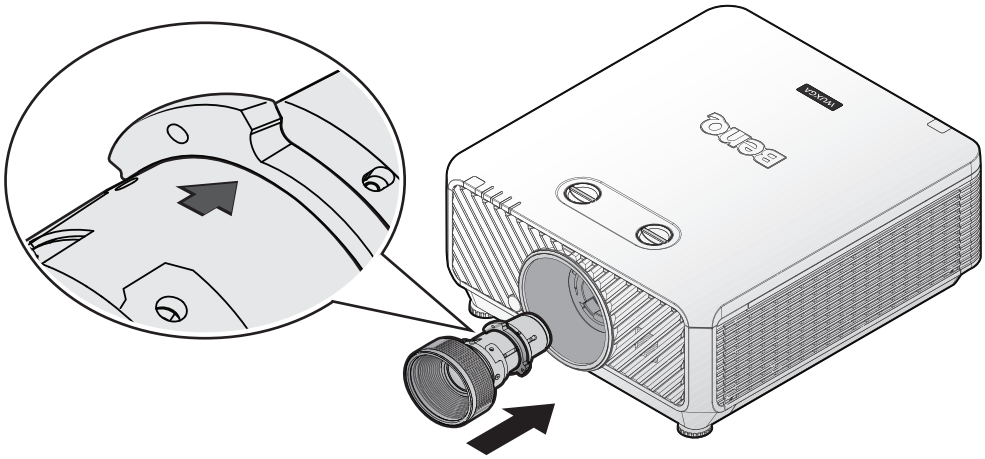

2. 렌즈가 찰칵 소리를 내며 제자리에 고정될 때까지 렌즈를 시계 방향으로 돌립니다 .



- **프로젝터에서 기존 렌즈를 분리하기**

1. LENSE RELEASE 버튼을 눌러 잠금을 풉니다 .

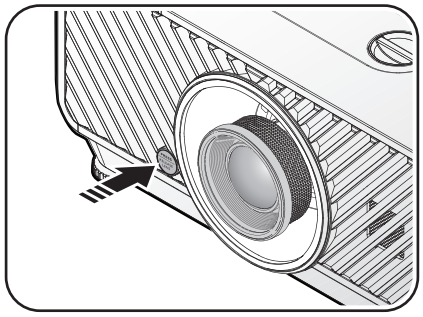

2. 렌즈를 잡습니다 .
3. 렌즈를 시계 반대방향으로 돌립니다 . 기존 렌즈가 풀립니다 .



4. 기존 렌즈를 천천히 당겨 뺍니다 .

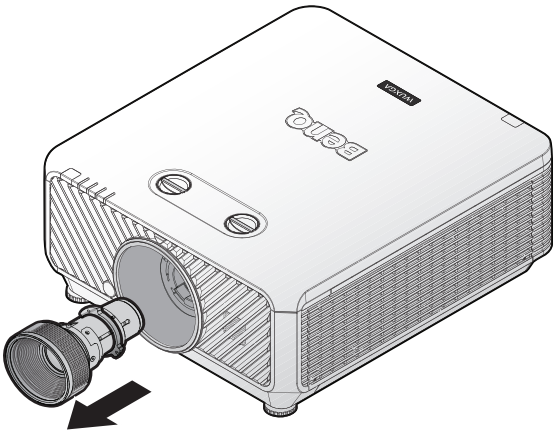

렌즈

모델	렌즈 유형	부품 번호	투사율	렌즈 이동
LS2ST1	광각 줌	5J.JDH37.011	WUXGA: 1.1-1.3	수직 : -15%~55% 수평 : -5%~5%
LS2SD2	표준	5J.JEN37.001	WUXGA: 1.54-1.93	수직 : -15%~55% 수평 : -5%~5%
LS2LT1	세미 롱 줌	5J.JDH37.032	WUXGA: 1.93-2.9	수직 : -15%~55% 수평 : -5%~5%
LS2LT2	롱 줌	5J.JDH37.041	WUXGA: 3-5	수직 : -15%~55% 수평 : -5%~5%
LS2ST2	단락초점	5A.JK337.001	WUXGA: 0.77~1.1	수직 : -15%~55% 수평 : -5%~5%
LS2ST4	세미초점	5A.JK337.011	WUXGA: 1.25~1.6	수직 : -15%~55% 수평 : -5%~5%

Projection table

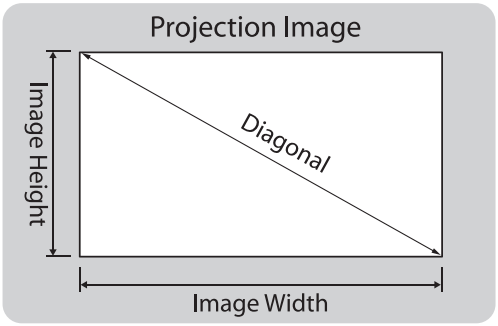

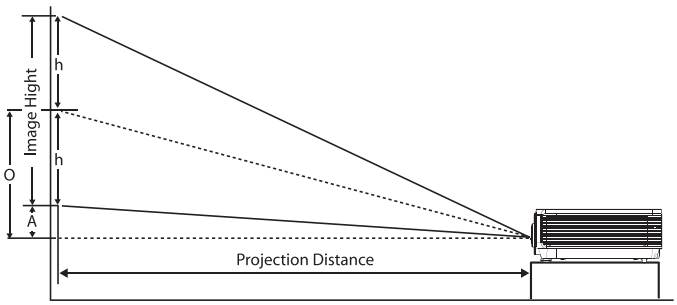

*** "A" 는 최대 렌즈 이동 오프셋 위치 55% 를 기준으로 한 길이입니다 .

- **LU9255**

화면비는 16:10 이며 투사 이미지는 16:10 입니다 .

참고 :

투사 품질을 최적화하기 위해 그레이스케일이 없는 영역에 이미지를 투사할 것을 권정합니다 .

렌즈										세미 장 (LS2LT1)				롱 줌 (LS2LT2)			
투사율										1.93~2.9				3~5			
대각선		이미지 너비		이미지 높이		오프셋 (H)		O		거리				거리			
						광각 / 망원		광각 / 망원		광각		Tele		광각		망원	
(Inch)	(m)	(Inch)	(m)	(Inch)	(m)	(Inch)	(m)	(Inch)	(m)	(Inch)	(m)	(Inch)	(m)	(Inch)	(m)	(Inch)	(m)
50	1.27	42	1.08	26	0.67	1.3	0.034	14.6	0.370	47	1.18	55	1.40	65	1.66	82	2.08
60	1.52	51	1.29	32	0.81	1.6	0.040	17.5	0.444	56	1.42	66	1.68	78	1.99	98	2.49
80	2.03	68	1.72	42	1.08	2.1	0.054	23.3	0.592	75	1.90	88	2.24	104	2.65	131	3.33
100	2.54	85	2.15	53	1.35	2.6	0.067	29.1	0.740	93	2.37	110	2.80	131	3.32	164	4.16
120	3.05	102	2.58	64	1.62	3.2	0.081	35.0	0.888	112	2.84	132	3.36	157	3.98	196	4.99
150	3.81	127	3.23	79	2.02	4.0	0.101	43.7	1.111	140	3.55	165	4.20	196	4.98	245	6.24
180	4.57	153	3.88	95	2.42	4.8	0.121	52.5	1.333	168	4.26	198	5.04	235	5.97	295	7.48
200	5.08	170	4.31	106	2.69	5.3	0.135	58.3	1.481	187	4.74	220	5.60	261	6.63	327	8.31
250	6.35	212	5.38	132	3.37	6.6	0.168	72.9	1.851	233	5.92	276	7.00	326	8.29	409	10.39
300	7.62	254	6.46	159	4.04	7.9	0.202	87.4	2.221	280	7.11	331	8.40	392	9.95	491	12.47
350	8.89	297	7.54	185	4.71	9.3	0.236	102.0	2.591	326	8.29	386	9.80	457	11.61	573	14.55
400	10.16	339	8.62	212	5.38	10.6	0.269	116.6	2.962	373	9.48	441	11.20	522	13.27	655	16.63
500	12.70	424	10.77	265	6.73	13.2	0.337	145.7	3.702	466	11.85	551	14.00	653	16.59	818	20.79

렌즈										세미 장 (LS2LT1)				롱 줌 (LS2LT2)			
투사율										1.93~2.9				3~5			
대각선		이미지 너비		이미지 높이		오프셋 (H)		O		거리				거리			
						광각 / 망원		광각 / 망원		광각		Tele		광각		망원	
(Inch)	(m)	(Inch)	(m)	(Inch)	(m)	(Inch)	(m)	(Inch)	(m)	(Inch)	(m)	(Inch)	(m)	(Inch)	(m)	(Inch)	(m)
50	1.27	42	1.08	26	0.67	1.3	0.034	14.6	0.370	82	2.08	123	3.12	127	3.23	212	5.38
60	1.52	51	1.29	32	0.81	1.6	0.040	17.5	0.444	98	2.49	148	3.75	153	3.88	254	6.46
80	2.03	68	1.72	42	1.08	2.1	0.054	23.3	0.592	131	3.33	197	5.00	204	5.17	339	8.62
100	2.54	85	2.15	53	1.35	2.6	0.067	29.1	0.740	164	4.16	246	6.25	254	6.46	424	10.77
120	3.05	102	2.58	64	1.62	3.2	0.081	35.0	0.888	196	4.99	295	7.50	305	7.75	509	12.92
150	3.81	127	3.23	79	2.02	4.0	0.101	43.7	1.111	245	6.24	369	9.37	382	9.69	636	16.15
180	4.57	153	3.88	95	2.42	4.8	0.121	52.5	1.333	295	7.48	443	11.24	458	11.63	763	19.39
200	5.08	170	4.31	106	2.69	5.3	0.135	58.3	1.481	327	8.31	492	12.49	509	12.92	848	21.54
250	6.35	212	5.38	132	3.37	6.6	0.168	72.9	1.851	409	10.39	615	15.62	636	16.15	1060	26.92
300	7.62	254	6.46	159	4.04	7.9	0.202	87.4	2.221	491	12.47	738	18.74	763	19.39	1272	32.31
350	8.89	297	7.54	185	4.71	9.3	0.236	102.0	2.591	573	14.55	861	21.86	890	22.62	1484	37.69
400	10.16	339	8.62	212	5.38	10.6	0.269	116.6	2.962	655	16.63	984	24.99	1018	25.85	1696	43.08
500	12.70	424	10.77	265	6.73	13.2	0.337	145.7	3.702	818	20.79	1230	31.23	1272	32.31	2120	53.85

렌즈										단락초점 (LS2ST2)				세미초점 (LS2ST4)			
투사율										0.77~1.1				1.25~1.60			
대각선		이미지 너비		이미지 높이		오프셋 (H)		O		거리				거리			
						광각 / 망원		광각 / 망원		광각		망원		광각		망원	
(Inch)	(m)	(Inch)	(m)	(Inch)	(m)	(Inch)	(m)	(Inch)	(m)	(Inch)	(m)	(Inch)	(m)	(Inch)	(m)	(Inch)	(m)
50	1.27	42	1.08	26	0.67	1.3	0.034	14.6	0.370	33	0.83	47	1.18	53	1.35	68	1.72
60	1.52	51	1.29	32	0.81	1.6	0.040	17.5	0.444	39	1.00	56	1.42	64	1.62	81	2.07
80	2.03	68	1.72	42	1.08	2.1	0.054	23.3	0.592	52	1.33	75	1.90	85	2.15	109	2.76
100	2.54	85	2.15	53	1.35	2.6	0.067	29.1	0.740	65	1.66	93	2.37	106	2.69	136	3.45
120	3.05	102	2.58	64	1.62	3.2	0.081	35.0	0.888	78	1.99	112	2.84	127	3.23	163	4.14
150	3.81	127	3.23	79	2.02	4.0	0.101	43.7	1.111	98	2.49	140	3.55	159	4.04	204	5.17
180	4.57	153	3.88	95	2.42	4.8	0.121	52.5	1.333	118	2.99	168	4.26	191	4.85	244	6.20
200	5.08	170	4.31	106	2.69	5.3	0.135	58.3	1.481	131	3.32	187	4.74	212	5.38	271	6.89
250	6.35	212	5.38	132	3.37	6.6	0.168	72.9	1.851	163	4.15	233	5.92	265	6.73	339	8.62
300	7.62	254	6.46	159	4.04	7.9	0.202	87.4	2.221	196	4.98	280	7.11	318	8.08	407	10.34
350	8.89	297	7.54	185	4.71	9.3	0.236	102.0	2.591	229	5.80	326	8.29	371	9.42	475	12.06
400	10.16	339	8.62	212	5.38	10.6	0.269	116.6	2.962	261	6.63	373	9.48	424	10.77	543	13.79
500	12.70	424	10.77	265	6.73	13.2	0.337	145.7	3.702	326	8.29	466	11.85	530	13.46	678	17.23

참고 :

- 보다 시각화된 지침을 보려면 BenQ calculator 웹사이트 http://projectorcalculator.benq.com/ 로 이동하십시오 .
- 천장 설치는 자격이 있는 전문가가 설치해야 합니다 . 자세한 내용은 가까운 대리점에 문의하십시오 . 사용자가 직접 프로젝터를 설치하지 마십시오 .
- 프로젝터는 견고하고 평평한 표면에서만 사용하십시오 . 프로젝터가 떨어지면 중상을 입거나 프로젝터가 손상될 수 있습니다 .
- 과도한 온도가 발생하는 환경에서 프로젝터를 사용하지 마십시오 . 프로젝터는 섭씨 5 도 (화씨 41 도) 와 섭씨 40 도 (화씨 104 도) 사이의 온도에서 사용해야 합니다 .
- 프로젝터가 습기 , 먼지 또는 연기에 노출될 경우 스크린이 손상됩니다 .
- 프로젝터의 통풍구를 막지 마십시오 . 열을 발산하려면 적절한 통풍이 필요합니다 . 통풍구를 막으면 프로젝터가 손상됩니다 .

렌즈 이동 범위

• 조정 가능한 렌즈 이동 범위

아래의 표에서는 조정 가능한 렌즈 이동 범위로서 해당 조건에 따라 변경될 수 있습니다 .

- **LU9255**

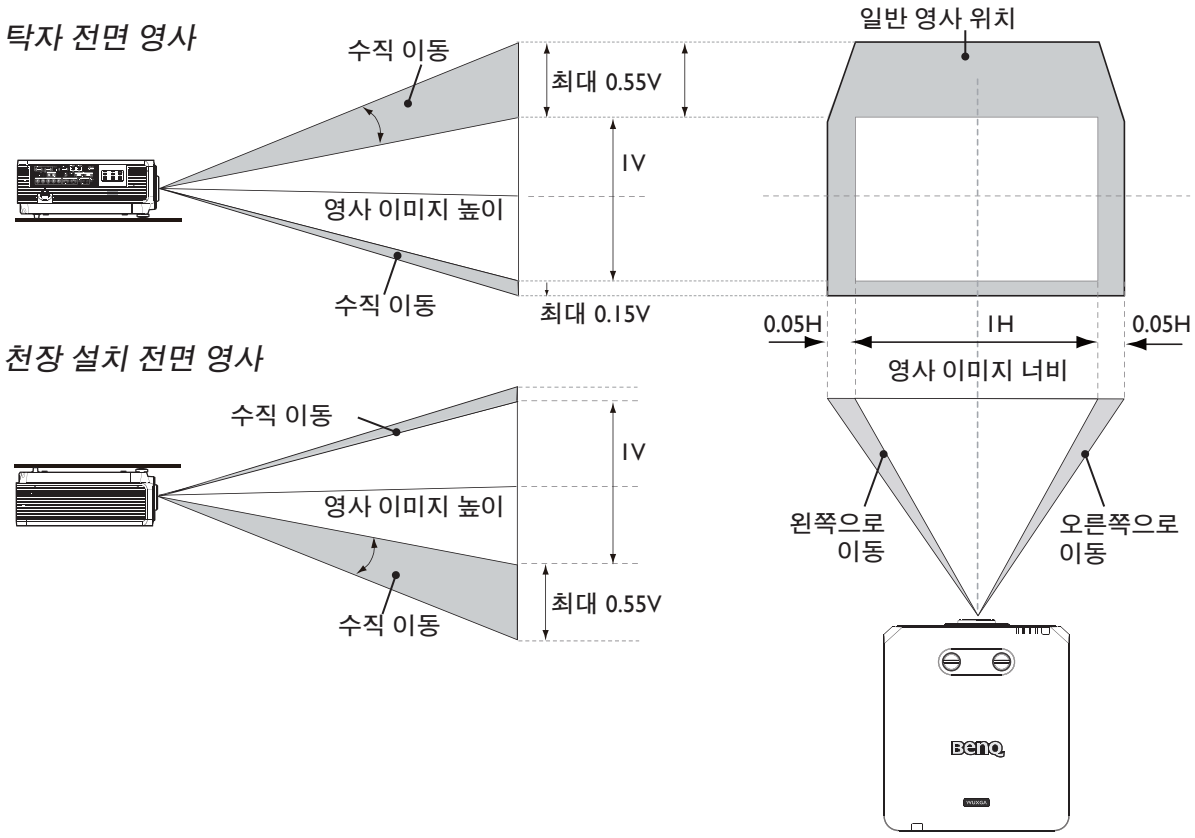

• 천장 마운트 설치

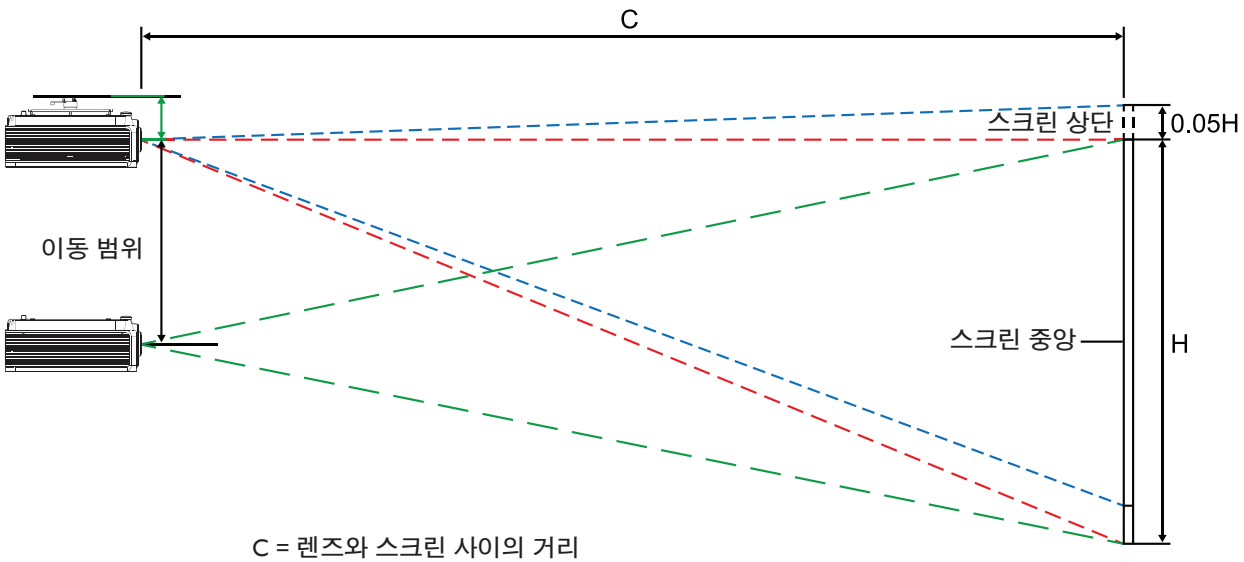

C = 렌즈와 스크린 사이의 거리

한국어

• 탁상 설치

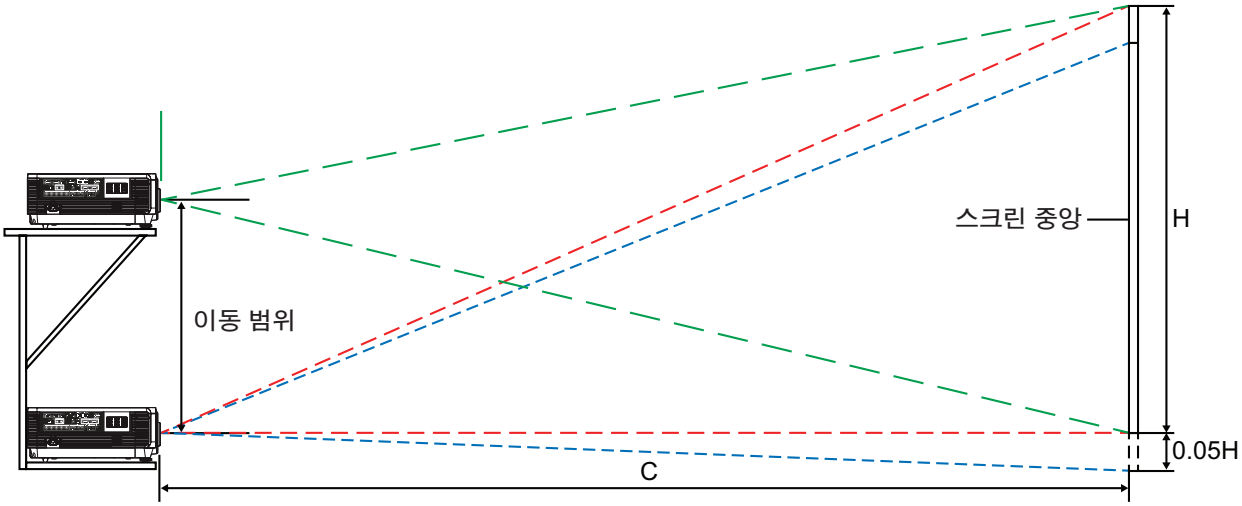

참고 :

- 도면은 표준 렌즈에만 적용됩니다 .

LED 표시등

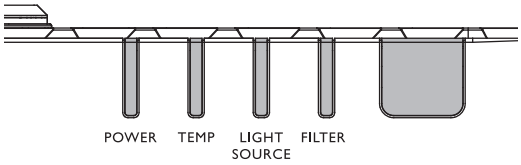

• 시스템 메시지

전원	온도	라이트	필터	상태 및 설명
주황색	-	-	-	대기
녹색 깜박거림	-	-	-	작동 시작
녹색	-	-	-	정상 작동
주황색 깜박거림	-	-	-	정상 파워 다운 냉각
빨강	빨강	빨강	-	다운로드
녹색	-	빨강	-	CW 시작 실패
녹색	-	빨강 깜박거림	-	형광 휠 시작 실패
빨강 깜박거림	-	-	-	스케일러 종료 실패 (데이터 중단)
빨강	-	빨강	-	스케일러 리셋 실패 (비디오 프로젝터에만 해당)
-	빨강	-	-	LAN 다운로드 실패
-	녹색	-	-	LAN 다운로드 처리 중
주황색		녹색 깜박거림	-	광원 수명이 소진됨
주황색	-	녹색	-	렌즈 해제
주황색	-	빨강	-	케이스 열림
주황색	-	빨강 깜박거림	-	필터 교체 경고
주황색	녹색 깜박거림	-	-	열교 차단 센서 오류

• 번인 메시지

전원	온도	라이트	필터	상태 및 설명
녹색	-	-	-	번인 켜짐
녹색	녹색	녹색	-	번인 꺼짐

• 램프 오류 메시지

전원	온도	라이트	필터	상태 및 설명
-	-	빨강	-	정상 작동 시 램프 1 오류
-	-	-	빨강	정상 작동 시 램프 2 오류
-	-	빨강	빨강	두 램프 모두 고장
-	-	빨강 깜박거림	-	램프가 켜지지 않음

• 열 오류 메시지

전원	온도	라이트	필터	상태 및 설명
빨강	빨강	-	-	팬 1 오류 (실제 팬 속도가 원하는 속도를 벗어남)
빨강	빨강 깜박거림	-	-	팬 2 오류 (실제 팬 속도가 원하는 속도를 벗어남)
빨강	녹색	-	-	팬 3 오류 (실제 팬 속도가 원하는 속도를 벗어남)
빨강	녹색 깜박거림	-	-	팬 4 오류 (실제 팬 속도가 원하는 속도를 벗어남)
빨강 깜박거림	빨강	-	-	팬 5 오류 (실제 팬 속도가 원하는 속도를 벗어남)
빨강 깜박거림	빨강 깜박거림	-	-	팬 6 오류 (실제 팬 속도가 원하는 속도를 벗어남)
빨강 깜박거림	녹색	-	-	팬 7 오류 (실제 팬 속도가 원하는 속도를 벗어남)
빨강 깜박거림	녹색 깜박거림	-	-	팬 8 오류 (실제 팬 속도가 원하는 속도를 벗어남)
빨강	녹색	빨강 깜박거림	-	팬 9 오류 (실제 팬 속도가 원하는 속도를 벗어남)
빨강	녹색	빨강	-	팬 10 오류 (실제 팬 속도가 원하는 속도를 벗어남)
빨강	녹색 깜박거림	빨강 깜박거림	-	팬 11 오류 (실제 팬 속도가 원하는 속도를 벗어남)
빨강	녹색 깜박거림	빨강	-	팬 12 오류 (실제 팬 속도가 원하는 속도를 벗어남)
녹색	빨강	-	-	온도 1 오류 (한계 온도 초과)
녹색	빨강 깜박거림	-	-	열 센서 1 열림 오류
녹색	녹색	-	-	열 센서 1 단락 오류
녹색	녹색 깜박거림	-	-	열 IC #1 I2C 연결 오류
녹색 깜박거림	빨강	-	-	온도 2 오류 (한계 온도 초과)
녹색 깜박거림	빨강 깜박거림	-	-	열 센서 2 열림 오류
녹색 깜박거림	녹색	-	-	열 센서 2 단락 오류
녹색 깜박거림	녹색 깜박거림	-	-	열 IC #2 I2C 연결 오류

전원	온도	라이트	필터	상태 및 설명
녹색	빨강	빨강	-	온도 3 오류 (한계 온도 초과)
녹색	빨강	빨강 깜박거림	-	열 센서 3 열림 오류
녹색	빨강	녹색	-	열 센서 3 단락 오류
녹색	빨강	녹색 깜박거림	-	열 IC #3 I2C 연결 오류
녹색	빨강 깜박거림	빨강	-	온도 4 오류 (한계 온도 초과)
녹색	빨강 깜박거림	빨강 깜박거림	-	열 센서 4 열림 오류
녹색	빨강 깜박거림	녹색	-	열 센서 4 단락 오류
녹색	빨강 깜박거림	녹색 깜박거림	-	열 IC #4 I2C 연결 오류
주황색	빨강	빨강	-	온도 5 오류 (한계 온도 초과)
주황색	빨강	빨강 깜박거림	-	열 센서 5 열림 오류
주황색	빨강	녹색	-	열 센서 5 단락 오류
주황색	빨강	녹색 깜박거림	-	열 IC #5 I2C 연결 오류

프로젝터 크기

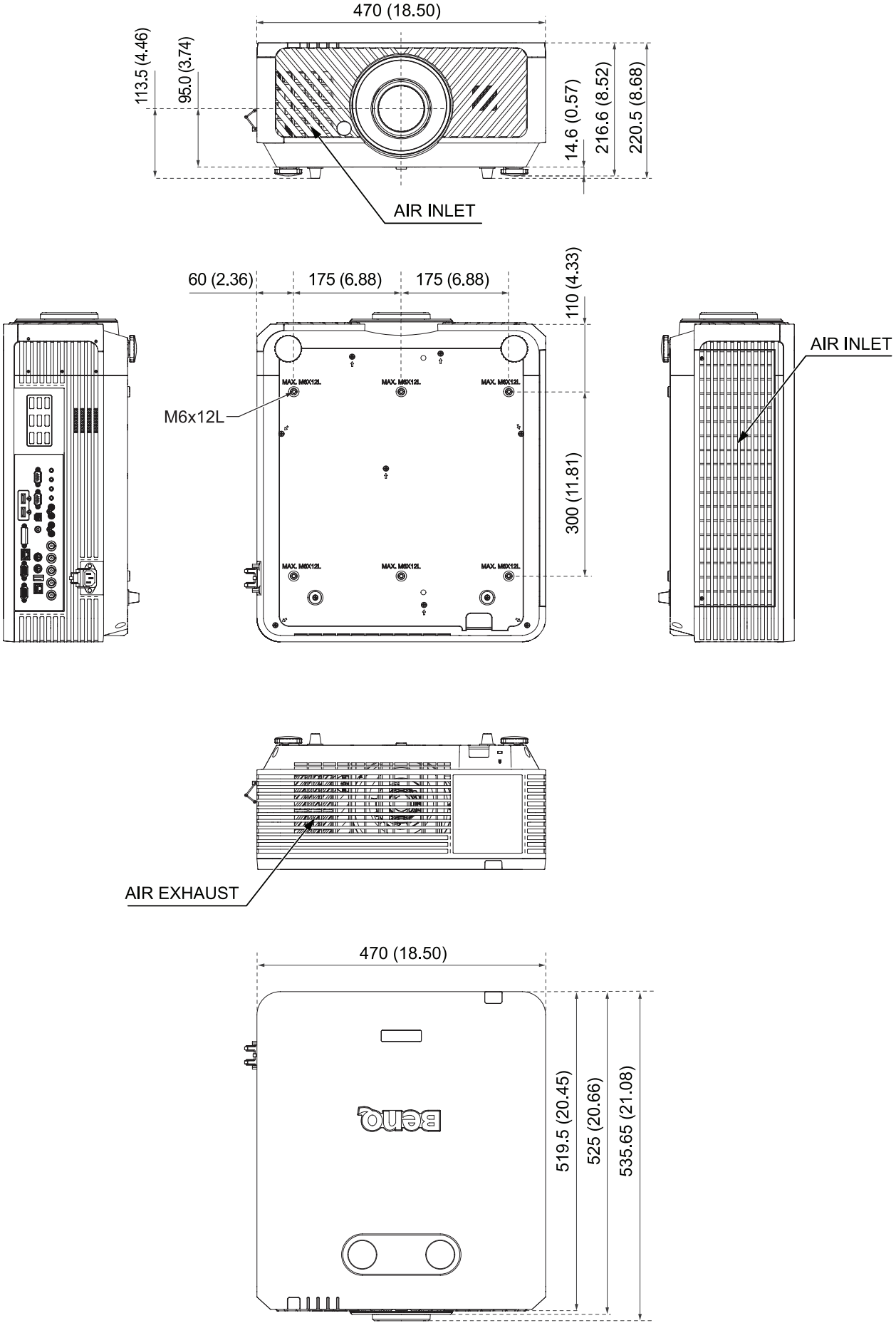
470 (18.50)
113.5 (4.46)
95.0 (3.74)
14.6 (0.57)
216.6 (8.52)
220.5 (8.68)
AIR INLET
60 (2.36)
175 (6.88)
175 (6.88)
110 (4.33)
M6x12L
300 (11.81)
AIR INLET
AIR EXHAUST
470 (18.50)
519.5 (20.45)
525 (20.66)
535.65 (21.08)

천장 마운트 설치 그림

번호	BenQ 천장 마운트 CMG6(5A.JHS10.001)
재질	스틸
무게	10.5 kg(23.1 파운드)
크기 (W x H x D)	410 x 641 x 360 mm(16.14" x 25.24" x 14.17")
길이	491 mm ~ 641 mm
기울기 각도	회전 : ± 5° 수직 : +5° /-25° 수평 : ± 5°
하중	40 kg(88 파운드)
나사 유형	M4, M5, M6, M8

크기 및 각도 조정

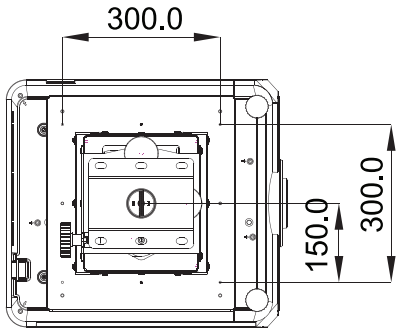

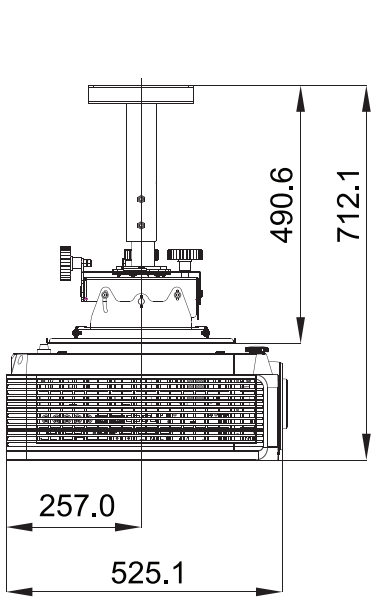

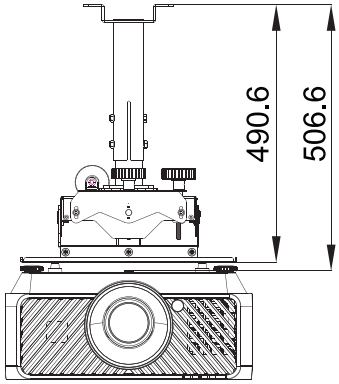

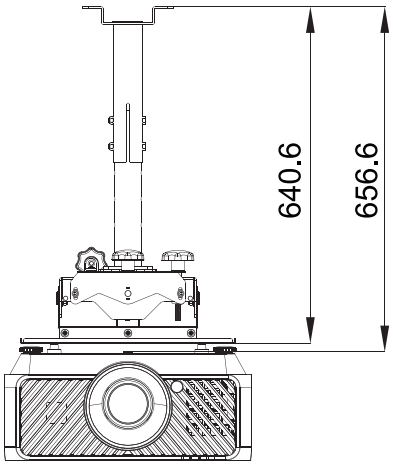

한국어

렌즈 크기

옵션 렌즈 (표준 : LS2SD2)

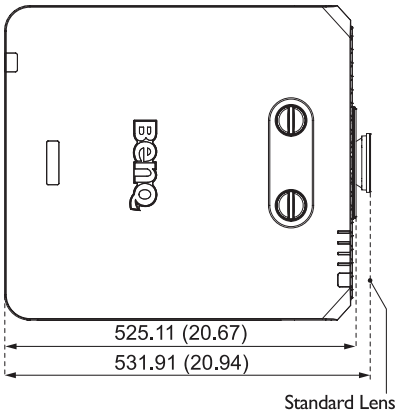

옵션 렌즈 (와이드 줌 : LS2ST1)

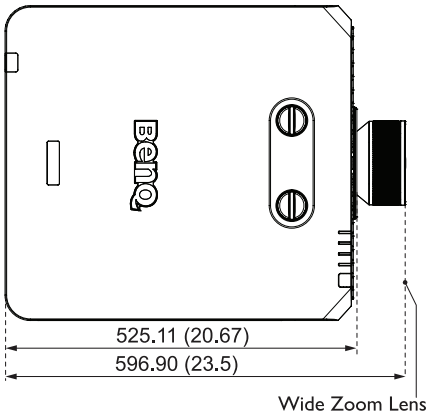

옵션 렌즈 (롱 줌 : LS2LT2)

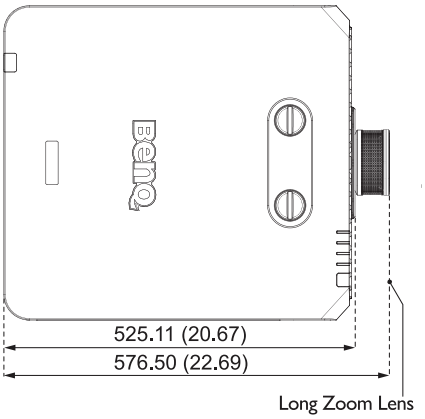

옵션 렌즈 (세미 장초점 : LS2LT1)

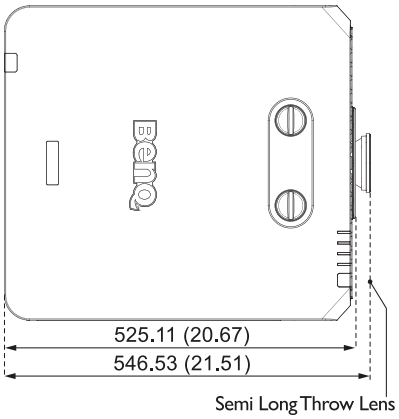

옵션 렌즈 (세미초점 : LS2ST4)

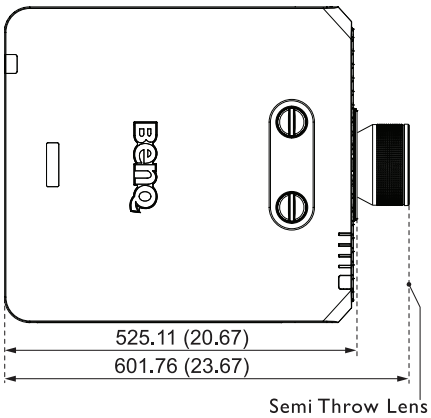

옵션 렌즈 (단락초점 : LS2ST2)

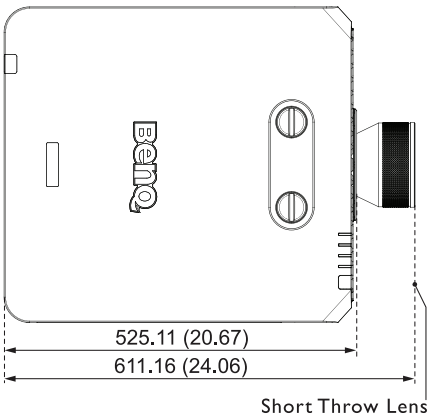

RS232 명령

RS232 핀 할당

번호	직렬
1	N.C
2	RXD
3	TXD
4	N.C
5	접지

번호	직렬
6	N.C
7	핀 8 에서 단락
8	핀 7 에서 단락
9	N.C

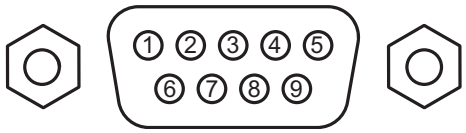

크로스오버 케이블이 달린 RS232 직렬 포트

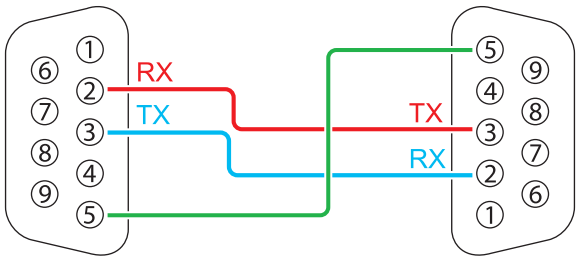

기능	유형	작동	ASCII
Power	Write	Power On	<CR>*pow=on#<CR>
	Write	Power off	<CR>*pow=off#<CR>
	Read	Power Status	<CR>*pow=?#<CR>
Source Selection	Write	COMPUTER/YPbPr	<CR>*sour=RGB#<CR>
	Write	COMPUTER 2/YPbPr2	<CR>*sour=RGB2#<CR>
	Write	DVI-D	<CR>*sour=dvid#<CR>
	Write	HDMI (MHL)	<CR>*sour=hdmi#<CR>
	Write	HDMI 2 (MHL2)	<CR>*sour=hdmi2#<CR>
	Write	Composite	<CR>*sour=vid#<CR>
	Write	HDBaseT	<CR>*sour=hdbaset#<CR>
	Read	Current source	<CR>*sour=?#<CR>
Audio Control	Write	Mute On	<CR>*mute=on#<CR>
	Write	Mute Off	<CR>*mute=off#<CR>
	Read	Mute Status	<CR>*mute=?#<CR>
	Write	Volume +	<CR>*vol=+#<CR>
	Write	Volume -	<CR>*vol=-#<CR>
	Write	Volume level for customer	<CR>*vol=value#<CR>
	Read	Volume Status	<CR>*vol=?#<CR>

기능	유형	작동	ASCII
Audio Source Select	Write	Audio pass Through off	<CR>*audiosour=off#<CR>
	Write	Audio-Computer1	<CR>*audiosour=RGB#<CR>
	Write	Audio-Video/S-Video	<CR>*audiosour=vid#<CR>
	Write	Audio-HDMI	<CR>*audiosour=hdmi#<CR>
	Write	Audio-HDMI2	<CR>*audiosour=hdmi2#<CR>
	Read	Audio pass Status	<CR>*audiosour=?#<CR>
Picture Mode	Write	Presentation	<CR>*appmod=preset#<CR>
	Write	sRGB	<CR>*appmod=srgb#<CR>
	Write	Bright	<CR>*appmod=bright#<CR>
	Write	Cinema (Rec. 709)	<CR>*appmod=cine#<CR>
	Write	DICOM	<CR>*appmod=dicom#<CR>
	Write	Vivid	<CR>*appmod=vivid#<CR>
	Write	User1	<CR>*appmod=user1#<CR>
	Write	User2	<CR>*appmod=user2#<CR>
	Write	3D	<CR>*appmod=threed#<CR>
	Write	HDR10	<CR>*appmod=hdr<CR>
	Write	HLG	<CR>*appmod=hlg<CR>
	Read	Picture Mode	<CR>*appmod=?#<CR>

기능	유형	작동	ASCII
Picture Setting	Write	Contrast +	<CR>*con=+#<CR>
	Write	Contrast -	<CR>*con=-#<CR>
	Write	Set Contrast value	<CR>*con=5#<CR>
	Read	Contrast value	<CR>*con=?#<CR>
	Write	Brightness +	<CR>*bri=+#<CR>
	Write	Brightness -	<CR>*bri=-#<CR>
	Write	Set Brightness value	<CR>*bri=5#<CR>
	Read	Brightness value	<CR>*bri=?#<CR>
	Write	Color +	<CR>*color=+#<CR>
	Write	Color -	<CR>*color=-#<CR>
	Write	Set Color value	<CR>*color=5#<CR>
	Read	Color value	<CR>*color=?#<CR>
	Write	Sharpness +	<CR>*sharp=+#<CR>
	Write	Sharpness -	<CR>*sharp=-#<CR>
	Write	Set Sharpness value	<CR>*sharp=5#<CR>
	Read	Sharpness value	<CR>*sharp=?#<CR>
	Write	Color Temperature - Warm	<CR>*ct=warm#<CR>
	Write	Color Temperature - Normal	<CR>*ct=normal#<CR>
	Write	Color Temperature - Cool	<CR>*ct=cool#<CR>
	Read	Color Temperature Status	<CR>*ct=?#<CR>
	Write	Aspect 4:3	<CR>*asp=4:3#<CR>
	Write	Aspect 16:9	<CR>*asp=16:9#<CR>
	Write	Aspect 2.35:1	<CR>*asp=2.35#<CR>
	Write	Aspect 16:10	<CR>*asp=16:10#<CR>
	Write	Aspect Auto	<CR>*asp=AUTO#<CR>
	Write	Aspect Real	<CR>*asp=REAL#<CR>
	Read	Aspect Status	<CR>*asp=?#<CR>
	Write	Vertical Keystone +	<CR>*vkeystone=+#<CR>
	Write	Vertical Keystone -	<CR>*vkeystone=-#<CR>
	Read	Vertical Keystone value	<CR>*vkeystone=?#<CR>
	Write	Horizontal Keystone +	<CR>*hkeystone=+#<CR>
	Write	Horizontal Keystone -	<CR>*hkeystone=-#<CR>
	Read	Horizontal Keystone value	<CR>*hkeystone=?#<CR>
	Write	Overscan Adjustment +	<CR>*overscan=+#<CR>
	Write	Overscan Adjustment -	<CR>*overscan=-#<CR>
	Read	Overscan Adjustment value	<CR>*overscan=?#<CR>

기능	유형	작동	ASCII
Picture Setting	Write	4 Corners Top-Left - X Decrease	<CR>*cornerfittlx=-#<CR>
	Write	4 Corners Top-Left - X Increase	<CR>*cornerfittlx=+#<CR>
	Read	4 Corners Top-Left - X Status	<CR>*cornerfittlx=?#<CR>
	Write	4 Corners Top-Left - Y Decrease	<CR>*cornerfittly=-#<CR>
	Write	4 Corners Top-Left - Y Increase	<CR>*cornerfittly=+#<CR>
	Read	4 Corners Top-Left - Y Status	<CR>*cornerfittly=?#<CR>
	Write	4 Corners Top-Right - X Decrease	<CR>*cornerfittrx=-#<CR>
	Write	4 Corners Top-Right - X Increase	<CR>*cornerfittrx=+#<CR>
	Read	4 Corners Top-Right - X Status	<CR>*cornerfittrx=?#<CR>
	Write	4 Corners Top-Right - Y Decrease	<CR>*cornerfittry=-#<CR>
	Write	4 Corners Top-Right - Y Increase	<CR>*cornerfittry=+#<CR>
	Read	4 Corners Top-Right - Y Status	<CR>*cornerfittry=?#<CR>
	Write	4 Corners Bottom-Left - X Decrease	<CR>*cornerfitblx=-#<CR>
	Write	4 Corners Bottom-Left - X Increase	<CR>*cornerfitblx=+#<CR>
	Read	4 Corners Bottom-Left - X Status	<CR>*cornerfitblx=?#<CR>
	Write	4 Corners Bottom-Left - Y Decrease	<CR>*cornerfitbly=-#<CR>
	Write	4 Corners Bottom-Left - Y Increase	<CR>*cornerfitbly=+#<CR>
	Read	4 Corners Bottom-Left - Y Status	<CR>*cornerfitbly=?#<CR>
	Write	4 Corners Bottom-Right - X Decrease	<CR>*cornerfitbrx=-#<CR>
	Write	4 Corners Bottom-Right - X Increase	<CR>*cornerfitbrx=+#<CR>
	Read	4 Corners Bottom-Right - X Status	<CR>*cornerfitbrx=?#<CR>
	Write	4 Corners Bottom-Right - Y Decrease	<CR>*cornerfitbry=-#<CR>
	Write	4 Corners Bottom-Right - Y Increase	<CR>*cornerfitbry=+#<CR>
	Read	4 Corners Bottom-Right - Y Status	<CR>*cornerfitbry=?#<CR>
	Write	Digital Zoom In	<CR>*zoomI#<CR>
	Write	Digital Zoom out	<CR>*zoomO#<CR>
	Write	Auto	<CR>*auto#<CR>
	Write	Brilliant color on	<CR>*BC=on#<CR>
	Write	Brilliant color off	<CR>*BC=off#<CR>
	Read	Brilliant color status	<CR>*BC=?#<CR>
	Write	Auto(HDR)	<CR>*hdr=auto#<CR>
	Write	SDR	<CR>*hdr=sdr#<CR>
	Write	HDR10	<CR>*hdr=hdr#<CR>
	Write	HLG	<CR>*hdr=hlg#<CR>
	Write	Reset current picture settings	<CR>*rstcurpicsetting#<CR>
	Write	Reset all picture settings	<CR>*rstallpicsetting#<CR>

기능	유형	작동	ASCII
Operation Settings	Write	Projector Position-Front Table	<CR>*pp=FT#<CR>
	Write	Projector Position-Rear Table	<CR>*pp=RE#<CR>
	Write	Projector Position-Rear Ceiling	<CR>*pp=RC#<CR>
	Write	Projector Position-Front Ceiling	<CR>*pp=FC#<CR>
	Read	Projector Position Status	<CR>*pp=?#<CR>
	Write	Quick auto search	<CR>*QAS=on#<CR>
	Write	Quick auto search	<CR>*QAS=off#<CR>
	Read	Quick auto search status	<CR>*QAS=?#<CR>
	Write	Menu Position - Center	<CR>*menuposition=center#<CR>
	Write	Menu Position - Top - Left	<CR>*menuposition=tl#<CR>
	Write	Menu Position - Top - Right	<CR>*menuposition=tr#<CR>
	Write	Menu Position - Bottom - Right	<CR>*menuposition=br#<CR>
	Write	Menu Position - Bottom - Left	<CR>*menuposition=bl#<CR>
	Read	Menu Position Status	<CR>*menuposition=?#<CR>
	Write	Direct Power On - on	<CR>*directpower=on#<CR>
	Write	Direct Power On - off	<CR>*directpower=off#<CR>
	Read	Direct Power On - Status	<CR>*directpower=?#<CR>
	Write	Signal Power On - on	<CR>*autopower=on#<CR>
	Write	Signal Power On - off	<CR>*autopower=off#<CR>
	Read	Signal Power On - Status	<CR>*autopower=?#<CR>
Baud Rate	Write	2400	<CR>*baud=2400#<CR>
	Write	4800	<CR>*baud=4800#<CR>
	Write	9600	<CR>*baud=9600#<CR>
	Write	14400	<CR>*baud=14400#<CR>
	Write	19200	<CR>*baud=19200#<CR>
	Write	38400	<CR>*baud=38400#<CR>
	Write	57600	<CR>*baud=57600#<CR>
	Write	115200	<CR>*baud=115200#<CR>
	Read	Current Baud Rate	<CR>*baud=?#<CR>
Lamp Control	Read	Lamp Hour	<CR>*ltim=?#<CR>
	Write	Normal mode	<CR>*lampm=lnor#<CR>
	Write	Eco mode	<CR>*lampm=eco#<CR>
	Write	Dimming mode	<CR>*lampm=dimming#<CR>
	Write	Custom mode	<CR>*lampm=custom#<CR>
	Write	Light level for custom mode	<CR>*lampcustom=value#<CR>
	Read	Light level status for custom mode	<CR>*lampcustom=?#<CR>
	Read	Lamp Mode Status	<CR>*lampm=?#<CR>

기능	유형	작동	ASCII
Miscellaneous	Read	Model Name	<CR>*modelname=?#<CR>
	Read	System F/W Version	<CR>*sysfwversion=?#<CR>
	Read	Scaler F/W Version	<CR>*scalerfwversion=?#<CR>
	Read	Lan F/W Version	<CR>*lanfwversion=?#<CR>
	Read	MCU F/W Version	<CR>*mcufwversion=?#<CR>
	Write	Blank On	<CR>*blank=on#<CR>
	Write	Blank Off	<CR>*blank=off#<CR>
	Read	Blank Status	<CR>*blank=?#<CR>
	Write	Freeze On	<CR>*freeze=on#<CR>
	Write	Freeze Off	<CR>*freeze=off#<CR>
	Read	Freeze Status	<CR>*freeze=?#<CR>
	Write	Menu On	<CR>*menu=on#<CR>
	Write	Menu Off	<CR>*menu=off#<CR>
	Read	Menu Status	<CR>*menu=?#<CR>
	Write	Up	<CR>*up#<CR>
	Write	Down	<CR>*down#<CR>
	Write	Right	<CR>*right#<CR>
	Write	Left	<CR>*left#<CR>
	Write	Enter	<CR>*enter#<CR>
	Write	Back	<CR>*back#<CR>
	Write	Source Menu On	<CR>*sourmenu=on#<CR>
	Write	Source Menu Off	<CR>*sourmenu=off#<CR>
	Read	Source Menu Status	<CR>*sourmenu=?#<CR>
	Write	3D Sync Off	<CR>*3d=off#<CR>
	Write	3D Auto	<CR>*3d=auto#<CR>
	Write	3D Sync Top Bottom	<CR>*3d=tb#<CR>
	Write	3D Sync Frame Sequential	<CR>*3d=fs#<CR>
	Write	3D Frame packing	<CR>*3d=fp#<CR>
	Write	3D Side by side	<CR>*3d=sbs#<CR>
	Write	3D inverter disable	<CR>*3d=da#<CR>
	Write	3D inverter	<CR>*3d=iv#<CR>
	Write	3D nVIDIA	<CR>*3d=nvidia#<CR>
	Read	3D Sync Status	<CR>*3d=?#<CR>
	Write	Remote Receiver - front+rear	<CR>*rr=fr#<CR>
	Write	Remote Receiver - front	<CR>*rr=f#<CR>
	Write	Remote Receiver - rear	<CR>*rr=r#<CR>
	Read	Remote Receiver Status	<CR>*rr=?#<CR>

기능	유형	작동	ASCII
Miscellaneous	Write	AMX Device Discovery - on	<CR>*amxdd=on#<CR>
	Write	AMX Device Discovery - off	<CR>*amxdd=off#<CR>
	Read	AMX Device Discovery Status	<CR>*amxdd=?#<CR>
	Read	Mac Address	<CR>*macaddr=?#<CR>
	Write	High Altitude mode on	<CR>*Highaltitude=on#<CR>
	Write	High Altitude mode off	<CR>*Highaltitude=off#<CR>
	Read	High Altitude mode status	<CR>*Highaltitude=?#<CR>
Color Calibration	Write	Tint +	<CR>*tint=+#<CR>
	Write	Tint -	<CR>*tint=-#<CR>
	Write	Set Tint value	<CR>*tint=value#<CR>
	Read	Get Tint value	<CR>*tint=?#<CR>
	Write	Set gamma value	<CR>*gamma=value#<CR>
	Read	Gamma value status	<CR>*gamma=?#<CR>
	Write	Set HDR Brightness value	<CR>*hdrbri=value#<CR>
	Read	Get HDR Brightness value	<CR>*hdibri=?#<CR>
	Write	Red Gain +	<CR>*RGain=+#<CR>
	Write	Red Gain -	<CR>*RGain=-#<CR>
	Write	Set Red Gain value	<CR>*RGain=value#<CR>
	Read	Get Red Gain value	<CR>*RGain=?#<CR>
	Write	Green Gain +	<CR>*GGain=+#<CR>
	Write	Green Gain -	<CR>*GGain=-#<CR>
	Write	Set Green Gain value	<CR>*GGain=value#<CR>
	Read	Get Green Gain value	<CR>*GGain=?#<CR>
	Write	Blue Gain +	<CR>*BGain=+#<CR>
	Write	Blue Gain -	<CR>*BGain=-#<CR>
	Write	Set Blue Gain value	<CR>*BGain=value#<CR>
	Read	Get Blue Gain value	<CR>*BGain=?#<CR>
	Write	Red Offset +	<CR>*ROffset=+#<CR>
	Write	Red Offset -	<CR>*ROffset=-#<CR>
	Write	Set Red Offset value	<CR>*ROffset=value#<CR>
	Read	Get Red Offset value	<CR>*ROffset=?#<CR>
	Write	Green Offset +	<CR>*GOffset=+#<CR>
	Write	Green Offset -	<CR>*GOffset =-#<CR>
	Write	Set Green Offset value	<CR>*GOffset=value#<CR>
	Read	Get Green Offset value	<CR>*GOffset=?#<CR>

기능	유형	작동	ASCII
Color Calibration	Write	Blue Offset +	<CR>*BOffset=+#<CR>
	Write	Blue Offset -	<CR>*BOffset=-#<CR>
	Write	Set Blue Offset value	<CR>*BOffset=value#<CR>
	Read	Get Blue Offset value	<CR>*BOffset=?#<CR>
	Write	Primary Color	<CR>*primcr=value#<CR>
	Read	Primary Color Status	<CR>*primcr=?#<CR>
	Write	Hue +	<CR>*hue=+#<CR>
	Write	Hue -	<CR>*hue=-#<CR>
	Write	Set Hue value	<CR>*hue=value#<CR>
	Read	Get Hue value	<CR>*hue=?#<CR>
	Write	Saturation +	<CR>*saturation=+#<CR>
	Write	Saturation -	<CR>*saturation=-#<CR>
	Write	Set Saturation value	<CR>*saturation=value#<CR>
	Read	Get Saturation value	<CR>*saturation=?#<CR>
	Write	Gain +	<CR>*gain=+#<CR>
	Write	Gain -	<CR>*gain=-#<CR>
	Write	Set Gain value	<CR>*gain=value#<CR>
	Read	Get Gain value	<CR>*gain=?#<CR>
Service	Read	Error Code report	<CR>*error=report#<CR>
	Read	FAN 1 speed	<CR>*fan1=?#<CR>
	Read	FAN 2 speed	<CR>*fan2=?#<CR>
	Read	FAN 3 speed	<CR>*fan3=?#<CR>
	Read	FAN 4 speed	<CR>*fan4=?#<CR>
	Read	FAN 5 speed	<CR>*fan5=?#<CR>
	Read	FAN 6 speed	<CR>*fan6=?#<CR>
	Read	FAN 7 speed	<CR>*fan7=?#<CR>
	Read	FAN 8 speed	<CR>*fan8=?#<CR>
	Read	FAN 9 speed	<CR>*fan9=?#<CR>
	Read	FAN 10 speed	<CR>*fan10=?#<CR>
	Read	Temperature 1	<CR>*tmp1=?#<CR>
	Read	Temperature 2	<CR>*tmp2=?#<CR>
	Read	Temperature 3	<CR>*tmp3=?#<CR>
	Read	Temperature 4	<CR>*tmp4=?#<CR>
	Read	Temperature 5	<CR>*tmp5=?#<CR>
	Read	LED indicator	<CR>*led=?#<CR>

PJLink

• PJLink 프로토콜

이 프로젝터의 네트워크 기능은 PJLink 클래스 1 을 지원하며 PJLink 프로토콜은 컴퓨터에서 프로젝터 설정 및 프로젝터 상태 조회 작업을 수행하는 데 사용할 수 있습니다 .

• 제어 명령

다음 표에는 프로젝터를 제어하는 데 사용할 수있는 PJLink 프로토콜 명령이 나와 있습니다 .

- 표에 있는 x 표시는 특정 문자가 아닙니다 .

명령어	제어 세부사항	매개변수 / 문자열 반환	기타		
POWR	Power supply control	0 1	Standby Power on		
POWR?	Power supply status query	0 1	Standby Power on		
INPT	Input selection	11	PC1 / YPbPr1		
INPT?	Input status query	12 21 31 32 33 34	PC2 / YPbPr2 VIDEO HDMI1 HDMI2 DVI-D HDBaseT		
AVMT	Mute	11	Video mute On		
AVMT?	Mute query	10 21 20 31 30	Video mute Off Audio mute On Audio mute Off Video & Audio mute On Video & Audio mute Off		
ERST?	Error status query	xxxxxx	1st byte	Indicates fan errors, and returns 0 - 2	0 = No error is detected 1 = Warning 2 = Error
			2nd byte	Indicates light source errors, and returns 0 - 2	
			3rd byte	Indicates temperature errors, and returns 0 - 2	
			4th byte	Return 0	
			5th byte	Return 0	
			6th byte	Indicates other errors, and returns 0 - 2	
LAMP?	Light source status query	xxxxxxxxxxxx	1st number (1-5 digitals): Light source 1 runtime		
INST?	Input selection list query	11 12 21 31 32 33 34	LU9255		
NAME?	Projector name query	xxxxx	Returns the name set in [PROJECTOR NAME] of [NETWORK SETUP]		

명령어	제어 세부사항	매개변수 / 문자열 반환	기타
INF1?	Manufacturer name query	BenQ	Returns manufacturer name
INF2?	Model name query	LU9255	Returns moder name
INF0?	Other information queries	xxxxx	Returns information such as version number
CLASS?	Class information query	1	Returns class for PJLink

참고 :

RS-232 전송 속도 옵션은 2400, 4800, 9600, 14400, 19200, 38400, 57600, 115200 입니다 (기본값 : 115200).

目次

Notice 242
- レーザーに関するご注意 242
- 冷却に関するご注意 243

パッケージ内容 245
- 標準パッケージアイテム 245
- 仕様 245
- コントロール端子 246
- リモコン 247

設置 249
- オプションレンズの取り付けまたは取り外し 249
- レンズ 251
- 投射寸法 251
- レンズシフト範囲 253
- LED インジケーター 255

プロジェクタの寸法 258

天井取り付け設置図 259
- サイズと角度調整 259

レンズ寸法 260

RS232 コマンド 261
- RS232 ピン配置 261
- クロスケーブル付き RS232 シリアルポート 261
- PJLink 269

日本語

最新版のユーザーマニュアル / インストールガイドについては、以下の Web サイトを参照してください。
http://business-display.benq.com/

V1.00

Notice

レーザーに関するご注意



この記号は、手順に正しく従わなかった場合、目をレーザー光線に晒す潜在的危険性があることを示しています。

• レーザーのクラス分け



(米国の場合) このレーザー製品は、すべての操作手順においてクラス 3R として指定されており、IEC/EN 60825-1:2007 に準拠しています。
(その他の地域の場合) このレーザー製品は、すべての操作手順においてクラス 1 として指定されており、IEC/EN 60825-1:2014 に準拠しています。



レーザー光線 - 直接目に当てないでください。
他者あるいは反射する物体の方向に、レーザーまたはレーザー光線を直接向けたり反射させたりしないでください。
直接光線あるいは散乱光は、目や肌に対して有害になることがあります。
付属されている手順に従わなかった場合、目をレーザー光線に晒す潜在的危険性があります。
ご注意 – 本書に明記されていない制御や調整を行ったり、指定されていない手順を実行すると、危険な放射線が暴露される可能性があります。

• レーザーパラメータ

波長	450nm ～ 460nm (青)
動作モード	パルス状、フレームレートによる
パルス幅	1.34ms
パルス繰り返し率	120Hz
レーザー最大エネルギー	0.698mJ
合計内部動力	>100w
見かけ上のソースサイズ	>10mm、レンズ停止時
発散	>100 ミリ ラジアン

• レーザー光線の説明



冷却に関するご注意

排気口周辺は、最低でも 50 cm (19.7 インチ) の間隔をあけてください。30 cm (11.8 インチ) 以内には、空気入力を遮るものを置かないようにしてください。
排気口には、他のプロジェクタの吸気口から最低でも 1 メートルの間隔をあけてください。

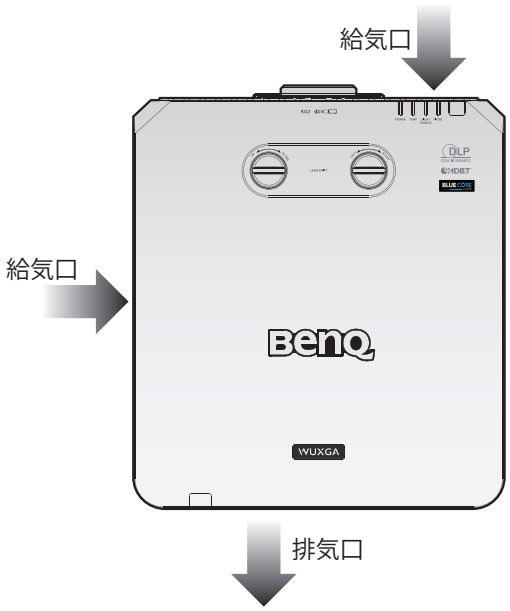

- プロジェクタはどの角度にも設置することができます。

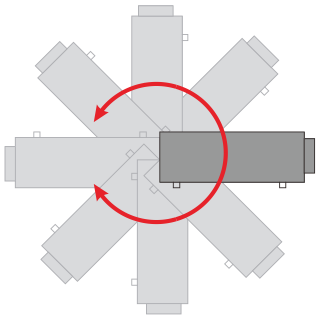

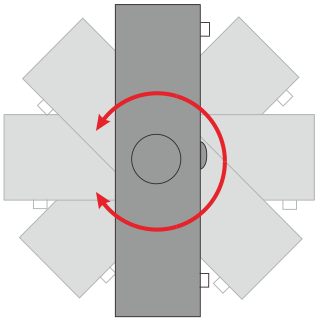

- 排気口周辺は、最低でも 50 cm の間隔をあけてください。

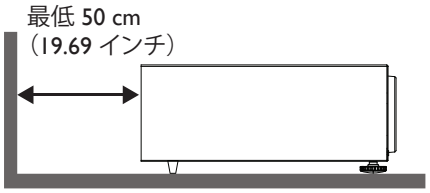

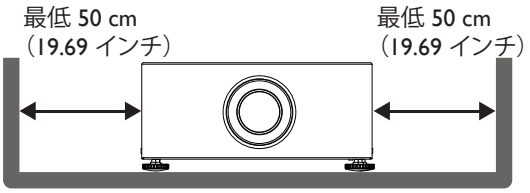

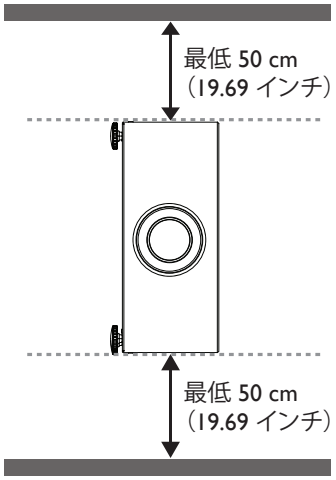

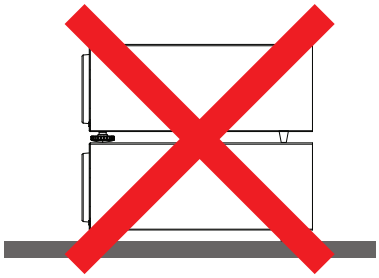

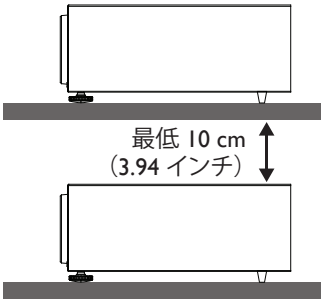

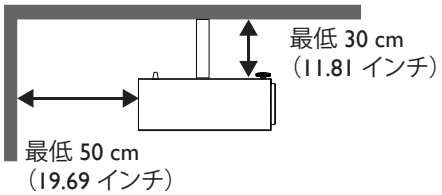

- 吸気口から排気口の熱風が再利用されないように注意してください。
- 密閉空間で操作する場合には、周囲の空気の温度がプロジェクタの動作温度を超えないよう注意し、吸気口と排気口が遮られていないことを確認してください。

プロジェクタが排気を再利用することがないように、すべての筐体は認定されている熱評価に合格したものである必要があります。周辺の温度が許容動作温度範囲内であっても、排気が再利用された場合にはプロジェクタが停止する場合があります。

パッケージ内容

標準パッケージアイテム

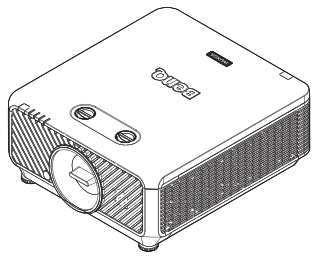
防塵キャップ付きプロジェクタ


リモコン


電池

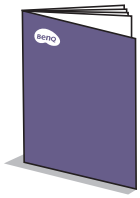
インスタレーションガイド

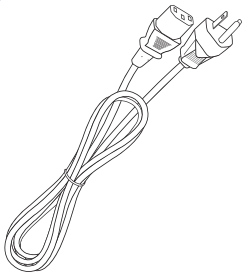
電源ケーブル

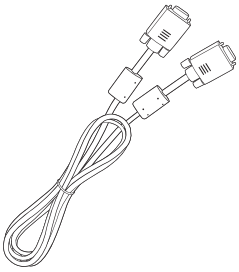
VGAケーブル

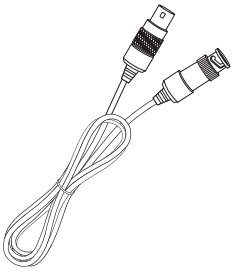
3 ピン VESA - BNC ケーブル

仕様

	LU9255
投射システム	DLP シングル 0.67 WUXGA DMD チップ
ネイティブ解像度	1920*1200 ピクセル、16:10
光源	レーザーダイオード
消費電力	1000 W (通常モード)/800 W (エコモード)
外形寸法	525 x 216 x 470 mm
重量	24 kg (レンズなし)

注 :

- 輝度は標準レンズによって供給され、値はレンズによって異なります。
- 輝度の出力は各ユニットと実際の用途によって異なります。
- 最寄りの Web サイトで最新のユーザーマニュアルを検索してください。

コントロール端子

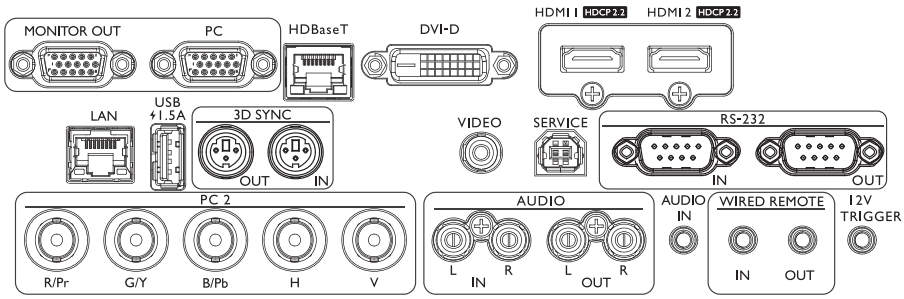

MONITOR OUT
同時に再生表示するための他のディスプレイ機器への接続用。

HDBaseT
HDBaseT 送信機からのイーサネットケーブル (Cat5/Cat6) を高解像度ビデオ (HD)、RS232 制御および LAN 制御に接続します。

HDMI 1
HDMI ソースへの接続用。

LAN
ネットワーク経由でプロジェクタを管理するための RJ45 Cat5/Cat6 イーサネットケーブルへの接続用。

3D SYNC OUT
3D IR 同期信号送信機への接続用。

VIDEO
ビデオソースへの接続用。

RS-232 IN
PC 管理システムへの接続とプロジェクタメンテナンス用の標準 9 ピン D-Sub インターフェース。

PC 2 (R/Pr、G/Y、B/Pb、H、V)
BNC タイプ入力端末を使った RGB または YPbPr / YCbCr 出力信号への接続用。

AUDIO OUT (L/R)
スピーカーまたはヘッドホンへの接続用。

WIRED REMOTE IN
有線リモコン用のリモコンへの接続用。

12V TRIGGER
3.5mm ミニイヤホンジャック。12(+/-1.5)V 出力と短絡保護を提供するため 200mA 表示リレーを採用。

PC
RGB、コンポーネント HD ソース、PC 接続用の 15 ピン VGA ポート。

DVI-D
DVI ソースへの接続用。

HDMI 2
HDMI ソースへの接続用。

USB 1.5A
5V/1.5A 出力に対応。

3D SYNC IN
コンピュータまたは対応デバイスからケーブルで 3D 同期を接続します。

SERVICE
認可を受けたメンテナンス要員専用の専用ポートのメンテナンス用。

RS-232 OUT
RS-232 制御用に別のプロジェクター (同じモデル) に接続します。

AUDIO IN (L/R)
音声または音声 L/R ケーブル経由のオーディオ入力ソースへの接続用。

AUDIO IN
音声ケーブル経由のオーディオ入力ソースへの接続用。.

WIRED REMOTE OUT
他のプロジェクタへの接続用。

ご注意：

有線リモコンを挿入する前に、ポートが有効なものかどうか確認してください。ポートが正しくない場合、リモコンが損傷することがあります。例：有線リモコンがトリガー出力に接続されている場合など。LAN 経由でファームウェアをアップグレードする方法については、BenQ サービスにお問い合わせください。

リモコン

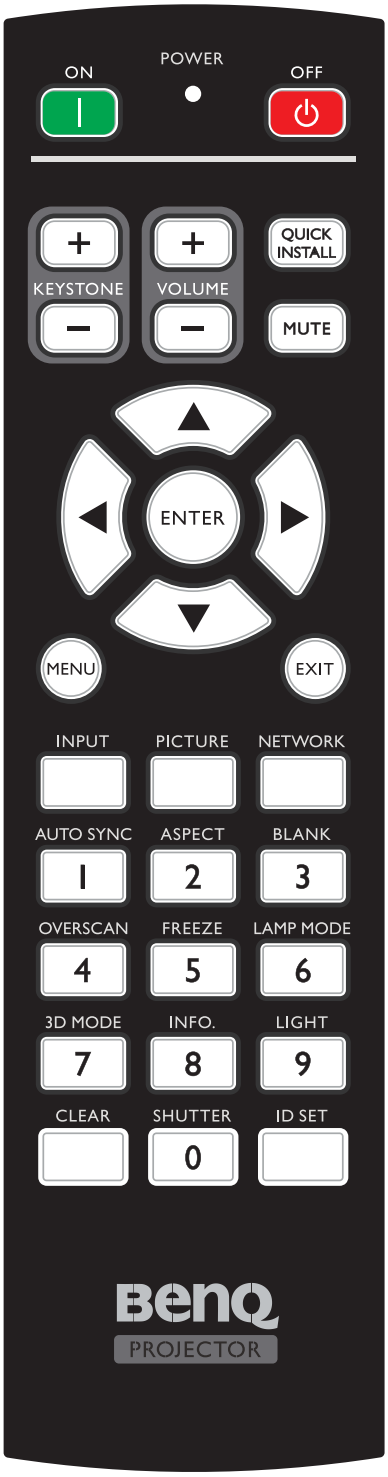

ON / OFF
プロジェクタのスタンバイモードと電源オンを切り替えます。

KEYSTONE+/KEYSTONE-
斜めになった投写により生じる画像の歪みを手動で修正します。

VOLUME +/VOLUME -
プロジェクターの音量を上 /下します。

QUICK INSTALL
クイックインストール OSD メニューを表示します。

MUTE
プロジェクタのオーディオのオンとオフを切り替えます。

矢印キー (▲ 上、▼ 下、◄ 左、► 右)
オンスクリーンディスプレイ (OSD) メニューが有効な場合、矢印キーを方向指示のボタンとして使用し、メニュー項目の選択や調整を行います。

ENTER
使用可能なピクチャ設定モードを選択します。選択したオンスクリーンディスプレイ (OSD) メニュー項目を有効化します。

MENU
オンスクリーン ディスプレイ (OSD) メニューをオンにします。前の OSD メニューに戻り、メニュー設定を終了して保存します。

EXIT
前の OSD メニューに戻り、メニュー設定を終了して保存します。

INPUT
表示する入力ソースを選択します。

PCITURE
押して**ピクチャ**メニューを表示します。

NETWORK
入力信号ソースとして「ネットワーク表示」を選択してください。

AUTO SYNC
表示画像に最適なピクチャタイミングを自動的に決定します。

ASPECT
表示縦横比を選択します。

BLANK
スクリーンのピクチャを非表示にするために使用します。

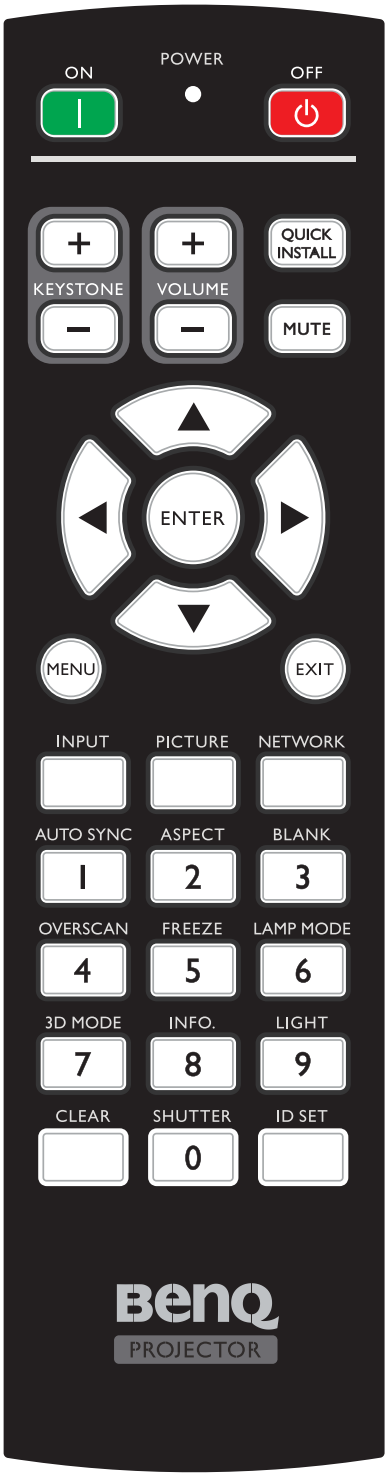

OVERSCAN
押して、オーバースキャンモードを選択します。

FREEZE
投写画像を一時停止します。

LAMP MODE
押して OSD メニューを表示させ、希望のライトモードを選択します。

3D MODE
押して 3D 設定メニューを表示します。

INFO.
押して**情報**メニューを表示します。

LIGHT
押して、リモコンのバックライトを開きます。

CLEAR
すべてのプロジェクターに割り当てられたリモート ID セットを消去します。
CLEAR と **ID 設定**を 5 秒間押します。LED が 3 回点滅して、ID 設定が消去されます。

SHUTTER
この機能は本機ではご利用になれません。

ID SET

- リモコン ID 設定 (特有のリモコンコードを設定)
  押してリモート ID を設定します。
  ID SET を 3 秒間押します。リモコンの電源インジケーターが点滅したら、ID を指定するために 01 ～ 99 までを押します。

注 :

リモコン番号 (リモコン ID) は、正確な制御のためにプロジェクタ ID 設定と一致させる必要があります。

- リモコン ID 設定の消去 (全てのリモコンコードを設定)
  CLEAR と **ID 設定**を 5 秒間押します。リモコンの電源インジケータが 1 回だけ点滅し、すべてのリモコンコードがリセットされます。プロジェクタ ID の設定に関わらずプロジェクタを管理できます。

数字ボタン
ネットワーク設定で数字を入力します。
数字ボタン 1、2、3、4 は、パスワードの入力を求められたときは押せません。

WIRE REMOTE 端子
プロジェクターとリモコンを有線で接続します。

設置

注意：

DLP チップの損傷を防ぐために、高出力のレーザービームを投射レンズに向けないでください。

オプションレンズの取り付けまたは取り外し

注意：

- プロジェクターとレンズ部品には精密部品が含まれているため、プロジェクターやレンズ部品に振動を与えたり、過剰な圧力を掛けたりしないでください。
- レンズの取り外しや取り付け前には、プロジェクターの電源を切り、冷却ファンが停止するのを待ち、それから主電源スイッチをオフにしてください。
- レンズの取り外しや取り付けの際にはレンズ表面には触れないでください。
- レンズ表面には指紋、埃、油分を付着させないようにしてください。レンズ表面に傷を付けないでください。
- 傷を付けないように、水平面に柔らかい布を敷いて、その上で作業してください。
- レンズを取り外し、保管する場合には、埃や汚れが付かないように、プロジェクターにレンズキャップを取り付けます。

• 新しいレンズの取り付け

レンズから両方のエンドキャップを外します。

注：

レンズを初めて挿入する前には、プラスチックの本体キャップを取り外します。

1. 側面に貼られているラベルの矢印が上を向くようにレンズを向け、レンズをユニットのレンズマウントの奥まで押し込みます。

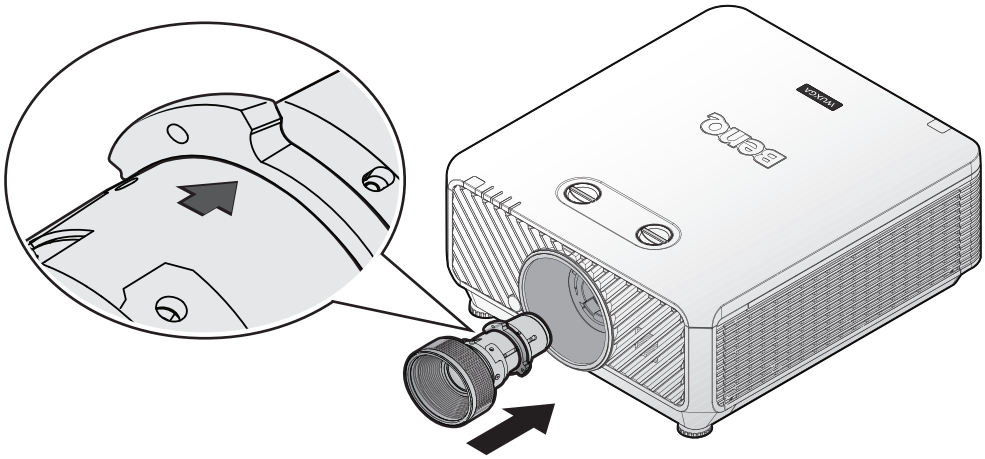

2. カチッとはまるまで、レンズを時計回りに回します。



日本語

- **プロジェクターのレンズを取り外す**

1. レンズ取り外しボタンを押して、ロック解除位置にします。

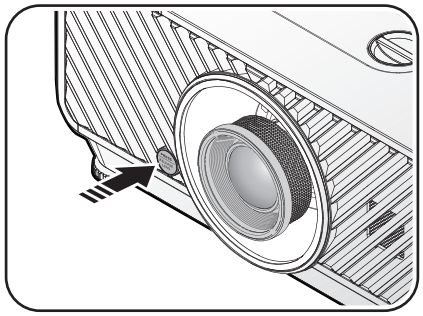

2. レンズを持ちます。
3. レンズを反時計回りに回転させます。レンズが外れます。



4. レンズをゆっくりと引き出します。

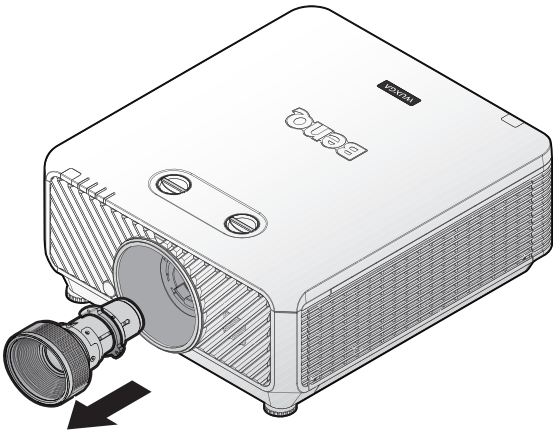

レンズ

モデル	レンズ型	部品番号	スロー比	レンズシフト
LS2ST1	ワイドズーム	5J.JDH37.011	WUXGA: 1.1-1.3	縦： -15%-55% 横： -5%-5%
LS2SD2	標準	5J.JEN37.001	WUXGA: 1.54-1.93	縦： -15%-55% 横： -5%-5%
LS2LT1	セミロング	5J.JDH37.032	WUXGA: 1.93-2.9	縦： -15%-55% 横： -5%-5%
LS2LT2	ロングズーム	5J.JDH37.041	WUXGA: 3-5	縦： -15%-55% 横： -5%-5%
LS2ST2	ショート焦点	5A.JK337.001	WUXGA: 0.77-1.1	縦： -15%-55% 横： -5%-5%
LS2ST4	セミ焦点	5A.JK337.011	WUXGA: 1.25-1.6	縦： -15%-55% 横： -5%-5%

投射寸法

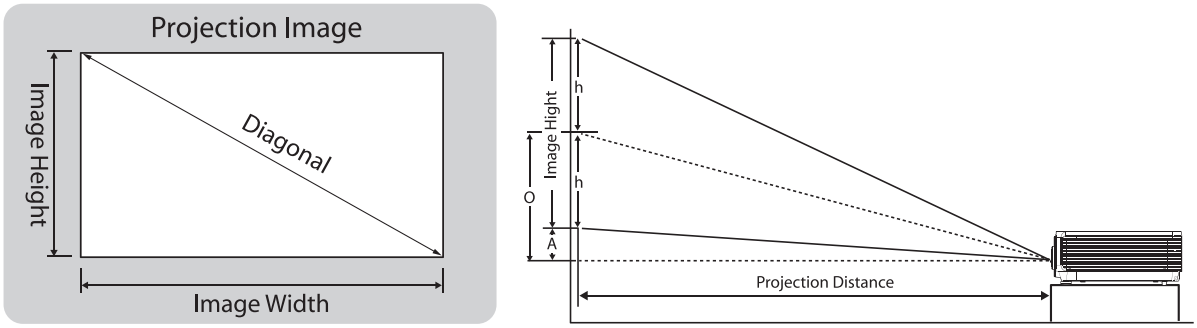

*** 「A」は、最大レンズシフト位置 55% に基づいています

- **LU9255**

スクリーンの縦横比は 16:10 で、投射されたピクチャは 16:10 になります。

注 :

投影品質を最適化するために、グレースケールのない領域に画像を投影することをお勧めします。

レンズ										ワイドズーム (LS2ST1)				標準 (LS2SD2)			
スロー比										1.1~1.3				1.54~1.93			
対角線		画像の幅		画像の高さ		オフセット (A)		O		距離				距離			
						ワイド / 望遠		ワイド / 望遠		ワイド		望遠		ワイド		望遠	
(インチ)	(m)	(インチ)	(m)	(インチ)	(m)	(インチ)	(m)	(インチ)	(m)	(インチ)	(m)	(インチ)	(m)	(インチ)	(m)	(インチ)	(m)
50	1.27	42	1.08	26	0.67	1.3	0.034	14.6	0.370	47	1.18	55	1.40	65	1.66	82	2.08
60	1.52	51	1.29	32	0.81	1.6	0.040	17.5	0.444	56	1.42	66	1.68	78	1.99	98	2.49
80	2.03	68	1.72	42	1.08	2.1	0.054	23.3	0.592	75	1.90	88	2.24	104	2.65	131	3.33
100	2.54	85	2.15	53	1.35	2.6	0.067	29.1	0.740	93	2.37	110	2.80	131	3.32	164	4.16
120	3.05	102	2.58	64	1.62	3.2	0.081	35.0	0.888	112	2.84	132	3.36	157	3.98	196	4.99
150	3.81	127	3.23	79	2.02	4.0	0.101	43.7	1.111	140	3.55	165	4.20	196	4.98	245	6.24
180	4.57	153	3.88	95	2.42	4.8	0.121	52.5	1.333	168	4.26	198	5.04	235	5.97	295	7.48
200	5.08	170	4.31	106	2.69	5.3	0.135	58.3	1.481	187	4.74	220	5.60	261	6.63	327	8.31
250	6.35	212	5.38	132	3.37	6.6	0.168	72.9	1.851	233	5.92	276	7.00	326	8.29	409	10.39
300	7.62	254	6.46	159	4.04	7.9	0.202	87.4	2.221	280	7.11	331	8.40	392	9.95	491	12.47
350	8.89	297	7.54	185	4.71	9.3	0.236	102.0	2.591	326	8.29	386	9.80	457	11.61	573	14.55
400	10.16	339	8.62	212	5.38	10.6	0.269	116.6	2.962	373	9.48	441	11.20	522	13.27	655	16.63
500	12.70	424	10.77	265	6.73	13.2	0.337	145.7	3.702	466	11.85	551	14.00	653	16.59	818	20.79

レンズ										セミロング (LS2LT1)				ロングズーム (LS2LT2)			
スロー比										1.93~2.9				3~5			
対角線		画像の幅		画像の高さ		オフセット (A)		O		距離				距離			
						ワイド / 望遠		ワイド / 望遠		ワイド		望遠		ワイド		望遠	
(インチ)	(m)	(インチ)	(m)	(インチ)	(m)	(インチ)	(m)	(インチ)	(m)	(インチ)	(m)	(インチ)	(m)	(インチ)	(m)	(インチ)	(m)
50	1.27	42	1.08	26	0.67	1.3	0.034	14.6	0.370	82	2.08	123	3.12	127	3.23	212	5.38
60	1.52	51	1.29	32	0.81	1.6	0.040	17.5	0.444	98	2.49	148	3.75	153	3.88	254	6.46
80	2.03	68	1.72	42	1.08	2.1	0.054	23.3	0.592	131	3.33	197	5.00	204	5.17	339	8.62
100	2.54	85	2.15	53	1.35	2.6	0.067	29.1	0.740	164	4.16	246	6.25	254	6.46	424	10.77
120	3.05	102	2.58	64	1.62	3.2	0.081	35.0	0.888	196	4.99	295	7.50	305	7.75	509	12.92
150	3.81	127	3.23	79	2.02	4.0	0.101	43.7	1.111	245	6.24	369	9.37	382	9.69	636	16.15
180	4.57	153	3.88	95	2.42	4.8	0.121	52.5	1.333	295	7.48	443	11.24	458	11.63	763	19.39
200	5.08	170	4.31	106	2.69	5.3	0.135	58.3	1.481	327	8.31	492	12.49	509	12.92	848	21.54
250	6.35	212	5.38	132	3.37	6.6	0.168	72.9	1.851	409	10.39	615	15.62	636	16.15	1060	26.92
300	7.62	254	6.46	159	4.04	7.9	0.202	87.4	2.221	491	12.47	738	18.74	763	19.39	1272	32.31
350	8.89	297	7.54	185	4.71	9.3	0.236	102.0	2.591	573	14.55	861	21.86	890	22.62	1484	37.69
400	10.16	339	8.62	212	5.38	10.6	0.269	116.6	2.962	655	16.63	984	24.99	1018	25.85	1696	43.08
500	12.70	424	10.77	265	6.73	13.2	0.337	145.7	3.702	818	20.79	1230	31.23	1272	32.31	2120	53.85

レンズ										ショート焦点 (LS2ST2)				セミ焦点 (LS2ST4)			
スロー比										0.77~1.1				1.25~1.60			
対角線		画像の幅		画像の高さ		オフセット (A)		O		距離				距離			
						ワイド / 望遠		ワイド / 望遠		ワイド		望遠		ワイド		望遠	
(インチ)	(m)	(インチ)	(m)	(インチ)	(m)	(インチ)	(m)	(インチ)	(m)	(インチ)	(m)	(インチ)	(m)	(インチ)	(m)	(インチ)	(m)
50	1.27	42	1.08	26	0.67	1.3	0.034	14.6	0.370	33	0.83	47	1.18	53	1.35	68	1.72
60	1.52	51	1.29	32	0.81	1.6	0.040	17.5	0.444	39	1.00	56	1.42	64	1.62	81	2.07
80	2.03	68	1.72	42	1.08	2.1	0.054	23.3	0.592	52	1.33	75	1.90	85	2.15	109	2.76
100	2.54	85	2.15	53	1.35	2.6	0.067	29.1	0.740	65	1.66	93	2.37	106	2.69	136	3.45
120	3.05	102	2.58	64	1.62	3.2	0.081	35.0	0.888	78	1.99	112	2.84	127	3.23	163	4.14
150	3.81	127	3.23	79	2.02	4.0	0.101	43.7	1.111	98	2.49	140	3.55	159	4.04	204	5.17
180	4.57	153	3.88	95	2.42	4.8	0.121	52.5	1.333	118	2.99	168	4.26	191	4.85	244	6.20
200	5.08	170	4.31	106	2.69	5.3	0.135	58.3	1.481	131	3.32	187	4.74	212	5.38	271	6.89
250	6.35	212	5.38	132	3.37	6.6	0.168	72.9	1.851	163	4.15	233	5.92	265	6.73	339	8.62
300	7.62	254	6.46	159	4.04	7.9	0.202	87.4	2.221	196	4.98	280	7.11	318	8.08	407	10.34
350	8.89	297	7.54	185	4.71	9.3	0.236	102.0	2.591	229	5.80	326	8.29	371	9.42	475	12.06
400	10.16	339	8.62	212	5.38	10.6	0.269	116.6	2.962	261	6.63	373	9.48	424	10.77	543	13.79
500	12.70	424	10.77	265	6.73	13.2	0.337	145.7	3.702	326	8.29	466	11.85	530	13.46	678	17.23

注 :

- より視覚化された指示については、BenQ 計算機ウェブサイト (http://projectorcalculator.benq.com/) にアクセスしてください。
- 天井への取り付けは、資格のある専門家が行うようにしてください。詳細については、販売店にお問い合わせください。自分でプロジェクタを設置することはお勧めできません。
- プロジェクタは安定した水平な場所でのみ使用してください。プロジェクタが落下すると、重大な怪我や損傷を招く恐れがあります。
- 極端な温度が発生する環境でプロジェクタを使用しないでください。プロジェクタは、摂氏 5 度 (華氏 41 度) から摂氏 40 度 (華氏 104 度) の間の温度で使用してください。
- プロジェクタが湿気、埃、または煙にさらされると、画面が損傷する可能性があります。
- プロジェクタの通気口をふさがないでください。熱を放散させるために、適切な換気が必要です。通気口がふさがれていると、プロジェクタが損傷する可能性があります。

レンズシフト範囲

• レンズシフト調整範囲

レンズシフト調整範囲は以下の表の通りであり、記載されている条件に従います。

- **LU9255**

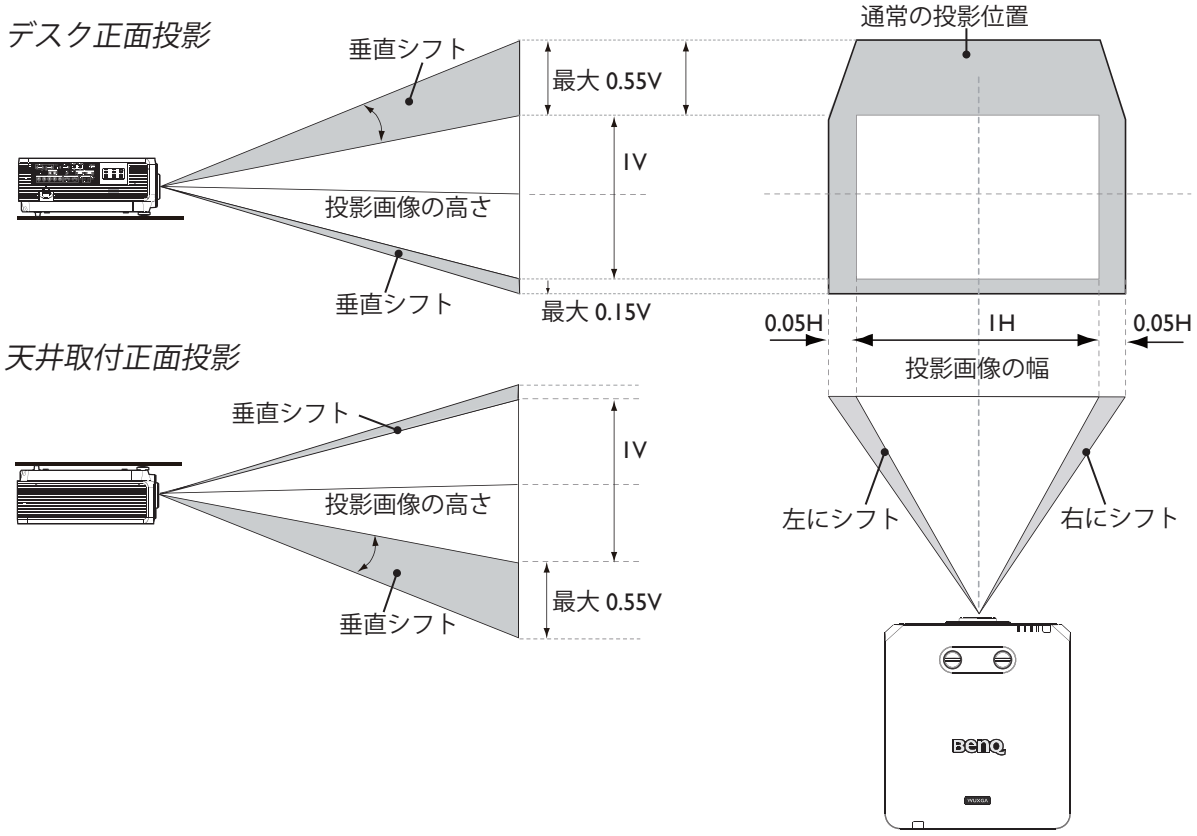

• 天井取り付け

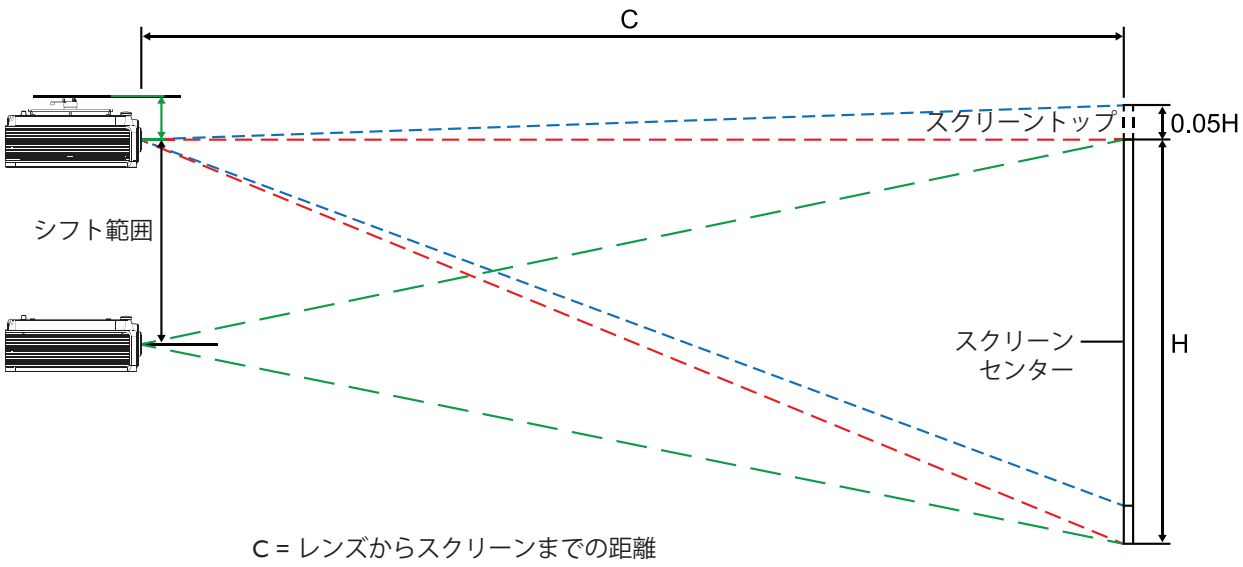

C = レンズからスクリーンまでの距離

- **机上取り付け**

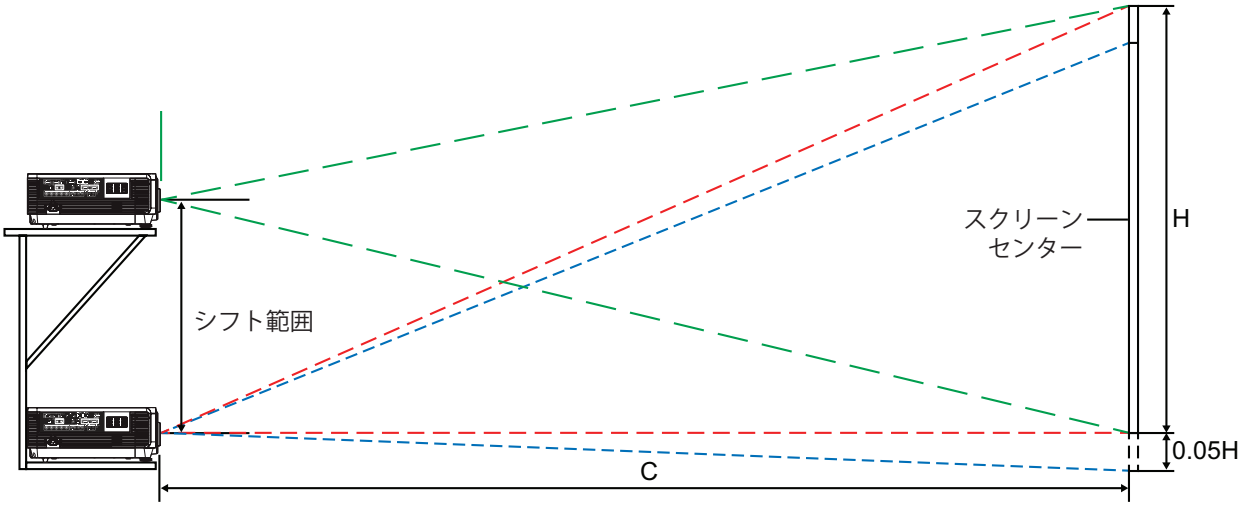

注：

- 図面は標準レンズのみに適用されます。

LED インジケーター

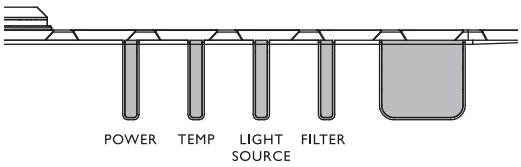

• システムメッセージ

電源	温度	ライト	フィルター	状態と説明
オレンジ色	-	-	-	スタンバイ
緑で点滅	-	-	-	電源を入れる
緑	-	-	-	標準操作
オレンジで点滅	-	-	-	標準電源ダウン冷却
赤	赤	赤	-	ダウンロード
緑	-	赤	-	CW 起動失敗
緑	-	赤く点滅	-	蛍光体ホイール起動失敗
赤く点滅	-	-	-	スケーラー停止失敗 (データ停止)
赤	-	赤	-	スケーラーリセット失敗 (ビデオプロジェクタのみ)
-	赤	-	-	LAN ダウンロード失敗
-	緑	-	-	LAN ダウンロード処理中
オレンジ色		緑で点滅	-	電源寿命終了
オレンジ色	-	緑	-	レンズの取り外し
オレンジ色	-	赤	-	ケースオープン
オレンジ色	-	赤 点滅	-	フィルター交換警告
オレンジ色	緑 点滅	-	-	サーマルブレイクセンサーエラー

• バーンインメッセージ

電源	温度	ライト	フィルター	状態と説明
緑	-	-	-	バーンインオン
緑	緑	緑	-	バーンインオフ

• ランプエラーメッセージ

電源	温度	ライト	フィルター	状態と説明
-	-	赤	-	ノーマル操作中にランプ 1 エラー
-	-	-	赤	ノーマル操作中のランプ 2 エラー
-	-	赤	赤	両ランプエラー
-	-	赤 点滅	-	ランプが点灯しません

• 熱エラーメッセージ

電源	温度	ライト	フィルター	状態と説明
赤	赤	-	-	ファン 1 エラー（実際のファン速度が目標速度の範囲外です）
赤	赤 点滅	-	-	ファン 2 エラー（実際のファン速度が目標速度の範囲外です）
赤	緑	-	-	ファン 3 エラー（実際のファン速度が目標速度の範囲外です）
赤	緑 点滅	-	-	ファン 4 エラー（実際のファン速度が目標速度の範囲外です）
赤 点滅	赤	-	-	ファン 5 エラー（実際のファン速度が目標速度の範囲外です）
赤 点滅	赤 点滅	-	-	ファン 6 エラー（実際のファン速度が目標速度の範囲外です）
赤 点滅	緑	-	-	ファン 7 エラー（実際のファン速度が目標速度の範囲外です）
赤 点滅	緑 点滅	-	-	ファン 8 エラー（実際のファン速度が目標速度の範囲外です）
赤	緑	赤 点滅	-	ファン 9 エラー（実際のファン速度が目標速度の範囲外です）
赤	緑	赤	-	ファン 10 エラー（実際のファン速度が目標速度の範囲外です）
赤	緑 点滅	赤 点滅	-	ファン 11 エラー（実際のファン速度が目標速度の範囲外です）
赤	緑 点滅	赤	-	ファン 12 エラー（実際のファン速度が目標速度の範囲外です）
緑	赤	-	-	温度 1 エラー (制限温度を超えています)
緑	赤 点滅	-	-	温度センサー 1 オープンエラー
緑	緑	-	-	温度センサー 1 ショートエラー
緑	緑 点滅	-	-	温度 IC #1 I2C 接続エラー
緑 点滅	赤	-	-	温度 2 エラー (制限温度を超えています)
緑 点滅	赤 点滅	-	-	温度センサー 2 オープンエラー
緑 点滅	緑	-	-	温度センサー 2 ショートエラー

電源	温度	ライト	フィルター	状態と説明
緑 点滅	緑 点滅	-	-	温度 IC #2 I2C 接続エラー
緑	赤	赤	-	温度 3 エラー (制限温度を超えています)
緑	赤	赤 点滅	-	温度センサー 3 オープンエラー
緑	赤	緑	-	温度センサー 3 ショートエラー
緑	赤	緑 点滅	-	温度 IC #3 I2C 接続エラー
緑	赤 点滅	赤	-	温度 4 エラー (制限温度を超えています)
緑	赤 点滅	赤 点滅	-	温度センサー 4 オープンエラー
緑	赤 点滅	緑	-	温度センサー 4 ショートエラー
緑	赤 点滅	緑 点滅	-	温度 IC #4 I2C 接続エラー
オレンジ色	赤	赤	-	温度 5 エラー (制限温度を超えています)
オレンジ色	赤	赤 点滅	-	温度センサー 5 オープンエラー
オレンジ色	赤	緑	-	温度センサー 5 ショートエラー
オレンジ色	赤	緑 点滅	-	温度 IC #5 I2C 接続エラー

プロジェクタの寸法

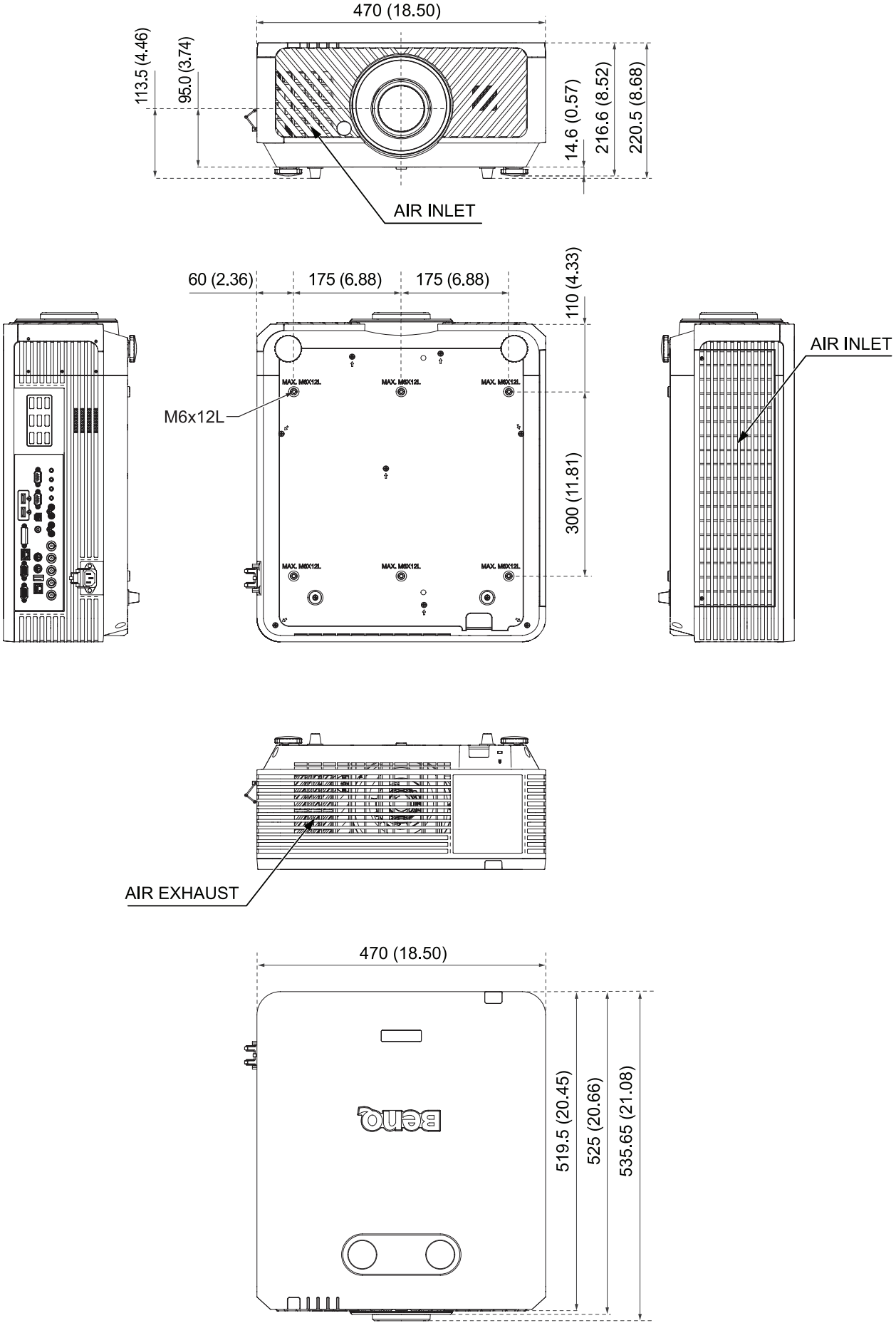
470 (18.50)
113.5 (4.46)
95.0 (3.74)
14.6 (0.57)
216.6 (8.52)
220.5 (8.68)
AIR INLET
60 (2.36)
175 (6.88)
175 (6.88)
110 (4.33)
M6x12L
300 (11.81)
AIR INLET
AIR EXHAUST
470 (18.50)
519.5 (20.45)
525 (20.66)
535.65 (21.08)

天井取り付け設置図

番号	BenQ 天井取り付け CMG6 (5A.JHS10.001)
材質	スチール
重量	10.5 kg (23.1 ポンド)
寸法 (幅 x 高さ x 奥行)	410 x 641 x 360 mm (16.14 x 25.24 x 14.17 インチ)
長さ	491mm ～ 641mm
傾斜角	スイベル : ± 5° 垂直 : +5° /-25° 水平 : ± 5°
荷重	40 kg (88 ポンド)
ねじタイプ	M4, M5, M6, M8

サイズと角度調整

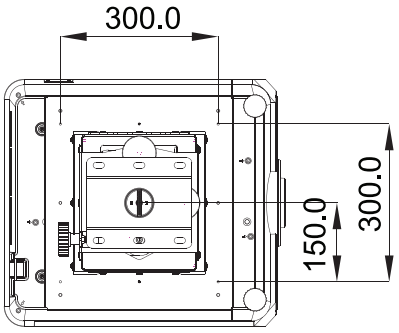

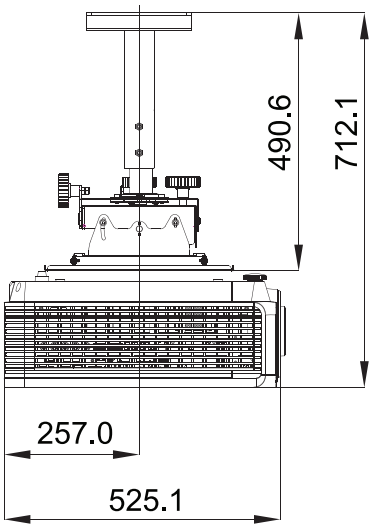

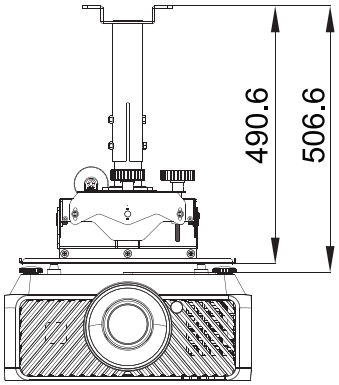

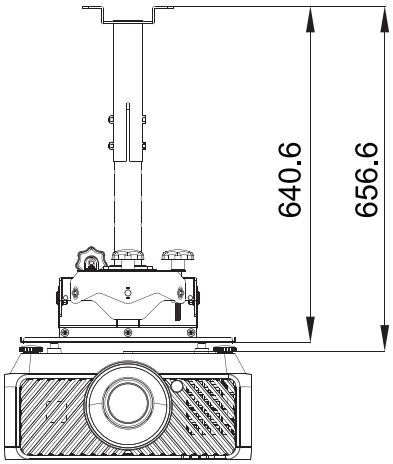

日本語

レンズ寸法

オプションレンズ (標準 : LS2SD2)

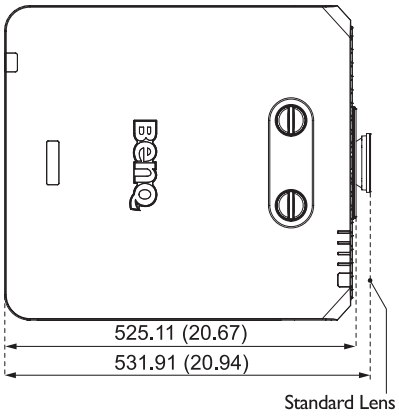

オプションレンズ (ワイドズーム : LS2ST1)

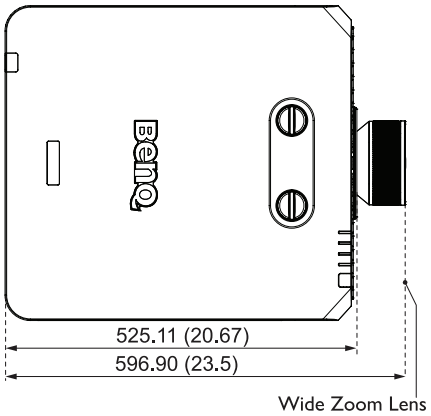

オプションレンズ (ロングズーム : LS2LT2)

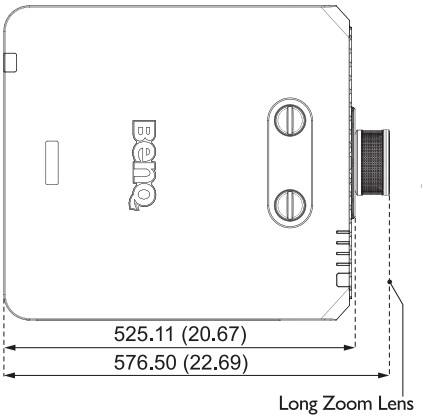

オプションレンズ (セミ長焦点 : LS2LT1)

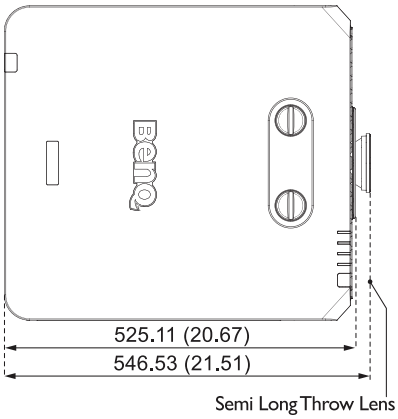

オプションレンズ (セミ焦点 : LS2ST4)

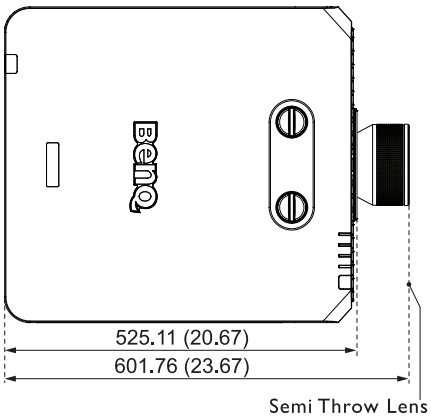

オプションレンズ (ショート焦点 : LS2ST2)

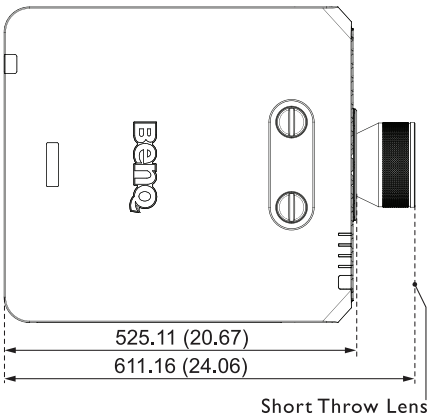

日本語

RS232 コマンド

RS232 ピン配置

番号	シリアル
1	N.C
2	RXD
3	TXD
4	N.C
5	接地

番号	シリアル
6	N.C
7	ピン 8 とショート
8	ピン 7 とショート
9	N.C

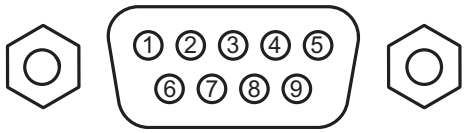

クロスケーブル付き RS232 シリアルポート

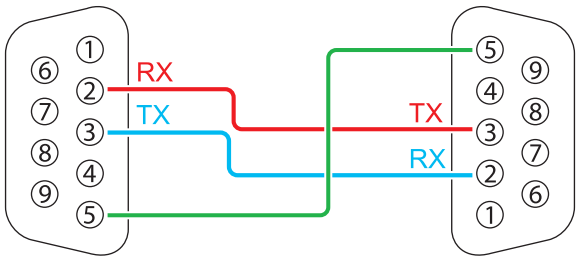

機能	タイプ	操作	ASCII
Power	Write	Power On	<CR>*pow=on#<CR>
	Write	Power off	<CR>*pow=off#<CR>
	Read	Power Status	<CR>*pow=?#<CR>
Source Selection	Write	COMPUTER/YPbPr	<CR>*sour=RGB#<CR>
	Write	COMPUTER 2/YPbPr2	<CR>*sour=RGB2#<CR>
	Write	DVI-D	<CR>*sour=dvid#<CR>
	Write	HDMI (MHL)	<CR>*sour=hdmi#<CR>
	Write	HDMI 2 (MHL2)	<CR>*sour=hdmi2#<CR>
	Write	Composite	<CR>*sour=vid#<CR>
	Write	HDBaseT	<CR>*sour=hdbaset#<CR>
	Read	Current source	<CR>*sour=?#<CR>
Audio Control	Write	Mute On	<CR>*mute=on#<CR>
	Write	Mute Off	<CR>*mute=off#<CR>
	Read	Mute Status	<CR>*mute=?#<CR>
	Write	Volume +	<CR>*vol=+#<CR>
	Write	Volume -	<CR>*vol=-#<CR>
	Write	Volume level for customer	<CR>*vol=value#<CR>
	Read	Volume Status	<CR>*vol=?#<CR>

機能	タイプ	操作	ASCII
Audio Source Select	Write	Audio pass Through off	<CR>*audiosour=off#<CR>
	Write	Audio-Computer1	<CR>*audiosour=RGB#<CR>
	Write	Audio-Video/S-Video	<CR>*audiosour=vid#<CR>
	Write	Audio-HDMI	<CR>*audiosour=hdmi#<CR>
	Write	Audio-HDMI2	<CR>*audiosour=hdmi2#<CR>
	Read	Audio pass Status	<CR>*audiosour=?#<CR>
Picture Mode	Write	Presentation	<CR>*appmod=preset#<CR>
	Write	sRGB	<CR>*appmod=srgb#<CR>
	Write	Bright	<CR>*appmod=bright#<CR>
	Write	Cinema (Rec. 709)	<CR>*appmod=cine#<CR>
	Write	DICOM	<CR>*appmod=dicom#<CR>
	Write	Vivid	<CR>*appmod=vivid#<CR>
	Write	User1	<CR>*appmod=user1#<CR>
	Write	User2	<CR>*appmod=user2#<CR>
	Write	3D	<CR>*appmod=threed#<CR>
	Write	HDR10	<CR>*appmod=hdr<CR>
	Write	HLG	<CR>*appmod=hlg<CR>
	Read	Picture Mode	<CR>*appmod=?#<CR>

機能	タイプ	操作	ASCII
Picture Setting	Write	Contrast +	<CR>*con=+#<CR>
	Write	Contrast -	<CR>*con=-#<CR>
	Write	Set Contrast value	<CR>*con=5#<CR>
	Read	Contrast value	<CR>*con=?#<CR>
	Write	Brightness +	<CR>*bri=+#<CR>
	Write	Brightness -	<CR>*bri=-#<CR>
	Write	Set Brightness value	<CR>*bri=5#<CR>
	Read	Brightness value	<CR>*bri=?#<CR>
	Write	Color +	<CR>*color=+#<CR>
	Write	Color -	<CR>*color=-#<CR>
	Write	Set Color value	<CR>*color=5#<CR>
	Read	Color value	<CR>*color=?#<CR>
	Write	Sharpness +	<CR>*sharp=+#<CR>
	Write	Sharpness -	<CR>*sharp=-#<CR>
	Write	Set Sharpness value	<CR>*sharp=5#<CR>
	Read	Sharpness value	<CR>*sharp=?#<CR>
	Write	Color Temperature - Warm	<CR>*ct=warm#<CR>
	Write	Color Temperature - Normal	<CR>*ct=normal#<CR>
	Write	Color Temperature - Cool	<CR>*ct=cool#<CR>
	Read	Color Temperature Status	<CR>*ct=?#<CR>
	Write	Aspect 4:3	<CR>*asp=4:3#<CR>
	Write	Aspect 16:9	<CR>*asp=16:9#<CR>
	Write	Aspect 2.35:1	<CR>*asp=2.35#<CR>
	Write	Aspect 16:10	<CR>*asp=16:10#<CR>
	Write	Aspect Auto	<CR>*asp=AUTO#<CR>
	Write	Aspect Real	<CR>*asp=REAL#<CR>
	Read	Aspect Status	<CR>*asp=?#<CR>
	Write	Vertical Keystone +	<CR>*vkeystone=+#<CR>
	Write	Vertical Keystone -	<CR>*vkeystone=-#<CR>
	Read	Vertical Keystone value	<CR>*vkeystone=?#<CR>
	Write	Horizontal Keystone +	<CR>*hkeystone=+#<CR>
	Write	Horizontal Keystone -	<CR>*hkeystone=-#<CR>
	Read	Horizontal Keystone value	<CR>*hkeystone=?#<CR>
	Write	Overscan Adjustment +	<CR>*overscan=+#<CR>
	Write	Overscan Adjustment -	<CR>*overscan=-#<CR>
	Read	Overscan Adjustment value	<CR>*overscan=?#<CR>

機能	タイプ	操作	ASCII
Picture Setting	Write	4 Corners Top-Left - X Decrease	<CR>*cornerfittlx=-#<CR>
	Write	4 Corners Top-Left - X Increase	<CR>*cornerfittlx=+#<CR>
	Read	4 Corners Top-Left - X Status	<CR>*cornerfittlx=?#<CR>
	Write	4 Corners Top-Left - Y Decrease	<CR>*cornerfittly=-#<CR>
	Write	4 Corners Top-Left - Y Increase	<CR>*cornerfittly=+#<CR>
	Read	4 Corners Top-Left - Y Status	<CR>*cornerfittly=?#<CR>
	Write	4 Corners Top-Right - X Decrease	<CR>*cornerfittrx=-#<CR>
	Write	4 Corners Top-Right - X Increase	<CR>*cornerfittrx=+#<CR>
	Read	4 Corners Top-Right - X Status	<CR>*cornerfittrx=?#<CR>
	Write	4 Corners Top-Right - Y Decrease	<CR>*cornerfittry=-#<CR>
	Write	4 Corners Top-Right - Y Increase	<CR>*cornerfittry=+#<CR>
	Read	4 Corners Top-Right - Y Status	<CR>*cornerfittry=?#<CR>
	Write	4 Corners Bottom-Left - X Decrease	<CR>*cornerfitblx=-#<CR>
	Write	4 Corners Bottom-Left - X Increase	<CR>*cornerfitblx=+#<CR>
	Read	4 Corners Bottom-Left - X Status	<CR>*cornerfitblx=?#<CR>
	Write	4 Corners Bottom-Left - Y Decrease	<CR>*cornerfitbly=-#<CR>
	Write	4 Corners Bottom-Left - Y Increase	<CR>*cornerfitbly=+#<CR>
	Read	4 Corners Bottom-Left - Y Status	<CR>*cornerfitbly=?#<CR>
	Write	4 Corners Bottom-Right - X Decrease	<CR>*cornerfitbrx=-#<CR>
	Write	4 Corners Bottom-Right - X Increase	<CR>*cornerfitbrx=+#<CR>
	Read	4 Corners Bottom-Right - X Status	<CR>*cornerfitbrx=?#<CR>
	Write	4 Corners Bottom-Right - Y Decrease	<CR>*cornerfitbry=-#<CR>
	Write	4 Corners Bottom-Right - Y Increase	<CR>*cornerfitbry=+#<CR>
	Read	4 Corners Bottom-Right - Y Status	<CR>*cornerfitbry=?#<CR>
	Write	Digital Zoom In	<CR>*zoomI#<CR>
	Write	Digital Zoom out	<CR>*zoomO#<CR>
	Write	Auto	<CR>*auto#<CR>
	Write	Brilliant color on	<CR>*BC=on#<CR>
	Write	Brilliant color off	<CR>*BC=off#<CR>
	Read	Brilliant color status	<CR>*BC=?#<CR>
	Write	Auto(HDR)	<CR>*hdr=auto#<CR>
	Write	SDR	<CR>*hdr=sdr#<CR>
	Write	HDR10	<CR>*hdr=hdr#<CR>
	Write	HLG	<CR>*hdr=hlg#<CR>
	Write	Reset current picture settings	<CR>*rstcurpicsetting#<CR>
	Write	Reset all picture settings	<CR>*rstallpicsetting#<CR>

機能	タイプ	操作	ASCII
Operation Settings	Write	Projector Position-Front Table	<CR>*pp=FT#<CR>
	Write	Projector Position-Rear Table	<CR>*pp=RE#<CR>
	Write	Projector Position-Rear Ceiling	<CR>*pp=RC#<CR>
	Write	Projector Position-Front Ceiling	<CR>*pp=FC#<CR>
	Read	Projector Position Status	<CR>*pp=?#<CR>
	Write	Quick auto search	<CR>*QAS=on#<CR>
	Write	Quick auto search	<CR>*QAS=off#<CR>
	Read	Quick auto search status	<CR>*QAS=?#<CR>
	Write	Menu Position - Center	<CR>*menuposition=center#<CR>
	Write	Menu Position - Top - Left	<CR>*menuposition=tl#<CR>
	Write	Menu Position - Top - Right	<CR>*menuposition=tr#<CR>
	Write	Menu Position - Bottom - Right	<CR>*menuposition=br#<CR>
	Write	Menu Position - Bottom - Left	<CR>*menuposition=bl#<CR>
	Read	Menu Position Status	<CR>*menuposition=?#<CR>
	Write	Direct Power On - on	<CR>*directpower=on#<CR>
	Write	Direct Power On - off	<CR>*directpower=off#<CR>
	Read	Direct Power On - Status	<CR>*directpower=?#<CR>
	Write	Signal Power On - on	<CR>*autopower=on#<CR>
	Write	Signal Power On - off	<CR>*autopower=off#<CR>
	Read	Signal Power On - Status	<CR>*autopower=?#<CR>
Baud Rate	Write	2400	<CR>*baud=2400#<CR>
	Write	4800	<CR>*baud=4800#<CR>
	Write	9600	<CR>*baud=9600#<CR>
	Write	14400	<CR>*baud=14400#<CR>
	Write	19200	<CR>*baud=19200#<CR>
	Write	38400	<CR>*baud=38400#<CR>
	Write	57600	<CR>*baud=57600#<CR>
	Write	115200	<CR>*baud=115200#<CR>
	Read	Current Baud Rate	<CR>*baud=?#<CR>
Lamp Control	Read	Lamp Hour	<CR>*ltim=?#<CR>
	Write	Normal mode	<CR>*lampm=lnor#<CR>
	Write	Eco mode	<CR>*lampm=eco#<CR>
	Write	Dimming mode	<CR>*lampm=dimming#<CR>
	Write	Custom mode	<CR>*lampm=custom#<CR>
	Write	Light level for custom mode	<CR>*lampcustom=value#<CR>
	Read	Light level status for custom mode	<CR>*lampcustom=?#<CR>
	Read	Lamp Mode Status	<CR>*lampm=?#<CR>

機能	タイプ	操作	ASCII
Miscellaneous	Read	Model Name	<CR>*modelname=?#<CR>
	Read	System F/W Version	<CR>*sysfwversion=?#<CR>
	Read	Scaler F/W Version	<CR>*scalerfwversion=?#<CR>
	Read	Lan F/W Version	<CR>*lanfwversion=?#<CR>
	Read	MCU F/W Version	<CR>*mcufwversion=?#<CR>
	Write	Blank On	<CR>*blank=on#<CR>
	Write	Blank Off	<CR>*blank=off#<CR>
	Read	Blank Status	<CR>*blank=?#<CR>
	Write	Freeze On	<CR>*freeze=on#<CR>
	Write	Freeze Off	<CR>*freeze=off#<CR>
	Read	Freeze Status	<CR>*freeze=?#<CR>
	Write	Menu On	<CR>*menu=on#<CR>
	Write	Menu Off	<CR>*menu=off#<CR>
	Read	Menu Status	<CR>*menu=?#<CR>
	Write	Up	<CR>*up#<CR>
	Write	Down	<CR>*down#<CR>
	Write	Right	<CR>*right#<CR>
	Write	Left	<CR>*left#<CR>
	Write	Enter	<CR>*enter#<CR>
	Write	Back	<CR>*back#<CR>
	Write	Source Menu On	<CR>*sourmenu=on#<CR>
	Write	Source Menu Off	<CR>*sourmenu=off#<CR>
	Read	Source Menu Status	<CR>*sourmenu=?#<CR>
	Write	3D Sync Off	<CR>*3d=off#<CR>
	Write	3D Auto	<CR>*3d=auto#<CR>
	Write	3D Sync Top Bottom	<CR>*3d=tb#<CR>
	Write	3D Sync Frame Sequential	<CR>*3d=fs#<CR>
	Write	3D Frame packing	<CR>*3d=fp#<CR>
	Write	3D Side by side	<CR>*3d=sbs#<CR>
	Write	3D inverter disable	<CR>*3d=da#<CR>
	Write	3D inverter	<CR>*3d=iv#<CR>
	Write	3D nVIDIA	<CR>*3d=nvidia#<CR>
	Read	3D Sync Status	<CR>*3d=?#<CR>
	Write	Remote Receiver - front+rear	<CR>*rr=fr#<CR>
	Write	Remote Receiver - front	<CR>*rr=f#<CR>
	Write	Remote Receiver - rear	<CR>*rr=r#<CR>
	Read	Remote Receiver Status	<CR>*rr=?#<CR>

機能	タイプ	操作	ASCII
Miscellaneous	Write	AMX Device Discovery - on	<CR>*amxdd=on#<CR>
	Write	AMX Device Discovery - off	<CR>*amxdd=off#<CR>
	Read	AMX Device Discovery Status	<CR>*amxdd=?#<CR>
	Read	Mac Address	<CR>*macaddr=?#<CR>
	Write	High Altitude mode on	<CR>*Highaltitude=on#<CR>
	Write	High Altitude mode off	<CR>*Highaltitude=off#<CR>
	Read	High Altitude mode status	<CR>*Highaltitude=?#<CR>
Color Calibration	Write	Tint +	<CR>*tint=+#<CR>
	Write	Tint -	<CR>*tint=-#<CR>
	Write	Set Tint value	<CR>*tint=value#<CR>
	Read	Get Tint value	<CR>*tint=?#<CR>
	Write	Set gamma value	<CR>*gamma=value#<CR>
	Read	Gamma value status	<CR>*gamma=?#<CR>
	Write	Set HDR Brightness value	<CR>*hdrbri=value#<CR>
	Read	Get HDR Brightness value	<CR>*hdibri=?#<CR>
	Write	Red Gain +	<CR>*RGain=+#<CR>
	Write	Red Gain -	<CR>*RGain=-#<CR>
	Write	Set Red Gain value	<CR>*RGain=value#<CR>
	Read	Get Red Gain value	<CR>*RGain=?#<CR>
	Write	Green Gain +	<CR>*GGain=+#<CR>
	Write	Green Gain -	<CR>*GGain=-#<CR>
	Write	Set Green Gain value	<CR>*GGain=value#<CR>
	Read	Get Green Gain value	<CR>*GGain=?#<CR>
	Write	Blue Gain +	<CR>*BGain=+#<CR>
	Write	Blue Gain -	<CR>*BGain=-#<CR>
	Write	Set Blue Gain value	<CR>*BGain=value#<CR>
	Read	Get Blue Gain value	<CR>*BGain=?#<CR>
	Write	Red Offset +	<CR>*ROffset=+#<CR>
	Write	Red Offset -	<CR>*ROffset=-#<CR>
	Write	Set Red Offset value	<CR>*ROffset=value#<CR>
	Read	Get Red Offset value	<CR>*ROffset=?#<CR>
	Write	Green Offset +	<CR>*GOffset=+#<CR>
	Write	Green Offset -	<CR>*GOffset =-#<CR>
	Write	Set Green Offset value	<CR>*GOffset=value#<CR>
	Read	Get Green Offset value	<CR>*GOffset=?#<CR>

機能	タイプ	操作	ASCII
Color Calibration	Write	Blue Offset +	<CR>*BOffset=+#<CR>
	Write	Blue Offset -	<CR>*BOffset=-#<CR>
	Write	Set Blue Offset value	<CR>*BOffset=value#<CR>
	Read	Get Blue Offset value	<CR>*BOffset=?#<CR>
	Write	Primary Color	<CR>*primcr=value#<CR>
	Read	Primary Color Status	<CR>*primcr=?#<CR>
	Write	Hue +	<CR>*hue=+#<CR>
	Write	Hue -	<CR>*hue=-#<CR>
	Write	Set Hue value	<CR>*hue=value#<CR>
	Read	Get Hue value	<CR>*hue=?#<CR>
	Write	Saturation +	<CR>*saturation=+#<CR>
	Write	Saturation -	<CR>*saturation=-#<CR>
	Write	Set Saturation value	<CR>*saturation=value#<CR>
	Read	Get Saturation value	<CR>*saturation=?#<CR>
	Write	Gain +	<CR>*gain=+#<CR>
	Write	Gain -	<CR>*gain=-#<CR>
	Write	Set Gain value	<CR>*gain=value#<CR>
	Read	Get Gain value	<CR>*gain=?#<CR>
Service	Read	Error Code report	<CR>*error=report#<CR>
	Read	FAN 1 speed	<CR>*fan1=?#<CR>
	Read	FAN 2 speed	<CR>*fan2=?#<CR>
	Read	FAN 3 speed	<CR>*fan3=?#<CR>
	Read	FAN 4 speed	<CR>*fan4=?#<CR>
	Read	FAN 5 speed	<CR>*fan5=?#<CR>
	Read	FAN 6 speed	<CR>*fan6=?#<CR>
	Read	FAN 7 speed	<CR>*fan7=?#<CR>
	Read	FAN 8 speed	<CR>*fan8=?#<CR>
	Read	FAN 9 speed	<CR>*fan9=?#<CR>
	Read	FAN 10 speed	<CR>*fan10=?#<CR>
	Read	Temperature 1	<CR>*tmp1=?#<CR>
	Read	Temperature 2	<CR>*tmp2=?#<CR>
	Read	Temperature 3	<CR>*tmp3=?#<CR>
	Read	Temperature 4	<CR>*tmp4=?#<CR>
	Read	Temperature 5	<CR>*tmp5=?#<CR>
	Read	LED indicator	<CR>*led=?#<CR>

PJLink

• PJLink プロトコル

このプロジェクタのネットワーク機能は、PJLink クラス 1 をサポートしています。PJLink プロトコルは、プロジェクタの設定、コンピュータからのプロジェクタステータスの問合せ操作に使用することができます。

• コントロールコマンド

次の表にプロジェクタのコントロールに使用できる PJLink プロトコルコマンドを一覧表示します。

- 表中の x 文字は非特異文字です。

コマンド	コントロール詳細	パラメータ / 戻り文字列	備考		
POWR	Power supply control	0 1	Standby Power on		
POWR?	Power supply status query	0 1	Standby Power on		
INPT	Input selection	11	PC1 / YPbPr1		
INPT?	Input status query	12 21 31 32 33 34	PC2 / YPbPr2 VIDEO HDMI1 HDMI2 DVI-D HDBaseT		
AVMT	Mute	11	Video mute On		
AVMT?	Mute query	10 21 20 31 30	Video mute Off Audio mute On Audio mute Off Video & Audio mute On Video & Audio mute Off		
ERST?	Error status query	xxxxxx	1st byte	Indicates fan errors, and returns 0 - 2	0 = No error is detected 1 = Warning 2 = Error
			2nd byte	Indicates light source errors, and returns 0 - 2	
			3rd byte	Indicates temperature errors, and returns 0 - 2	
			4th byte	Return 0	
			5th byte	Return 0	
			6th byte	Indicates other errors, and returns 0 - 2	
LAMP?	Light source status query	xxxxxxxxxxxx	1st number (1-5 digitals): Light source 1 runtime		
INST?	Input selection list query	11 12 21 31 32 33 34	LU9255		

コマンド	コントロール詳細	パラメータ / 戻り文字列	備考
NAME?	Projector name query	xxxxx	Returns the name set in [PROJECTOR NAME] of [NETWORK SETUP]
INF1?	Manufacturer name query	BenQ	Returns manufacturer name
INF2?	Model name query	LU9255	Returns moder name
INF0?	Other information queries	xxxxx	Returns information such as version number
CLASS?	Class information query	1	Returns class for PJLink

注：

RS-232 ボーレートのオプションは、2400、4800、9600、14400、19200、38400、57600、115200 です（デフォルト：115200）。

日本語



HIGH-DEFINITION MULTIMEDIA INTERFACE

BenQ.com

© 2019 BenQ Corporation.
All rights reserved. Rights of modification reserved.

P/N: 4J.JMH01.001

5014129900