IdeaCentre AIO 3

Setup Guide

Guide de configuration
Einrichtungsanleitung
Guida di configurazione
Installatiegids
Manual de Configuração

Lenovo

For Barcode Position Only

Printed in China
PN: SP40Q62480

Access *User Guide*

Accéder au *guide d'utilisation* | Zugriff auf das *Benutzerhandbuch* | Accedere alla guida *per l'utente* | Toegang krijgen tot de *gebruikershandleiding* | Aceder ao *Manual do Utilizador*



i The illustrations are for your reference. | Les illustrations sont fournies à titre de référence uniquement. Die Abbildungen dienen zu Ihrer Information. | Le figure sono fornite per riferimento. De afbeeldingen zijn bedoeld als referentie. | As ilustrações são para sua referência.

See *User Guide* for USB transfer rate.
Consultez le *guide d'utilisation* pour connaître les taux de transfert USB.
Informationen zur USB-Übertragungsrate finden Sie im *Benutzerhandbuch*.
Per la velocità di trasferimento USB, vedere la *guida per l'utente*.
Raadpleeg de *gebruikershandleiding* voor de USB-overdrachtssnelheid.
Consulte o *Manual do Utilizador* para conhecer a taxa de transferência por USB.

* For selected models I Sur certains modèles I Bei ausgewählten Modellen
Per alcuni modelli I Voor bepaalde modellen I Em modelos selecionados

** Customer replaceable units (CRUs). See *User Guide* for definition.
Unités remplaçables par l'utilisateur (CRU). Consultez le *guide d'utilisation* pour une définition détaillée.
CRUs (Customer Replaceable Units, durch Kunden austauschbare Funktionseinheiten). Siehe *Bedienungsanleitung* für eine Definition.
Customer Replaceable Unit (CRU). Per la definizione, vedere la *Guida per l'utente*.
Door klant vervangbare eenheden (Customer Replaceable Units, CRU's). Raadpleeg de *gebruikershandleiding* voor een definitie.
Unidades Substituíveis pelo Cliente (CRUs). Consulte o *Manual do Utilizador* para conhecer a definição.

Initial Setup

Configuration initiale I Erstkonfiguration I Configurazione iniziale I Eerste installatie I Configuração inicial

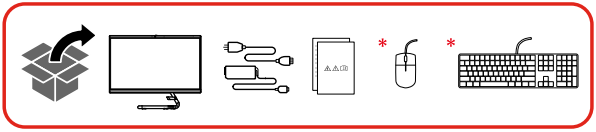

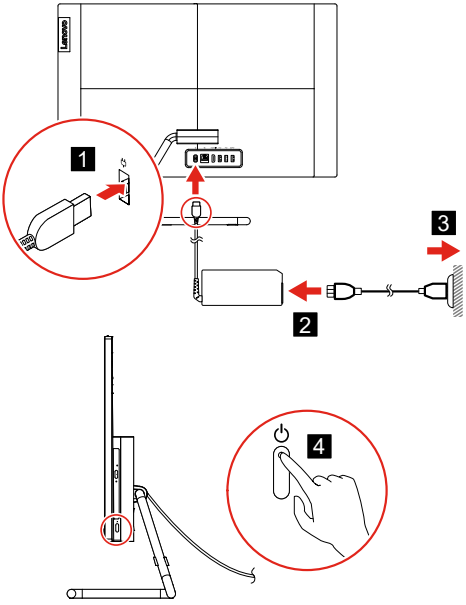

Overview

Présentation I Überblick I Panoramica I Overzicht I Descrição geral

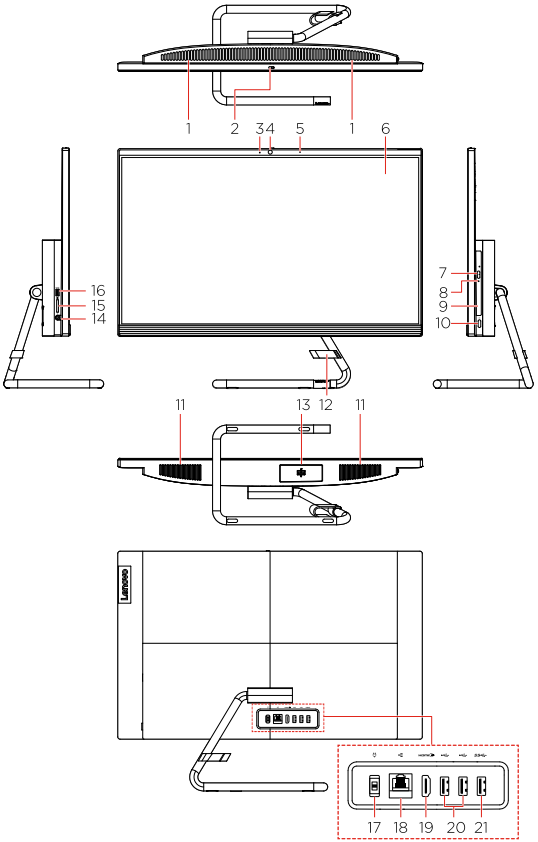

1. Air vents
2. Camera cover slider
3. Camera light
4. Integrated camera
5. Integrated microphone
6. Screen
* 7. Optical drive eject/close button
* 8. Optical drive activity indicator
* 9. Optical drive
10. Power button
11. Internal speakers (2)
* 12. Cable clip
* 13. Storage drive door
14. Combo audio jack
15. 3 in 1 SD card slot
* 16. USB 3.1 connector Gen 1 / Gen 2
17. Power connector
18. Ethernet connector
19. HDMI™ 1.4 out connector
20. USB 2.0 connectors (2)
* 21. USB 3.1 connector Gen 1 / Gen 2

1. Grilles d'aération
2. Dispositif de protection du carter de la caméra
3. Voyant de la caméra
4. Caméra intégrée
5. Microphone intégré
6. Ecran
* 7. Bouton d'éjection/de fermeture de l'unité de disque optique
* 8. Voyant d'activité du disque optique
* 9. Unité de disque optique
10. Interrupteur d'alimentation
11. Haut-parleurs internes (2)
* 12. Clips de câble
* 13. Trappe de l'unité de stockage
14. Prise audio multifonction
15. Logement pour carte 3 en 1 SD
* 16. Connecteur USB 3.1 Gen 1 / Gen 2
17. Connecteur d'alimentation
18. Connecteur Ethernet
19. Connecteur de sortie HDMI™ 1.4
20. Connecteurs USB 2.0 (2)
* 21. Connecteur USB 3.1 Gen 1 / Gen 2

1. Lüftungsschlitze
2. Schieberegler für Kamera-Abdeckung
3. Kameraleuchte
4. Integrierte Kamera
5. Integriertes Mikrofon
6. Bildschirm
* 7. Entnahme-/Schließentaste des optischen Laufwerks
* 8. Betriebsanzeige des optischen Laufwerks
* 9. Optisches Laufwerk
10. Betriebsspannungsschalter
11. Interne Lautsprecher (2)
* 12. Kabelklemme
* 13. Speicherlaufwerkklappe
14. Kombinationsaudioanschluss
15. 3-in-1-SD-Kartensteckplatz
* 16. USB 3.1-Anschluss Gen 1/Gen 2
17. Netzteilanschluss
18. Ethernet-Anschluss
19. HDMI™ 1.4-Ausgangsanschluss
20. USB 2.0-Anschlüsse (2)
* 21. USB 3.1-Anschluss Gen 1/Gen 2

1. Prese d'aria
2. Dispositivo di scorrimento del coperchio della fotocamera
3. Spia della fotocamera
4. Fotocamera integrata
5. Microfono integrato
6. Schermo
* 7. Pulsante di espulsione/chiusura dell'unità ottica
* 8. Indicatore di attività dell'unità ottica
* 9. Unità ottica
10. Pulsante di alimentazione
11. Altoparlanti interni (2)
* 12. Fermo del cavo
* 13. Sportello unità di memorizzazione
14. Connettore audio combinato
15. Slot per schede SD 3 in 1
* 16. Connettore USB 3.1 Gen 1/Gen 2
17. Connettore di alimentazione
18. Connettore Ethernet
19. Connettore di uscita HDMI™ 1.4
20. Connettori USB 2.0 (2)
* 21. Connettore USB 3.1 Gen 1/Gen 2

1. Ventilatiegaten
2. Schuifregelaar camerakap
3. Cameralampje
4. Ingebouwde camera
5. Ingebouwde microfoon
6. Scherm
* 7. Uitwerpknop van optisch station
* 8. Activiteitslampje voor optisch station
* 9. Optisch station
10. Aan/uit-knop
11. Interne luidsprekers (2)
* 12. Kabelklem
* 13. Klep van het opslagstation
14. Gecombineerde audio-aansluiting
15. 3-in-1 SD-kaartsleuf
* 16. USB 3.1-aansluiting Gen 1/Gen 2
17. Voedingsaansluiting
18. Ethernet-poort
19. HDMI™ 1.4-uit-aansluiting
20. USB 2.0-aansluitingen (2)
* 21. USB 3.1-aansluiting Gen 1/Gen 2

1. Orifícios de ventilação
2. Tampa deslizante da câmara
3. Luz da câmara
4. Câmara integrada
5. Microfone integrado
6. Ecrã
* 7. Botão ejetar/fechar da unidade ótica
* 8. Indicador de atividade da unidade ótica
* 9. Unidade ótica
10. Interruptor de alimentação
11. Colunas internas (2)
* 12. Grampo para cabos
* 13. Porta da unidade de armazenamento
14. Tomada áudio combinada
15. Ranhura para cartões SD 3 em 1
* 16. Conector USB 3.1 Gen 1/Gen 2
17. Conector de alimentação
18. Conector Ethernet
19. Conector de saída HDMI™ 1.4
20. Conectores USB 2.0 (2)
* 21. Conector USB 3.1 Gen 1/Gen 2

Customer Replaceable Units (CRUs) **

Unités remplaçables par l'utilisateur (CRU) | CRUs (Customer Replaceable Units - durch den Kunden austauschbare Funktionseinheiten) | Customer Replaceable Unit (CRU) | Customer Replaceable Units (CRU's) | Unidades Substituíveis pelo Cliente (CRUs, Customer Replaceable Units)

- Computer stand
- Internal speakers
- Keyboard
- Mouse
- Power adapter
- Power cord
* • Storage drive
* • Storage drive bracket

- Socle de l'ordinateur
- Haut-parleurs internes
- Clavier
- Souris
- Boîtier d'alimentation
- Cordon d'alimentation
* • Unité de stockage
* • Support de l'unité de stockage

- Computerstandfuß
- Interne Lautsprecher
- Tastatur
- Maus
- Netzteil
- Netzkabel
* • Speicherlaufwerk
* • Halterung für Speicherlaufwerk

- Supporto del computer
- Altoparlanti interni
- Tastiera
- Mouse
- Adattatore di alimentazione
- Cavo di alimentazione
* • Unità di memorizzazione
* • Staffa dell'unità di memorizzazione

- Computerstandaard
- Interne luidsprekers
- Toetsenbord
- Muis
- Voedingsadapter
- Netsnoer
* • Opslagstation
* • Beugel voor opslagstation

- Suporte de computador
- Colunas internas
- Teclado
- Rato
- Transformador
- Cabo de alimentação
* • Unidade de armazenamento
* • Suporte da unidade de armazenamento

Additional information

Informations complémentaires I Zusätzliche Informationen I Informazioni aggiuntive I Aanvullende informatie I Informações adicionais

European Union — compliance with the Radio Equipment Directive

Hereby, Lenovo (Singapore) Pte. Ltd., declares that the radio equipment type IdeaCentre AIO 3 22ADA05, IdeaCentre AIO 3 22IMB05, IdeaCentre AIO 3 24ARE05, IdeaCentre AIO 3 24IMB05, and IdeaCentre AIO 3 27IMB05 are in compliance with Directive 2014/53/EU.

The full text of the system EU declaration of conformity is available at the following Internet address:

https://www.lenovo.com/us/en/compliance/eu-doc

This radio equipment operates with the following frequency bands and maximum radio-frequency power:

Technology	Frequency band [MHz]	Maximum transmit power
WLAN 802.11b/g/n/ax	2400 - 2483.5	< 20 dBm
WLAN 802.11a/n/ac/ax	5150 - 5725	< 23 dBm
WLAN 802.11a/n/ac/ax	5725 - 5875	< 13.98 dBm
Bluetooth BR/EDR/LE	2400 - 2483.5	< 20 dBm

Usage of all the radio devices is limited to indoor in the band 5150 MHz to 5350 MHz (channels 36, 40, 44, 48, 52, 56, 60, 64).

Union européenne — Conformité à la directive concernant l'équipement radio

Lenovo (Singapore) Pte. Ltd. déclare par la présente que les équipements radio de type IdeaCentre AIO 3 22ADA05, IdeaCentre AIO 3 22IMB05, IdeaCentre AIO 3 24ARE05, IdeaCentre AIO 3 24IMB05 et IdeaCentre AIO 3 27IMB05 sont conformes à la directive 2014/53/EU.

Le texte complet de la déclaration de l'UE de conformité du système est disponible à l'adresse suivante :

https://www.lenovo.com/us/en/compliance/eu-doc

Cet équipement radio utilise les bandes de fréquences suivantes et une alimentation à haute fréquence maximum :

Technologie	Bande de fréquence [MHz]	Niveau de puissance de transmission maximal
WLAN 802.11b/g/n/ax	2 400 - 2 483,5	< 20 dBm
WLAN 802.11a/n/ac/ax	5 150 - 5 725	< 23 dBm
WLAN 802.11a/n/ac/ax	5 725 - 5 875	< 13,98 dBm
Bluetooth BR/EDR/LE	2 400 - 2 483,5	< 20 dBm

Ces périphériques radio doivent être utilisés exclusivement à l'intérieur, dans la bande de fréquence de 5 150 MHz à 5 350 MHz (canaux 36, 40, 44, 48, 52, 56, 60, 64).

Europäische Union – Erfüllung der Funkanlagen-Richtlinie

Lenovo (Singapore) Pte. Ltd. erklärt hiermit, dass die Funkgeräte vom Typ IdeaCentre AIO 3 22ADA05, IdeaCentre AIO 3 22IMB05, IdeaCentre AIO 3 24ARE05, IdeaCentre AIO 3 24IMB05 und IdeaCentre AIO 3 27IMB05 der EU-Richtlinie 2014/53/EU entsprechen.

Die vollständige EU-Konformitätserklärung für das System finden Sie unter der folgenden Internetadresse:

https://www.lenovo.com/us/en/compliance/eu-doc

Dieses Funkgerät arbeitet mit den folgenden Frequenzbändern und der folgenden maximalen HF-Leistung:

Technologie	Frequenzband [MHz]	Maximale Übertragungsleistung
WLAN 802.11b/g/n/ax	2400 - 2483,5	< 20 dBm
WLAN 802.11a/n/ac/ax	5150 - 5725	< 23 dBm
WLAN 802.11a/n/ac/ax	5725 - 5875	< 13,98 dBm
Bluetooth BR/EDR/LE	2400 - 2483,5	< 20 dBm

Die Verwendung aller dieser Funkgeräte ist im Frequenzband zwischen 5150 und 5350 MHz (Kanäle 36, 40, 44, 48, 52, 56, 60, 64) auf die Verwendung im Innenbereich beschränkt.

Unione Europea - Conformità alla direttiva sulle apparecchiature radio per l'Unione Europea

Presente, Lenovo (Singapore) Pte. Ltd., dichiara che i tipi di apparecchiatura radio IdeaCentre AIO 3 22ADA05, IdeaCentre AIO 3 22IMB05, IdeaCentre AIO 3 24ARE05, IdeaCentre AIO 3 24IMB05 e IdeaCentre AIO 3 27IMB05 sono conformi alla direttiva 2014/53/UE.

Il testo integrale della dichiarazione di conformità dei sistemi dell'UE è disponibile al seguente indirizzo Internet:

https://www.lenovo.com/us/en/compliance/eu-doc

Questa apparecchiatura radio funziona con le seguenti bande di frequenza e di alimentazione a radiofrequenza massime:

Tecnologia	Banda di frequenza [Mhz]	Potenza di trasmissione massima
WLAN 802.11b/g/n/ax	2.400 - 2.483,5	< 20 dBm
WLAN 802.11a/n/ac/ax	5.150 - 5.725	< 23 dBm
WLAN 802.11a/n/ac/ax	5.725 - 5.875	< 13,98 dBm
Bluetooth BR/EDR/LE	2.400 - 2.483,5	< 20 dBm

L'utilizzo di tutti i dispositivi radio è limitato ad ambienti chiusi in banda compresa tra 5.150 MHz e 5.350 MHz (canali 36, 40, 44, 48, 52, 56, 60, 64).

Europese Unie - naleving van de richtlijnen inzake radioapparatuur

Hierbij verklaart Lenovo (Singapore) Pte. Ltd., dat de radioapparatuur van het type IdeaCentre AIO 3 22ADA05, IdeaCentre AIO 3 22IMB05, IdeaCentre AIO 3 24ARE05, IdeaCentre AIO 3 24IMB05 en IdeaCentre AIO 3 27IMB05 conform Richtlijn 2014/53/EU is.

De volledige tekst van de EU-verklaring van conformiteit van het systeem is beschikbaar op de volgende internetpagina:

https://www.lenovo.com/us/en/compliance/eu-doc

Deze radioapparatuur werkt met de volgende frequentiebanden en maximaal radiofrequentievermogen:

Technologie	Frequentieband [MHz]	Maximaal zendvermogen
WLAN 802.11b/g/n/ax	2400 - 2483,5	< 20 dBm
WLAN 802.11a/n/ac/ax	5150 - 5725	< 23 dBm
WLAN 802.11a/n/ac/ax	5725 - 5875	< 13,98 dBm
Bluetooth BR/EDR/LE	2400 - 2483,5	< 20 dBm

Gebruik van alle radiografische toestellen is beperkt tot gebruik binnenshuis in de band van 5150 MHz tot 5350 MHz (kanalen 36, 40, 44, 48, 52, 56, 60, 64).

União Europeia - conformidade com a Diretiva de Equipamento de Rádio

Pelo presente, a Lenovo (Singapore) Pte. Ltd. declara que o tipo de equipamento de rádio do IdeaCentre AIO 3 22ADA05, IdeaCentre AIO 3 22IMB05, IdeaCentre AIO 3 24ARE05, IdeaCentre AIO 3 24IMB05 e IdeaCentre AIO 3 27IMB05 estão em conformidade com a Diretiva 2014/53/UE.

O texto integral da declaração de conformidade da UE do sistema está disponível no seguinte endereço na Internet:

https://www.lenovo.com/us/en/compliance/eu-doc

Este equipamento de rádio funciona com as seguintes bandas de frequência e potência de radiofrequência máxima:

Tecnologia	Banda de frequência [MHz]	Energia máxima transmitida
WLAN 802.11b/g/n/ax	2400 - 2483,5	< 20 dBm
WLAN 802.11a/n/ac/ax	5150 - 5725	< 23 dBm
WLAN 802.11a/n/ac/ax	5725 - 5875	< 13,98 dBm
Bluetooth BR/EDR/LE	2400 - 2483,5	< 20 dBm

A utilização de todos os dispositivos de rádio está limitada à utilização no interior, na banda 5150 a 5350 MHz (canais 36, 40, 44, 48, 52, 56, 60, 64).

Third Edition (April 2020)

© Copyright Lenovo 2020

LIMITED AND RESTRICTED RIGHTS NOTICE: If data or software is delivered pursuant to a General Services Administration "GSA" contract, use, reproduction, or disclosure is subject to restrictions set forth in Contract No. GS-35F-05925.



Reduce | Reuse | Recycle