# Mode d'emploi

réfrigérateur table-top

FR

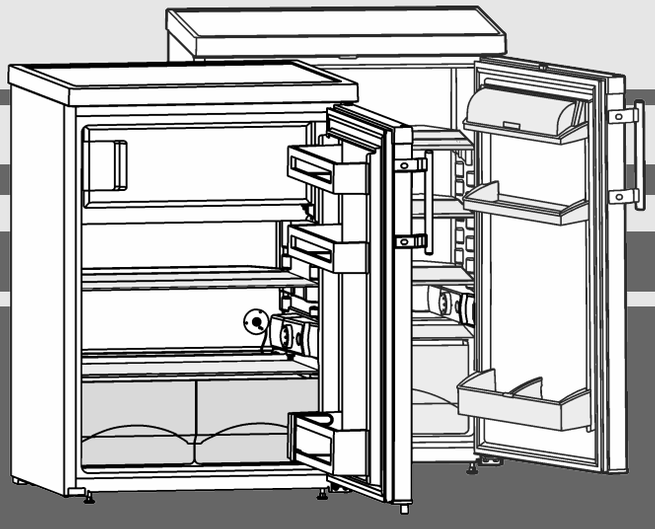

20200519 **7080358 - 00**

**T(be)(sl)/TP(esf)/Tb14../15../17../18..**

LIEBHERR

# Sommaire


| | | |
|---|---|---|
| **1** | **Vue d'ensemble de l'appareil** | **24** |
| 1.1 | Description de l'appareil et de son équipement | 24 |
| 1.2 | Domaine d'application de l'appareil | 24 |
| 1.3 | Conformité | 25 |
| 1.4 | Données relatives au produit | 25 |
| 1.5 | Dimensions | 25 |
| 1.6 | Économiser de l'énergie | 25 |
| **2** | **Consignes de sécurité générales** | **25** |
| **3** | **Eléments de commande et d'affichage** | **27** |
| 3.1 | Eléments de commande et de contrôle | 27 |
| **4** | **Mise en service** | **27** |
| 4.1 | Transport de l'appareil | 27 |
| 4.2 | Mise en place de l'appareil | 27 |
| 4.3 | Inversion du sens d'ouverture de la porte | 28 |
| 4.4 | Cadres | 29 |
| 4.5 | Insertion entre deux éléments de cuisine | 29 |
| 4.6 | Eliminer l'emballage | 30 |
| 4.7 | Brancher l'appareil | 30 |
| 4.8 | Enclencher l'appareil | 30 |
| **5** | **Commande** | **30** |
| 5.1 | Réfrigérateur | 30 |
| 5.2 | Compartiment congélateur* | 32 |
| **6** | **Entretien** | **32** |
| 6.1 | Dégivrage | 32 |
| 6.2 | Nettoyage de l'appareil | 32 |
| 6.3 | Remplacer l'éclairage intérieur | 33 |
| 6.4 | S.A.V. | 33 |
| **7** | **Dysfonctionnements** | **34** |
| **8** | **Mise hors service** | **34** |
| 8.1 | Éteindre l'appareil | 34 |
| 8.2 | Mise hors service | 34 |
| **9** | **Eliminer l'appareil** | **35** |


Le fabricant travaille constamment au développement de tous les types et modèles d'appareils.C'est pourquoi nous nous réservons le droit de modifier la forme, l'équipement et la technique de nos appareils. Nous vous remercions de votre compréhension.

Afin de découvrir tous les avantages de votre nouvel appareil, nous vous prions de lire attentivement ces instructions de montage.

Ces instructions de montage sont valables pour plusieurs modèles, des différences sont donc possibles.Les paragraphes ne concernant que certains appareils sont indiqués par un astérisque (*).

**Les instructions de manipulation sont indiqués par un ▶, les résultats de manipulation par un ▷.**

# 1 Vue d'ensemble de l'appareil

## 1.1 Description de l'appareil et de son équipement

**Remarque**

▶ Ranger les denrées comme indiqué sur la figure. L'appareil consommera ainsi peu d'énergie.

▶ A la livraison, les tablettes de rangement, les bacs et les balconnets sont disposés de sorte à assurer une efficacité énergétique maximale.

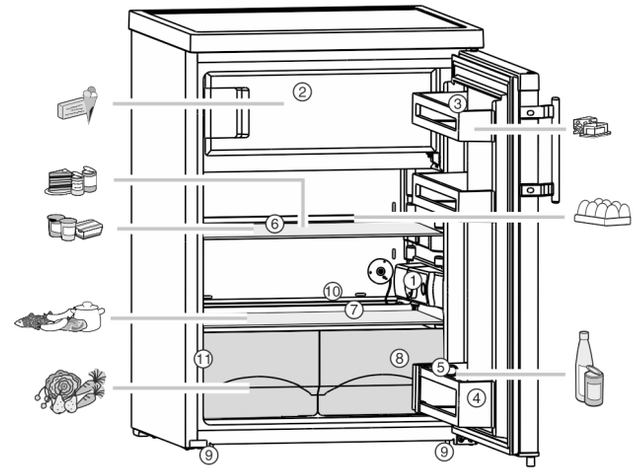


*Fig. 1*

**(1)** Carter de thermostat, éclairage intérieur
**(2)** Compartiment congélateur*
**(3)** Compartiment beurre et fromage
**(4)** Range-bouteilles*
**(5)** Porte-bouteilles*
**(6)** Tablette, amovible
**(7)** Zone la plus froide
**(8)** Bac à légumes
**(9)** Pieds réglables à l'avant et roulettes de transport* à l'arrière
**(10)** Ecoulement de l'eau de dégivrage
**(11)** Plaque signalétique

## 1.2 Domaine d'application de l'appareil

### Utilisation conforme

L'appareil est adapté uniquement au refroidissement d'aliments dans un environnement domestique ou similaire. En font par ex. partie l'utilisation

- dans des cuisines domestiques, des chambres d'hôtes,
- par des clients dans des maisons de campagne, des hôtels, des motels et autres structures d'accueil,
- dans la restauration et les services similaires dans le commerce de gros.

Toutes les autres utilisations sont interdites.

### Utilisations incorrectes prévisibles

Les applications suivantes sont formellement interdites :

- Stockage et refroidissement de médicaments, de plasma sanguin, de préparations de laboratoire ou autres matières ou produits similaires régis par la directive en matière de dispositifs médicaux 2007/47/CE
- Utilisation dans des zones à risque d'explosion

Une utilisation incorrecte de l'appareil peut causer la détérioration ou la pourriture de la marchandise stockée à l'intérieur.

### Classes climatiques

L'appareil est conçu pour fonctionner à des températures ambiantes limitées selon la classe

climatique. La classe climatique correspondant à votre appareil est idiquée sur la plaque signalétique.

**Remarque**

▶ Respecter les températures ambiantes indiquées pour garantir un parfait fonctionnement.

| Classe climatique | pour des températures ambiantes de |
|---|---|
| SN | 10 °C à 32 °C |
| N | 16 °C à 32 °C |
| ST | 16 °C à 38 °C |
| T | 16 °C à 43 °C |

## 1.3 Conformité

L'étanchéité du circuit réfrigérant est contrôlée. L'appareil est conforme aux règlements de sécurité et directives en vigueur 2014/35/EU, 2014/30/EU, 2009/125/CE, 2011/65/EU et 2010/30/EU.

## 1.4 Données relatives au produit

Les données de l'appareil sont jointes à l'appareil conformément à la disposition (UE) 2017/1369. La fiche de données complète est disponible sur le site Liebherr dans l'espace de téléchargement.

## 1.5 Dimensions

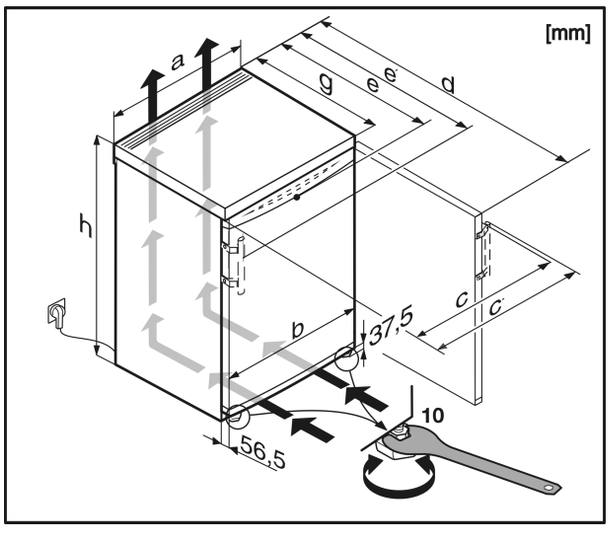


*Fig. 2*

| | a | b | c | c' | d | e | e' | g | h |
|---|---|---|---|---|---|---|---|---|---|
| T1710 | 554 | 550 | 561 | 590 | 1127[x] | 623[x] | 652[x] | 610[x] | 850 |
| T1810 | 601 | 597 | 612 | 640 | 1175[x] | 628[x] | 654[x] | 610[x] | 850 |
| TP1710 | 601 | 597 | 612 | 640 | 1175[x] | 628[x] | 654[x] | 610[x] | 850 |
| TP1720 | 601 | 597 | 612 | 640 | 1175[x] | 628[x] | 654[x] | 610[x] | 850 |
| TPesf1710 | 601 | 597 | 595 | 642 | 1175[x] | 608[x] | 655[x] | 610[x] | 850 |
| T1714 | 601 | 597 | 612 | 640 | 1175[x] | 628[x] | 654[x] | 610[x] | 850 |
| TP1714 | 601 | 597 | 612 | 640 | 1175[x] | 628[x] | 654[x] | 610[x] | 850 |
| TPesf1714 | 601 | 597 | 595 | 642 | 1175[x] | 608[x] | 655[x] | 610[x] | 850 |
| TP1724 | 601 | 597 | 612 | 640 | 1175[x] | 628[x] | 654[x] | 610[x] | 850 |
| TP1410 | 554 | 550 | 561 | 590 | 1127[x] | 623[x] | 652[x] | 610[x] | 850 |
| TP1414 | 554 | 550 | 561 | 590 | 1127[x] | 623[x] | 652[x] | 610[x] | 850 |
| TP1404 | 554 | 550 | 561 | — | 1125[x] | 623[x] | — | 610[x] | 850 |
| TP1400 | 554 | 550 | 561 | — | 1125[x] | 623[x] | — | 610[x] | 850 |
| TP1434 | 554 | 550 | 561 | 590 | 1127[x] | 623[x] | 652[x] | 610[x] | 850 |
| T1514 | 554 | 550 | 561 | 590 | 1125 | 623 | 652 | 610 | 850 |
| TP1514 | 554 | 550 | 561 | 590 | 1127[x] | 623[x] | 652[x] | 610[x] | 850 |
| T1700 | 554 | 550 | 561 | — | 1127[x] | 623[x] | — | 610[x] | 850 |
| T1504 | 554 | 550 | 561 | — | 1127[x] | 623[x] | — | 610[x] | 850 |
| T(be)(sl)1414 | 501 | 497 | 505 | 534 | 1074[x] | 620[x] | 649[x] | 610[x] | 850 |
| TP1424 | 501 | 497 | 505 | 534 | 1074[x] | 620[x] | 649[x] | 610[x] | 850 |
| T1410 | 501 | 497 | 505 | 534 | 1074[x] | 620[x] | 649[x] | 610[x] | 850 |
| T(be)1404 | 501 | 497 | 505 | — | 1072[x] | 620[x] | — | 610[x] | 850 |
| T/Tb1400 | 501 | 497 | 505 | — | 1072[x] | 620[x] | — | 610[x] | 850 |

[x] Dans le cas d'appareils avec pièces d'écartement mural fournies, la dimension est augmentée de 35 mm (voir 4.2 Mise en place de l'appareil) .

## 1.6 Économiser de l'énergie

- Toujours garantir une bonne aération et ventilation. Ne pas couvrir les ouvertures ou les grilles d'aération.
- Ne pas exposer l'appareil au rayons directs du soleil, à côté d'une cuisinière, d'un appareil de chauffage ou similaire.
- La consommation énergétique dépend des conditions d'installations, ex. de la température ambiante (voir 1.2 Domaine d'application de l'appareil) . Elle peut toutefois changer en cas d'écart de la température ambiante par rapport à la température normale de 25 °C.
- Ouvrir l'appareil le plus brièvement possible.
- Plus le réglage de la température est bas, plus la consommation d'énergie augmente.
- Rangez les aliments en les triant (voir 1 Vue d'ensemble de l'appareil) .
- Emballez et couvrez correctement tous les aliments pour les conserver. Vous éviterez ainsi la formation de givre.
- Sortir les aliments pendant le temps strictement nécessaire pour qu'ils ne se réchauffent pas.
- Laissez refroidir les plats chauds à température ambiante avant de les ranger.
- Décongeler les produits congelés dans le réfrigérateur.*
- En présence d'une couche de givre épaisse : dégivrer l'appareil.*

Les dépôts de poussière augmentent la consommation d'énergie :

- Une fois par an, dégivrer le réfrigérateur avec l'échangeur de chaleur - grille en métal au dos de l'appareil.

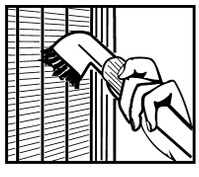

# 2 Consignes de sécurité générales

### Dangers pour l'utilisateur :

- Cet appareil peut être utilisé par des enfants ainsi que par des personnes souffrant d'un handicap physique ou mental, d'une défi-

FR

cience sensorielle, ou ne disposant pas de l'expérience ou du savoir nécessaires au fonctionnement de cet appareil, si elles sont encadrées ou si elles ont été informées sur l'utilisation sécuritaire de l'appareil et comprennent les risques qui en résultent. Les enfants doivent être surveillés pour s'assurer qu'ils ne jouent pas avec l'appareil. Le nettoyage et l'entretien normal ne doivent pas être effectués par des enfants sans surveillance. Les enfants entre 3 et 8 ans sont autorisés à charger et à décharger l'appareil. Les enfants de moins de 3 ans doivent être tenus à l'écart de l'appareil s'ils ne sont pas sous surveillance constante.

- Toujours débrancher l'appareil du réseau en tenant la fiche. Ne pas tirer sur le câble.
- En cas d'erreur, débrancher la prise ou couper le fusible.
- Ne pas endommager le câble de raccord au réseau. Ne pas utiliser l'appareil avec un câble de raccord au réseau défectueux.
- Les réparations et interventions sur l'appareil et le remplacement du cordon d'alimentation doivent être effectuées uniquement par le service après-vente ou des techniciens spécialisés ayant suivi une formation spéciale.
- Monter, raccorder et éliminer l'appareil uniquement selon les indications mentionnées dans les instructions.
- Conservez précieusement ce mode d'emploi et remettez-le éventuellement au nouveau propriétaire de l'appareil.
- Les lampes spéciales, comme les lampes à DEL, servent à l'éclairage de l'intérieur de l'appareil et ne sont pas adaptées pour l'éclairage de la pièce.

**Risque d'incendie :**

- Le réfrigérant (données sur la plaque signalétique) est écologique mais inflammable. Le réfrigérant qui fuie peut s'enflammer.
  - N'endommagez pas les conduites du circuit frigorifique.
  - Ne manipulez aucune flamme vive ou source d'ignition à l'intérieur de l'appareil.
  - N'utilisez pas d'instruments électriques à l'intérieur de l'appareil (ex. : nettoyeur vapeur, radiateur, appareils à glace, etc.).
  - En cas de fuite de réfrigérant : Éloignez toute flamme vive ou source d'ignition à proximité de la fuite. Aérez convenablement la pièce. Informez-en le S.A.V.
- Ne pas entreposer de matières explosives ou de bombes aérosols contenant des gaz propulseurs inflammables (butane, propane, pentane, etc.) dans l'appareil. Les bombes aérosols de ce type sont reconnaissables aux indications de contenu imprimées ou au symbole de la flamme. Une éventuelle fuite de gaz risque de mettre feu aux composants électriques.
- Tenir les bougies, lampes et autres objets à flammes ouvertes éloignés de l'appareil pour ne pas y mettre le feu.
- Entreposer les boissons alcoolisées ou tout autre récipient contenant de l'alcool uniquement fermés hermétiquement. L'alcool éventuellement échappé peut s'enflammer au contact de composants électriques.

**Risque de chute et de basculement :**

- Ne pas utiliser les socles, tiroirs, portes, etc. comme marchepied ou appui. Ceci s'applique avant tout aux enfants.

**Danger d'intoxication alimentaire :**

- Ne pas consommer d'aliments périmés.

**Risque de gelures, d'engourdissement et de douleurs :**

- Eviter le contact permanent de la peau avec les surfaces froides ou les produits réfrigérés/congelés. Prendre des mesures de protection, par ex. en portant des gants. Ne pas consommer immédiatement les glaces trop froides (surtout les sorbets et les glaçons).

**Risque de blessures et de dommages matériels :**

- De la vapeur brûlante peut provoquer des blessures. Pour le dégivrage, ne pas avoir recours à des appareils chauffants ou au jet de vapeur chaud, des flammes nues ou des aérosols dégivrants.
- Ne pas enlever la glace avec des ustensiles tranchants.

**Risque d'écrasement :**

- Ne pas mettre les mains dans la charnière lors de l'ouverture et de la fermeture de la porte. Les doigts peuvent rester coincés.

**Symboles sur l'appareil :**

| | |
|---|---|
|  | Le symbole peut se trouver sur le compresseur. Il se réfère à l'huile dans le compresseur et signale le danger suivant : Peut être mortel en cas d'ingestion ou de pénétration dans les voies respiratoires. Cet avertissement est important lors du recyclage. Il n'y a aucun danger pendant le fonctionnement normal. |
|  | Le symbole se trouve sur le compresseur et indique le danger liés à la présence de substances inflammables. |

| | |
|---|---|
| VIP / P-D | Cet autocollant ou un autocollant similaire peut se trouver au dos de l'appareil. Il concerne les panneaux revêtus de mousse se trouvant dans la porte et/ou l'enveloppe extérieure. Cet avertissement est important lors du recyclage. Ne pas enlever l'autocollant. |

**Respecter les indications spécifiques des autres sections :**

| | | |
|---|---|---|
| ⚠ | DANGER | indique une situation dangereuse imminente entraînant la mort ou des blessures corporelles graves si elle n'est pas évitée. |
| ⚠ | AVERTISSEMENT | indique une situation dangereuse susceptible d'entraîner la mort ou des blessures corporelles graves si elle n'est pas évitée. |
| ⚠ | ATTENTION | indique une situation dangereuse susceptible d'entraîner des blessures corporelles moyennes ou légères si elle n'est pas évitée. |
| | ATTENTION | indique une situation dangereuse susceptible d'entraîner des dommages matériels si elle n'est pas évitée. |

| | | |
|---|---|---|
| | Remarque | indique les remarques et conseils utiles. |

# 3 Eléments de commande et d'affichage

## 3.1 Eléments de commande et de contrôle

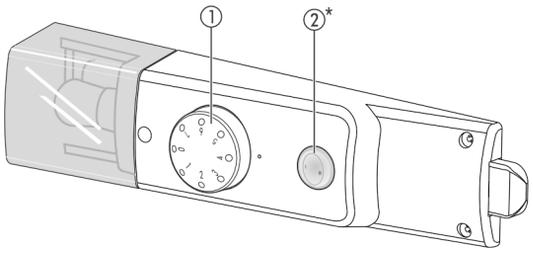


*Fig. 3*

**(1)** Régulateur de température **(2)** Interrupteur Cool Plus

# 4 Mise en service

## 4.1 Transport de l'appareil

⚠ **ATTENTION**

Risque de blessure et d'endommagement dû à un transport incorrect !

- ▶ Transporter l'appareil emballé.
- ▶ Transporter l'appareil debout.
- ▶ Ne pas transporter l'appareil seul.

## 4.2 Mise en place de l'appareil

⚠ **AVERTISSEMENT**

Risque d'incendie dû à l'humidité !

Lorsque des pièces sous tension ou le câble de raccordement au secteur deviennent humides, un court-circuit peut se produire.

- ▶ L'appareil a été conçu pour être placé dans des locaux fermés. Ne pas exploiter l'appareil dehors ou dans des endroits humides non à l'abri de projections d'eau.

⚠ **AVERTISSEMENT**

Danger de brûlures par court-circuit!

Lorsque les câbles de raccord / fiches de l´appareil se trouvent en contact avec la partie arrière d´un autre appareil, ils peuvent être endommagés à cause des vibrations de l´appareil et par la suite causer un court-circuit.

- ▶ Placer l'appareil de façon à ce qu'il n'y ait pas de contact avec la fiche ou le câble d´alimentation.
- ▶ Ne pas brancher d´appareils ni autres dispositifs sur les prises de courant situées sur la partie arrière de l´appareil.

⚠ **AVERTISSEMENT**

Risque d'incendie dû au fluide réfrigérant !

Le réfrigérant est écologique mais inflammable. Le réfrigérant qui fuie peut s'enflammer.

- ▶ Veiller à ne pas endommager les tubes du circuit frigorifique.

⚠ **AVERTISSEMENT**

Risque d'endommagement et d'incendie !

- ▶ Ne pas placer un appareil diffusant de la chaleur (p.ex. four à micro-ondes, grille-pain, etc.) sur l'appareil !

⚠ **AVERTISSEMENT**

Risque d'incendie et d'endommagement dû au blocage des ouvertures d'aération !

- ▶ Toujours laisser les ouvertures d'aération libres. Toujours veiller à une bonne ventilation de l'appareil !

**ATTENTION**

Risque d'endommagement dû à l'eau de condensation !

- ▶ Ne pas placer l'appareil directement à côté d'un autre réfrigérateur/congélateur.

- ❑ Si l'appareil est endommagé, contactez immédiatement le fournisseur avant son raccordement.
- ❑ Le sol du local d'installation doit être horizontal et plat.
- ❑ Ne pas exposer l'appareil aux rayons directs du soleil, à côté d'une cuisinière, d'un appareil de chauffage ou similaire.
- ❑ Placez toujours l'appareil avec le dos et à l'aide des entretoises murales fournies (voir ci-dessous) directement contre le mur.
- ❑ L'appareil doit être déplacé uniquement à vide.
- ❑ Le socle de l'appareil doit avoir la même hauteur que le sol qui l'entoure.
- ❑ Ne pas installer l'appareil sans aide.
- ❑ Plus il y a de réfrigérant dans l'appareil, plus la pièce où se trouve l'appareil doit être grande. En cas de fuite, un mélange inflammable de gaz et d'air peut se former dans des pièces trop petites. Pour 8 g de réfrigérant, la pièce où l'appareil est installé doit être d'au moins 1 $m^3$. Les spécifications du réfrigérant figurent sur la plaque signalétique à l'intérieur de l'appareil.

FR

- ▶ Enlever le câble de raccord de la paroi arrière de l'appareil. Enlever le porte-câble, sinon des bruits dus aux vibrations surgissent !
- ▶ Retirer les films de protection des parois extérieures de l'appareil.*
- ▶ Retirer les films de protection des bordures.
- ▶ Enlever tous les auxiliaires de transport.

Pour atteindre la consommation énergétique déclarée, les pièces d'écartement fournies avec certains appareils doivent être utilisées. Cela augmente la profondeur des appareils d'env. 35 mm. L'appareil fonctionne parfaitement sans l'utilisation des pièces d'écartement, mais présente une légère augmentation de sa consommation énergétique.

- ▶ Pour un appareil accompagné de pièces d'écartement mural, monter ces pièces d'écartement sur la face arrière de l'appareil, en haut à gauche et à droite.

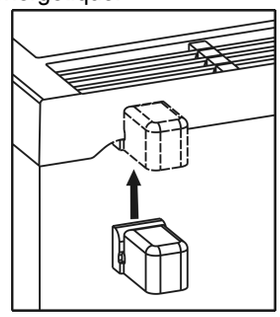

- ▶ Eliminer l'emballage (voir 4.6 Eliminer l'emballage) .
- ▶ Aligner l'appareil avec la clé à fourche jointe aux pieds de réglage (A) et à l'aide d'un niveau à bulle d'eau.

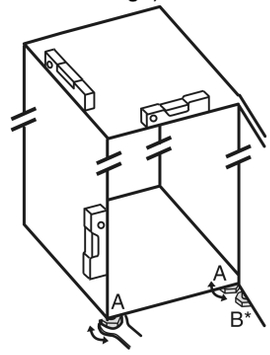


**Remarque**

- ▶ Nettoyer l'appareil (voir 6.2 Nettoyage de l'appareil) .

Lorsque l'appareil est placé dans un environnement très humide, du condensât peut se former sur la paroi extérieure de l'appareil.

- ▶ Toujours veiller à une bonne ventilation de l'appareil au lieu d'emplacement.

## 4.3 Inversion du sens d'ouverture de la porte

Si nécessaire, vous pouvez changer le sens d'ouverture de la porte.

Assurez-vous que vous disposez des outils suivants :

- ❑ Torx® 25
- ❑ Torx® 15
- ❑ clé fournie
- ❑ ou deuxième personne pour le travail de montage

**ATTENTION**

Risque de blessures lorsque la porte culbute !

- ▶ Bien tenir la porte.
- ▶ Déposer la porte prudemment.




*Fig. 4*

- ▶ Retirer la butée *Fig. 4 (13)* de la porte en bas à gauche.

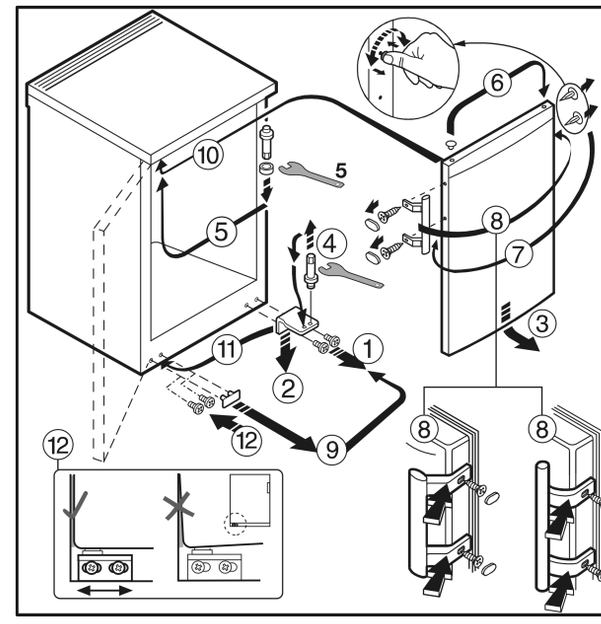


*Fig. 5 pour les appareils dotés d'une poignée de porte*

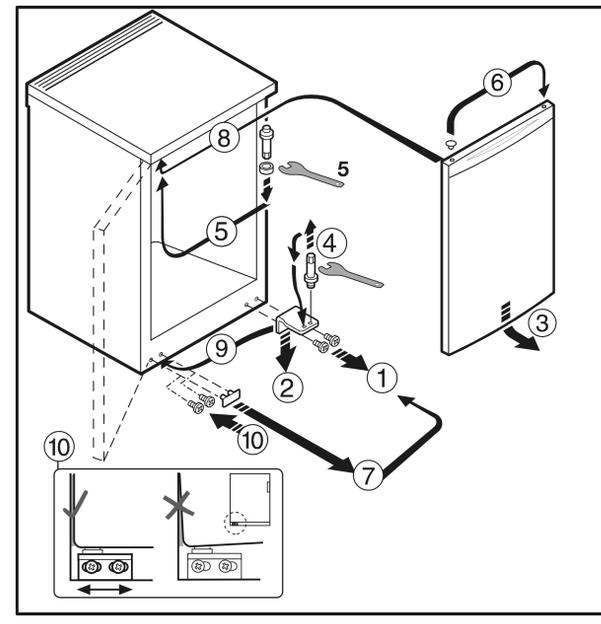


*Fig. 6 pour les appareils sans poignée de porte**

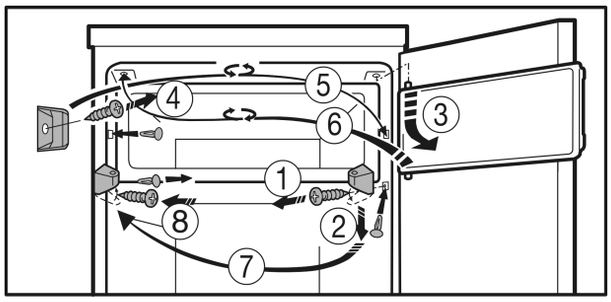


*Fig. 7 pour les appareils dotés d'un congélateur**

▶ Suivez les instructions en respectant l'ordre prescrit dans le graphique.

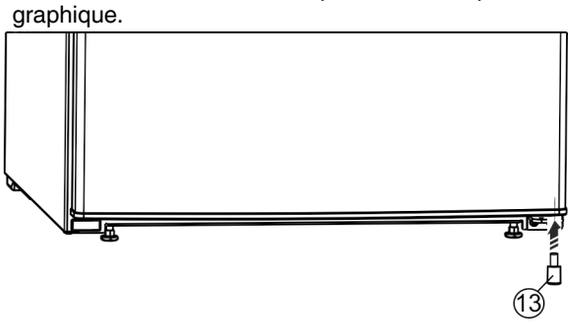


*Fig. 8*

▶ Replacer la butée *Fig. 8 (13)* en bas à droite sur la porte car elle joue un rôle important pour la stabilité de l'appareil.

**AVERTISSEMENT**

Risque de blessure si la porte tombe !

Si les pivots ne sont pas bien vissés, la porte risque de tomber, ce qui peut entraîner des blessures graves. Par ailleurs, la porte risque de ne pas fermer correctement et l'appareil ne pas refroidir convenablement.

▶ Visser les charnières/les pivots d'appui (avec un couple de serrage 4 Nm).

▶ Vérifier la bonne fixation de chaque vis, si nécessaire resserrer les vis.

## 4.4 Cadres

**AVERTISSEMENT**

Risque d'incendie dû à un court-circuit !

▶ Lors de l'insertion de l'appareil dans la niche, ne pas pincer, coincer, ou endommager le cordon d'alimentation.

▶ Ne pas utiliser l'appareil avec un câble de raccord au réseau défectueux.

Des systèmes de table jusqu'à 850 mm de haut peuvent être montés en cadre. Pour les plans de travail continus, le plateau de la table du réfrigérateur peut être retiré et l'appareil encastré sous le plan de travail.

La prise *Fig. 9 (1)* ne doit alors pas se trouver à l'arrière de l'appareil pour être facilement accessible.

Pour l'aération et la vidange à l'arrière de l'appareil, une section dans le plan de travail d'au moins 140 $cm^2$ est obligatoire. Le profilé de finition du mur sur le plan de travail doit être pour une profondeur de cadre de 600 mm de 10 mm au maximum.

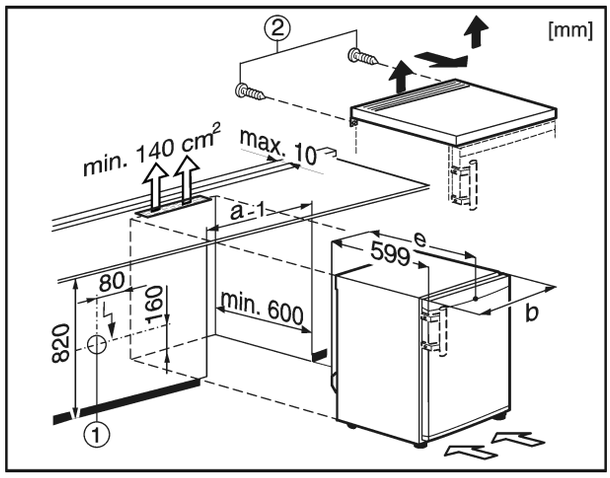


*Fig. 9*

Pour le retrait du plateau de la table :

▶ Retirez les vis *Fig. 9 (2)* à l'arrière.

▶ Soulever le plateau de la table à l'arrière, déplacer vers l'avant et retirer en soulevant vers le haut.

## 4.5 Insertion entre deux éléments de cuisine

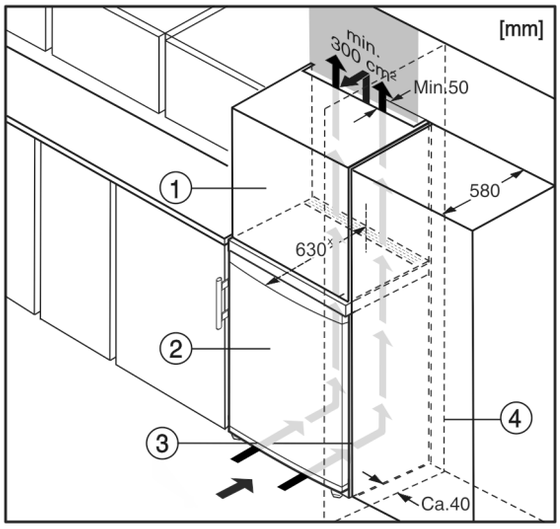


*Fig. 10*

**(1)** Elément haut*
**(2)** Appareil*
**(3)** Placard de cuisine*
**(4)** Mur*

[x] Dans le cas d'appareils avec pièces d'écartement mural fournies, la dimension est augmentée de t de 35 mm (voir 4.2 Mise en place de l'appareil) .

L'appareil peut être réagencé avec des buffets de cuisine. Pour adapter l'appareil *Fig. 10 (2)* à la hauteur du coin cuisine, une rehausse *Fig. 10 (1)* peut être posée sur l'appareil.

Lors de la transformation avec des placards de cuisine (profondeur max. 580 mm), l'appareil peut être placé directement à côté du placard de cuisine *Fig. 10 (3)*. L'appareil dépasse latéralement de 34 mm [x] et de 50 mm [x] au centre de l'appareil par rapport à la face avant du placard de cuisine.*

**ATTENTION**

Risque de dommage par surchauffe suite à une ventilation insuffisante.

En cas de ventilation trop faible, le compresseur risque d'être endommagé.

▶ Veiller à une ventilation suffisante.

▶ Respecter les exigences de ventilation.

Exigences de ventilation :

- Sur la paroi arrière de l'armoire haute, il doit y avoir une buse pour l'air sortant de min. 50 mm de profondeur sur toute la largeur de l'armoire haute.
- La section de ventilation sous plafond doit être de 300 $cm^2$ minimum.*
- Plus la section de ventilation est grande, plus l'appareil marche de manière économique.

Si l'appareil est installé avec les charnières à côté d'un mur *Fig. 10 (4)*, la distance entre l'appareil et le mur doit être de 40 mm min. Ceci correspond à la saillie de la poignée lorsque la porte est ouverte.*

## 4.6 Eliminer l'emballage

**AVERTISSEMENT**
Risque d'étouffement avec les films et matériaux d'emballage !
▶ Ne pas laisser les enfants jouer avec les matériaux d'emballage.

L'emballage est fabriqué en matériaux recyclables :

- carton ondulé / carton
- pièces en polystyrène expansé
- films et sachets en polyéthylène
- colliers de serrage en polypropylène
- cadres en bois cloués avec plaque de polyéthylène*

▶ Déposer les matériaux d'emballage à un centre officiel de collecte des déchets.

## 4.7 Brancher l'appareil

**ATTENTION**
Raccordement incorrect !
Détérioration de l'électronique.
▶ Ne pas utiliser d'onduleurs îlot.
▶ Ne pas utiliser de prise économie d'énergie.

**AVERTISSEMENT**
Raccordement incorrect !
Risque d'incendie.
▶ Ne pas utiliser de rallonge électrique.
▶ Ne pas utiliser de barres de distribution.

Le type de courant (courant alternatif) et la tension au lieu d'emplacement doivent coïncider avec les indications sur la plaque signalétique (voir 1 Vue d'ensemble de l'appareil) .

La prise de courant doit être mise à la terre et protégée de façon électrique en bonne et due forme. Le courant de déclenchement du fusible doit se situer entre 10 A et 16 A.

La prise de courant doit être bien accessible afin de pouvoir débrancher rapidement l'appareil en cas d'urgence. Elle doit se situer en dehors de la partie arrière de l´appareil.
▶ Vérifier l'alimentation électrique.
▶ Enficher la prise de courant.

## 4.8 Enclencher l'appareil

Mettre l'appareil en marche env. 2 h avant le premier chargement avec des produits congelés.*

▶ Tourner le régulateur de température *Fig. 3 (1)* vers la droite de la position 0 au point 3.
▷ L'éclairage intérieur est allumé.

# 5 Commande

## 5.1 Réfrigérateur

La circulation naturelle de l'air dans le réfrigérateur permet de créer différentes zones de température. La zone la plus froide se trouve directement au-dessus des bacs à légumes et sur la paroi arrière.La zone la plus chaude se trouve dans la partie avant du dessus et dans la porte.

### 5.1.1 Refroidir des aliments

La température la plus froide règne juste au-dessus des bacs à légumes et au niveau de la paroi arrière. La zone la plus chaude est celle dans la partie supérieure avant et dans la porte. *

▶ Toujours placer les aliments facilement périssables comme les plats préparés, la viande et la charcuterie dans la zone la plus froide. Dans la zone supérieure et dans la porte, ranger le beurre et les conserves. (voir 1 Vue d'ensemble de l'appareil)
▶ Pour le conditionnement, utiliser des récipients réutilisables en plastique, métal, aluminium ou verre et du film transparent.
▶ Toujours conserver la viande ou le poisson crus dans des récipients propres et fermés sur la tablette inférieure du compartiment de réfrigération afin d'éviter que d'autres aliments n'entrent en contact ou ne coulent sur eux.
▶ Toujours conserver les liquides et les aliments qui prennent ou dégagent facilement les odeurs ou le goût dans des récipients fermés ou couverts.
▶ Ne pas entreposer les aliments trop près les uns des autres afin que l'air puisse circuler.

### 5.1.2 Stockage d'aliments dans le réfrigérateur et règles relatives à l'hygiène des aliments

La consommation croissante de plats cuisinés à l'avance et d'autres aliments facilement périssables, qui réagissent de manière sensible en cas d'interruption de la chaîne du froid, requièrent une maîtrise exacte de la température lors du transport et du stockage. Dans les foyers, l'utilisation correcte du réfrigérateur et le respect précis de règles d'hygiène strictes contribuent sensiblement à l'amélioration de la durée de conservation des aliments.

**Respect de la température**

▶ Entreposer les aliments les plus sensibles dans la zone la plus froide de l'appareil comme indiqué sur l'illustration.
▶ Attendre le refroidissement complet des aliments (ex. soupe) avant de les stocker dans l'appareil.
▶ Eviter d'ouvrir la porte trop fréquemment.
▶ Respecter les règles relatives à l'hygiène des aliments

**Règles relatives à l'hygiène des aliments**

▶ Sortir les aliments de leur emballage extérieur avant de les entreposer dans le réfrigérateur (exemple : emballage des packs de yaourts).
▶ Toujours emballer les aliments séparément pour éviter toute "contamination" entre les aliments.
▶ Ranger les aliments de sorte à ce que l'air puisse circuler librement entre ces derniers.
▶ Avoir recours aux instructions de service, surtout pour les questions d'entretien.
▶ Nettoyer régulièrement l'intérieur de l'appareil avec un détergent (les pièces métalliques avec un produit non-oxydant).

### 5.1.3 Régler la température

La température peut être réglée de 1 (température maximale, performance de réfrigération minimale) à 7 (température minimale, performance de réfrigération maximale).

Il est recommandé de sélectionner la position de réglage médiane qui permet d'obtenir une température moyenne du réfrigérateur d'environ 5 °C.

La température moyenne réglée dans le congélateur est d'environ –18 °C.*

Si vous conservez des produits surgelés et, par conséquent, si des températures basses doivent régner à l'intérieur du compartiment de congélation, nous vous recommandons de régler le thermostat sur une position comprise entre « 4 » et « 7 ». En position « 7 », il est possible d'atteindre des températures inférieures à 0 °C dans l'espace le plus froid du réfrigérateur.*

▶ Tourner le régulateur de température *Fig. 3 (1)*.

La température dépend des facteurs suivants :

- la fréquence d'ouverture de la porte
- de la durée d'ouverture de la porte
- la température ambiante au lieu d'emplacement
- le type, la température et la quantité des aliments congelés

▶ En cas de besoin, régler la température à l'aide du régulateur.

## 5.1.4 Fonction CoolPlus*

En cas de température ambiante basse inférieure ou égale à 15 °C :

▶ Appuyer sur le bouton CoolPlus *Fig. 3 (2)* .

▷ La température basse du congélateur est ainsi garantie.

Lorsque la température ambiante est au-dessus de 15 °C :

▶ Désactiver l'interrupteur Cool-Plus *Fig. 3 (2)* manuellement.

**Remarque**

▶ Dans le cas de températures ambiantes normales, supérieures à 15 °C, l'activation n'est **pas** nécessaire. L'interrupteur Cool Plus doit être désactivé.

## 5.1.5 Tablettes de rangement

**Déplacer ou retirer les tablettes**

Les tablettes de rangement sont sécurisées au moyen de stoppeurs pour empêcher de les retirer par inadvertance.

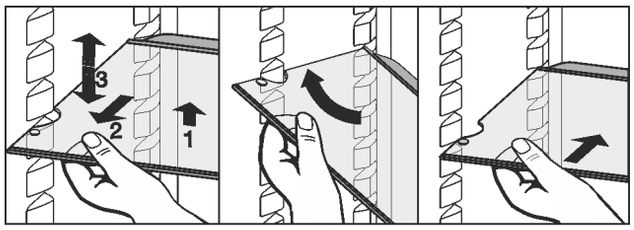


*Fig. 11*

▶ Soulever la tablette de rangement et la tirer légèrement en avant.

▶ Régler la hauteur de la tablette. Déplacer à cet effet les évidements le long des glissières de support.

▶ Pour la retirer complètement, placer la tablette de rangement en biais et la retirer par devant.

▶ Insérer la tablette de rangement avec la butée derrière, orientée vers le haut.

▷ Les aliments congelés ne collent pas à la paroi arrière.

**Démonter les tablettes de rangement**

▶ Les tablettes de rangement peuvent être démontées pour le nettoyage.

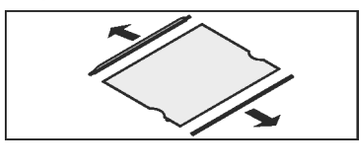

## 5.1.6 Utiliser la tablette de rangement composée de deux parties

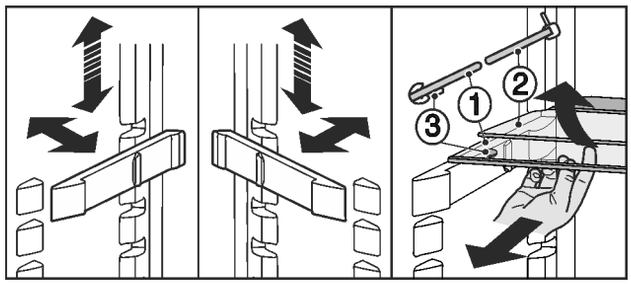


*Fig. 12*

Régler en hauteur :

▶ Sortir une à une les tablettes de verre par l'avant.

▶ Dégager le support de son encliquetage et l'encliqueter à la hauteur voulue.

Utiliser les deux surfaces d'appui :

▶ Soulever la tablette de verre supérieure, tirer en avant celle inférieure.

▷ La tablette de verre (1) avec les stoppeurs de coulissement doit être posée vers l'avant de façon à ce que les stoppeurs (3) pointent vers le bas.

## 5.1.7 Balconnets de contre-porte

**Retirer les balconnets de contre-porte**

▶ Enlever les balconnets comme indiqué sur l'illustration.

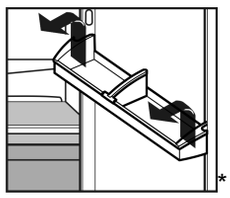
*

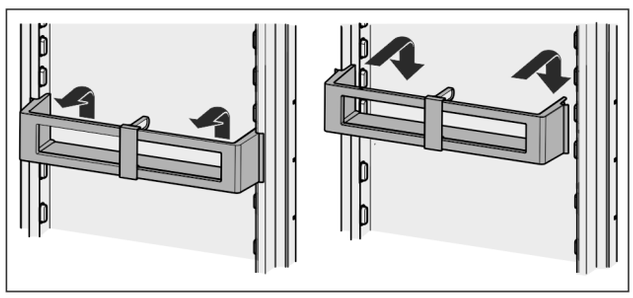

*Fig. 13**

**Démonter les balconnets de contre-porte***

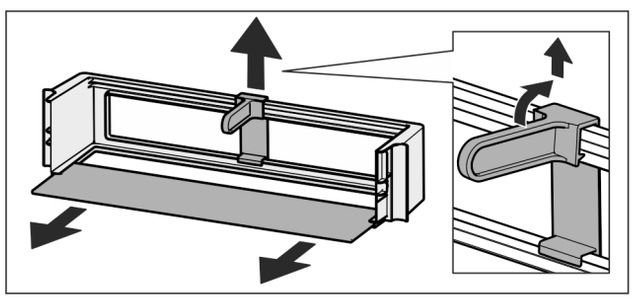

*Fig. 14**

▶ Les balconnets de contre-porte peuvent être démontés pour le nettoyage.

### 5.1.8 Retirer le range-bouteilles

▶ Retirer le range-bouteilles suivant l'illustration.

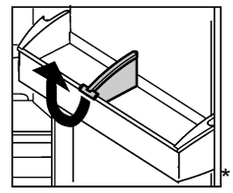

*

## 5.2 Compartiment congélateur*

Vous pouvez congeler des produits surgelés pendant plusieurs mois, préparer des glaçons et congeler des aliments frais dans le compartiment congélateur à une température égale ou inférieure à -18 °C.

La température ambiante dans le compartiment, mesurée avec un thermomètre ou un autre appareil de mesure peut osciller.

### 5.2.1 Congeler des aliments

Il est possible de congeler autant d'aliments frais en 24 h qu'il est indiqué sur la plaque signalétique (voir 1 Vue d'ensemble de l'appareil) sous « capacité de congélation ... kg/24h ».

**ATTENTION**

Risque de blessure dû aux débris de verre !

Les bouteilles et les canettes, surtout celles qui contiennent des boissons gazeuses, risquent d'exploser si elles sont congelées.

▶ Ne pas congeler de bouteilles ni de canettes !

▶ 24 h avant de congeler des aliments, régler la température sur une position moyenne à froide.

▶ Activer la fonction Cool-Plus : Appuyer sur la touche Cool-Plus *Fig. 3 (2)*.*

Pour que les aliments congèlent rapidement jusqu'au cœur, ne pas dépasser les quantités suivantes par sachet :

- Fruits, légumes jusqu'à 1 kg
- Viande jusqu'à 2,5 kg

▶ Emballer les aliments par portions dans des sachets de congélation, des récipients réutilisables en plastique, métal ou aluminium.

▶ Poser les aliments en les répartissant au fond du casier et ne pas les mettre en contact avec des aliments déjà congelés pour éviter qu'ils ne décongèlent.*

▶ Ramener la température à son niveau initial 24 h après avoir introduit les aliments.
Si la température ambiante est supérieure à 15 °C :*

▶ Désactiver la fonction Cool-Plus : Appuyer sur la touche Cool-Plus *Fig. 3 (2)*.*

### 5.2.2 Durées de conservation

| Références pour la durée de conservation des différents aliments dans le congélateur : | |
|---|---|
| Glace | 2 à 6 mois |
| Charcuterie, jambon | 2 à 6 mois |
| Pain, pâtisserie | 2 à 6 mois |
| Gibier, porc | 6 à 10 mois |
| Poisson gras | 2 à 6 mois |
| Poisson maigre | 6 à 12 mois |
| Fromage | 2 à 6 mois |
| Volaille, bœuf | 6 à 12 mois |
| Légumes, fruits | 6 à 12 mois |

Les durées de conservation mentionnées sont données à titre indicatif.

### 5.2.3 Dégivrer les aliments

- Dans le compartiment réfrigérateur
- Au micro-ondes
- Dans le four/le four à chaleur tournante
- A température ambiante

▶ Uniquement retirer la quantité d'aliments requise. Traiter les aliments décongelés le plus rapidement possible.

▶ Ne recongeler des alimentes décongelés que dans des cas exceptionnels.

# 6 Entretien

## 6.1 Dégivrage

### 6.1.1 Dégivrer le compartiment réfrigérateur

Le compartiment réfrigérateur se dégivre automatiquement. L'eau de dégivrage s'évapore. Les gouttes d'eau sur la paroi arrière sont dues au fonctionnement et donc tout à fait normales.

▶ Nettoyer l'orifice d'écoulement régulièrement pour permettre à l'eau de dégivrage de s'écouler (voir 6.2 Nettoyage de l'appareil) .

### 6.1.2 Dégivrer le compartiment congélateur*

Dans le compartiment congélateur une couche de givre resp. de glace se forme après une exploitation prolongée. Ceci est tout à fait normal. La couche de givre resp. de glace se forme plus rapidement si la porte est ouverte fréquemment ou si les aliments y déposés sont chauds. Une couche de glace plus épaisse augmente toutefois la consommation d'énergie. Nous recommandons de dégivrer régulièrement l'appareil.

**AVERTISSEMENT**

Risque d'endommagement et de blessure

▶ Ne pas utiliser d'appareils mécaniques ou autres moyens pour accélérer le dégivrage que ceux recommandés par le fabricant .

▶ N'utilisez pas d'appareils électriques de chauffage ni de nettoyeurs vapeurs, de flammes nues ou de sprays de dégivrage.

▶ Ne pas retirer le givre avec des objets pointus.

▶ Ne pas endommager la tuyauterie du circuit réfrigérant.

▶ Couper l'appareil.

▶ Débrancher la prise.

▶ Emballer les denrées congelées dans du papier journal ou des couvertures et les entreposer dans un endroit frais.

▶ Laisser la porte du compartiment et de l'appareil ouverte pendant le dégivrage.

▶ Retirer les morceaux de glace détachés.

▶ S'il y a lieu, essuyer plusieurs fois l'eau de dégivrage restante avec une éponge ou un torchon.

▶ Nettoyer le compartiment (voir 6.2 Nettoyage de l'appareil)

## 6.2 Nettoyage de l'appareil

Nettoyer régulièrement l'appareil.

**AVERTISSEMENT**
Risque de blessures et d'endommagement émanant de la vapeur très chaude !
La vapeur chaude peut provoquer des brûlures et endommager les surfaces.
▶ Ne pas utiliser d'appareils de nettoyage à la vapeur !

**ATTENTION**
Un nettoyage incorrect endommage l'appareil !
▶ Ne jamais utiliser de produits de nettoyage concentrés.
▶ Ne pas utiliser d'éponges à récurer ou abrasives ni de laine d'acier.
▶ Ne pas utiliser de produit nettoyant agressif, abrasif, granuleux ou contenant du chlore ou de l'acide.
▶ Ne pas utiliser de solvants chimiques.
▶ Ne pas détériorer ou enlever la plaquette signalétique située sur la paroi intérieure de l'appareil. Ceci est important pour le S.A.V.
▶ Ne pas arracher, plier ou endommager de câbles ou d'autres composants.
▶ Ne pas faire pénétrer d'eau dans le canal d'évacuation, la grille d'aération et les composants électriques lors du nettoyage.
▶ Utiliser des chiffons doux et un détergent courant d'une valeur pH neutre.
▶ Pour l'intérieur de l'appareil, utiliser uniquement des détergents et des produits d'entretien non nocifs pour les aliments.

▶ **Vider l'appareil.**
▶ **Débrancher la prise.**



▶ **Grille d'aération et de ventilation** nettoyer régulièrement.
▷ Des dépôts de poussière augmentent la consommation de courant.
▶ Nettoyez à la main les **surfaces intérieures et extérieures en matière synthétique** avec de l'eau tiède et un peu de détergent.
▶ Nettoyez les **parois latérales vernies** uniquement avec un chiffon doux et propre. En cas de salissures importantes, utiliser un peu d'eau tiède avec un détergent neutre.*
▶ Nettoyez **les surfaces enduites des portes** uniquement avec un chiffon doux et propre. En cas de salissures importantes, utilisez un peu d'eau ou un détergent neutre. Il est également possible d'utiliser une lavette en microfibres.*

Ne pas appliquer de nettoyant inox sur les surfaces en verre ou en plastique afin de ne pas les rayer. Des points plus foncés et une couleur plus intense de la surface en inox sont normaux au début.*
▶ Nettoyez avec un nettoyant inox usuel les **surfaces extérieures en acier inox** en cas de salissures. Appliquez ensuite le produit d'entretien inox fourni, de manière régulière, dans le sens du polissage.*

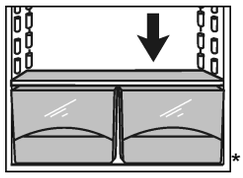

*

▶ Nettoyer l'**orifice d´écoulement** : à l'aide d'un fin ustensile, par ex. un coton-tige, supprimer les dépôts.

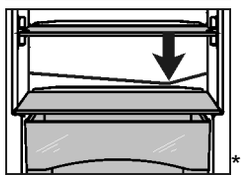

*

▶ La plupart des **éléments d'équipement** peuvent être démontées pour le nettoyage : voir dans le chapitre correspondant.
▶ Laver à la main les **bacs** à l'eau tiède additionnée d'une petite quantité de produit à vaisselle.
▶ **Autres éléments d'équipement :** nettoyer à la main les surfaces avec de l'eau tiède et un peu de détergent.

**Après le nettoyage :**
▶ Frotter l'appareil et les éléments d'équipement pour les sécher.
▶ Rebrancher l'appareil et l'enclencher de nouveau.
Lorsque la température est suffisamment froide :
▶ remettre en place les aliments.

FR

## 6.3 Remplacer l'éclairage intérieur

Une lampe à DEL est installée de série dans l'appareil pour l'éclairage de l'intérieur.

**Lors de l'installation d'une ampoule :**
❑ Utiliser une ampoule de 15 W max. et une douille E14.
❑ Le type de courant (alternatif) et la tension du lieu d'installation doivent correspondre aux indications de la plaque signalétique (voir 1 Vue d'ensemble de l'appareil) .

**Lors de l'installation d'une lampe à DEL :**
❑ Seule une lampe à DEL d'origine du fabricant peut être installée. Vous pouvez obtenir la lampe auprès du S.A.V. ou d'un revendeur spécialisé (voir 6.4 S.A.V. ) .

**AVERTISSEMENT**
Risque de blessure inhérent à la lampe LED !
L'intensité lumineuse de l'éclairage LED correspond au groupe de risque RG 2.
Si le cache est retiré :
▶ Ne pas regarder directement l'éclairage à proximité immédiate avec des lentilles optiques. Les yeux pourraient encourir des lésions.

**AVERTISSEMENT**
Risque d'incendie inhérent à la lampe LED !
L'utilisation d'autres lampes LED entraîne un risque de surchauffe et d'incendie.
▶ Utiliser la lampe LED d'origine du fabricant.

**Lorsque la lampe est défectueuse, la remplacer de la manière suivante :**
▶ Couper l'appareil.
▶ Débrancher la prise ou couper le fusible.
▶ Cache de la lampe selon l'illustration; à l'intérieur, pousser dessus dans la zone avant pour le séparer et l'enlever vers le côté.
▶ Remplacer la lampe.
▶ Remettre en place le cache de la lampe et l'enclencher.

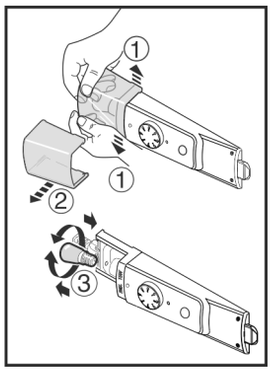


## 6.4 S.A.V.

Vérifier d'abord si vous pouvez résoudre vous-même la panne (voir 7 Dysfonctionnements) . Si ce n'est pas le cas, adressez-vous au S.A.V. Vous trouverez l'adresse du S.A.V. dans le répertoire S.A.V. fourni avec votre appareil.

**AVERTISSEMENT**
Risque de blessures dû à une réparation incorrecte !
▶ Ne faire effectuer les réparations et interventions sur l'appareil et la ligne de réseau qui ne sont pas explicitement nommés (voir 6 Entretien) que par le S.A.V.

▶ Relever la désignation de l'appareil *Fig. 15 (1)*, le n° de service *Fig. 15 (2)* et le n° de série *Fig. 15 (3)* sur la plaquette signalétique. Cette plaquette se trouve sur la paroi intérieure gauche de l'appareil.

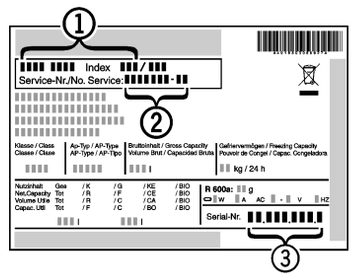


*Fig. 15*

▶ Informer le S.A.V. et lui communiquer la panne, la désignation de l'appareil *Fig. 15 (1)*, le n° de service *Fig. 15 (2)* et le n° de série *Fig. 15 (3)*.
▷ Ces informations vous permettront d'obtenir un service ciblé et rapide.
▶ Laisser l'appareil fermé jusqu'à l'arrivée du S.A.V.
▷ Les aliments resteront plus longtemps frais.
▶ Débrancher la fiche du secteur (ne pas tirer sur le câble de l'appareil) ou couper le fusible.

# 7 Dysfonctionnements

Votre appareil est construit et produit de façon à assurer sa sécurité de fonctionnement et une longue durée de vie. Si une panne devait cependant se produire en cours de fonctionnement, veuillez vérifier si elle est due à une erreur de manipulation. Dans ce cas, les coûts en résultant vous seront facturés même pendant la période de garantie. Vous pouvez résoudre vous-même les pannes suivantes :

**L'appareil ne fonctionne pas.**
→ L'appareil n'est pas enclenché.
▶ Enclencher l'appareil.
→ La fiche secteur n'est pas correctement enfoncée dans la prise.
▶ Contrôler la fiche secteur.
→ Le fusible de la prise n'est pas correct.
▶ Vérifier le fusible.

**Le compresseur fonctionne lentement.**
→ Le compresseur tourne à vitesse réduite si l'on a besoin de moins de froid. Même s'il fonctionne plus longtemps, il économise de l'énergie.
▶ Ceci est normal pour les modèles avec économie d'énergie.

**Une LED clignote régulièrement toutes les 15 secondes* en bas à l'arrière de l'appareil (vers le compresseur).**
→ L'inverseur est équipé d'un diagnostic d'erreurs à LED.
▶ Il est normal qu'il clignote.

**Les bruits sont trop forts.**
→ Les compresseurs à vitesse variable* peuvent occasionner des bruits de fonctionnement divers en raison des différents niveaux de vitesse.
▶ Ce bruit est normal.

**Un gargouillement et un clapotis.**
→ Ce bruit provient du fluide réfrigérant qui circule dans le circuit frigorifique.
▶ Ce bruit est normal.

**Un léger clic.**
→ Le bruit se produit toujours lorsque le groupe frigorifique (le moteur) se met en marche ou s'arrête automatiquement.
▶ Ce bruit est normal.

**Un bourdonnement. Le bruit est brièvement plus fort lorsque le groupe frigorifique (le moteur) se met en marche.**
→ L'introduction d'aliments frais ou l'ouverture prolongée de la porte font augmenter automatiquement la puissance frigorifique.
▶ Ce bruit est normal.
→ La température ambiante est trop élevée.
▶ Solution : (voir 1.2 Domaine d'application de l'appareil)

**Bruits de vibrations**
→ L'appareil n'est pas stable sur le sol. De ce fait, le fonctionnement du groupe frigorifique provoquera des vibrations sur les objets et les meubles situés près de l'appareil.
▶ Aligner l'appareil à l'aide des pieds de réglage.
▶ Espacer les bouteilles et les récipients.

**Les parois extérieures de l'appareil sont chaudes*.**
→ La chaleur du circuit frigorifique est utilisée pour éviter la condensation d'eau.
▶ Ceci est normal.

**La température n'est pas assez froide.**
→ La porte de l'appareil n'est pas fermée correctement.
▶ Fermer la porte de l'appareil.
→ L'aération et la ventilation sont insuffisantes.
▶ Dégager la grille d'aération et la nettoyer.
→ La température ambiante est trop élevée.
▶ Solution : (voir 1.2 Domaine d'application de l'appareil) .
→ l'appareil a été ouvert trop souvent ou trop longtemps.
▶ Attendre que la température nécessaire se rétablisse d'elle-même. Sinon, adressez-vous au S.A.V. (voir 6 Entretien)
→ L'appareil est placé trop près d'une source de chaleur (cuisinière, radiateur, etc.).
▶ Changer l'emplacement de l'appareil ou de la source de chaleur.

**L'éclairage interne ne s'allume pas.**
→ L'appareil n'est pas allumé.
▶ Allumer l'appareil.
→ La source d'éclairage (livraison avec source d'éclairage LED) est défectueuse.

**AVERTISSEMENT**
Risque de blessure inhérent à la lampe LED !
L'intensité lumineuse de l'éclairage LED correspond au groupe de risque RG 2.
Si le cache est retiré :
▶ Ne pas regarder directement l'éclairage à proximité immédiate avec des lentilles optiques. Les yeux pourraient encourir des lésions.

▶ Remplacer la source d'éclairage (voir 6 Entretien) .

**Lorsque la température ambiante est inférieure à 15 °C, l'appareil est légèrement réchauffé au niveau de la surface intérieure de la paroi latérale de droite du compartiment réfrigérateur.***
→ Ceci est nécessaire pour le fonctionnement.
▶ Ceci est normal.

# 8 Mise hors service

## 8.1 Éteindre l'appareil

▶ Tourner le régulateur de température *Fig. 3 (1)* sur 0.

## 8.2 Mise hors service

▶ Vider l'appareil.
▶ Couper l'appareil (voir 8 Mise hors service) .

▶ Sortir la fiche.
▶ Nettoyer l'appareil (voir 6.2 Nettoyage de l'appareil) .



▶ Laisser la porte ouverte afin d'éviter toute formation de mauvaises odeurs.

# 9 Eliminer l'appareil



L'appareil contient encore des matériaux précieux et est à amener à un lieu de recyclage spécial. L'élimination d'anciens appareils est à réaliser correctement en respectant les prescriptions et lois en vigueur.



Veiller à ne pas endommager le circuit frigorifique de l'appareil pour empêcher au réfrigérant y contenu (indications sur la plaque signalétique) et à l'huile de s'échapper accidentellement.
▶ Rendre l'appareil inopérant.
▶ Débrancher l'appareil.
▶ Sectionner le câble de raccord.

**Liebherr-Hausgeräte Marica EOOD**
4202 Radinovo
Bezirk Plovdiv
Bulgarien

home.liebherr.com