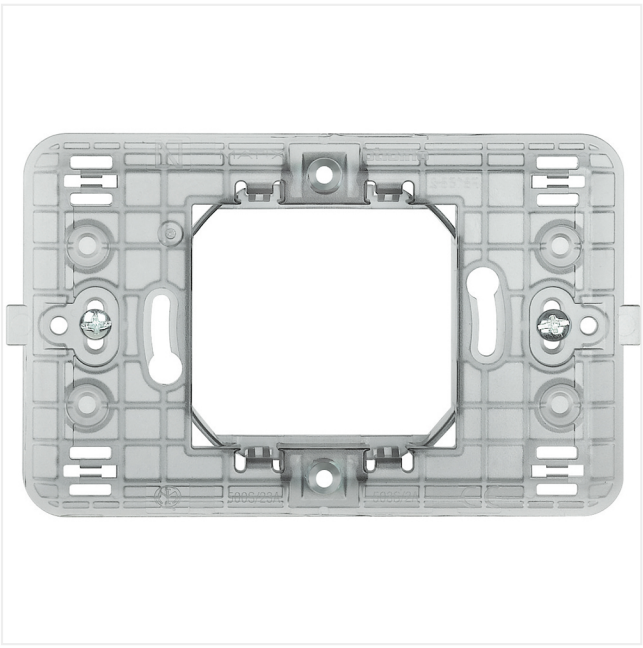

**Ref.503S/2A**

# SOPORTES MATIX

MX-SOPORTE TT 2M CENT

**PVR (Sin IVA)** **3,26 €**

Vigencia de la tarifa 16/01/2023

Soporte a tornillos para placas Màtix 2 módulos centrados

## Características del producto

Soporte para la instalación de mecanismos Màtix

## Características generales

Màtix - soportes

## Descarga documentación

- Soluciones Residencial - Catálogo General Legrand Group 90 MB
- Soluciones Protección - Catálogo General Legrand Group 90 MB
- Soluciones Terciario - Catálogo General Legrand Group 90 MB
- Tarifa General Legrand Group - PDF 1,46 MB
- Tarifa General Legrand Group - XLS 1 MB
- Catálogo Mecanismos Màtix 3,90 MB
- Nuevas funciones Mecanismos Màtix 8,15 MB
- Páginas de catálogo MATIX MB
- Tablas de selección MATIX MB

## Descarga certificados

- Certificado de calidad AENOR 030/1924 0,52 MB
- Certificado ISO 14001 1 MB
- Certificado ISO 9001 1 MB

- Declaración conformidad CE Bticino 0.20 MB

## Descarga Tarifas

- Mecanismos Matix disponibles en Presto MB

## Descarga documentación técnica

