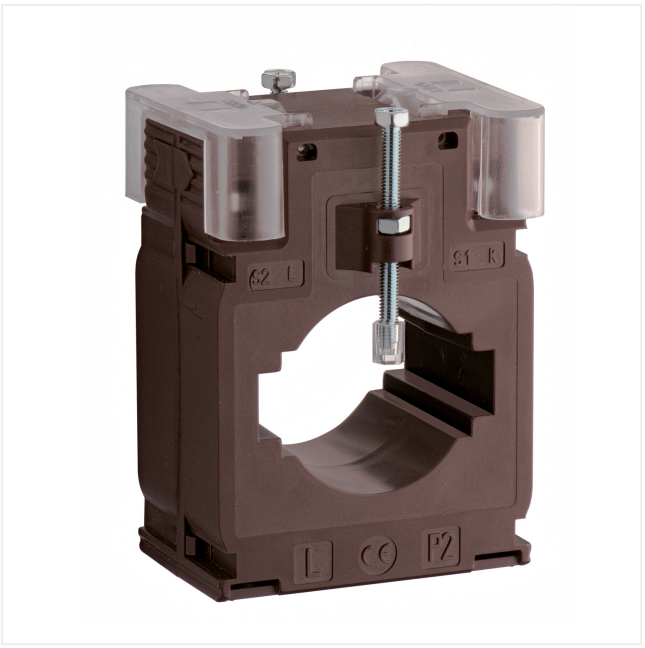

Ref.TA54050C300

TRANSFORMADORES DE BAJA TENSIÓN-CABLE/BARRA PASANTE

T.I. D40 50,5x12,5mm 300/5A

PVR (Sin IVA) **70,14 €**

Vigencia de la tarifa 16/01/2023

Transformador de intensidad D40 50,5x12,5mm - relación 300/5A

Características del producto

Chasis modular componible para la distribución de energía en el interior de armarios industriales Atlántic y Marina

Características generales

Los transformadores de baja tensión representan el primer enlace en la cadena de medida al realizar medidas eléctricas industriales. Los transformadores actuales permiten determinar con exactitud el valor de la corriente aplicado al primario a través de la medida de la corriente secundaria. El TI con cable/barra pasante, al realizar varias pasadas (vueltas) de cable dentro del transformador, se puede reducir el valor de la corriente primaria manteniendo los valores, rendimientos y clases de la corriente secundaria sin modificar (corriente primaria real = corriente primaria nominal: n.º de vueltas, ejemplo 150/5A con 2 pasadas de cable = 75/5A, con 3 pasadas de cable =50/5A)

Descarga documentación

- Soluciones Residencial - Catálogo General Legrand Group 90 MB
- Soluciones Protección - Catálogo General Legrand Group 90 MB
- Soluciones Terciario - Catálogo General Legrand Group 90 MB
- Tarifa General Legrand Group - PDF 1,46 MB
- Tarifa General Legrand Group - XLS 1 MB

Descarga certificados

- Certificado ISO 14001 1 MB
- Certificado ISO 9001 1 MB

Descarga documentación técnica


e-catálogo
Disponible para
usuarios registrados
Regístrate