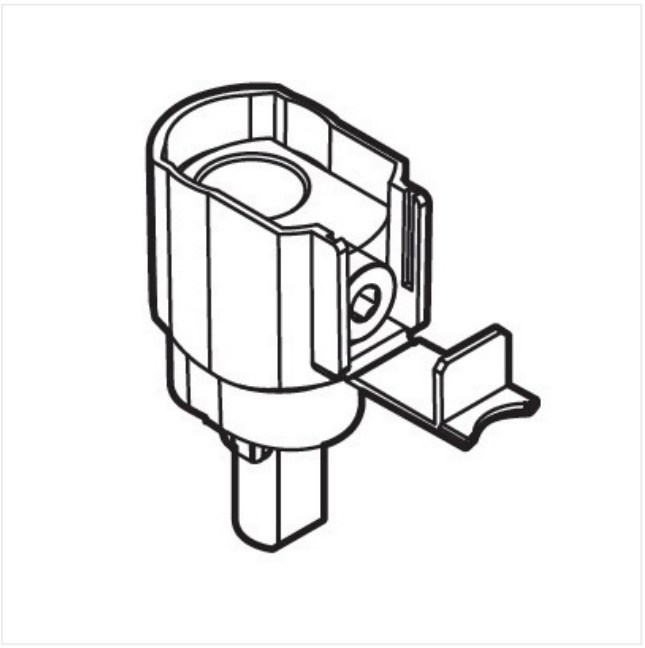

Ref.406311

ACCESORIOS DX3

BORMAS ALU PARA 125A

PVR (Sin IVA) **54,57 €**

Vigencia de la tarifa 16/01/2023

Borna de aluminio DX³ - 95 mm² - para magnetotérmico DX³ 1,5 módulos/polo

Características del producto

Bornas para cable de aluminio - 95 mm² para magnetotérmicos de 80 a 125 A 1,5 módulo/polo

Características generales

Módulos de conexión por peine y accesorios DX³

Descarga documentación

- Soluciones Residencial - Catálogo General Legrand Group 90 MB
- Soluciones Protección - Catálogo General Legrand Group 90 MB
- Soluciones Terciario - Catálogo General Legrand Group 90 MB
- Tarifa General Legrand Group - PDF 1,46 MB
- Tarifa General Legrand Group - XLS 1 MB
- Catálogo Bienvenido a la Nueva Potencia ³ 63,90 MB
- Información técnica AUXILIARES Y ACCESORIOS DX3 MB
- Páginas de catálogo AUXILIARES Y ACCESORIOS DX3 MB

Descarga certificados

- Certificado ISO 14001 1 MB
- Certificado ISO 9001 1 MB
- Declaración conformidad CE Legrand 1.15 MB

Descarga documentación técnica


e-catálogo
Disponible para
usuarios registrados
Regístrate