ThinkStation P340 Tiny

Setup Guide

Guide de configuration
Einrichtungsanleitung
Guida di configurazione
Installatiegids
Manual de Configuração

Lenovo

For Barcode Position Only

Printed in China
PN: SP40M14778

Initial Setup

Configuration initiale I Erstkonfiguration I Configurazione iniziale I Eerste installatie I Configuração inicial

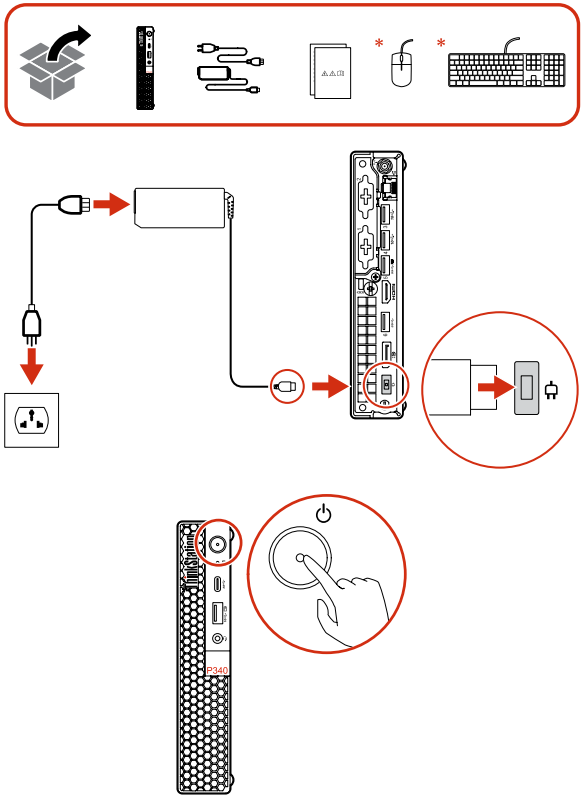

* For selected models I Sur certains modèles I Für ausgewählte Modelle I Per alcuni modelli I Voor bepaalde modellen I Em modelos selecionados

Overview

Présentation I Überblick I Panoramica I Overzicht I Descrição geral

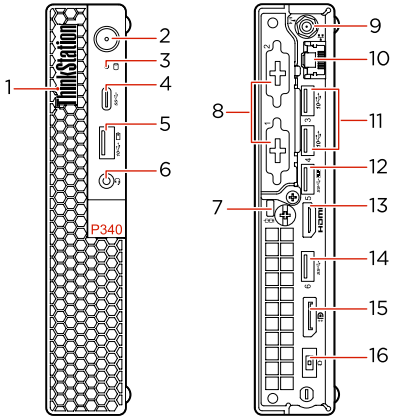

1. System status indicator
2. Power button
3. Storage drive activity indicator
4. USB-C® (3.2 Gen 1) connector
5. Always On USB 3.2 connector Gen 2
6. Headset connector
7. Security-lock slot
* 8. Optional connectors
* 9. Wi-Fi® antenna slot
10. Ethernet connector
11. USB 3.2 connectors Gen 2
12. USB 3.2 connector Gen 1 (with smart power-on)
13. HDMI™ 1.4 out connector
14. USB 3.2 connector Gen 1
15. DisplayPort™ 1.4 out connector
16. Power cord connector

Read the statement on USB transfer rate in the *User Guide*. Refer to the *Safety and Warranty Guide* for accessing the *User Guide*.

1. Voyant d'état du système
2. Interrupteur d'alimentation
3. Voyant d'activité de l'unité de stockage
4. Connecteur USB-C® (3.2 Gen 1)
5. Connecteur Always On USB 3.2 Gen 2
6. Connecteur de casque
7. Prise de sécurité
* 8. Connecteurs en option
* 9. Emplacement de l'antenne Wi-Fi®
10. Connecteur Ethernet
11. Connecteurs USB 3.2 Gen 2
12. Connecteur USB 3.2 Gen 1 (avec mise sous tension intelligente)
13. Connecteur de sortie 1.4 HDMI™
14. Connecteur USB 3.2 Gen 1
15. Connecteur de sortie DisplayPort™ 1.4
16. Connecteur de cordon d'alimentation

Lire la déclaration sur le taux de transfert USB dans le *Guide d'utilisation*. Consulter les *Consignes de sécurité et déclaration de garantie* pour accéder au *Guide d'utilisation*.

* For selected models I Sur certains modèles I Für ausgewählte Modelle I Per alcuni modelli I Voor bepaalde modellen I Em modelos selecionados

1. Systemstatusanzeigen
2. Betriebsspannungsschalter
3. Betriebsanzeige des Speicherlaufwerks
4. USB-C®-Anschluss (3.2 Gen 1)
5. Always On USB 3.2-Anschluss Gen 2
6. Headset-Anschluss
7. Schlitz für Sicherheitsschloss
* 8. Optionale Anschlüsse
* 9. Steckplatz für Wi-Fi®-Antenne
10. Ethernet-Anschluss
11. USB 3.2-Anschlüsse Gen 2
12. USB 3.2-Anschluss Gen 1 (mit intelligenter Power-On-Funktion)
13. HDMI™ 1.4-Ausgangsanschluss
14. USB 3.2-Anschluss Gen 1
15. DisplayPort™ 1.4-Ausgangsanschluss
16. Netzkabelanschluss

Lesen Sie den Hinweis zur USB-Übertragungsrate im *Benutzerhandbuch*. Informationen zum Zugriff auf das *Benutzerhandbuch* finden Sie im *Handbuch Sicherheit und Garantie*.

1. Indicatore di stato del sistema
2. Pulsante di alimentazione
3. Indicatore di attività dell'unità di memorizzazione
4. Connettore USB-C® (3.2 Gen 1)
5. Connettore Always On USB 3.2 Gen 2
6. Connettore per auricolari
7. Slot del blocco di sicurezza
* 8. Connettori opzionali
* 9. Slot per antenna Wi-Fi®
10. Connettore Ethernet
11. Connettori USB 3.2 Gen 2
12. Connettore USB 3.2 Gen 1 (con accensione intelligente)
13. Connettore di uscita HDMI™ 1.4
14. Connettore USB 3.2 Gen 1
15. Connettore in uscita DisplayPort™ 1.4
16. Connettore cavo di alimentazione

Leggere le informazioni sulla velocità di trasferimento USB nella *Guida per l'utente*. Fare riferimento alla *Guida in materia di sicurezza e garanzia* per accedere alla *Guida per l'utente*.

1. Systeemstatuslampje
2. Aan/uit-knop
3. Indicatielampje voor activiteit van opslagstation
4. USB-C®-aansluiting (3.2 Gen 1)
5. Always On USB 3.2 Gen 2-aansluiting
6. Headsetaansluiting
7. Beveiligingsslot
* 8. Optionele aansluitingen
* 9. Wi-Fi®-antennesleuf
10. Ethernet-poort
11. USB 3.2-aansluitingen Gen 2
12. USB 3.2-aansluiting Gen 1 (meet Smart Power On)
13. HDMI™ 1.4-uit-aansluiting
14. USB 3.2-aansluiting Gen 1
15. DisplayPort™ 1.4 uit-aansluiting
16. Aansluiting voor netsnoer

Lees de verklaring over de USB-overdrachtssnelheid in de *Gebruikershandleiding*. Raadpleeg de *Handleiding veiligheid en garantie* voor toegang tot de *Gebruikershandleiding*.

1. Indicador de estado do sistema
2. Interruptor de alimentação
3. Indicador de atividade da unidade de armazenamento
4. Conector USB-C® (3.2 Gen 1)
5. Conector Always On USB 3.2 Gen 2
6. Conector de auscultadores
7. Ranhura de bloqueio para segurança
* 8. Conectores opcionais
* 9. Ranhura da antena Wi-Fi®
10. Conector Ethernet
11. Conectores USB 3.2 Gen 2
12. Conector USB 3.2 Gen 1 (com função de ligação inteligente)
13. Conector de saída HDMI™ 1.4
14. Conector USB 3.2 Gen 1
15. Conector de saída DisplayPort™ 1.4
16. Conector do cabo de alimentação

Leia a declaração relativa à velocidade de transferência USB no *Manual do Utilizador*. Consulte o *Manual de Segurança e Garantia* para aceder ao *Manual do Utilizador*.

* For selected models I Sur certains modèles I Bei ausgewählten Modellen I Per alcuni modelli I Voor bepaalde modellen I Em modelos selecionados

Additional information

Informations complémentaires I Zusätzliche Informationen I Informazioni aggiuntive I Aanvullende informatie I Informações adicionais

European Union (EU) / United Kingdom (UK) — Radio Equipment Compliance

Hereby, Lenovo declares that the radio equipment type ThinkStation P340 Tiny is in compliance with Directive 2014/53/EU, as well as UK Radio Equipment Regulations SI 2017 No. 1206.

The full text of the system declarations of conformity are available at:
https://www.lenovo.com/us/en/compliance/eu-doc for EU and
https://www.lenovo.com/us/en/compliance/uk-doc for UK.
This radio equipment operates with the following frequency bands and maximum radio-frequency power:

Technology	Frequency band [MHz]	Maximum transmit power
WLAN 802.11b/g/n/ax	2400 - 2483.5	< 20 dBm
WLAN 802.11a/n/ac/ax	5150 - 5725	< 23 dBm
WLAN 802.11a/n/ac/ax	5725 - 5875	< 13.98 dBm
Bluetooth BR/EDR/LE	2400 - 2483.5	< 20 dBm

Usage of this device is limited to indoor use in the WLAN band 5150 – 5350 MHz.

Union européenne / Royaume-Uni - Conformité à la directive concernant l'équipement radio

Lenovo déclare par la présente que la catégorie d'équipement radio de type ThinkStation P340 Tiny est conforme à la Directive 2014/53/EU ainsi qu'à la réglementation SI 2017 n° 1206 relative à l'équipement radio au Royaume-Uni.

Le texte complet des déclarations européennes de conformité du système sont disponibles à l'adresse suivante :
https://www.lenovo.com/us/en/compliance/eu-doc pour l'UE et
https://www.lenovo.com/us/en/compliance/uk-doc pour le Royaume-Uni.
Cet équipement radio utilise les bandes de fréquences suivantes et une alimentation à haute fréquence maximum :

Technologie	Bande de fréquence [MHz]	Niveau de puissance de transmission maximal
WLAN 802.11b/g/n/ax	2 400 - 2 483,5	< 20 dBm
WLAN 802.11a/n/ac/ax	5 150 - 5 725	< 23 dBm
WLAN 802.11a/n/ac/ax	5 725 - 5 875	< 13,98 dBm
Bluetooth BR/EDR/LE	2 400 - 2 483,5	< 20 dBm

Ce périphérique ne peut être utilisé qu'à l'intérieur, dans la bande de fréquences de 5 150 à 5 350 MHz WLAN.

Europäische Union (EU) / Vereinigtes Kõnigreich (UK) – Erfüllung der Funkanlagen-Richtlinie

Lenovo erklärt hiermit, dass das Funkgerät vom Typ ThinkStation P340 Tiny der EU-Richtlinie 2014/53/EU und der UK-Funkanlagen-Richtlinie SI 2017/1206 entspricht.

Der vollständige Wortlaut der Konformitätserklärungen für das System ist verfügbar unter:
https://www.lenovo.com/us/en/compliance/eu-doc für die EU und
https://www.lenovo.com/us/en/compliance/uk-doc für UK.
Dieses Funkgerät arbeitet mit den folgenden Frequenzbändern und der folgenden maximalen HF-Leistung:

Technologie	Frequenzband [MHz]	Maximale Übertragungsleistung
WLAN 802.11b/g/n/ax	2.400 - 2.483,5	< 20 dBm
WLAN 802.11a/n/ac/ax	5.150 - 5.725	< 23 dBm
WLAN 802.11a/n/ac/ax	5.725 - 5.875	< 13,98 dBm
Bluetooth BR/EDR/LE	2.400 - 2.483,5	< 20 dBm

Die Verwendung dieser Einheit ist im Innenbereich auf das Frequenzband von 5.150 bis 5.350 MHz beschränkt.

Conformità alla direttiva sulle apparecchiature radio per l'Unione Europea (UE) / il Regno Unito (UK)

Con la presente documentazione, Lenovo dichiara che il tipo di apparecchiatura radio ThinkStation P340 Tiny è conforme alla direttiva 2014/53/UE e alle normative per le apparecchiature radio del Regno Unito, decreto ministeriale n. 1206 del 2017.

Il testo integrale delle dichiarazioni di conformità del sistema è disponibile all'indirizzo:

https://www.lenovo.com/us/en/compliance/eu-doc per l'Unione Europea e
https://www.lenovo.com/us/en/compliance/uk-doc per il Regno Unito.

Questa apparecchiatura radio funziona con le seguenti bande di frequenza e di alimentazione a radiofrequenza massime:

Tecnologia	Banda di frequenza [Mhz]	Potenza di trasmissione massima
WLAN 802.11b/g/n/ax	2.400 - 2.483,5	< 20 dBm
WLAN 802.11a/n/ac/ax	5.150 - 5.725	< 23 dBm
WLAN 802.11a/n/ac/ax	5.725 - 5.875	< 13,98 dBm
Bluetooth BR/EDR/LE	2.400 - 2.483,5	< 20 dBm

L'utilizzo di questo dispositivo è limitato ad ambienti chiusi in banda WLAN compresa 5.150 e 5.350 MHz.

Europese Unie (EU) / Verenigd Koninkrijk (VK) — Naleving van richtlijnen voor radioapparatuur

Hierbij verklaart Lenovo dat de radioapparatuur van het type ThinkStation P340 Tiny voldoet aan Richtlijn 2014/53/EU en aan de Britse regelgeving inzake radioapparatuur SI 2017 No. 1206.

De volledige tekst van de verklaringen van conformiteit van het systeem is beschikbaar op:

https://www.lenovo.com/us/en/compliance/eu-doc voor EU en
https://www.lenovo.com/us/en/compliance/uk-doc voor VK.

Deze radioapparatuur werkt met de volgende frequentiebanden en maximaal radiofrequentievermogen:

Technologie	Frequentieband [MHz]	Maximaal zendvermogen
WLAN 802.11b/g/n/ax	2400 - 2483,5	< 20 dBm
WLAN 802.11a/n/ac/ax	5150 - 5725	< 23 dBm
WLAN 802.11a/n/ac/ax	5725 - 5875	< 13,98 dBm
Bluetooth BR/EDR/LE	2400 - 2483,5	< 20 dBm

Gebruik van dit apparaat is beperkt tot gebruik binnenshuis in de WLAN-band van 5150 tot 5350 MHz.

União Europeia (UE) / Reino Unido (RU) — Conformidade com o Equipamento de Rádio

Pelo presente, a Lenovo declara que o tipo de equipamento de rádio ThinkStation P340 Tiny está em conformidade com a Diretiva 2014/53/UE, bem como com os Regulamentos sobre Equipamento de Rádio do Reino Unido SI 2017 N.º 1206.

O texto integral das declarações de conformidade do sistema está disponível em:

https://www.lenovo.com/us/en/compliance/eu-doc para a UE e
https://www.lenovo.com/us/en/compliance/uk-doc para o Reino Unido.

Este equipamento de rádio funciona com as seguintes bandas de frequência e potência de radiofrequência máxima:

Tecnologia	Banda de frequência [MHz]	Energia máxima transmitida
WLAN 802.11b/g/n/ax	2400 - 2483,5	< 20 dBm
WLAN 802.11a/n/ac/ax	5150 - 5725	< 23 dBm
WLAN 802.11a/n/ac/ax	5725 - 5875	< 13,98 dBm
Bluetooth BR/EDR/LE	2400 - 2483,5	< 20 dBm

A utilização deste dispositivo é limitada à utilização no interior na banda WLAN 5150 – 5350 MHz.

LENOVO, LENOVO logo, THINKSTATION, and THINKSTATION logo are trademarks of Lenovo. DisplayPort is a trademark of the Video Electronics Standards Association. The terms HDMI and HDMI High-Definition Multimedia Interface are trademarks or registered trademarks of HDMI Licensing LLC in the United States and other countries. Wi-Fi is a registered trademark of Wi-Fi Alliance. USB-C is a registered trademark of USB Implementers Forum. All other trademarks are the property of their respective owners. © 2021 Lenovo.

E-manual

Manuel électronique | E-Handbuch | Manuale elettronico | E-handleiding | Manual eletrónico

Second Edition (June 2021)

© Copyright Lenovo 2020, 2021.

LIMITED AND RESTRICTED RIGHTS NOTICE: If data or software is delivered pursuant to a General Services Administration “GSA” contract, use, reproduction, or disclosure is subject to restrictions set forth in Contract No. GS-35F-05925.

Reduce | Reuse | Recycle