

A
x8
3,9 x 9,5mm



B
x14
3,5 x 13mm



x 4

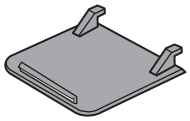

x2

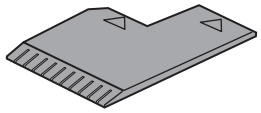

x1



Y
x2
(✳ ✳✳✳)



Z
x4

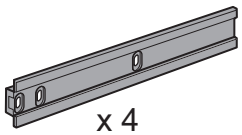

x 4

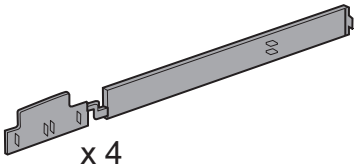

x 4

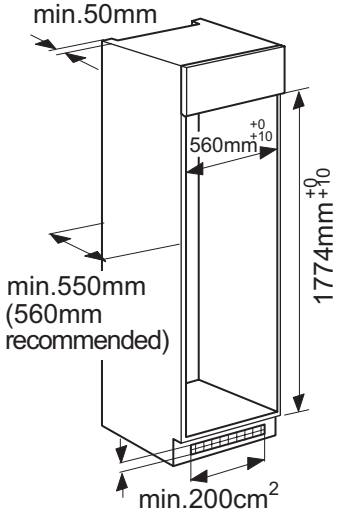

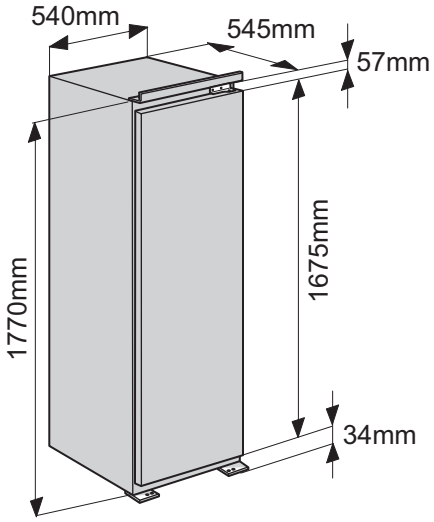

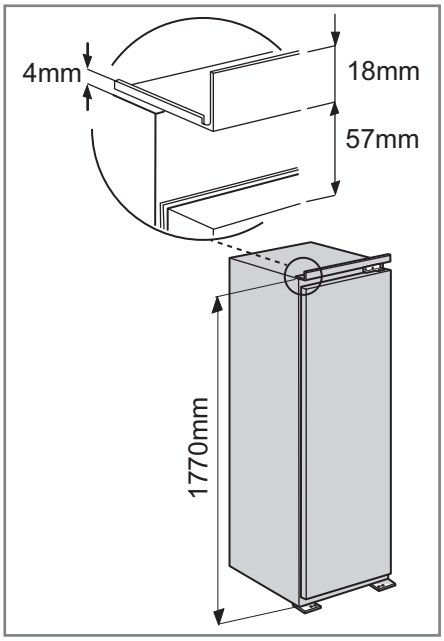

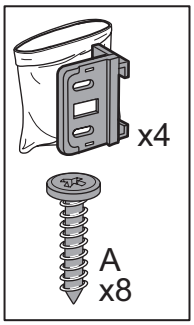
x4
A
x8

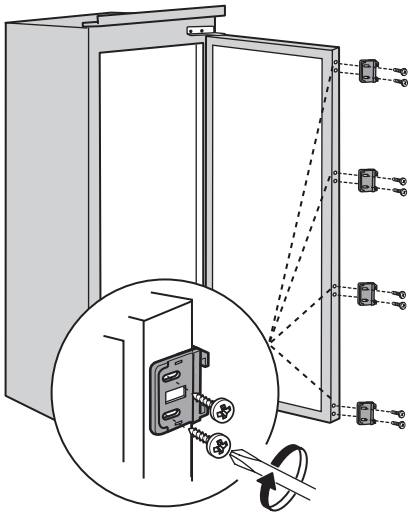

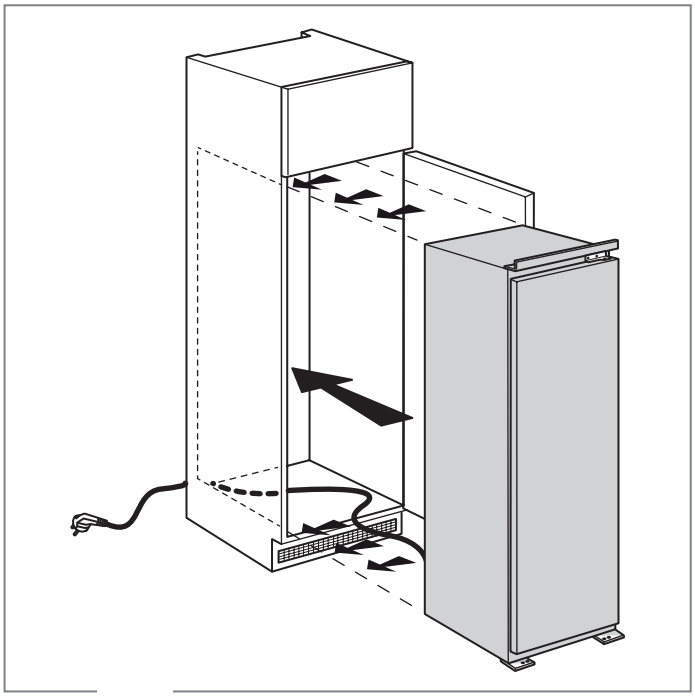

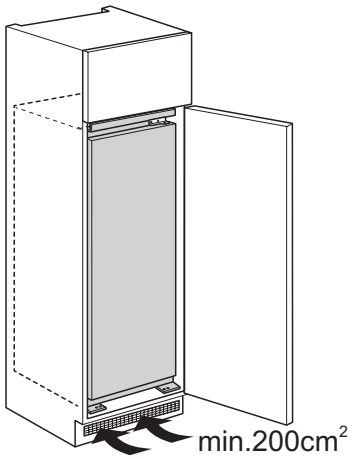
min.200cm²

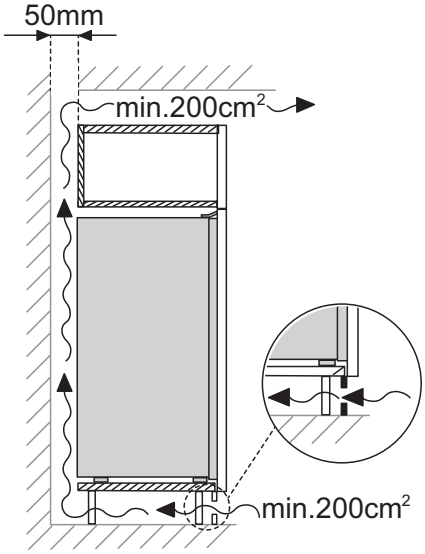
50mm
min.200cm²
min.200cm²

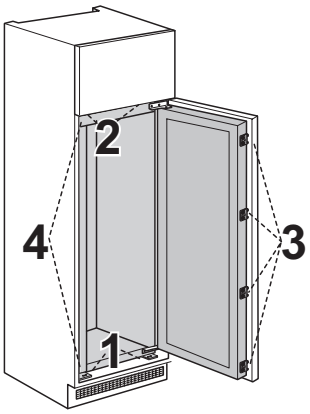
2
4
3
1

1

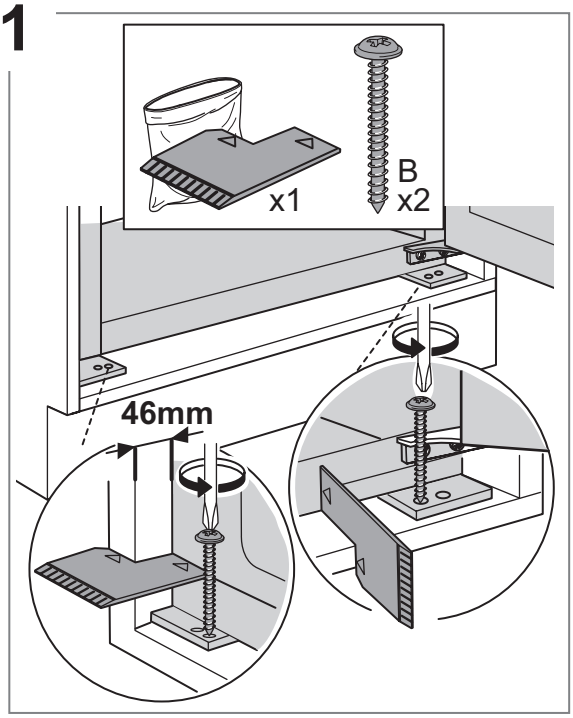
x1
B
x2
46mm

2

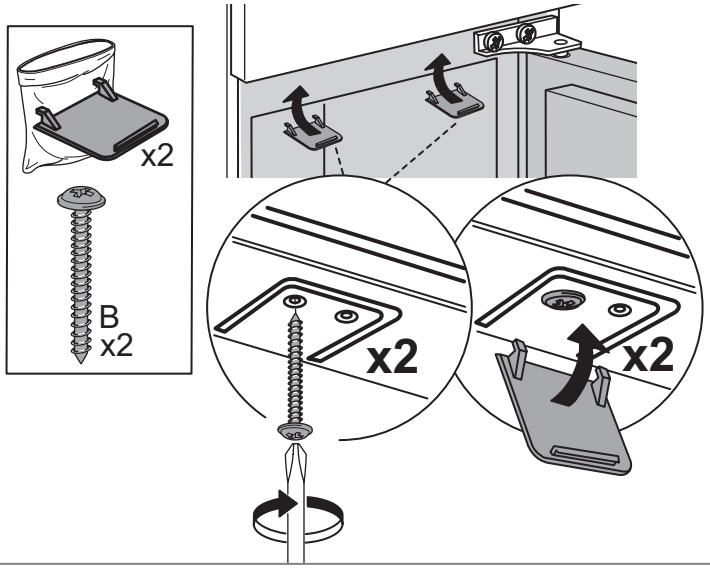
x2
B
x2
x2
x2

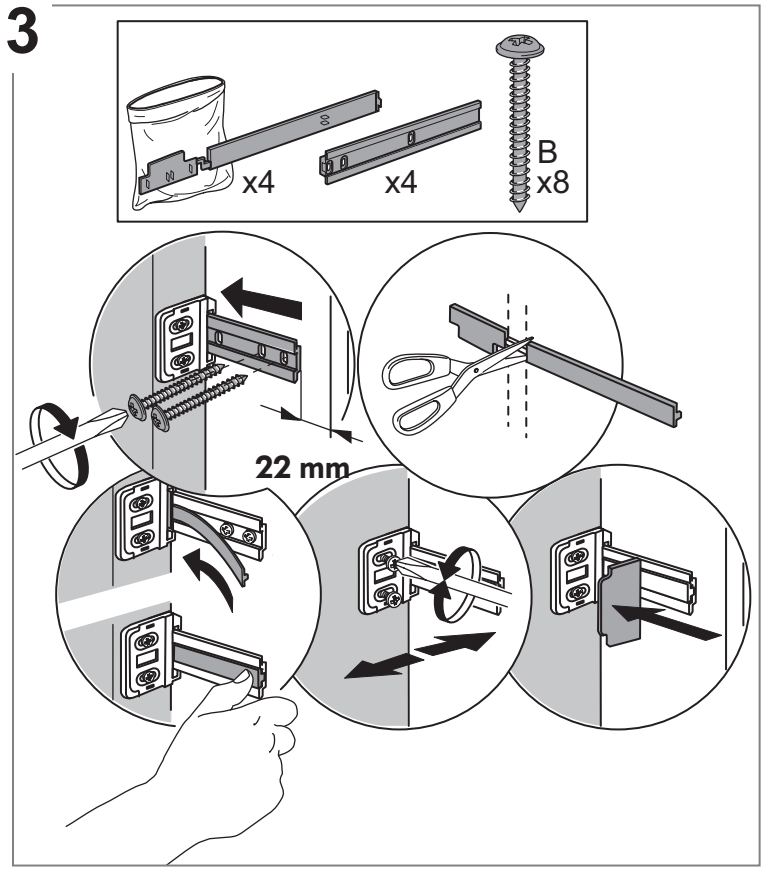
3
x4
x4
B
x8
22 mm

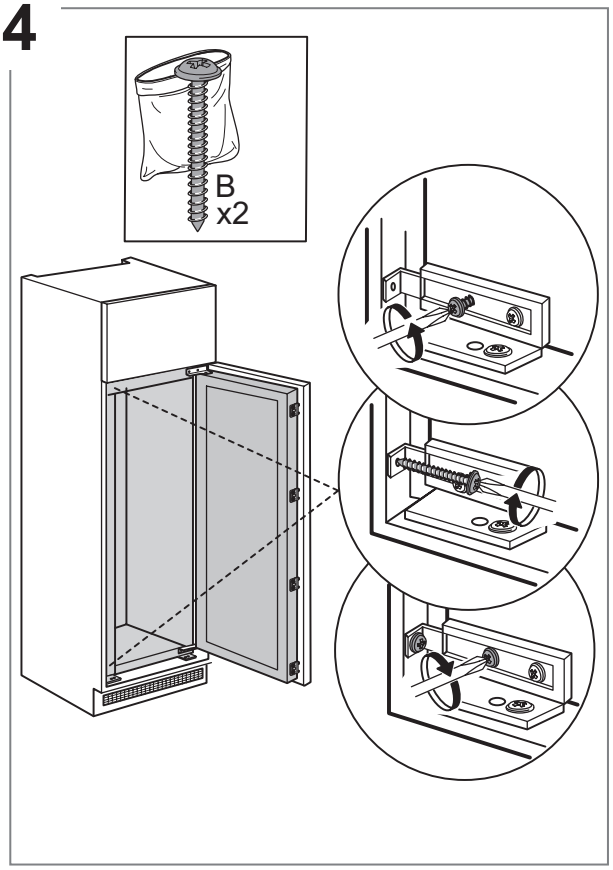
4
B
x2

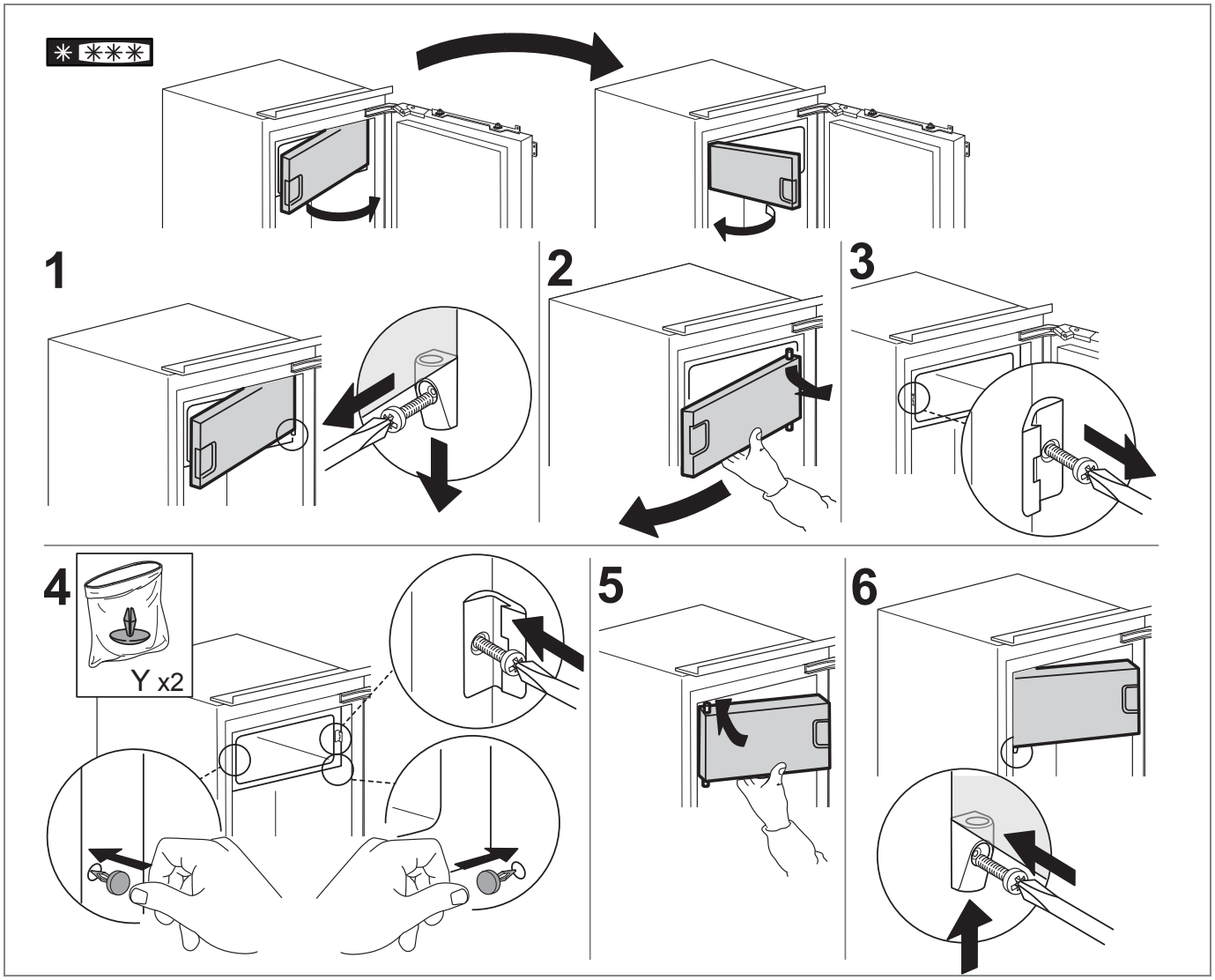
1
2
3
4
Y x2
5
6

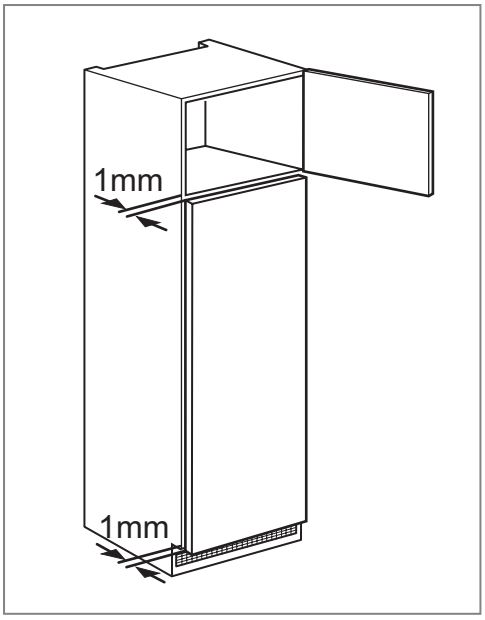

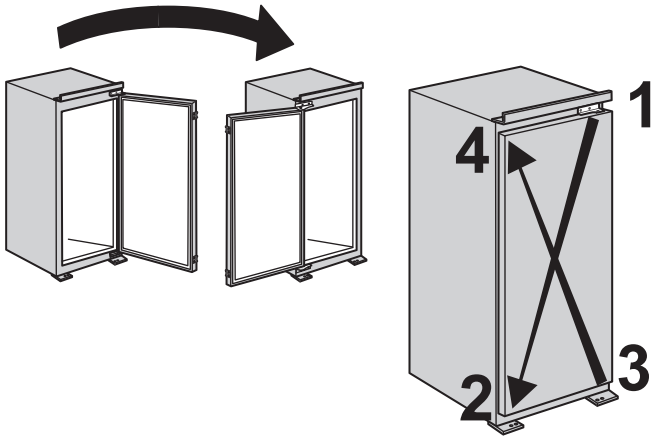

1

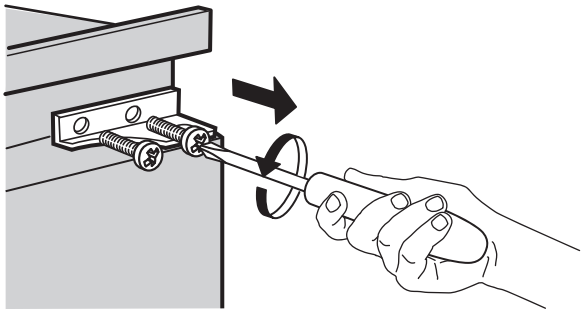

2

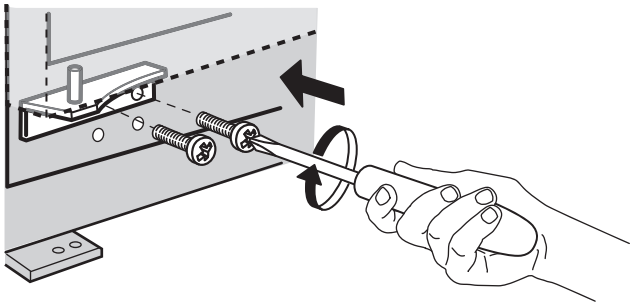

3

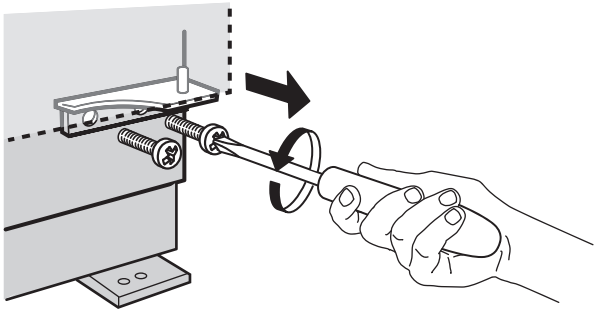

4

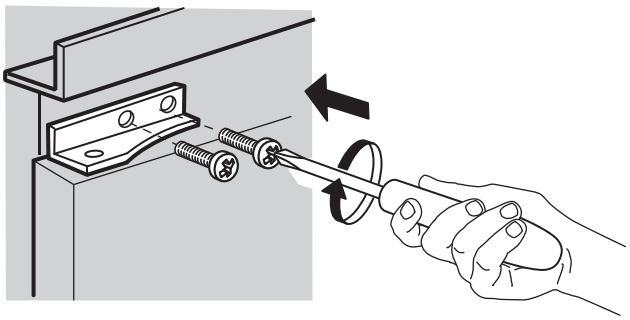

5



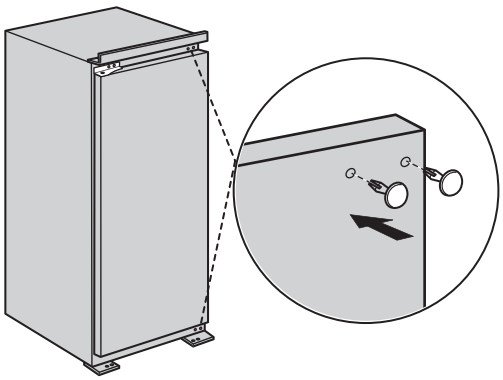

400011371013