EN	**User Manual** Hob	2
LT	**Naudojimo instrukcija** Kaitlentė	18
NO	**Bruksanvisning** Platetopp	35

HC412000



AEG

perfekt in form und funktion

CONTENTS

1. SAFETY INFORMATION....3
2. SAFETY INSTRUCTIONS....4
3. PRODUCT DESCRIPTION....7
4. DAILY USE....7
5. HINTS AND TIPS....8
6. CARE AND CLEANING....9
7. TROUBLESHOOTING....10
8. INSTALLATION....11
9. TECHNICAL INFORMATION....16
10. ENERGY EFFICIENCY....17

FOR PERFECT RESULTS

Thank you for choosing this AEG product. We have created it to give you impeccable performance for many years, with innovative technologies that help make life simpler features you might not find on ordinary appliances. Please spend a few minutes reading to get the very best from it.
Visit our website for:



Get usage advice, brochures, trouble shooter, service information:
www.aeg.com



Register your product for better service:
www.registeraeg.com



Buy Accessories, Consumables and Original spare parts for your appliance:
www.aeg.com/shop

CUSTOMER CARE AND SERVICE

Always use original spare parts.
When contacting our Authorised Service Centre, ensure that you have the following data available: Model, PNC, Serial Number.
The information can be found on the rating plate.

Warning / Caution-Safety information

General information and tips

Environmental information

Subject to change without notice.

1. ⚠ SAFETY INFORMATION

Before the installation and use of the appliance, carefully read the supplied instructions. The manufacturer is not responsible if an incorrect installation and use causes injuries and damages. Always keep the instructions with the appliance for future reference.

1.1 Children and vulnerable people safety

- This appliance can be used by children aged from 8 years and above and persons with reduced physical, sensory or mental capabilities or lack of experience and knowledge if they have been given supervision or instruction concerning use of the appliance in a safe way and understand the hazards involved.
- Do not let children play with the appliance.
- Keep all packaging away from children.
- Keep children and pets away from the appliance when it operates or when it cools down. Accessible parts are hot.
- If the appliance has a child safety device, we recommend you activate it.
- Cleaning and user maintenance shall not be made by children without supervision.
- Children of less than 3 years should be kept away unless continuously supervised.

1.2 General Safety

- The appliance and its accessible parts become hot during use. Do not touch the heating elements.
- Do not operate the appliance by means of an external timer or separate remote-control system.
- Unattended cooking on a hob with fat or oil can be dangerous and may result in fire.
- Never try to extinguish a fire with water, but switch off the appliance and then cover flame e.g. with a lid or a fire blanket.

- Do not store items on the cooking surfaces.
- Metallic objects such as knives, forks, spoons and lids should not be placed on the hob surface since they can get hot.
- Do not use a steam cleaner to clean the appliance.
- If the glass ceramic surface / glass surface is cracked, switch off the appliance to avoid the possibility of electric shock.
- In case of hotplate glass breakage:
  - shut immediately off all burners and any electrical heating element and isolate the appliance from the power supply,
  - do not touch the appliance surface,
  - do not use the appliance.
- If the supply cord is damaged, it must be replaced by the manufacturer, an authorized Service or similarly qualified persons in order to avoid a hazard.
- Where the appliance is directly connected to the power supply, an all-pole isolating switch with a contact gap is required. Complete disconnection in compliance with the conditions specified in overvoltage category III must be guaranteed. The earth cable is excluded from this.
- When you route the mains cable, make sure that the cable doesn't come into direct contact (for example using insulating sleeving) with parts that can reach temperatures of more than 50°C above room temperature.

2. SAFETY INSTRUCTIONS

This appliance is suitable for the following markets: LT NO GB

2.1 Installation

WARNING!
Only a qualified person must install this appliance.

- Remove all the packaging.
- Do not install or use a damaged appliance.
- Obey the installation instruction supplied with the appliance.
- Keep the minimum distance from the other appliances and units.
- Always be careful when you move the appliance because it is heavy. Always wear safety gloves.
- Seal the cut surfaces with a sealant to prevent moisture to cause swelling.

- Protect the bottom of the appliance from steam and moisture.
- Do not install the appliance adjacent to a door or under a window. This prevents hot cookware to fall from the appliance when the door or the window is opened.
- If the appliance is installed above drawers make sure that the space, between the bottom of the appliance and the upper drawer, is sufficient for air circulation.
- The bottom of the appliance can get hot. Make sure to install a non-combustile separation panel under the appliance to prevent access to the bottom.

2.2 Electrical Connection

WARNING!
Risk of fire and electrical shock.

- All electrical connections should be made by a qualified electrician.
- The appliance must be earthed.
- Before carrying out any operation make sure that the appliance is disconnected from the power supply.
- Make sure that the electrical information on the rating plate agrees with the power supply. If not, contact an electrician.
- Make sure the appliance is installed correctly. Loose and incorrect electricity mains cable or plug (if applicable) can make the terminal become too hot.
- Use the correct electricity mains cable.
- Do not let the electricity mains cable tangle.
- Make sure that a shock protection is installed.
- Use the strain relief clamp on the cable.
- Make sure the mains cable or plug (if applicable) does not touch the hot appliance or hot cookware, when you connect the appliance to the near sockets
- Do not use multi-plug adapters and extension cables.
- Make sure not to cause damage to the mains plug (if applicable) or to the mains cable. Contact our Authorised Service Centre or an electrician to change a damaged mains cable.
- The shock protection of live and insulated parts must be fastened in such a way that it cannot be removed without tools.
- Connect the mains plug to the mains socket only at the end of the installation. Make sure that there is access to the mains plug after the installation.
- If the mains socket is loose, do not connect the mains plug.
- Do not pull the mains cable to disconnect the appliance. Always pull the mains plug.
- Use only correct isolation devices: line protecting cut-outs, fuses (screw type fuses removed from the holder), earth leakage trips and contactors.
- The electrical installation must have an isolation device which lets you disconnect the appliance from the mains at all poles. The isolation device must have a contact opening width of minimum 3 mm.

2.3 Gas connection

- All gas connections should be made by a qualified person.
- Before installation, make sure that the local distribution conditions (nature of the gas and gas pressure) and the adjustment of the appliance are compatible.
- Make sure that there is air circulation around the appliance.
- The information about the gas supply is on the rating plate.
- This appliance is not connected to a device, which evacuates the products of combustion. Make sure to connect the appliance according to current installation regulations. Pay attention to requirements regarding adequate ventilation.

2.4 Use

WARNING!
Risk of injury, burns and electrical shock.

- Remove all the packaging, labelling and protective film (if applicable) before first use.
- Use this appliance in a household environment.
- Do not change the specification of this appliance.
- Make sure that the ventilation openings are not blocked.
- Do not let the appliance stay unattended during operation.
- Set the cooking zone to "off" after each use.
- Do not put cutlery or saucepan lids on the cooking zones. They can become hot.
- Do not operate the appliance with wet hands or when it has contact with water.
- Do not use the appliance as a work surface or as a storage surface.
- When you place food into hot oil, it may splash.

WARNING!
Risk of fire and explosion

- Fats and oil when heated can release flammable vapours. Keep flames or heated objects away from fats and oils when you cook with them.
- The vapours that very hot oil releases can cause spontaneous combustion.
- Used oil, that can contain food remnants, can cause fire at a lower temperature than oil used for the first time.
- Do not put flammable products or items that are wet with flammable products in, near or on the appliance.

WARNING!
Risk of damage to the appliance.

- Do not keep hot cookware on the control panel.
- Do not let cookware to boil dry.
- Be careful not to let objects or cookware fall on the appliance. The surface can be damaged.
- Do not activate the cooking zones with empty cookware or without cookware.
- Do not put aluminium foil on the appliance.
- Cookware made of cast iron, aluminium or with a damaged bottom can cause scratches on the glass / glass ceramic. Always lift these objects up when you have to move them on the cooking surface.
- Use only stable cookware with the correct shape and diameter larger than the dimensions of the burners.
- Make sure cookware is centrally positioned on the burners.
- Make sure the flame does not go out when you quickly turn the knob from the maximum to the minimum position.
- Use only the accessories supplied with the appliance.
- Do not install a flame diffuser on the burner.
- The use of a gas cooking appliance results in the production of heat and moisture. Provide good ventilation in the room where the appliance is installed.
- Prolonged intensive use of the appliance may call for additional ventilation, for example opening of a window, or more effective ventilation, for example increasing the level of mechanical ventilation where present.
- This appliance is for cooking purposes only. It must not be used for other purposes, for example room heating.
- Do not let acid liquids, for example vinegar, lemon juice or limescale remover, touch the hob. This can cause matt patches.

2.5 Care and cleaning

- Clean regularly the appliance to prevent the deterioration of the surface material.
- Deactivate the appliance and let it cool down before you clean it.
- Disconnect the appliance from the electrical supply before maintenance.
- Do not use water spray and steam to clean the appliance.
- Clean the appliance with a moist soft cloth. Only use neutral detergents. Do not use abrasive products, abrasive cleaning pads, solvents or metal objects.

- Do not clean the burners in the dishwasher.

2.6 Disposal

WARNING!
Risk of injury or suffocation.

- Contact your municipal authority for information on how to discard the appliance correctly.
- Disconnect the appliance from the mains supply.
- Cut off the mains cable and discard it.
- Flat the external gas pipes.

2.7 Service

- To repair the appliance contact an Authorised Service Centre.
- Use original spare parts only.

3. PRODUCT DESCRIPTION

3.1 Cooking surface layout

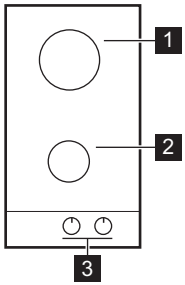

1 Rapid burner
2 Semi - rapid burner
3 Control knobs

3.2 Control knob

Symbol	Description
●	no gas supply / off position

Symbol	Description
	ignition position / maximum gas supply
	minimum gas supply

4. DAILY USE

WARNING!
Refer to Safety chapters.

4.1 Burner overview

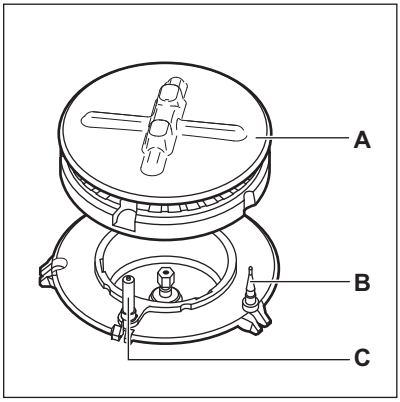

A) Burner cap and crown
B) Thermocouple
C) Ignition candle

4.2 Ignition of the burner

Always light the burner before you put on the cookware.

WARNING!
Be very careful when you use open fire in the kitchen environment. The manufacturer declines any responsibility in case of the flame misuse.

1. Push the control knob down and turn it counterclockwise to the maximum gas supply position (⁂).
2. Keep the control knob pushed for equal or less than 10 seconds. This lets the thermocouple warm up. If not, the gas supply is interrupted.
3. Adjust the flame after it is regular.

If after some tries the burner does not light, check if the crown and its cap are in correct positions.

WARNING!
Do not keep the control knob pushed for more than 15 seconds. If the burner does not light after 15 seconds, release the control knob, turn it into off position and try to light the burner again after minimum 1 minute.

CAUTION!
In the absence of electricity you can ignite the burner without electrical device; in this case approach the burner with a flame, turn the control knob counter-clockwise to maximum gas supply position and push it down. Keep the control knob pushed for equal or less than 10 seconds to let the thermocouple warm up.

If the burner accidentally goes out, turn the control knob to the off position and try to light the burner again after minimum 1 minute.

The spark generator can start automatically when you switch on the mains, after installation or a power cut. It is normal.

4.3 Turning the burner off

To put the flame out, turn the knob to the off position ●.

WARNING!
Always turn the flame down or switch it off before you remove the pans from the burner.

5. HINTS AND TIPS

WARNING!
Refer to Safety chapters.

5.1 Cookware

CAUTION!
Do not use cast iron pans, potstones, earthenware, grill or toaster plates.

WARNING!
Do not put the same pan on two burners.

WARNING!
Do not put unstable or damaged pots on the burner to prevent from spill and injury.

CAUTION!
Make sure that the bottoms of pots do not stand above the control knob, otherwise the flame heats the control knob up.

CAUTION!
Make sure that pot handles are not above the front edge of the cooktop.

CAUTION!
Make sure that the pots are placed centrally on the burner in order to get maximum stability and to get lower gas consumption.

CAUTION!
Liquids spilt during cooking can cause the glass to break.

5.2 Diameters of cookware

Use cookware with diameters applicable to the size of burners.

Burner	Diameter of cookware (mm)
Rapid	160 - 240
Semi-rapid	140 - 240

6. CARE AND CLEANING

WARNING!
Refer to Safety chapters.

6.1 General information

- Clean the hob after each use.
- Always use cookware with clean bottom.
- Scratches or dark stains on the surface have no effect on how the hob operates.
- Use a special cleaner applicable for the surface of the hob.

WARNING!
Do not use knives, scrapers or similar instruments to clean the surface of the glass or between the rims of the burners and the frame (if applicable).

- Wash stainless steel parts with water, and then dry them with a soft cloth.

6.2 Pan supports

The pan supports are not resistant to washing in a dishwasher. They must be washed by hand.

1. Remove the pan supports to easily clean the hob.

Be very careful when you replace the pan supports to prevent the hob top from damage.

2. The enamel coating occasionally can have rough edges, so be careful when you wash the pan supports by hand and dry them. If necessary,

remove stubborn stains with a paste cleaner.

3. After you clean the pan supports, make sure that they are in correct positions.
4. For the burner to operate correctly, make sure that the arms of the pan supports are aligned with the centre of the burner.

6.3 Cleaning the hob

- **Remove immediately:** melted plastic, plastic foil, and food with sugar. If not, the dirt can cause damage to the hob.
- **Remove when the hob is sufficiently cool:** limescale rings, water rings, fat stains, shiny metallic discoloration. Clean the hob with a moist cloth and some detergent. After cleaning, rub the hob dry with a soft cloth.
- To clean the enamelled parts, cap and crown, wash them with warm soapy water and dry them carefully before you put them back.

6.4 Cleaning the spark plug

This feature is obtained through a ceramic ignition candle with a metal electrode. Keep these components well clean to prevent difficult lighting and check that the burner crown holes are not obstructed.

6.5 Periodic maintenance

Speak to your local Authorised Service Centre periodically to check the conditions of the gas supply pipe and the pressure adjuster, if fitted.

6.6 Glass bar

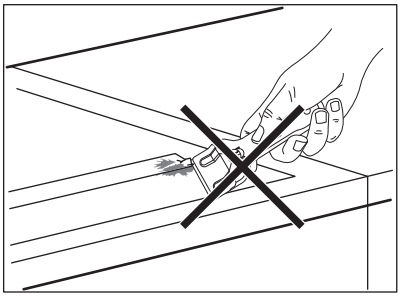

- Do not use the scraper or sharp objects to clean the glass bar and the space between it and glass ceramic. Glass bar is attached to the ceramic plate.
- Do not put the pots on the glass bar.
- Make sure that the pans and pots do not touch the glass bar.

7. TROUBLESHOOTING

WARNING!
Refer to Safety chapters.

7.1 What to do if...

Problem	Possible cause	Remedy
There is no spark when you try to activate the spark generator.	The hob is not connected to an electrical supply or it is connected incorrectly.	Check if the hob is correctly connected to the electrical supply.
	The fuse is released.	Make sure that the fuse is the cause of the malfunction. If the fuse releases again and again, contact a qualified electrician.
	Burner cap and crown are placed incorrectly.	Place the burner cap and crown correctly.

Problem	Possible cause	Remedy
The flame extinguishes immediately after ignition.	Thermocouple is not heated up sufficiently.	After lightning the flame, keep the knob pushed for equal or less than 10 seconds.
The flame ring is uneven.	Burner crown is blocked with food residues.	Make sure that the injector is not blocked and the burner crown is clean.

7.2 If you cannot find a solution...

If you cannot find a solution to the problem yourself, contact your dealer or an Authorised Service Centre. Give the data from the rating plate. Make sure, you operated the hob correctly. If not the servicing by a service technician or dealer will not be free of charge, also during the warranty period. The instructions about the Service Centre and conditions of guarantee are in the guarantee booklet.

8. INSTALLATION

WARNING!
Refer to Safety chapters.

8.1 Before the installation

Before you install the hob, write down the serial number (Ser. Nr) from the rating plate. The rating plate is on the bottom of the hob.

AEG HC412000GB	PNC 941 560 810 01
Typ 55 FED 04 GA	220 - 240 V 50 - 60 Hz
Gas type: G20 2H 2E 2E+ 2L 20 mbar	PIN 0063CL3461
Butan: 350 g/h	Qn (Hs): 4.9 kW
Ser.Nr.	

8.2 Gas Connection

WARNING!
The following instructions about installation, connection and maintenance must be carried out by qualified personnel in compliance with standards and local regulations in force.

Make sure that during the installation the appliance is not connected to electrical supply. Disconnect the mains plug or deactivate the fuses. Disconnect the mains gas supply.

Make sure that there is a stop tap assembles between the gas supply of house and the appliance.

The settings for this appliance are located on the rating plate. The present settings for the type of gas and gas pressure are on a sticker.

Choose fixed connections or use a flexible pipe in stainless steel in compliance with the regulation in force. If you use flexible metallic pipes, be careful they do not come in touch with

mobile parts or they are not squeezed. Also be careful when the hob is put together with an oven.

This appliance is not connected to an exhaust gas outlet. It must be connected in accordance with the installation conditions that apply. Pay special attention to correct airflow.

Make sure that the gas supply pressure of the appliance obeys the recommended values. The adjustable connection is fixed to the comprehensive ramp by means of a threaded nut. G 1/2". Screw the parts without force, adjust the connection in the necessary direction and tighten everything.

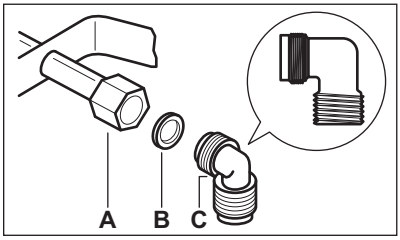

A) End of shaft
B) Washer
C) Elbow (if needed)

Flexible nonmetal pipes connection:
If it is possible to easily control the connection in its full area, you can use a flexible pipe. Tightly attach the flexible pipe by clamps.

Liquid gas
Use the rubber pipe holder for liquid gas. Always engage the gasket. Then continue with the gas connection.

The flexible pipe is prepared for apply when:

- it can not get hot more than room temperature, higher than 30°C;
- it is no longer than 1500 mm;
- it shows no throttles;
- it is not subject to traction or torsion;
- it does not get in touch with cutting edges or corners;
- it can be easily examined in order to make sure its condition.

The control of preservation of the flexible pipe consists in checking that:

- it does not show cracks, cuts, marks of burnings on the two ends and on its full length;
- the material is not hardened, but shows its correct elasticity;
- the fastening clamps are not rusted;
- expired term is not due.

If one or more defects are visible, do not repair the pipe, but replace it.

WARNING!
When installation is complete, make sure that the seal of each pipe fitting is correct. Use a soapy solution, not a flame!

8.3 Injectors replacement

1. Remove the pan supports.
2. Remove the caps and crowns of the burner.
3. With a socket spanner 7 remove the injectors and replace them with the ones which are necessary for the type of gas you use (see table in "Technical Information" chapter).

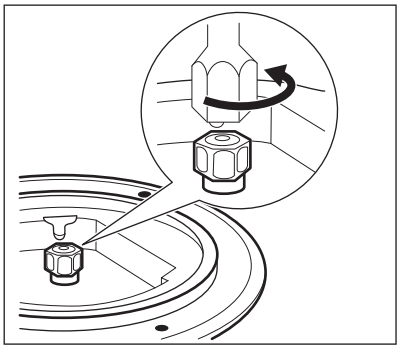

4. Assemble the parts, follow the same procedure backwards.
5. Replace the rating plate (it is near the gas supply pipe) with the one for the new type of gas supply. You can find this plate in the package supplied with the appliance.

If the supply gas pressure is changeable or different from the necessary pressure, you must fit an applicable pressure adjuster on the gas supply pipe.

8.4 Adjustment of minimum level

To adjust the minimum level of the burners:

1. Light the burner.
2. Turn the knob on the minimum position.
3. Remove the knob.
4. With a thin screwdriver, adjust the bypass screw position (A).

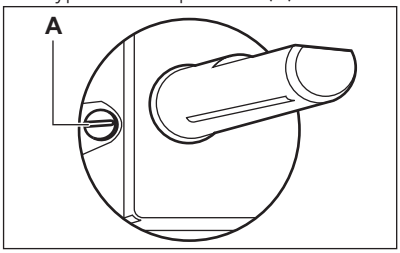

5. If you change:
   - from natural gas G20 20 mbar to liquid gas, fully tighten the bypass screw in.
   - from liquid gas to natural gas G20 20 mbar, undo the bypass screw approximately 1/4 of a turn.

WARNING!
Make sure the flame does not go out when you quickly turn the knob from the maximum position to the minimum position.

8.5 Electrical connection

- Make sure that the rated voltage and type of power on the rating plate agree with the voltage and the power of the local power supply.
- This appliance is supplied with a mains cable and a plug.
- Always use a correctly installed shockproof socket.
- Make sure that there is an access to the mains plug after the installation.
- Do not pull the mains cable to disconnect the appliance. Always pull the mains plug.
- There is a risk of fire when the appliance is in connection with an extension cable, an adapter or a multiple connection. Make sure that the ground connection agrees with the standards and regulations.
- Do not let the power cable to heat up to a temperature higher than 90° C.

Make sure that you connect the blue neutral cable to the terminal with a letter "N" on it. Connect the brown (or black) phase cable to the terminal which has a letter "L". Keep the phase cable connected at all times.

8.6 Connection cable

To replace the connection cable use only the special cable or its equivalent. The cable type is: H05V2V2-FT90.

Make sure that the cable section is applicable to the voltage and the working temperature. The yellow / green earth wire must be approximately 2 cm longer than the brown (or black) phase wire.

8.7 Assembly

ON-TOP INSTALLATION

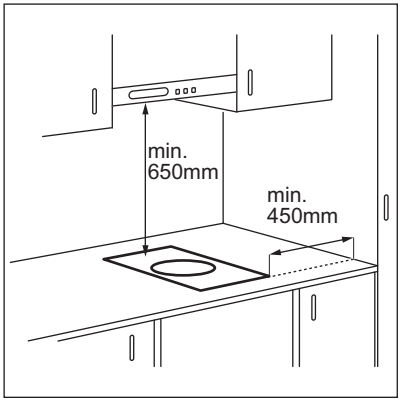

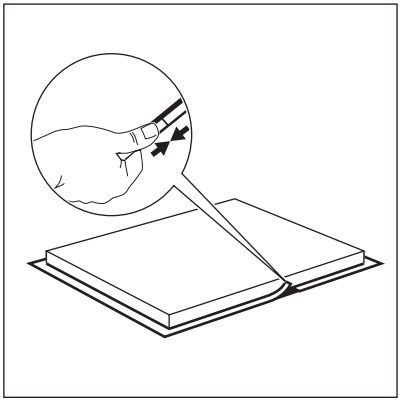

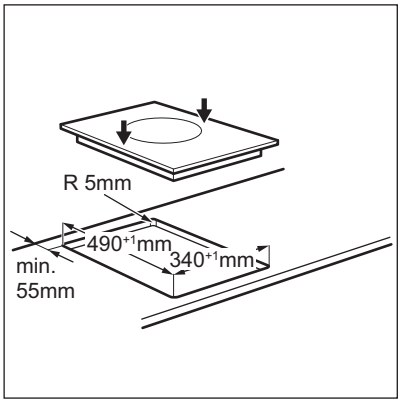

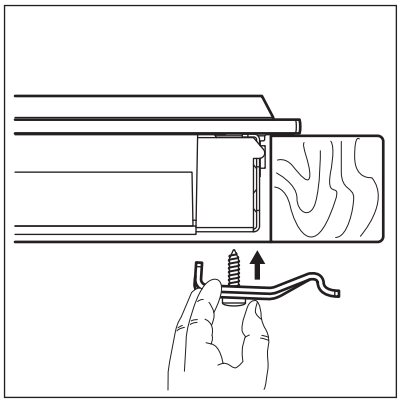

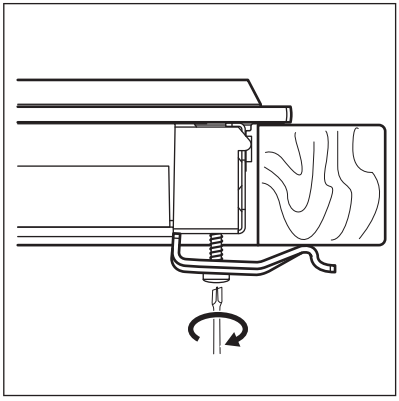

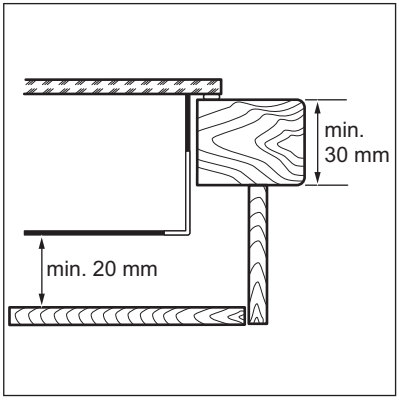

8.8 Installation of more than one hob

Supplied accessories: connection bar, heat-resistant silicone, rubber shape, sealing stripe.

Use only a special heat-resistant silicone.

The worktop cutout

Distance from the wall	minimum 50 mm
Depth	490 mm
Width	sum of all widths of hobs that you install minus 20 mm

Example:

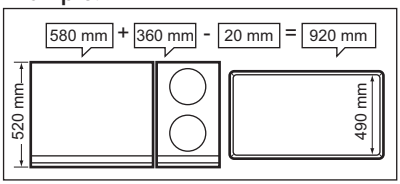

Assembly

1. Calculate correct cutout dimensions.
2. Prepare cutout in the worktop.
3. One by one place the hobs on a soft surface (for example on a blanket) with the bottom side up.
4. Attach the supplied seal stripe to the lower edge of the hob along the outer edge of the glass ceramic.
5. Loosely screw the fixing plates into the correct holes in the protective casing.
6. Insert first hob into the worktop cutout. Than insert the connection bar into the worktop cutout. Push it half of its width under the hob.

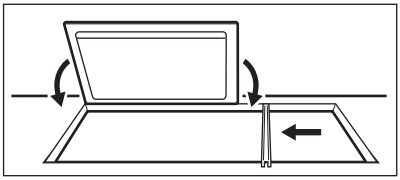

7. Loosely screw in the fixing plates from below to the worktop and to the connection bar.

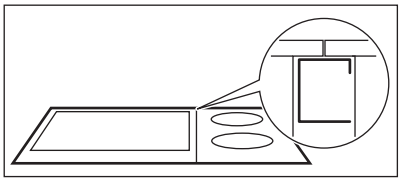

8. Insert next hob into the worktop cutout. Make sure that the front edges of the hobs are on the same level.

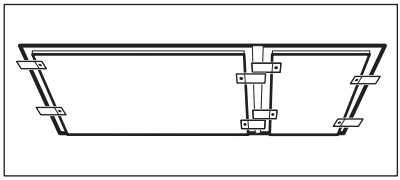

9. Tighten the fixing plates / retaining grip screws.
10. Use silicone to seal the gaps between the hobs and between the hobs and the worktop.
11. Put some soapy water on the silicone.
12. Press the rubber shape with some strength against the glass ceramic and move it slowly along the space.

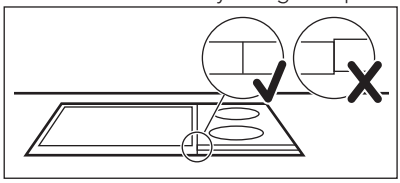

13. Do not touch the silicone until it becomes hard, it can last about a day.
14. Carefully remove the silicone that came out with a shaving blade.
15. Clean the glass surface.

8.9 Possibilities for insertion

The panel installed below the hob must be easy to remove and let an easy access in case a technical assistance intervention is necessary.

Kitchen unit with door

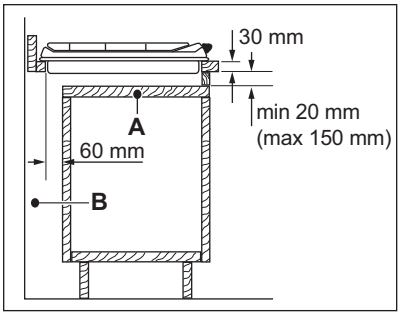

A) Removable panel
B) Space for connections

Kitchen unit with oven
The electrical connection of the hob and the oven must be installed separately for safety reasons and to let easy remove oven from the unit.

9. TECHNICAL INFORMATION

9.1 Hob dimensions

Width	360 mm
Depth	520 mm

9.2 Bypass diameters

BURNER	Ø BYPASS 1/100 mm
Rapid	42
Semi-rapid	32

9.3 Gas burners power and injectors

Gas burners power

Burner	Natural Gas	Town gas	Liquid gas
Rapid burner	3,0 kW	2,8 kW	2,8 kW / 204 g/h
Semi Rapid burner	1,9 kW	2,0 kW	1,9 kW / 138 g/h
Total power	4,9 kW	4,8 kW	4,7 kW / 342 g/h

Gas burners injectors

Burner	Natural Gas G20/20 mbar	LPG G30/30 mbar
	Injectors	Injectors
Rapid burner	119	88
Semi Rapid burner	96	71

10. ENERGY EFFICIENCY

10.1 Product information according to EU 66/2014

Model identification		HC412000GB
Type of hob		Built-in hob
Number of gas burners		2
Energy efficiency per gas burner (EE gas burner)	Centre rear - Rapid	58.4%
	Centre front - Semi-rapid	60.6%
Energy efficiency for the gas hob (EE gas hob)		59.5%

EN 30-2-1: Domestic cooking appliances burning gas - Part 2-1 : Rational use of energy - General

10.2 Energy saving

- Before use, make sure that the burners and pan supports are assembled correctly.
- Use cookware with diameters applicable to the size of burners.
- Center the pot on the burner.
- When you heat up water, use only the amount you need.
- If it is possible, always put the lids on the cookware.
- When the liquid starts to boil, turn down the flame to barely simmer the liquid.
- If it is possible, use a pressure cooker. Refer to its user manual.

11. ENVIRONMENT CONCERNS

Recycle the materials with the symbol . Put the packaging in applicable containers to recycle it. Help protect the environment and human health and to recycle waste of electrical and electronic appliances. Do not dispose appliances marked with the symbol with the household waste. Return the product to your local recycling facility or contact your municipal office.

TURINYS

1. SAUGOS INFORMACIJA..... 19
2. SAUGOS INSTRUKCIJA..... 20
3. GAMINIO APRAŠYMAS..... 23
4. KASDIENIS NAUDOJIMAS..... 23
5. PATARIMAI..... 25
6. VALYMAS IR PRIEŽIŪRA..... 25
7. TRIKČIŲ ŠALINIMAS..... 26
8. ĮRENGIMAS..... 27
9. TECHNINĖ INFORMACIJA..... 32
10. ENERGIJOS EFEKTYVUMAS..... 33

PUIKIEMS REZULTATAMS

Ačiū, kad pasirinkite šį AEG gaminį. Mes sukūrėme jį taip, kad jis nepriekaištingai veiktų daugelį metų – pasižymintis pažangiomis technologijomis, kurios padeda palengvinti gyvenimą, jis turi funkcijų, kurių galite nerasti įprastuose buitiniuose prietaisuose. Skirkite kelias minutes perskaityti insktrukciją, kad galėtumėte jį maksimaliai panaudoti.
Apsilankykite mūsų interneto svetainėje, kad:



Gautumėte naudojimo patarimų, brošiūrų, trikčių šalinimo, aptarnavimo informacijos:
www.aeg.com



Užregistruotumėte savo gaminį geresniam aptarnavimui:
www.registeraeg.com



Įsigytumėte priedų, vartojamųjų prekių ir originalių atsarginių dalių savo prietaisui:
www.aeg.com/shop

KLIENTŲ PRIEŽIŪRA IR APTARNAVIMAS

Rekomenduojame naudoti tik originalias atsargines dalis.
Kreipdamiesi į įgaliotąjį aptarnavimo centrą, būtinai pateikite šią informaciją: modelis, PNC, serijos numeris.
Informacija yra nurodyta techninių duomenų plokštelėje.

⚠ Įspėjimas / atsargumo ir saugos informacija

ⓘ Bendroji informacija ir patarimai

Aplinkosaugos informacija

Galimi pakeitimai.

1. ⚠ SAUGOS INFORMACIJA

Prieš įrengdami ir naudodami šį prietaisą, atidžiai perskaitykite pateiktą instrukciją. Gamintojas neatsako už sužalojimus ir žalą, patirtą dėl netinkamo prietaiso įrengimo ir naudojimo. Visada laikykite šią instrukciją šalia prietaiso, kad galėtumėte ja pasinaudoti vėliau.

1.1 Vaikų ir pažeidžiamų žmonių sauga

- Šį prietaisą galima naudoti vaikams nuo 8 metų amžiaus ir asmenims, turintiems psichinių, jutiminių arba protinių negalių arba patirties bei žinių trūkumo, jeigu jie yra prižiūrimi arba instruktuojami, kaip saugiai naudoti šį prietaisą, ir supranta atitinkamus pavojus.
- Neleiskite vaikams žaisti šiuo prietaisu.
- Visas pakavimo medžiagas laikykite vaikams nepasiekiamoje vietoje.
- Neleiskite vaikams ir naminiams gyvūnams būti šalia prietaiso, kai jis veikia arba vėsta. Neuždengtos dalys būna įkaitę.
- Jeigu prietaise įrengtas apsaugos nuo vaikų užraktas, rekomenduojame jį įjungti.
- Neprižiūrimi vaikai negali atlikti valymo ir vartotojo priežiūros darbų.
- Mažesnių nei 3 metų vaikų negalima prileisti prie prietaiso, jeigu jie nuolat nėra prižiūrimi.

1.2 Bendrieji saugos reikalavimai

- Prietaisas ir jo prieinamos dalys įkaista naudojimo metu. Nelieskite kaitinimo elementų.
- Nenaudokite prietaiso su išoriniu laikmačiu arba atskira nuotolinio valdymo sistema.
- Neprižiūrimas maisto gaminimas ant kaitlentės su riebalais ar aliejumi gali būti pavojingas ir sukelti gaisrą.
- Niekada negesinkite gaisro vandeniu, bet išjunkite prietaisą ir tada uždenkite liepsną, pvz., dangčiu arba gesinimo apdangalu.

- Nelaikykite daiktų ant maisto gaminimo paviršių.
- Niekada nedėkite metalinių daiktų, tokių kaip dangčių, peilių ar šaukštų ant kaitlentės viršaus, nes jie gali įkaisti.
- Nenaudokite garinio valiklio prietaisui valyti.
- Jei stiklo keraminis paviršius / stiklo paviršius įtrūkęs, prietaisą išjunkite, kad nepatirtumėte elektros smūgio.
- Jeigu sudužtų viryklės stiklas:
  - skubiai išjunkite visus degiklius ir elektrinius kaitinimo elementus bei atjunkite prietaisą nuo elektros maitinimo;
  - nelieskite prietaiso paviršiaus;
  - nenaudokite prietaiso.
- Jei pažeidžiamas maitinimo laidas, jį leidžiama keisti tik gamintojui, įgaliotajam klientų aptarnavimo atstovui arba panašios kvalifikacijos asmenims – kitaip gali kilti pavojus.
- Kai prietaisas yra tiesiogiai prijungtas prie maitinimo, reikalingas visų polių išjungiklis su kontaktų tarpu. Turi būti užtikrintas visiškas išjungimas pagal III viršįtampio kategorijai nurodytas sąlygas. Įžeminimo kabelis į tai neįeina.
- Kai tiesiate maitinimo laidą, užtikrinkite, kad laidas tiesiogiai nesiliestų (pavyzdžiui, naudokite izoliacinę movą) su dalimis, galinčiomis įkaisti 50 °C daugiau nei kambario temperatūra.

2. SAUGOS INSTRUKCIJA

Šis prietaisas tinkamas naudoti šiose šalyse: LT NO GB

2.1 Įrengimas

ĮSPĖJIMAS!
Šį prietaisą įrengti privalo tik kvalifikuotas asmuo.

- Nuimkite visas pakavimo medžiagas.
- Neįrenkite ir nenaudokite sugadinto prietaiso.
- Vadovaukitės su prietaisu pateikta naudojimo instrukcija.
- Būtina paisyti minimalių atstumų iki kitų prietaisų ir spintelių.
- Prietaisas yra sunkus: jį perkeldami, visada būkite atsargūs. Visuomet mūvėkite apsaugines pirštines.
- Apsaugokite nupjautus paviršius hermetiku, kad jie nuo drėgmės neišbrinktų.
- Apsaugokite prietaiso apačią nuo garų ir drėgmės.
- Jokiu būdu neįrenkite prietaiso greta durų ir po langu. Atidarant duris ar langus, jie gali nuversti įkaitusius prikaistuvius nuo prietaiso.

- Jeigu prietaisas įrengiamas virš stalčių, įsitikinkite, ar tarp prietaiso apačios ir viršutinio stalčiaus yra pakankamai vietos orui cirkuliuoti.
- Prietaiso apačia gali įkaisti. Būtinai po prietaisu įrenkite nedegią pertvarą, kad nebūtų prieigos prie apačios.

2.2 Elektros prijungimas

ĮSPĖJIMAS!
Gaisro ir elektros smūgio pavojus.

- Visus elektros prijungimus turi įvesti kvalifikuotas elektrikas.
- Šis prietaisas turi būti įžemintas.
- Prieš atlikdami bet kokį veiksmą, patikrinkite, ar prietaisas atjungtas nuo maitinimo.
- Patikrinkite, ar elektros duomenys, nurodyti techninių duomenų lentelėje, atitinka jūsų elektros tinklo duomenis. Jeigu ne, kreipkitės į elektriką.
- Patikrinkite, ar prietaisas tinkamai įrengtas. Dėl laisvo ir netinkamo elektros maitinimo laido ar kištuko (jeigu taikytina) gnybtas gali įkaisti.
- Naudokite tinkamą elektros maitinimo laidą.
- Pasirūpinkite, kad elektros laidai nesusipainiotų.
- Patikrinkite, ar įrengta apsauga nuo elektros smūgių.
- Ant laido naudokite įtempimą mažinančią sąvaržą.
- Patikrinkite, kad maitinimo laidas ar kištukas (jeigu taikytina) neliestų karšto prietaiso ar karštų prikaistuvių, kai jungiate prietaisą į netoli esančius lizdus
- Nenaudokite daugiakanalių kištukų, jungiklių ir ilginimo laidų.
- Būkite atsargūs, kad nesugadintumėte elektros kištuko (jeigu taikytina) ar maitinimo laido. Kreipkitės į mūsų įgaliotąjį aptarnavimo centrą arba elektriką, jeigu reikia pakeisti pažeistą maitinimo laidą.
- Dalių su įtampa ir izoliuotų dalių apsauga nuo smūgių turi būti pritvirtinta taip, kad nebūtų galima nuimti be įrankių.
- Elektros kištuką į tinklo lizdą junkite tik tuomet, kai visiškai pabaigsite įrengimą. Įsitikinkite, kad įrengus prietaisą elektros laido kištuką būtų lengva pasiekti.
- Jeigu tinklo lizdas atsilaisvinęs, nejunkite kištuko.
- Norėdami išjungti prietaisą, netraukite už elektros laido. Visada traukite paėmę už elektros kištuko.
- Naudokite tik tinkamus izoliavimo įtaisus: liniją apsaugančius automatinius jungiklius, saugiklius (įsukami saugikliai turi būti išimami iš jų laikiklio), įžeminimo nuotėkio atjungiamuosius įtaisus ir kontaktorius.
- Elektros instaliacija privalo turėti izoliavimo įtaisą, kuris leidžia atjungti prietaisą nuo maitinimo tinklo ties visais poliais. Tarp izoliavimo įtaiso kontaktų turi būti mažiausiai 3 mm pločio tarpelis.

2.3 Dujų prijungimas

- Visus dujų prijungimus turi įvesti kvalifikuotas asmuo.
- Prieš pradėdami įrengimą, įsitikinkite, ar vietos tiekimo sąlygos (dujų rūšis ir slėgis) atitinka šio prietaiso nustatymą.
- Pasirūpinkite, kad aplink prietaisą vyktų oro cirkuliacija.
- Informacija apie dujų tiekimą nurodyta techninių duomenų lentelėje.
- Šis prietaisas nėra prijungtas prie įtaiso, šalinančio degant susidariusius produktus. Būtinai prijunkite prietaisą pagal esamas įrengimo taisykles. Atkreipkite dėmesį į tinkamo vėdinimo reikalavimus.

2.4 Naudojimas

ĮSPĖJIMAS!
Pavojus susižaloti, nudegti arba gauti elektros smūgį.

- Prieš naudodami pirmąkart, išimkite visas pakuotės medžiagas, nuimkite etiketes ir apsauginę plėvelę (jeigu taikytina).
- Naudokite šį prietaisą namų ūkio aplinkoje.
- Nekeiskite šio prietaiso techninių savybių.
- Užtikrinkite, kad ventiliavimo angos nebūtų uždengtos.

- Nepalikite veikiančio prietaiso be priežiūros.
- Kiekvieną kartą panaudoję prietaisą, kaitvietę išjunkite.
- Nedėkite stalo įrankių arba prikaistuvių dangčių ant kaitviečių. Jie gali įkaisti.
- Nenaudokite šio prietaiso, jeigu jūsų rankos šlapios arba jeigu jis liečiasi prie vandens.
- Nenaudokite prietaiso kaip darbastalio arba vietos daiktams laikyti.
- Kai dedate maistą į karštą aliejų, aliejus gali ištikšti.

ĮSPĖJIMAS!
Gaisro ir sprogimo pavojus

- Kaitinant riebalus arba aliejų, gali kilti lengvai užsiliepsnojančių garų. Kaitindami riebalus ir aliejų, būkite atsargūs, kad liepsna arba įkaitę daiktai jų neuždegtų.
- Įkaitusio aliejaus garai gali savaime užsiliepsnoti.
- Naudotas aliejus, kuriame yra maisto likučių, gali užsiliepsnoti esant žemesnei temperatūrai nei aliejus, kuris yra naudojamas pirmą kartą.
- Šalia prietaiso, į prietaisą arba ant jo nedėkite degių produktų arba degiais produktais sudrėkintų daiktų.

ĮSPĖJIMAS!
Pavojus sugadinti prietaisą.

- Nestatykite įkaitusių prikaistuvių ant valdymo skydelio.
- Nestatykite ant karštų kaitviečių tuščių prikaistuvių.
- Būkite atsargūs, kad ant prietaiso nenukristų daiktai arba prikaistuviai. Jie gali pažeisti paviršių.
- Nejunkite kaitviečių, nepastatę ant jų prikaistuvių arba ant jų pastatę tuščius prikaistuvius.
- Nedėkite ant prietaiso aliuminio folijos.
- Indai iš ketaus, aliuminio arba su sugadintais dugnais gali subraižyti stiklą / stiklo keramiką. Jeigu tokius indus nuo maisto gaminimo paviršiaus reikia patraukti, juos visada kelkite, o ne traukite.
- Naudokite tik stabilius, tinkamos formos ir skersmens prikaistuvius, kurių skersmuo yra didesnis, nei degiklių matmenys.
- Patikrinkite, ar prikaistuviai stovi ant degiklių vidurio.
- Patikrinkite, ar liepsna neužgęsta, greitai pasukus rankenėlę iš didžiausios į mažiausią padėtį.
- Naudokite tik su prietaisu pateikiamus priedus.
- Ant degiklio neįrenkite liepsnos difuzoriaus.
- Naudojant dujinį maisto gaminimo prietaisą kaupiasi šiluma ir drėgmė. Pasirūpinkite patalpos, kurioje įrengtas prietaisas, geru vėdinimu.
- Jeigu prietaisas intensyviai eksploatuojamas ilgą laiką, gali prireikti papildomos ventiliacijos, pavyzdžiui, atverti langą, arba dar veiksmingesnės ventiliacijos, pavyzdžiui, padidinti mechaninės ventiliacijos (jeigu ji įrengta) pajėgumą.
- Šis prietaisas skirtas tik maistui gaminti. Jį draudžiama naudoti kitais tikslais, pavyzdžiui, patalpai šildyti.
- Saugokite kaitlentę nuo rūgščių skysčių, pavyzdžiui, acto, citrinos sulčių arba kalkių nuosėdų šalinimo priemonių. Ant paviršiaus gali likti matinių dėmių.

2.5 Valymas ir priežiūra

- Reguliariai valykite prietaisą, kad apsaugotumėte paviršiaus medžiagą nuo nusidėvėjimo.
- Išjunkite prietaisą ir leiskite jam atvėsti prieš valant.
- Atjunkite prietaisą nuo elektros tinklo, prieš atlikdami techninės priežiūros darbus.
- Prietaisui valyti nenaudokite garų ir nepurkškite vandeniu.
- Nuvalykite prietaisą drėgna, minkšta šluoste. Naudokite tik neutralius ploviklius. Nenaudokite šveičiamųjų produktų, šveitimo kempinių, tirpiklių arba metalinių grandyklių.
- Neplaukite indaplovėje degiklių.

2.6 Seno prietaiso išmetimas

ĮSPĖJIMAS!
Pavojus susižeisti arba uždusti.

- Norėdami sužinoti, kaip tinkamai išmesti seną prietaisą, susisiekite su atitinkama savivaldybės įstaiga.
- Ištraukite maitinimo laido kištuką iš maitinimo tinklo lizdo.
- Nupjaukite elektros laidą ir išmeskite jį.
- Suplokite išorinius dujų vamzdžius.

2.7 Techninė priežiūra

- Dėl prietaiso remonto kreipkitės į įgaliotąjį aptarnavimo centrą.
- Naudokite tik originalias atsargines dalis.

3. GAMINIO APRAŠYMAS

3.1 Maisto gaminimo paviršių išdėstymas

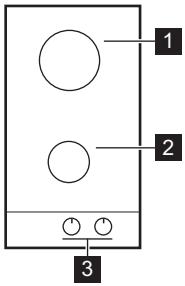

1 Spartusis degiklis
2 Pusiau spartusis degiklis
3 Valdymo rankenėlės

3.2 Reguliavimo rankenėlė

Simbolis	Aprašas
●	dujos netiekiamos / išjungimo padėtis

Simbolis	Aprašas
	uždegimo padėtis / maksimalus dujų tiekimas
	minimalus dujų tiekimas

4. KASDIENIS NAUDOJIMAS

ĮSPĖJIMAS!
Žr. saugos skyrius.

4.1 Degiklio apžvalga

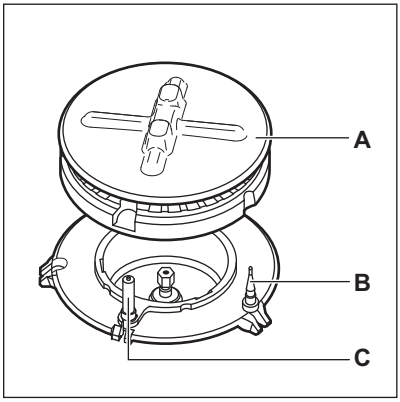

A) Degiklio dangtelis ir karūnėlė
B) Termopora
C) Uždegimo žvakė

4.2 Degiklio uždegimas

Visada prieš uždėdami prikaistuvius uždekite degiklį.

ĮSPĖJIMAS!
Būkite atsargūs virtuvėje naudodami atvirą liepsną. Gamintojas neprisiima jokios atsakomybės, jei liepsna buvo netinkamai naudojama.

1. Paspauskite reguliavimo rankenėlę žemyn ir pasukite ją prieš laikrodžio rodyklę į maksimalaus dujų tiekimo padėtį ( ).
2. Laikykite reguliavimo rankenėlę nuspaustą 10 ar mažiau sekundžių. Taip termopora įkais. Priešingu atveju dujų tiekimas bus pertrauktas.
3. Sureguliuokite liepsną, kai ji taps stabili.

Jei po kelių bandymų degiklis neužsidega, patikrinkite, ar karūnėlė ir jos dangtelis yra taisyklingose padėtyse.

ĮSPĖJIMAS!
Nelaikykite reguliavimo rankenėlės nuspaudę ilgiau nei 15 sekundžių. Jeigu degiklis neužsidega per 15 sekundžių, atleiskite reguliavimo rankenėlę, pasukite ją į išjungimo padėtį ir, prieš mėgindami uždegti degiklį dar kartą, palaukite ne mažiau kaip 1 minutę.

PERSPĖJIMAS!
Nutrūkus elektros tiekimui, degiklį galite uždegti be elektrinio įtaiso; tokiu atveju prikiškite prie degiklio liepsną, pasukite atitinkamą reguliavimo rankenėlę prieš laikrodžio rodyklę į maksimalaus dujų tiekimo padėtį ir paspauskite ją. Laikykite reguliavimo rankenėlę nuspaustą lygiai arba mažiau kaip 10 sekundžių, kad termopora įkaistų.

Jeigu degiklis netyčia užgęsta, pasukite reguliavimo rankenėlę į išjungimo padėtį ir vėl mėginkite uždegti degiklį, praėjus ne mažiau kaip 1 minutei.

Žiežirbų generatorius gali įsijungti automatiškai, kai įjungiate maitinimą, po įrengimo arba maitinimo pertrūkio. Tai normalu.

4.3 Degiklių išjungimas

Norėdami išjungti liepsną, pasukite rankenėlę į išjungimo padėtį ●.

ĮSPĖJIMAS!
Visada sumažinkite liepsną arba visai išjunkite prieš nukeldami prikaistuvius nuo degiklio.

5. PATARIMAI

ĮSPĖJIMAS!
Žr. saugos skyrius.

5.1 Prikaistuviai

PERSPĖJIMAS!
Nenaudokite ketaus prikaistuvių, akmeninių arba molinių indų, kepimo grotelių arba skrudinimo plokščių.

ĮSPĖJIMAS!
Nedėkite vieno puodo ant dviejų degiklių.

ĮSPĖJIMAS!
Ant degiklio nedėkite nestabilių arba pažeistų puodų, kad išvengtumėte išsiliejimo ir sužalojimo.

PERSPĖJIMAS!
Įsitikinkite, ar puodų dugnai neišsikiša virš valdymo rankenėlės, nes ugnis įkaitins valdymo rankenėlę.

PERSPĖJIMAS!
Puodo rankenos neturi būti išlindę virš priekinio kaitvietės krašto.

PERSPĖJIMAS!
Puodus privaloma statyti pačiame degiklio viduryje, kad jie būtų visiškai stabilūs ir sumažėtų dujų sąnaudos.

PERSPĖJIMAS!
Dėl gaminimo metu išsiliejusių skysčių stiklas gali sudužti.

5.2 Prikaistuvių skersmenys

Naudokite prikaistuvius, kurių dugno skersmuo atitinka degiklių skersmenį.

Degiklis	Prikaistuvio skersmuo (mm)
Spartusis	160–240
Pusiau spartusis	140–240

6. VALYMAS IR PRIEŽIŪRA

ĮSPĖJIMAS!
Žr. saugos skyrius.

6.1 Bendroji informacija

- Valykite kaitlentę po kiekvieno panaudojimo.
- Visada naudokite prikaistuvius, kurių dugnas švarus.
- Įbrėžimai ar tamsios dėmės ant paviršiaus neturi įtakos kaitlentės veikimui.
- Naudokite specialius, kaitlentei valyti tinkamus valiklius.

ĮSPĖJIMAS!
Stiklo paviršiui arba vietoms tarp degiklių kraštų ir korpuso (jeigu taikytina) valyti nenaudokite peilių, grandyklių ar panašių įrankių.

- Nerūdijančio plieno dalis nuplaukite vandeniu ir nusausinkite minkštu audiniu.

6.2 Prikaistuvių atramos

Prikaistuvių atramų negalima plauti indaplovėje. Jas reikia plauti rankomis.

1. Kaitlentę lengviau nuvalysite nuėmę prikaistuvių atramas.

Prikaistuvių atramas įstatykite atsargiai, kad nepažeistumėte kaitlentės viršaus.

2. Kartais emalio dangos kraštai gali būti grubūs, todėl būkite atsargūs, kai plaunate puodų atramas rankomis ir jas sausinate. Jeigu reikia, nenusivaliusias dėmes pašalinkite pastos pavidalo valikliu.
3. Nuvalę prikaistuvių atramas, įsitikinkite, ar jos yra tinkamose padėtyse.
4. Prikaistuvių atramų kojelės turi būti degiklio centre – tada degiklis veiks tinkamai.

6.3 Kaitlentės valymas

- **Nuvalykite nedelsdami:** ištirpusį plastiką, plastikinę foliją ir maistą, kurio sudėtyje yra cukraus. Kitaip šie nešvarumai gali sugadinti kaitlentę.
- **Kaitlentei pakankamai ataušus pašalinkite:** kalkių nuosėdas, vandens dėmes, riebalų dėmes, metalo spalvos dėmes. Kaitlentę valykite drėgnu skudurėliu ir nedideliu valymo priemonės kiekiu. Nuvalę kaitlentę, ją nusausinkite minkštu audiniu.
- Emaliuotas dalis, dangtelį ir karūnėlę valykite šiltu, muiluotu vandeniu ir sausai nušluostykite prieš įtaisydami atgal.

6.4 Uždegimo žvakės valymas

Ši funkcija veikia naudojant keraminę uždegimo žvakę su metaliniu elektrodu. Laikykite šias dalis labai švarias, kad nekiltų uždegimo sunkumų ir patikrinkite, ar neužsikimšo degiklio karūnėlės angos.

6.5 Periodinė priežiūra

Reguliariai kreipkitės į įgaliotąjį aptarnavimo centrą dėl dujotiekio įvado ir (jei yra) slėgio reguliatoriaus patikros.

6.6 Stiklo juosta

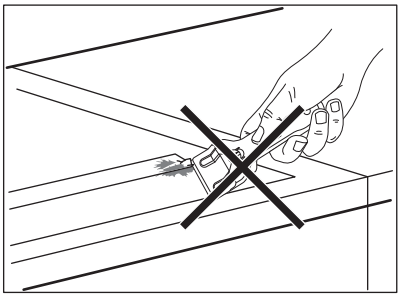

- Nenaudokite grandyklės ar aštrių objektų stiklo juostai valyti, o taip pat vietai tarp jo ir stiklo keramikos. Stiklo juosta yra pritvirtinta prie keraminės plokštės.
- Nedėkite puodų ant stiklo juostos.
- Įsitikinkite, kad puodai ir padėklai neliečia stiklo juostos.

7. TRIKČIŲ ŠALINIMAS

ĮSPĖJIMAS!
Žr. saugos skyrius.

7.1 Ką daryti, jeigu..

Problema	Galima priežastis	Atitaisymo būdas
Nėra žiežirbos, kai mėginate įjungti žiežirbų generatorių.	Kaitlentė neprijungta arba netinkamai prijungta prie elektros tinklo.	Patikrinkite, ar kaitlentė tinkamai prijungta prie elektros tinklo.
	Suveikė saugiklis.	Patikrinkite, ar veikimas sutriko dėl perdegusio saugiklio. Jeigu saugiklis pakartotinai suveikia, kreipkitės į kvalifikuotą elektriką.
	Netinkamai uždėtas degiklio dangtelis ir karūnėlė.	Tinkamai uždėkite degiklio dangtelį ir karūnėlę.
Liepsna užgęsta iš karto tik uždegus.	Termopora nepakankamai įkaito.	Užsidegus liepsnai, rankenėlę laikykite paspaudę lygiai ar mažiau kaip 10 sekundžių.
Nevienodas liepsnos žiedas.	Degiklio karūnėlę užkimšo maisto likučiai.	Patikrinkite, ar neužkimštas purkštukas ir ar degiklio karūnėlė švari.

7.2 Jeigu negalite rasti sprendimo...

Jeigu patys negalite rasti problemos sprendimo, kreipkitės į prekybos atstovą arba įgaliotąjį techninio aptarnavimo centrą. Pateikite duomenis iš techninių duomenų lentelės. Patikrinkite, ar tinkamai naudojatės kaitlente. Jeigu ne, aptarnavimo centro ar atstovo apsilankymas bus apmokestintas, nepaisant garantinio laikotarpio. Nurodymai apie aptarnavimo centrą ir garantijos sąlygos pateiktos garantijos brošiūroje.

8. ĮRENGIMAS

ĮSPĖJIMAS!
Žr. saugos skyrius.

8.1 Prieš įrengiant

Prieš įrengdami kaitlentę, užsirašyktie serijos numerį (ser. nr.) iš techninių duomenų plokštelės. Techninių duomenų plokštelę rasite kaitlentės apačioje.

„AEG“ HC412000GB	PNC 941 560 810 01

Tipas 55 FED 04 GA	220–240 V 50–60 Hz
Dujų rūšis: G20 2H 2E 2E+ 2L 20 mbar	PIN 0063CL3461
Butanas: 350 g/h	Qn (Hs): 4,9 kW
Ser. Nr.	

8.2 Dujų prijungimas

ĮSPĖJIMAS!
Pagal toliau pateiktas instrukcijas įrengimą ir techninę priežiūrą turi atlikti kvalifikuoti darbuotojai; jie privalo vadovautis galiojančiais standartais ir vietos reglamentais.

Patikrinkite, kad įrengiant prietaisą jo maitinimo laido kištukas būtų ištrauktas iš elektros tinklo lizdo. Ištraukite kištuką iš elektros tinklo lizdo arba išjunkite saugiklius. Atjunkite dujų tiekimo sistemą.

Patirkrinkite, kad tarp dujų tiekimo sistemos ir prietaiso būtų įrengtas dujų tiekimo išjungimo čiaupas.

Šio prietaiso nuostatos nurodytos techninių duomenų lentelėje. Esamos dujų rūšies ir slėgio nuostatos nurodytos lipduke.

Pasirinkite stabilų arba lankstų nerūdijančio plieno dujotiekio vamzdį pagal galiojančius reglamentus. Jeigu naudojate lanksčius metalinius vamzdžius, stebėkite, kad jie nesiliestų prie judančių dalių ir nebūtų suspausti. Taip pat būkite atsargūs, kai šią kaitlentę montuojate kartu su orkaite.

Šis prietaisas nėra prijungtas prie išmetamų dujų išleidimo angos. Jį reikia įrengti ir prijungti vadovaujantis galiojančiomis įrengimo taisyklėmis. Ypač atkreipkite dėmesį į tinkamą oro srautą.

Patikrinkite, ar prietaiso dujų tiekimo slėgis atitinka rekomenduojamas vertes. Reguliuojama jungtis tvirtinama prie antgalio sriegine mova. G 1/2". Sukite dalis nenaudodami jėgos, reguliuokite prijungimą reikiama kryptimi ir viską priveržkite.

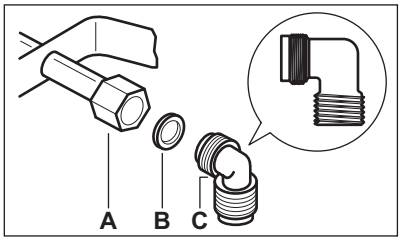

A) Veleno galas
B) Tarpiklis
C) Alkūnė (jei reikia)

Lanksti jungtis naudojant ne metalinius vamzdžius:
Jeigu jungtis nesunkiai valdoma visame prijungimo plote, galima naudoti lankstų vamzdį. Lankstų vamzdį tvirtai pritvirtinkite sąvaržomis.

Suskystintosios dujos
Suskystintosioms dujoms naudokite guminį vamzdžio laikiklį. Būtinai uždėkite tarpiklį. Po to prijunkite dujų įvadą.

Lankstus vamzdis paruoštas naudoti, kai:

- jis negali įkaisti daugiau negu patalpos temperatūra (daugiau negu 30 °C);
- jis nėra ilgesnis negu 1 500 mm;
- jame nėra susiaurėjimų;
- jo neveikia traukimo ar sukimo jėgos;
- jis nesiliečia su aštriais kraštais ir kampais;
- galima lengvai patikrinti jo būklę.

Lankstaus dujotiekio vamzdžio patikros metu reikia patikrinti:

- ar jo dviejuose galuose ir per visą ilgį nėra įtrūkimų, įpjovimų, apdegimo požymių;
- ar medžiaga nėra sukietėjusi, ar ji yra pakankamai lanksti;
- ar nesurūdijo sąvaržos;
- nesibaigė jo galiojimo terminas.

Jeigu pastebite vieną ar kelis tokius defektus, vamzdžio neremontuokite, o pakeiskite.

ĮSPĖJIMAS!
Baigę įrengti patikrinkite, ar visų vamzdžio montavimo elementų izoliacija gera. Tikrinkite muilo ir vandens tirpalu, o ne liepsna!

8.3 Purkštukų keitimas

1. Nuimkite indų statymo atramas.
2. Nuimkite degiklio dangtelius ir karūnėles.
3. 7 numerio veržliarakčiu nuimkite purkštukus ir pakeiskite juos reikalingais pagal jūsų naudojamą dujų tipą (žr. lentelę skyriuje „Techninė informacija“).

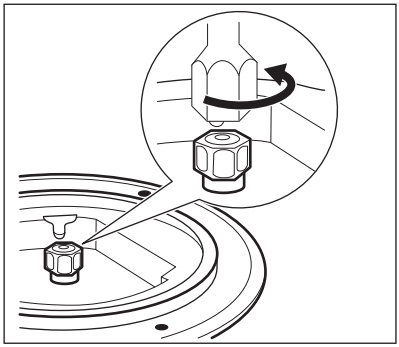

4. Surinkite detales, atlikdami tą pačią procedūrą atvirkštine tvarka.
5. Duomenų lentelę (pritvirtintą greta dujų tiekimo vamzdžio) pakeiskite nauja, kurioje būtų nurodytas naujų tiekiamų dujų tipas. Šią lentelę rasite su prietaisu pateikiamoje pakuotėje.

Jei tiekiamų dujų slėgį galima keisti ar jis skiriasi nuo reikalingo, turite sumontuoti atitinkamą slėgio reguliavimo įtaisą ant dujų tiekimo vamzdžio.

8.4 Mažiausio liepsnos lygio nustatymas

Norėdami nustatyti mažiausią degiklių lygį:

1. Uždekite degiklį.
2. Rankenėlę pasukite į mažiausios liepsnos padėtį.
3. Nuimkite rankenėlę.
4. Atsuktuvu reguliuokite pralaidos varžto padėtį (A).

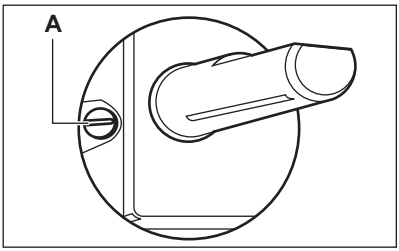

5. Jeigu keičiate:
   - 20 milibarų gamtines dujas G20 į suskystintąsias dujas, pralaidos varžtą visiškai priveržkite;
   - nuo suskystintųjų dujų pereinate prie G20 20 milibarų slėgio gamtinių dujų, pralaidos varžtą atsukite maždaug 1/4 pasukimo.

ĮSPĖJIMAS!
Patikrinkite, ar liepsna neužgęsta, greitai pasukus rankenėlę iš didžiausios į mažiausią padėtį.

8.5 Elektros prijungimas

- Įsitikinkite, ar vardinė įtampa ir galia duomenų lentelėje atitinka vietos tiekiamos elektros įtampą ir galią.
- Prietaisas pristatomas su elektros laidu ir kištuku.
- Visada naudokite taisyklingai įrengtą įžemintą elektros lizdą.
- Įsitikinkite, kad, įrengus prietaisą, elektros laido kištuką būtų lengva pasiekti.
- Norėdami išjungti prietaisą, netraukite už elektros laido. Visada traukite paėmę už elektros kištuko.
- Kyla gaisro rizika, kai prietaisas prijungtas prie ilginamojo laido, adapterio ar kelių lizdų įtaiso. Užtikrinkite, kad įžemintas prijungimas atitiktų standartus ir taisykles.
- Neleiskite maitinimo laidui įkaisti iki aukštesnės nei 90° C temperatūros.

Būtinai prijunkite mėlyną neutralų laidą prie gnybto su „N“ raide. Prijunkite rudą (arba juodą) fazės laidą prie gnybto su raide „L“. Fazės laidas visada turi būti prijungtas.

8.6 Prijungimo kabelis

Prijungimo kabelį pakeiskite tik specialiu arba analogišku kabeliu. Kabelio tipas: H05V2V2-FT90.

Patikrinkite, ar kabelio skerspjūvis atitinka įtampą ir darbinę temperatūrą.

Geltonas / žalias įžeminimo laidas privalo būti maždaug 2 cm ilgesnis už rudą (arba juodą) fazės laidą.

8.7 Įrengimas

ĮRENGIMAS VIRŠUJE

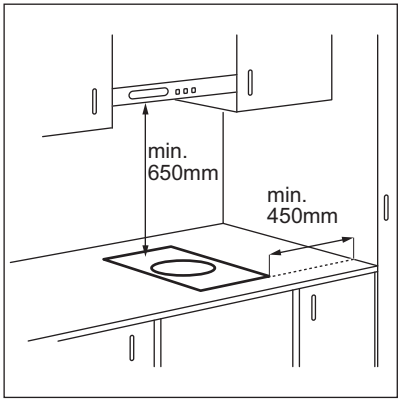

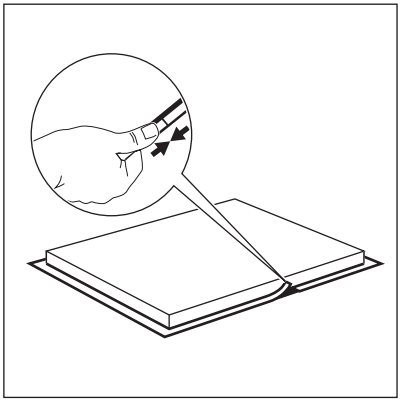

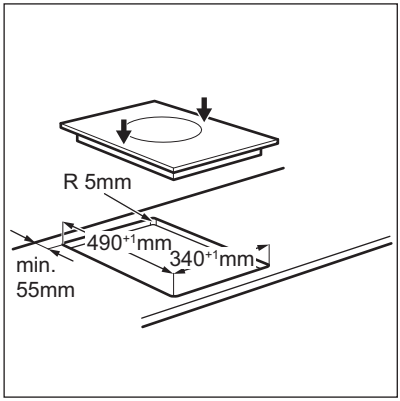

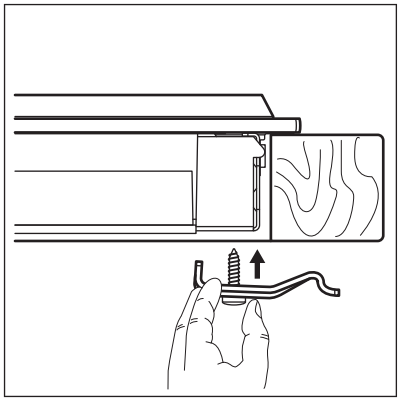

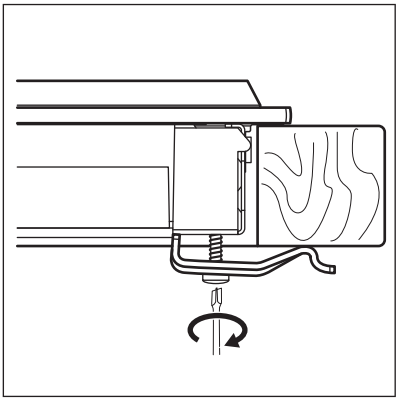

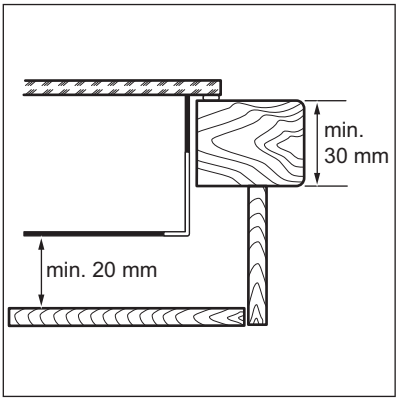

8.8 Daugiau nei vienos kaitlentės įrengimas

Pateikiami priedai: jungiamoji juosta, karščiui atsparus silikonas, kaučiukinė forma, sandariklio juosta.

Naudokite tik specialų karščiui atsparų silikoną.

Stalviršio išpjova

Atstumas nuo sienos	mažiausiai 50 mm
Gylis	490 mm
Plotis	visų montuojamų kaitlenčių pločio suma atėmus 20 mm

Pavyzdžiui,

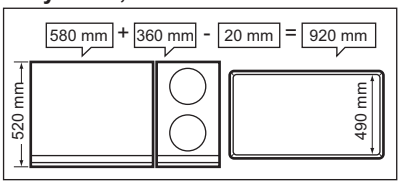

Įrengimas

1. Apskaičiuokite tikslius išpjovos matmenis.
2. Paruoškite stalviršio išpjovą.
3. Vieną po kitos padėkite kaitlentes ant minkšto paviršiaus (pavyzdžiui, antklodės) apatine dalimi į viršų.
4. Priklijuokite pateiktą sandariklio juostą prie apatinio kaitlentės krašto, išilgai išorinio stiklo keramikos krašto.
5. Ne iki galo įsukite fiksavimo plokštelės į tinkamas skyles apsauginiame korpuse.
6. Įdėkite pirmąją kaitlentę į išpjovą stalviršyje. Tada į išpjovą stalviršyje įdėkite jungiamąją juostą. Įspauskite juostą puse pločio į kaitlentę.

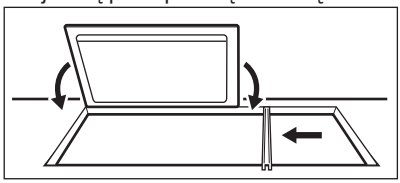

7. Ne iki galo įsukite fiksavimo plokštelės iš apačios prie stalviršio ir prie jungiamosios juostos.

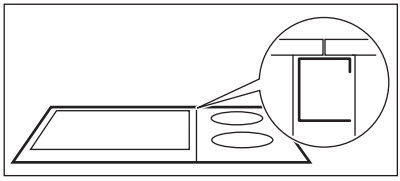

8. Įdėkite kitą kaitlentę į išpjovą stalviršyje. Kaitlenčių priekiniai kraštai būtinai turi būti vienodame lygyje.

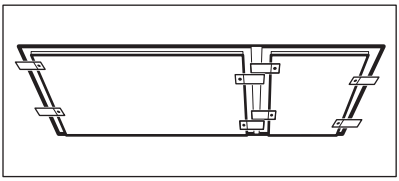

9. Priveržkite fiksavimo plokštelių / laikiklių varžtus.
10. Silikonu užsandarinkite tarpus tarp abiejų kaitlenčių ir tarp kaitlenčių bei stalviršio.
11. Ant silikono užpilkite truputį muiluoto vandens.
12. Nestipriai prispauskite kaučiukinę formą prie stiklo keramikos ir lėtai pastumkite ją išilgai jos ploto.

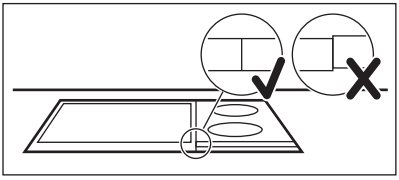

13. Nelieskite silikono, kol nesukietės; tai gali užtrukti maždaug vieną dieną.
14. Atsargiai pašalinkite išlindusį silikoną skutimosi peiliuku.
15. Nuvalykite stiklinį paviršių.

8.9 Įdėjimo galimybės

Po kaitlente esančią plokštę turi būti lengva nuimti ir lengva pasiekti kaitlentę, jeigu prireiktų techninės pagalbos.

Virtuvės spintelė su durelėmis

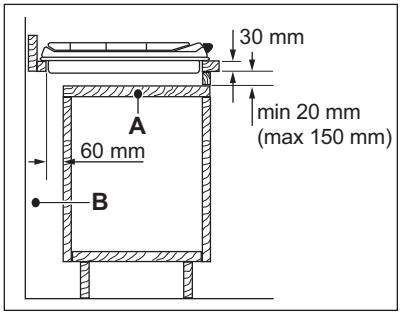

A) Nuimama plokštė
B) Tarpas jungtims

Virtuvės spintelė su orkaite
Saugos sumetimais ir tam, kad orkaitę būtų galima lengvai atskirti, kaitlentės ir orkaitės elektros jungtys privalo būti įrengtos atskirai.

9. TECHNINĖ INFORMACIJA

9.1 Kaitlentės matmenys

Plotis	360 mm
Ilgis	520 mm

9.2 Pralaidos skersmenys

DEGIKLIS	Ø PRALAIDA 1/100 mm
Spartusis	42
Pusiau spartusis	32

9.3 Dujinių degiklių galia ir purkštukai

Dujinių degiklių galia

Degiklis	Gamtinės dujos	Buitinės dujos	Suskystintosios dujos
Spartusis degiklis	3,0 kW	2,8 kW	2,8 kW / 204 g/val.
Pusiau spartusis degiklis	1,9 kW	2,0 kW	1,9 kW / 138 g/val.
Bendroji galia	4,9 kW	4,8 kW	4,7 kW / 342 g/val.

Dujinių degiklių purkštukai

Degiklis	Gamtinės dujos G20/20 mbar	Suskystintosios dujos G30/30 mbar
	Purkštukai	Purkštukai
Spartusis degiklis	119	88
Pusiau spartusis degiklis	96	71

10. ENERGIJOS EFEKTYVUMAS

10.1 Informacija apie gaminį pagal ES 66/2014 direktyvą

Modelio identifikatorius		HC412000GB
Kaitlentės tipas		Įmontuojama kaitlentė
Dujinių degiklių skaičius		2
Dujinio degiklio energijos efektyvumas (EE gas burner)	Vidurinysis galinis. Spartusis	58,4 %
	Vidurinysis priekinis. Pusiau spartusis	60,6 %
Dujinės viryklės energijos efektyvumas (EE gas hob)		59.5%

EN 30-2-1: Buitiniai virtuvių dujų prietaisai. 2-1 dalis. Racionalus elektros energijos vartojimas. Bendrieji reikalavimai

10.2 Energijos taupymas

- Prieš naudojimą patikrinkite, ar tinkamai surinkti degikliai ir puodų atramos.
- Naudokite prikaistuvius, kurių dugno skersmuo atitinka degiklių skersmenį.
- Padėkite puodą degiklio viduryje.
- Kai šildote vandenį, naudokite jo tik tiek, kiek reikia.
- Jeigu įmanoma, prikaistuvius uždenkite dangčiais.
- Kai skystis pradeda virti, sumažinkite liepsną, kad skystis lėtai virtų.
- Jeigu galima, naudokite slėginį prikaistuvį. Žr. jo naudojimo instrukciją.

11. APLINKOS APSAUGA

Atiduokite perdirbti medžiagas, pažymėtas šiuo ženklu . Išmeskite pakuotę į atitinkamą atliekų surinkimo konteinerį, kad ji būtų perdirbta. Padėkite saugoti aplinką bei žmonių sveikatą ir surinkti bei perdirbti elektros ir elektronikos prietaisų atliekas.

Neišmeskite šiuo ženklu  pažymėtų prietaisų kartu su kitomis buitinėmis atliekomis. Atiduokite šį gaminį į vietos atliekų surinkimo punktą arba susisiekite su vietnos savivaldybe dėl papildomos informacijos.

INNHOLD

1. SIKKERHETSINFORMASJON....36
2. SIKKERHETSANVISNINGER....37
3. PRODUKTBESKRIVELSE....40
4. DAGLIG BRUK....40
5. RÅD OG TIPS....41
6. STELL OG RENGJØRING....42
7. FEILSØKING....43
8. MONTERING....44
9. TEKNISKE DATA....49
10. ENERGIEFFEKTIV....50

FOR PERFEKTE RESULTATER

Takk for at du valgte dette AEG-produktet. Vi har konstruert det for å gi deg perfekt ytelse i mange år, med innovativ teknologi som bidrar til å gjøre livet enklere – egenskaper som du kanskje ikke finner i ordinære produkter. Vi ber deg bruke noen minutter på å lese denne bruksanvisningen, slik at du kan få mest mulig ut av produktet.
Gå inn på vårt nettsted for å finne:



Få råd om bruk, finne brosjyrer, feilsøking, serviceinformasjon:
www.aeg.com



Registrer produktet ditt for å få bedre service:
www.registeraeg.com



Kjøp tilbehør, forbruksvarer og originale reservedeler til produktet ditt:
www.aeg.com/shop

KUNDESTØTTE OG SERVICE

Bruk alltid originale reservedeler.
Når du kontakter vår autoriserte serviceavdeling, må du sørge for å ha følgende data for hånden: Modell, PNC (produktnummer), serienummer.
Informasjonen finner du på typeskiltet.

Advarsel/Forsiktig – Sikkerhetsinformasjon

Generell informasjon og tips

Miljøinformasjon

Med forbehold om endringer.

1. ⚠ SIKKERHETSINFORMASJON

Les instruksjonene nøye før montering og bruk av produktet. Produsenten er ikke ansvarlig for eventuelle skader som skyldes feilaktig montering og bruk. Oppbevar produktets instruksjoner for fremtidig bruk.

1.1 Sikkerhet for barn og utsatte personer

- Dette produktet kan brukes av barn fra åtte år og oppover og personer med reduserte fysiske, sensoriske eller mentale evner eller manglende erfaring og kunnskap hvis de har tilsyn eller får instruksjon i sikker bruk av produktet og forstår hvilke farer som kan inntreffe.
- Ikke la barn leke med produktet.
- Oppbevar all emballasje utilgjengelig for barn.
- Hold barn og kjæledyr borte fra produktet når det brukes eller når den kjøler seg ned. Tilgjengelige deler er varme.
- Hvis produktet har en barnesikring, anbefaler vi at du aktiverer den.
- Rengjøring og vedlikehold skal ikke gjøres av barn med mindre de har tilsyn.
- Barn under 3 år, som ikke er under oppsyn, bør holdes unna produktet.

1.2 Generelt om sikkerhet

- Produktet og tilgjengelige deler blir varme under bruk. Ikke berør varmeelementene.
- Produktet er ikke beregnet for å brukes sammen med et separat fjernkontrollsystem eller et eksternt tidsur.
- Matlaging uten tilsyn på en komfyrtopp med fett eller olje kan være farlig og kan resultere i brann.
- Du må aldri prøve å slukke en brann med vann, men du må slå av produktet og deretter dekke flamme f.eks med et lokk eller et brannteppe.
- Ikke oppbevar gjenstander på kokeoverflatene.

- Metallgjenstander som kniver, gafler, skjeer og lokk må ikke legges på komfyrtoppen fordi de kan bli varme.
- Ikke bruk damprengjøring til å rengjøre produktet.
- Om glasskeramikkoverflaten / glassoverflaten har sprekker, skru av produktet for å unngå mulig elektrisk støt.
- Hvis glasset i koketoppen knuser:
  - slå straks av alle brennere og varmeelementer og isoler produktet fra strømforsyningen.
  - ikke ta på overflaten av produktet,
  - ikke bruk produktet.
- Hvis strømkabelen er skadet, må den kun skiftes av et autorisert serviceverksted eller en lignende kvalifisert person for å unngå fare.
- Hvis produktet er koblet direkte til strømforsyningen, kreves en allpolet skillebryter med avstand mellom kontaktene. Full frakobling i henhold til spesifikasjonene i overspenningskategori III må kunne garanteres. Dette gjelder ikke for jordledningen.
- Ved trekking av strømledningen må du sørge for at ledningen ikke kommer i direkte kontakt (f.eks. ved hjelp av isolasjonshylse) med deler som kan komme opp i mer enn 50°C over romtemperatur.

2. SIKKERHETSANVISNINGER

Dette produktet egner seg for følgende markeder: LT NO GB

2.1 Installering

ADVARSEL!
Bare en kvalifisert person må installere dette produktet.

- Fjern all emballasjen
- Ikke monter eller bruk et skadet produkt.
- Følg monteringsanvisningene som følger med produktet.
- Overhold minimumsavstanden fra andre produkter og enheter.
- Vær alltid forsiktig når du flytter produktet, fordi det er tungt. Bruk alltid vernehansker.
- Dekk overflatene med tetningsmiddel for å forhindre at fuktighet forårsaker svelling.
- Beskytt produktets bunn mot damp og fuktighet.
- Ikke monter produktet ved siden av en dør eller under et vindu. Dette hindrer varme kokekar fra å falle ned fra produktet når døren eller vinduet er åpnet.
- Dersom produktet innstalleres over skuffene må du sørge for at rommet mellom bunnen av produktet og den

øverste skuffen er nok for luftsirkulasjon.
- Produktets bunn kan bli varm. Vi anbefaler at du monterer et ikke-brennbart separasjonspanel under produktet, for å forhindre tilgang til bunnen.

2.2 Elektrisk tilkopling

ADVARSEL!
Fare for brann og elektrisk støt.

- Alle elektriske tilkoblinger skal utføres av en kvalifisert elektriker.
- Produktet må være jordet.
- Før enhver operasjon sørge for at produktet er koblet fra strømforsyningen.
- Kontroller at det er samsvar mellom den elektriske informasjonen på typeskiltet og strømforsyningen i huset. Hvis det ikke er det, må du kontakt en elektriker.
- Sørg for at produktet er riktig montert. Løs og feil strømkabel eller støpsel (hvis aktuelt) kan gjøre at terminalen blir for varm.
- Bruk riktig strømkabel.
- Sørg for at strømkabelen ikke floker seg.
- Sørg for at støtbeskyttelse er montert.
- Bruk avlastingsklemmen på kabelen.
- Sørg for at strømkabelen eller støpselet (hvis aktuelt) ikke berører det varme produktet eller varme kokekar, når du kobler produktet til stikkontaktene i nærheten
- Ikke bruk doble stikkontakter eller skjøteledninger.
- Pass på at støpselet (hvis aktuelt) og strømkabelen ikke blir påført skade. Kontakt det autoriserte servicesenteret vårt, eller en elektriker, for å få byttet en skadet strømkabel.
- Støtbeskyttelsen til strømførende og isolerte deler må festes på en måte som gjør at den ikke kan fjernes uten verktøy.
- Ikke sett støpselet i stikkontakten før monteringen er fullført. Kontroller at det er tilgang til stikkontakten etter monteringen.
- Hvis stikkontakten er løs, ikke koble til strømpluggen.
- Ikke trekk i kabelen for å koble fra produktet. Trekk alltid i selve støpselet.
- Bruk bare riktige isolasjonsenheter: vernebrytere, sikringer (sikringer av skrutypen skal fjernes fra holderen), jordfeilbrytere og kontaktorer.
- Den elektriske monteringen må ha en isoleringsenhet som lar deg frakoble produktet fra strømnettet ved alle poler. Isoleringsenheten må ha en kontaktåpningsbredde på minst 3 mm.

2.3 Gasstilkopling

- Alle gasstilkoplinger skal utføres av en kvalifisert person.
- Før montering må du sørge for samsvar mellom lokale distribusjonsforhold (gasstype og gasstrykk) og produktets innstilling.
- Sørg for at luften kan sirkulere rundt produktet.
- Informasjonen om gasstilførselen finnes på typeskiltet.
- Dette produktet er ikke koblet til en enhet som evakuerer forbrenningsproduktene. Sørg for å koble til produktet i henhold til de gjeldende monteringsforskriftene. Ta hensyn til krav om tilstrekkelig ventilasjon.

2.4 Bruk

ADVARSEL!
Risiko for skade, brannskader og elektrisk støt.

- Fjern om nødvendig all emballasje, merking og beskyttelsesfilm før første gangs bruk.
- Dette produktet er beregnet for bruk i en husholdning.
- Produktets spesifikasjoner må ikke endres.
- Pass på at ventilasjonsåpningene ikke er blokkert.
- Ikke la produktet være uten tilsyn mens det er i bruk.
- Slå av kokesonene etter hver gang de har vært i bruk.

- Ikke legg bestikk eller grytelokk på kokesonene. De kan bli varme.
- Ikke bruk produktet med våte hender eller når det er i kontakt med vann.
- Ikke bruk produktet som arbeids- eller oppbevaringsflate.
- Når du legger mat i varm olje, kan det sprute.

ADVARSEL!
Risiko for brann og eksplosjon

- Oppvarming av fett og olje kan frigjøre brennbare damper. Hold flammer eller varme gjenstander unna fett og oljer når du bruker dem til tilbereding av mat.
- Dampen fra svært varm olje, kan føre til selvantennelse.
- Brukt olje som kan inneholde matrester, kan forårsake brann ved en lavere temperatur enn olje som brukes for første gang.
- Ikke legg brennbare produkter, eller gjenstander som er fuktet med brennbare produkter, inn i eller i nærheten av produktet.

ADVARSEL!
Fare for skade på produktet.

- Ikke plasser varme kokekar på betjeningspanelet.
- Ikke la kokekar koke tørre.
- Vær forsiktig slik at ingen gjenstander eller varme kokekar faller på produktet. Overflaten kan bli skadet.
- Ikke aktiver kokesonene med tomt kokekar eller uten kokekar.
- Ikke legg aluminiumsfolie på produktet.
- Kokekar av støpejern, støpt aluminium eller kokekar med ødelagt bunn kan lage riper i glasset/glasskeramikken. Løft alltid disse objektene opp når du må flytte dem på platetoppen
- Bruk bare stabile kokekar med riktig form og diameter større enn dimensjonene til brennerne.
- Påse at kokekaret er sentralt plassert på brennerne.
- Pass på at flammen ikke slokker når du dreier bryteren raskt fra maksimumsinnstilling til minimumsinnstilling.
- Bruk kun tilbehør som levers sammen med produktet.
- Ikke installer en flammediffuser på brenneren.
- Bruk av et gasskokeprodukt resulterer i produksjon av varme og fuktighet. Sørg for god ventilasjon i rommet der produktet er montert.
- Langvarig intensiv bruk av produktet kan kreve ekstra ventilasjon, for eksempel åpning av et vindu, eller mer effektiv ventilasjon, for eksempel øke nivået av mekanisk ventilasjon der det er mulig.
- Dette produktet skal kun brukes til matlaging. Det må ikke brukes til andre formål, f.eks. oppvarming av rommet.
- Ikke la syreholdige væsker, for eksempel eddik, sitronsaft eller rengjøringsmidler med kalk komme nær komfyrtoppen. Dette kan føre til matte flekker.

2.5 Hoito ja puhdistus

- Rengjør produktet med jevne mellomrom for å hindre skade på overflaten.
- Slå av produktet og la det avkjøle før du rengjør det.
- Koble produktet fra strømforsyningen før vedlikehold.
- Ikke bruk spylevann eller damp til å rengjøre produktet.
- Rengjør produktet med en fuktig, myk klut. Bare kun nøytrale rengjøringsmidler. Du må aldri bruke skurende oppvaskmidler, skuresvamper, løsemidler eller metallgjenstander.
- Ikke rengjør brennerne i oppvaskmaskinen.

2.6 Avhending

ADVARSEL!
Fare for skade og kvelning.

- Kontakt kommunen din for informasjon om hvordan du kaster produktet på en riktig måte.
- Koble produktet fra strømmen.
- Kutt av strømkabelen og kast den.
- Rett ut de eksterne gassrørene.

2.7 Service

- Kontakt et autorisert servicesenter for å reparere produktet.
- Det skal bare brukes originale reservedeler.

3. PRODUKTBESKRIVELSE

3.1 Oversikt over platetoppen

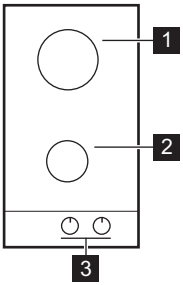

1 Hurtigbrenner
2 Normal hurtigbrenner
3 Reguleringsbrytere

3.2 Kontrollbryter

Symbol	Beskrivelse
●	ingen gasstilførsel/av-posisjon

Symbol	Beskrivelse
	tenningsposisjon/maksimum gasstilførsel
	minimum gasstilførsel

4. DAGLIG BRUK

ADVARSEL!
Se etter i Sikkerhetskapitlene.

4.1 Oversikt over brenner

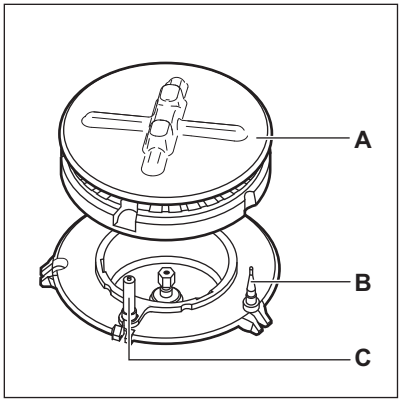

A) Brennerdeksel og dekkplate
B) Termoelement
C) Tennelement

4.2 Tenne brenneren

Tenn alltid brenneren, før du setter på kokekar.

ADVARSEL!
Vær veldig forsiktig når du bruker åpen ild på kjøkkenet. Produsenten frasier seg ethvert ansvar som følger av feil bruk.

1. Trykk samtidig på kontrollknappen og drei den mot klokken til merket for maksimumsposisjonen for gasstilførsel (⁂).
2. Hold kontrollknappen inne i opptil 10 sekunder. Dette lar termoelementet varme seg opp. Hvis ikke vil gasstilførselen bli avbrutt.
3. Etter at flammen er normal, juster den.

Hvis brenneren ikke tennes etter at du har gjort noen forsøk, må du kontrollere at kronen og kapselen sitter riktig på plass.

ADVARSEL!
Ikke hold betjeningsbryteren inntrykket i mer enn 15 sekunder. Hvis brenneren ikke tennes og det har gått 15 sekunder, må du slippe betjeningsbryteren, dreie den til av-posisjonen og vente i minst 1 minutt før du prøver å tenne brenneren igjen.

OBS!
Uten elektrisitet kan du tenne brenneren uten en elektrisk enhet; i dette tilfelle kan du føre en flamme til apparatet, trykke inn tilsvarende bryter og dreie den mot urviserne til posisjonen for maksimum gassutslipp og trykke ned. Hold bryteren inne i opptil 10 sekunder for å la termoelementet varmes opp.

Hvis brenneren slukkes, må du dreie termostatbryteren til Av-posisjonen og prøve å tenne brenneren igjen etter 1 minutt.

Gnistgeneratoren kan startes automatisk når du slår på strømmen, etter installasjon eller strømbrudd. Dette er normalt.

4.3 Slå av brenneren

For å slukke flammen, vri knappen til av-posisjonen ●.

ADVARSEL!
Senk alltid flammen, eller skru den av før du flytter grytene fra brenneren.

5. RÅD OG TIPS

ADVARSEL!
Se etter i Sikkerhetskapitlene.

5.1 Kokekar

OBS!
Ikke bruk jernpanner i støpejern, steintøy, keramikk, grill- eller toastertallerkener.

ADVARSEL!
Ikke sett samme panne på to brennere.

ADVARSEL!
Ikke sett ustabile eller skadede kjeler på brennerne, for å unngå søl og skade.

OBS!
Sørg for at bunnen av kjeler ikke står over kontrollknappene, ellers vil flammene varme opp kontrollknappene.

OBS!
Sørg for at håndtakene på kjelen ikke er over frontkanten på komfyrtoppen.

OBS!
Sørg for at kjelene er midt på brennerne for å kunne få maksimalt stabilitet og mindre gassforbruk.

OBS!
Væske sølt i løpet av matlaging kan få glasset til å knuse.

5.2 Diameter på kokekar

Bru bare kokekar med en diameter som passer til brennerens dimensjoner.

Brenner	Diameter på kokekar (mm)
Hurtig	160 – 240
Normal	140 – 240

6. STELL OG RENGJØRING

ADVARSEL!
Se etter i Sikkerhetskapitlene.

6.1 Generell informasjon

- Rengjør produktet etter hver bruk.
- Bruk kokekar med ren bunn.
- Riper eller mørke flekker på overflaten påvirker ikke produktets funksjon.
- Bruk et spesialrengjøringsprodukt for overflaten på koketoppen.

ADVARSEL!
Ikke bruk kniver, skrapere eller lignende redskaper for å rengjøre overflaten til glasset eller mellom sprekkene på brennere og ramme (om relevant).

- Komponenter i rustfritt stål, må du rengjøre med vann, og deretter tørke med en myk klut.

6.2 Gryteholder

Gryteholdere må ikke vaskes i oppvaskmaskin. De må vaskes for hånd.

1. Du kan fjerne pannestøttene enkelt for å rengjøre komfyrtoppen.

Vær oppmerksom når du bytter pannestøttene, for å hindre at komfyrtoppen får riper.

2. Når du vasker pannestøttene for hånd, vær forsiktig når du tørker dem, etter som emaljeringsprosessen noen ganger etterlater skarpe kanter. Hvis nødvendig, fjern vanskelige flekker ved hjelp av en rengjøringspasta.
3. Etter at du har vasket pannestøtene, sørg for at de er i riktig posisjon.
4. For at brennerne skal fungere korrekt må du sørge for at armene til grytestøtten er på linje med midten av brenneren.

6.3 Rengjøring av koketoppen

- **Fjern umiddelbart:** smeltet plast, plastfolie, og mat som inneholder sukker. Hvis ikke kan smusset forårsake skade på produktet.
- **Fjern når koketoppen er kald nok:** kalk- eller vannringer, fettsprut, falming av metallet. Rengjør produktet med en fuktig klut og litt rengjøringsmiddel. Tørk godt med en myk klut etter rengjøring.
- For å rengjøre de emaljerte delene, hette og krone, vask med varmt såpevann og tørk dem forsiktig før du setter dem tilbake.

6.4 Rengjøring av gnistplugg

Denne modellen har et keramisk tennelement og en metallelektrode. Hold disse komponentene rene, for å unngå vanskelige lysforhold, og kontroller at kronehullene ikke er blokkert.

6.5 Jevnlig vedlikehold

Snakk med ditt lokale autoriserte servicesenter for å sjekke forholdene til gasstilførselsrøret og trykkjusteringen, hvis montert.

6.6 Glassbunn

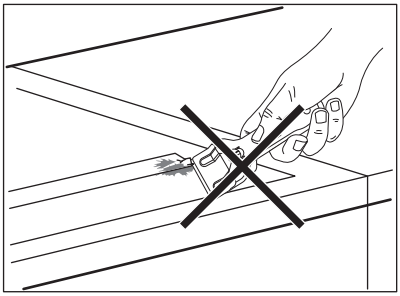

- Ikke bruk skrapen eller skarpe gjenstander for å rengjøre glassbunnen og rommet mellom det og glasskeramikken. Glassbunnen er festet til den keramiske platen.
- Ikke sett kasseroller på glassbunnen.
- Sørg for at panner og kasseroller ikke berører glassbunnen.

7. FEILSØKING

ADVARSEL!
Se etter i Sikkerhetskapitlene.

7.1 Hva må gjøres, hvis ...

Problem	Mulig årsak	Løsning
Det er ingen gnist når du prøver å aktiver gnistgeneratoren.	Komfyrtoppen er ikke koblet til en strømforsyning eller er koblet feil.	Kontroller om komfyrtoppen er riktig koblet til strømforsyningen.
	Sikringen har gått.	Kontroller at sikringen er årsaken til funksjonssvikten. Hvis sikringene går gjentatte ganger, må du kontakte en elektriker.
	Brennerens kapsel og krone er feil plassert.	Plasser brennerdeksel og krone korrekt.

Problem	Mulig årsak	Løsning
Flammen slukker umiddelbart etter tenning.	Termoelementet er ikke varmt nok.	Hold bryteren inne i opptil 10 sekunder etter at flammen er tent.
Flammeringen er ujevn.	Brennerens krone er blokkert av matrester.	Kontroller at hoveddysen ikke er blokkert og at brennerens krone er ren.

7.2 Hvis du ikke kan finne en løsning ...

Hvis du ikke greier å løse problemet selv, kontakter du forhandleren eller et autorisert servicesenter. Angi opplysningene som du finner på typeskiltet. Påse at du har brukt komfyrtoppen riktig. Hvis ikke må du selv betale for service fra serviceteknikeren eller forhandleren, også i garantitiden. Anvisninger om kundeservice og garantibetingelser finner du i garantiheftet.

8. MONTERING

ADVARSEL!
Se etter i Sikkerhetskapitlene.

8.1 Før monteringen

Før du installerer komfyrtoppen, skriver du ned serienummeret (ser. Nr.) som du finner på typeskiltet. Typeplaten er plassert nederst i komfyrtoppen.

AEG HC412000GB	PNC (produktnummer) 941 560 810 01
Type 55 FED 04 GA	220 – 240 V 50 – 60 Hz
Gasstype: G20 2H 2E 2E+ 2L 20 mbar	PIN 0063CL3461
Butan: 350 g/h	Qn (val.): 4,9 kW
Serienr.	

8.2 Gasstilkopling

ADVARSEL!
Følgende anvisninger vedrørende montering, tilkobling og vedlikehold må kun utføres av kvalifisert personell i overensstemmelse med gjeldende standarder og lokale forskrifter.

Pass på at produktet ikke kobles til strømforsyningen mens monteringen pågår. Trekk støpselet ut av stikkontakten eller deaktiver sikringene. Koble fra gasstilførselen.

Kontroller at det er montert en stoppekran mellom husets gasstilførsel og produktet.

Innstillingene for dette produktet er angitt på typeskiltet. Gjeldende innstillinger for type gass og gasstrykk finner du på et klistremerke.

Velg faste koblinger eller bruk et fleksibelt rør i rustfritt stål, i samsvar med gjeldende forskrifter. Hvis du bruker fleksible metallrør, må du passe på at de ikke kommer i kontakt med bevegelige deler eller at de ikke kommer i klem. Vær

også forsiktig når komfyrtoppen kombineres med en stekeovn.

Dette produktet er ikke koblet til et gassavtrekk. Det må tilkobles i overensstemmelse med gjeldende monteringsforhold. Vær særlig oppmerksom på riktig luftstrøm.

Kontroller at gasstilførselstrykket til produktet følger de anbefalte verdiene. Den justerbare koblingen er festet til samlingsrampen ved hjelp av en gjenget mutter. G 1/2". Skru delene sammen uten å bruke kraft, juster koblingen i den nødvendige retningen og trekk alle komponentene til.

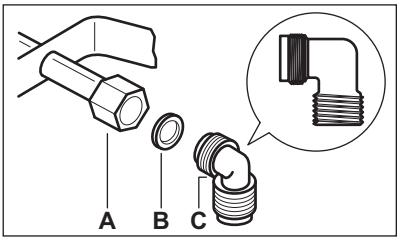

A) Endeskaft
B) Vaskemaskin
C) Vinkel (hvis nødvendig)

Fleksibel tilkobling av rør uten metall:
Hvis det er mulig å kontrollere koblingen i hele området på en enkel måte, kan du bruke et elastisk rør. Fest det fleksible røret stramt med klemmer.

Flytende gass
Bruk rørholderen i gummi for flytende gass. Monter alltid pakningen. Fortsett deretter med gasskoblingen.

Det fleksible røret er klart til bruk når:

- det ikke kan bli varmere enn romtemperatur som er høyere enn 30°C;
- det ikke er lengre enn 1500 mm;
- det ikke er skjøtet;
- det ikke utsettes for strekk eller vridninger;
- det ikke kommer i berøring med skjærekanter eller hjørner;
- det kan undersøkes på en enkel måte for å kontrollere tilstanden.

Vedlikeholdskontrollen av det fleksible røret består i å kontrollere at:

- det ikke viser brudd, kutt, brennmerker på de to endene og i hele lengden;
- materialet ikke er stivnet, men viser riktig elastisitet;
- festeklemmene ikke er rustet;
- utløpsdato ikke er overskredet.

Har røret én eller flere synlige mangler, skal det ikke repareres, men skiftes.

ADVARSEL!
Når monteringen er fullført, må du sørge for at hver enkelt rørkomponent er tett. Bruk såpevann, ikke en flamme!

8.3 Utskifting av dyser

1. Fjern gryteholderne.
2. Fjern hettene og kronene til brennerne.
3. Skru av og fjern dysene med en pipenøkkel 7, og skift dem ut med noen som er egnet for den aktuelle gasstypen (se tabellen under avsnittet om tekniske data).

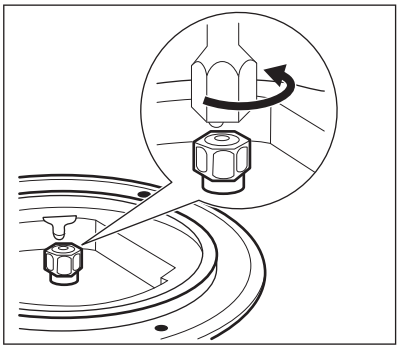

4. Gjenta prosedyren i omvendt rekkefølge for å sette delene sammen.
5. Skift ut typeskiltet (sitter i nærheten av gasstilførselsrøret) med et som representerer den nye typen gasstilførsel. Du finner skiltet i pakken som fulgte med produktet.

Hvis gasstilførselstrykket kan endres eller er forskjellig fra det nødvendige trykket, må du montere en trykkregulator på gasstilførselsrøret.

8.4 Justering av minimumsnivå

Slik justerer du brennernes minimumsnivå:

1. Tenn brenneren.
2. Drei bryteren til minste posisjon.
3. Fjern bryteren.
4. Juster skrueposisjonen med en tynn skrutrekker (A).

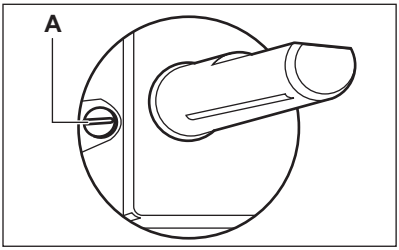

5. Hvis du endrer:
   - stram justeringsskruen hvis du endrer fra naturgass G20 20 mbar til flytende gass.
   - skru bypasskruen ut omtrent 1/4 gang hvis du endrer fra flytende gass til naturgass G20 20 mbar.

ADVARSEL!
Pass på at flammen ikke slokker når du dreier bryteren raskt fra maksimumsinnstilling til minimumsinnstilling.

8.5 Elektrisk tilkopling

- Kontroller at den nominelle spenningen og strømtypen på typeskiltet er i overensstemmelse med spenningen og strømtypen der du bor.
- Dette produktet leveres med en strømledning og kontakt.
- Bruk alltid en korrekt montert, jordet stikkontakt.
- Kontroller at det er tilgang til stikkontakten etter monteringen.
- Ikke trekk i kabelen for å koble fra produktet. Trekk alltid i selve støpselet.
- Det kan være brannfarlig hvis produktet kobles til med en skjøteledning, adapter eller en flerkontakt. Kontroller at jordforbindelsen er i samsvar med standarden og gjeldende forskrifter.
- Ikke la strømkabelen bli varmere enn 90 °C.

Kontroller at du kobler den blå nøytrale kabelen til terminalen med bokstaven «N» på seg. Koble den brune (eller svarte) fasekabelen til terminalen med bokstaven «L». Pass på at fasekabelen er tilkoblet til enhver tid.

8.6 Tilkoplingskabel

Bruk bare spesialkabel eller tilsvarende for å skifte ut en forbindelsesledning. Kabeltypen er: H05V2V2-FT90.

Pass på at ledningsdelen er kompatibel med spenningen og arbeidstemperaturen. Den gule/grønne jordledningen må være ca. 2 cm lengre enn den brune (eller svarte) faseledningen.

8.7 Montering

MONTERING PÅ TOPP

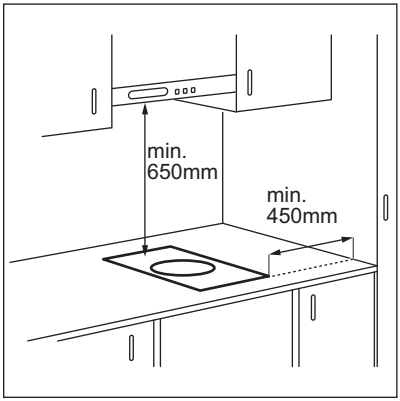

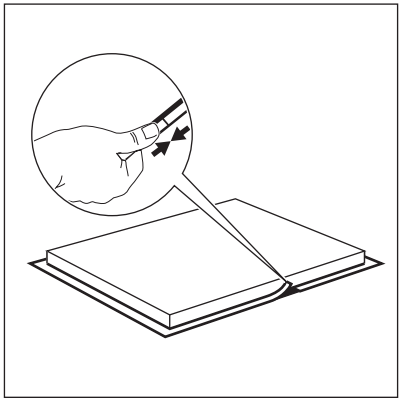

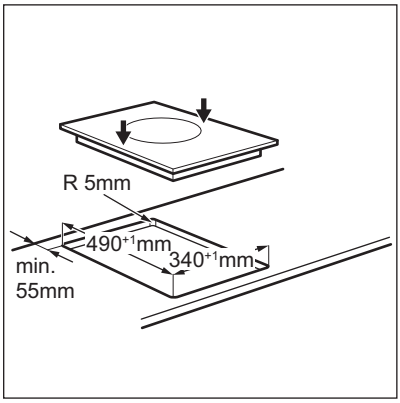

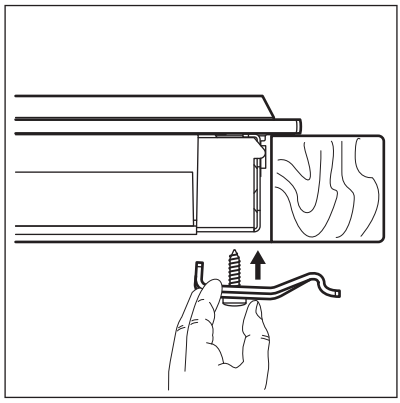

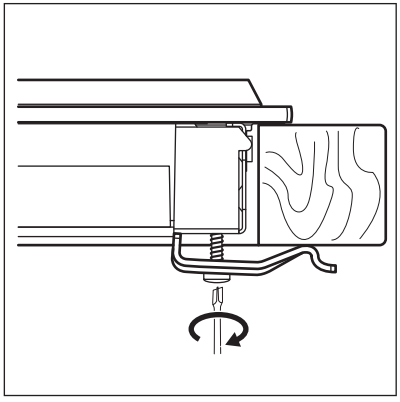

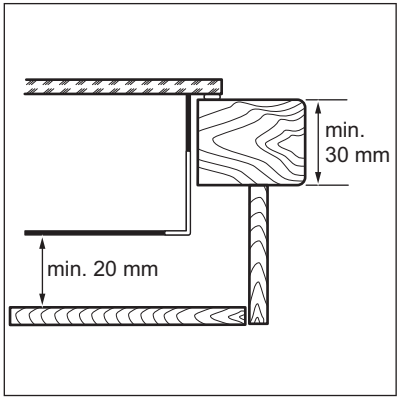

8.8 Installasjon av mer enn én koketopp

Tilleggsdeler: forbindelsesstang, varmebestandig silikon, gummiform, tetningsbånd.

Bruk kun en spesiell type varmebestandig silikon.

Utskjæring av topplate

Avstand fra veggen	minimum 50 mm
Dybde	490 mm
Bredde	summen av alle bredder på koketoppene som du monterer minus 20 mm

Eksempel:

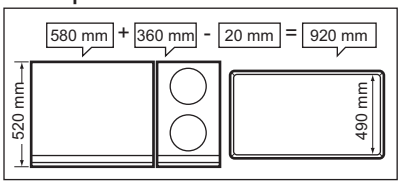

Montering

1. Beregn riktig utskjæringsmål.
2. Forbered utskjæringen i topplaten.
3. Ett for ett, med bunnen opp på et mykt underlag (som for eksempel et teppe) med undersiden vendt oppover.
4. Fest tetningsbåndet som følger med, til den nedre kanten av komfyrtoppen langs den ytre kanten av glasskeramikken.
5. Skru festeplatene forsiktig inn i de riktige hullene i beskyttelsesrammen.
6. Sett inn den første komfyrtoppen i utskjæringen. Så setter du inn forbindelsesstangen i utskjæringen. Skyv den halve bredden under komfyrtoppen.

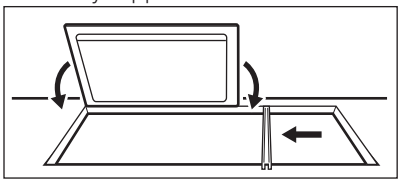

7. Stram forsiktig festeplatene nedenfra på topplaten og på forbindelsesstangen.

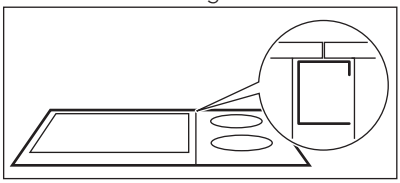

8. Sett inn neste koketopp i utskjæringen. Sørg for at forkanten av koketoppene flukter.

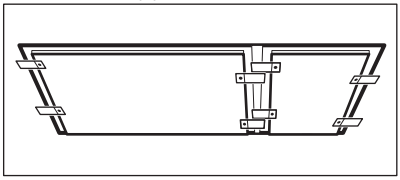

9. Stram festeplaten/klemskruene.
10. Bruk silikon til å tette mellomrommene mellom koketoppene og mellom koketoppene og topplaten.
11. Ha litt såpevann på silikonen.
12. Trykk gummispatelen bestemt mot glasskeramikken og dra den langsomt langs mellomrommet.

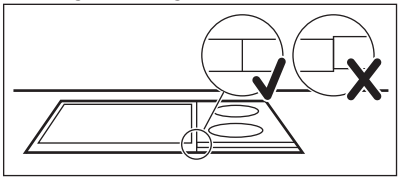

13. Ikke rør silikonen før den har størknet, det kan ta opptil en dag.
14. Bruk et barberblad og fjern forsiktig overflødig silikon.
15. Rengjør glassoverflaten.

8.9 Mulige innbyggingsmåter

Panelet som er montert under platetoppen må være enkelt å fjerne og gi lett tilgang, i tilfelle det blir nødvendig med teknisk assistanse.

Kjøkkenskap med dør

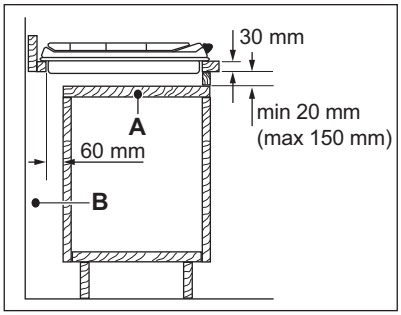

A) Avtakbart panel
B) Plass for koplinger

Kjøkkenskap med ovn
Komfyrtoppen og ovnens elektriske tilkopling må av sikkerhetsmessige årsaker monteres separat og ovnen må kunne enkelt fjernes fra enheten.

9. TEKNISKE DATA

9.1 Komfyrtoppens dimensjoner

Bredde	360 mm
Dybde	520 mm

9.2 Omgåelsesdiametre

BRENNER	Ø OMGÅELSE 1/100 mm
Hurtig	42
Normal	32

9.3 Gassbrennere effekt og dysser

Gassbrennere effekt

Brenner	Natur-gass	Bygass	Flytende gass
Hurtig-brenner	3,0 kW	2,8 kW	2,8 kW / 204 g/t
Normal hurtig-brenner	1,9 kW	2,0 kW	1,9 kW / 138 g/t
Nominell effekt	4,9 kW	4,8 kW	4,7 kW / 342 g/t

Gassbrennere dysser

Brenner	Naturgass G20/20 mbar	LPG-GASS 30/30 mbar
	Dyser	Dyser
Hurtigbren-ner	119	88
Normal hur-tigbrenner	96	71

10. ENERGIEFFEKTIV

10.1 Produktinformasjon i henhold til EU 66/2014

Modellidentifikasjon		HC412000GB
Komfyrtopp-type		Komfyrtopp for innbygging
Antall gassbrennere		2
Energieffektivitet per gassbrenner (EE gas burner)	Midtre bak – hurtig	58,4 %
	Midtre fremre – Semi-hurtig	60,6 %
Energieffektivitet for gasskoketopp (EE gas hob)		59.5%

EN 30-2-1: Tilberedningsprodukter til husholdningsbruk som brenner gass – Del 2-1: Fornuftig energibruk – generelt

10.2 Energisparing

- Påse at brennere og gryteunderlag er riktig satt sammen før bruk.
- Bru bare kokekar med en diameter som passer til brennerens dimensjoner.
- Sett kjelen på midten av brenneren.
- Bruk kun mengden du trenger når du varmer opp vann.
- Legg alltid lokk på kokekaret, hvis det er mulig.
- Når væsken begynner å koke, skru ned flammen, så væsken kun småkoker.
- Bruk en trykkoker om mulig. Se brukerhåndboken.

11. BESKYTTELSE AV MILJØET

Resirkuler materialer som er merket med symbolet ♺. Legg emballasjen i riktige beholdere for å resirkulere det. Bidrar til å beskytte miljøet, menneskers helse og for å resirkulere avfall av elektriske og elektroniske produkter. Ikke kast produkter som er merket med symbolet sammen med husholdningsavfallet. Produktet kan leveres der hvor tilsvarende produkt selges eller på miljøstasjonen i kommunen. Kontakt kommunen for nærmere opplysninger.

www.aeg.com/shop



867321603-A-192015

CE

AEG

perfekt in form und funktion