Kuchenka mikrofalowa

Instrukcja montażu

MG22M80****/MS22M80****



SAMSUNG

Install_MQ8000M_MG22M,MS22M_DE68-04449J-01_PL+HU+SK+CZ+EN.indb 1 11/22/2017 4:53:30 PM

Spis treści

Ważne informacje dotyczące bezpieczeństwa 2
Względy bezpieczeństwa 2
Podłączenie do sieci elektrycznej 2
Wentylacja 3
Wymagania dotyczące instalacji 3
Narzędzia i części 3
Wymiary produktu 4
Instrukcje montażu 5
Instalowanie kuchenki mikrofalowej 5

Ważne informacje dotyczące bezpieczeństwa

Względy bezpieczeństwa

- Urządzenie spełnia normy Unii Europejskiej.
- Jedynie wykwalifikowani pracownicy serwisu mogą podłączać to urządzenie.
- Kuchenka mikrofalowa została zaprojektowana do użytku domowego.
- Kuchenka powinna być używana wyłącznie do przyrządzania potraw.
- Urządzenie nagrzewa się podczas użytkowania i może pozostać gorące przez pewien czas.
- Należy o tym pamiętać, jeżeli dzieci mają dostęp do kuchenki.
- W przypadku montażu kuchenki w pobliżu zwykłej kuchenki należy wziąć pod uwagę poniższe zalecenia.

– W przypadku montażu kuchenki w pobliżu zwykłej kuchenki należy ustawić je w odpowiedniej odległości, aby zapobiec zbytniemu nagrzewaniu się tych urządzeń oraz ich otoczenia. W tej kwestii należy ściśle przestrzegać zaleceń producenta zamieszczonych w instrukcji montażu.

Podłączenie do sieci elektrycznej

Sieć elektryczna, do której podłączane jest urządzenie, powinna odpowiadać wszystkim przepisom.
Jeśli kuchenka ma zostać podłączona na stałe, w linii zasilającej należy zastosować wielobiegunowy rozłącznik o odstępie międzystykowym min. 3 mm.

Install_MQ8000M_MG22M,MS22M_DE68-04449J-01_PL+HU+SK+CZ+EN.indb 2 11/22/2017 4:53:30 PM

Wymagania dotyczące instalacji

Wentylacja

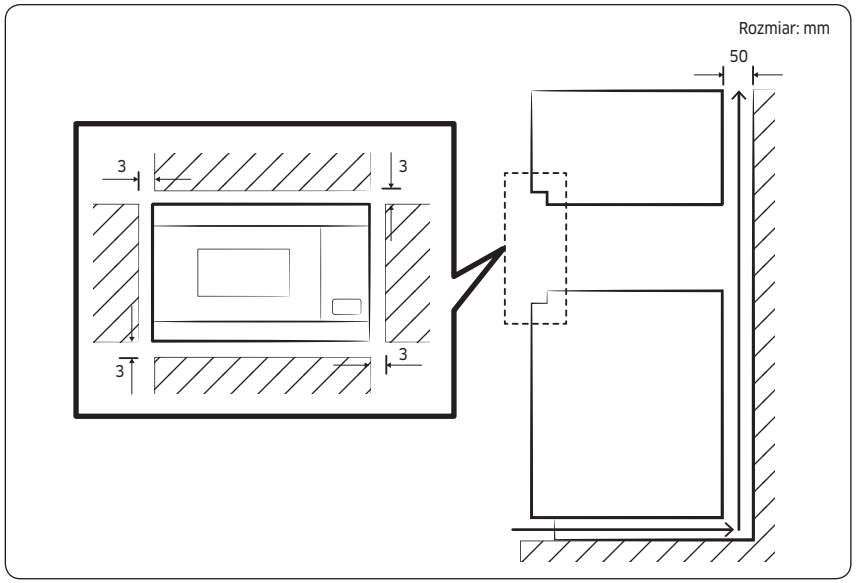

Podczas montażu kuchenki mikrofalowej należy zachować minimalny odstęp wentylacyjny o rozmiarze 50 mm między tylną ścianką szafki, w której będzie ona montowana, i od podłogi. Dodatkowo odległość od szafki z 4 stron kuchenki powinna wynosić co najmniej 3 mm.

WAŻNE: niezapoznanie się z tym podręcznikiem może skutkować gromadzeniem się pary wewnątrz kuchenki, co uniemożliwia sprawdzanie dania w kuchence podczas gotowania. Ponadto może spowodować wadliwe działanie kuchenki.

Narzędzia i części

Potrzebne narzędzia



Ołówek



Śrubokręt krzyżakowy



Linijka



Okulary ochronne

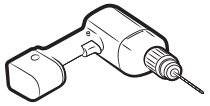

Wiertło o średnicy 3 mm, wiertarka elektryczna lub ręczna



Klucz imbusowy 6 mm*



Klucz nastawny*

UWAGA

Użyj klucza imbusowego lub nastawnego odpowiednio do potrzeb.

Części w zestawie



2 srebrne wkręty



2 czarne wkręty

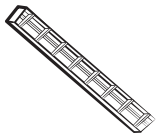

1 prowadnica montażowa

Install_MQ8000M_MG22M,MS22M_DE68-04449J-01_PL+HU+SK+CZ+EN.indb 3 11/22/2017 4:53:31 PM

Wymagania dotyczące instalacji

Wymiary produktu

Kuchenka mikrofalowa

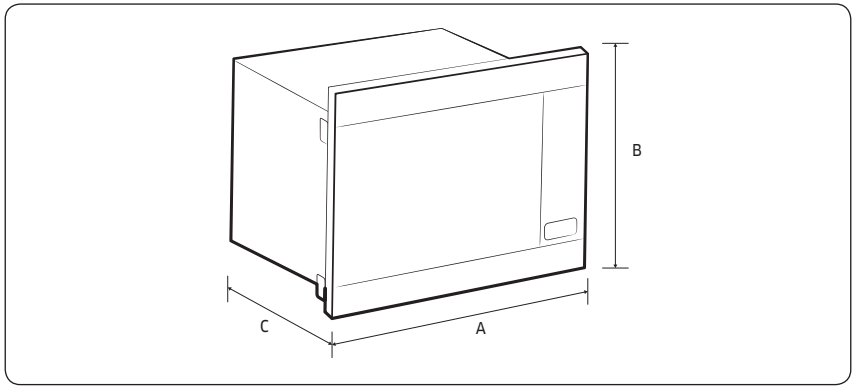

Produkt		Rozmiar (mm)
A	Szerokość	595
B	Wysokość	380
C	Głębokość	MG22M80** : 320 MS22M80** : 306

Wymiary przy montażu w zabudowie

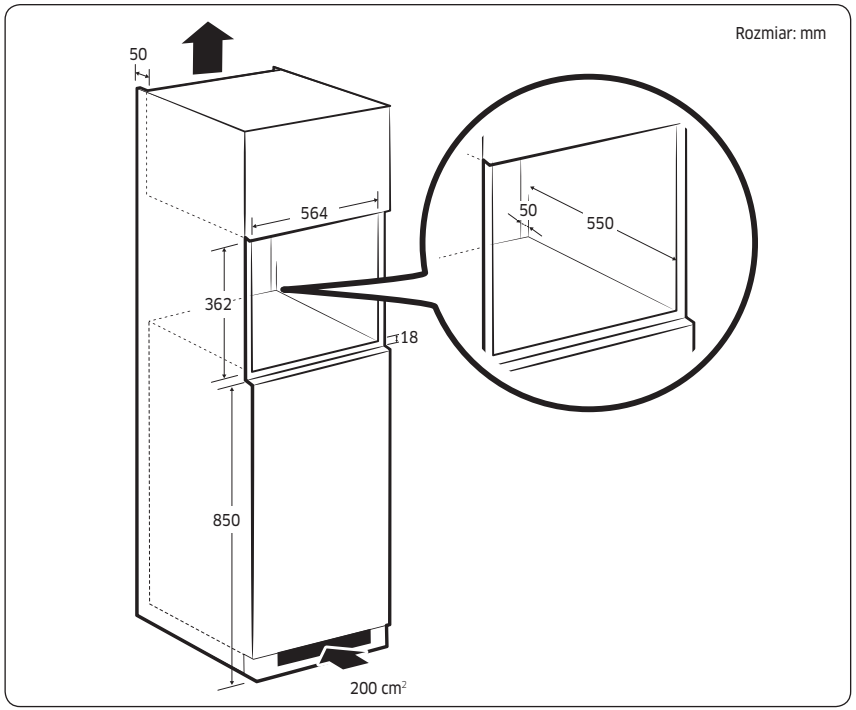

⚠ Przestroga

Należy zapewnić odstęp na potrzeby wentylacji. Kuchenkę należy zamontować w odległości min. 850 mm od podłogi i min. 50 mm od tylnej ściany szafki. Kuchenkę należy zainstalować zgodnie z instrukcjami instalacji zawartymi w tym podręczniku i instrukcji instalacji producenta kuchenki.

Install_MQ8000M_MG22M,MS22M_DE68-04449J-01_PL+HU+SK+CZ+EN.indb 4 11/22/2017 4:53:31 PM

Instrukcje montażu

Instalowanie kuchenki mikrofalowej

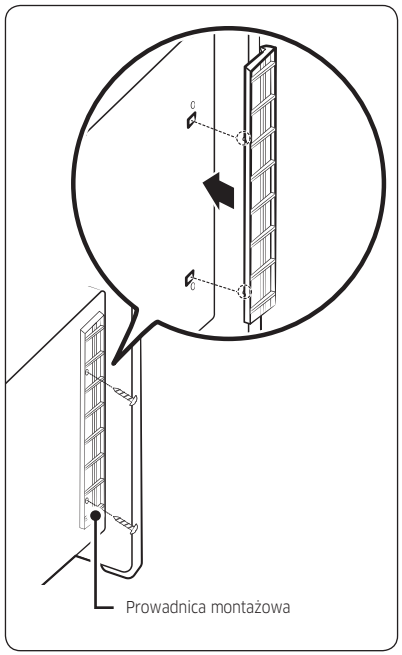

1. Przyłóż prowadnicę montażową do boku panelu zewnętrznego. Przykręć ją wkrętami. (Użyj 2 srebrnych wkrętów).

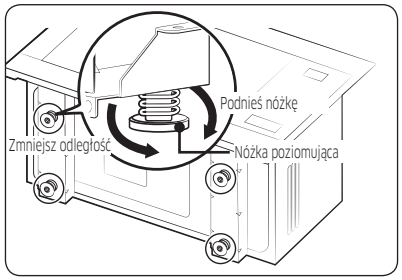

2. Dostosuj wysokość kuchenki mikrofalowej do wysokości szafki. (Użyj do tego 6-milimetrowego klucza imbusowego lub nastawnego).

UWAGA

Sprawdź, czy wszystkie cztery nóżki poziomujące mają taką samą wysokość.

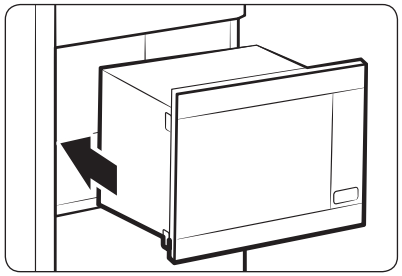

3. Włóż kuchenkę mikrofalową do szafki.

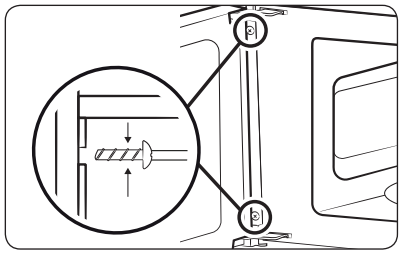

4. Otwórz drzwiczki. Wywierć wiertłami o średnicy 3 mm otwory w prowadnicy montażowej. Przykręć ją wkrętami. (Użyj 2 czarnych wkrętów).

UWAGA

- Otwory na wkręty muszą mieć głębokość ok. 5 mm.
- Dokręć wkręty ręcznie za pomocą śrubokrętu.
- Do wkręcania wkrętów nie należy używać elektrycznego śrubokrętu.

Install_MQ8000M_MG22M,MS22M_DE68-04449J-01_PL+HU+SK+CZ+EN.indb 5 11/22/2017 4:53:32 PM

Notatki

Notatki

SAMSUNG

MASZ PYTANIA LUB KOMENTARZE?

KRAJ	ZADZWOŃ POD NUMER	LUB ODWIEDŹ STRONĘ INTERNETOWĄ POD ADRESEM
BOSNIA	055 233 999	www.samsung.com/support
BULGARIA	*3000 Цена в мрежата 0800 111 31, Безплатна телефонна линия	www.samsung.com/bg/support
CROATIA	072 726 786	www.samsung.com/hr/support
CZECH	800-SAMSUNG (800-726786)	www.samsung.com/cz/support
HUNGARY	0680SAMSUNG (0680-726-7864)	www.samsung.com/hu/support
MONTENEGRO	020 405 888	www.samsung.com/support
POLAND	801-172-678* lub +48 22 607-93-33* Dedykowana infolinia do obsługi zapytań dotyczących telefonów komórkowych: 801-672-678* lub +48 22 607-93-33* * (koszt połączenia według taryfy operatora)	www.samsung.com/pl/support
ROMANIA	*8000 (apel in retea) 08008-726-78-64 (08008-SAMSUNG) Apel GRATUIT	www.samsung.com/ro/support
SERBIA	011 321 6899	www.samsung.com/rs/support
SLOVAKIA	0800-SAMSUNG (0800-726 786)	www.samsung.com/sk/support
LITHUANIA	8-800-77777	www.samsung.com/lt/support
LATVIA	8000-7267	www.samsung.com/lv/support
ESTONIA	800-7267	www.samsung.com/ee/support
SLOVENIA	080 697 267 (brezplačna številka)	www.samsung.com/si/support

DE68-04449J-01

Mikrohullámú sütő

Telepítési útmutató

MG22M80****/MS22M80****



SAMSUNG

Install_MQ8000M_MG22M,MS22M_DE68-04449J-01_PL+HU+SK+CZ+EN.indb 1 11/22/2017 4:53:35 PM

Tartalom

Fontos biztonsági tudnivalók 2

Saját biztonságára vonatkozó információk 2
Elektromos csatlakoztatás 2
A szellőzésre vonatkozó információk 3

Az üzembe helyezés követelményei 3

Szerszámok és alkatrészek 3
A termék méretei 4

Üzembe helyezési útmutató 5

A mikrohullámú sütő üzembe helyezése 5

Fontos biztonsági tudnivalók

Saját biztonságára vonatkozó információk

- A készülék megfelel az EU előírásainak.
- A készülék üzembe helyezését csak képzett szakember végezheti.
- A mikrohullámú sütőt háztartási használatra tervezték.
- Kizárólag ételek elkészítésére használható.
- A készülék a használat alatt és után forró.
- Ügyeljen erre, ha a készüléket gyermekek közelében használja.
- Hagyományos sütő közelében történő üzembe helyezés:

– Ha a mikrohullámú sütőt hagyományos sütő közelében üzemelteti, hagyjon köztük elegendő helyet, hogy elkerülje a készülék túlhevülését, mivel a burkolat kiemelkedően magas hőmérsékleten leválhat. Természetesen fontos, hogy híven kövesse a hagyományos sütő gyártójától származó üzembe helyezési utasításokat.

Elektromos csatlakoztatás

A készülék tápellátását biztosító épület elektromos hálózatának meg kell felelnie a vonatkozó országos és nemzetközi előírásoknak.
Ha fix csatlakozást szeretne létrehozni, egy min. 3 mm-es érintkezési közzel rendelkező, többpólusú kapcsolót illesszen a hálózatba.

Install_MQ8000M_MG22M,MS22M_DE68-04449J-01_PL+HU+SK+CZ+EN.indb 2 11/22/2017 4:53:35 PM

Az üzembe helyezés követelményei

A szellőzésre vonatkozó információk

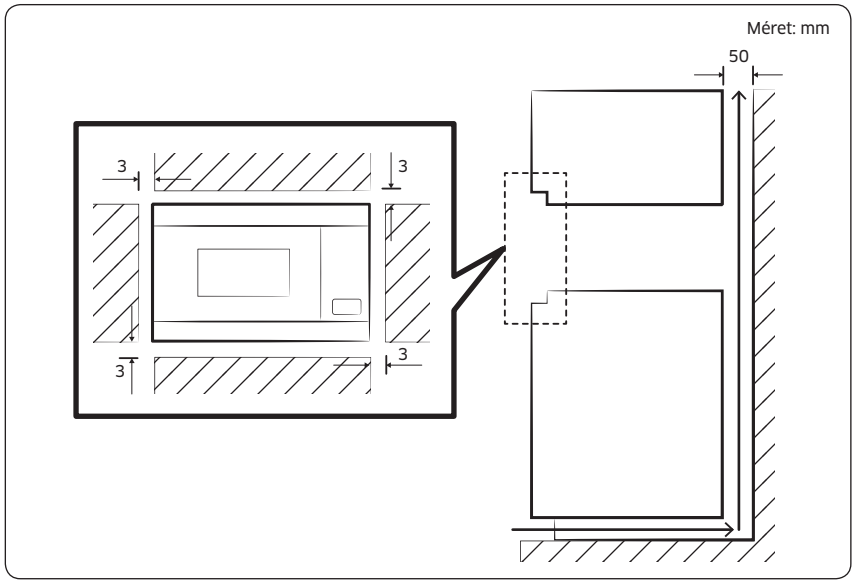

A mikrohullámú sütő üzembe helyezésekor a hátsó fal és a ház között legalább 50 mm-es szellőzőnyílást kell hagyni. Ezenkívül a mikrohullámú sütőt úgy kell elhelyezni, hogy mind a 4 oldala legalább 3 mm távolságra legyen a háztól.
FONTOS: A jelen útmutatóban foglaltak be nem tartása esetén a mikrohullámú sütőben pára keletkezhet, amelynek következtében lehetetlenné válhat az ételek főzés közbeni ellenőrzése. Az utasítások be nem tartása továbbá a mikrohullámú sütő meghibásodásához vezethet.

Szerszámok és alkatrészek

Szükséges szerszámok


Ceruza


Philips-csavarhúzó


Vonalzó vagy szintező


Biztonsági szemüveg

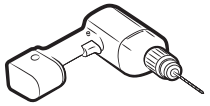
3 mm-es fúrófej és elektromos vagy kézi fúró


6 mm-es imbuszkulcs*


Állítható csavarkulcs*

MEGJEGYZÉS

Igény szerint használjon imbuszkulcsot vagy állítható csavarkulcsot.

Tartozék alkatrészek


2 db ezüst csavar


2 db fekete csavar

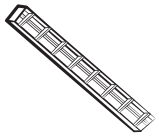
1 db vezetőrúd

Install_MQ8000M_MG22M,MS22M_DE68-04449J-01_PL+HU+SK+CZ+EN.indb 3 11/22/2017 4:53:35 PM

Az üzembe helyezés követelményei

A termék méretei

Mikrohullámú sütő

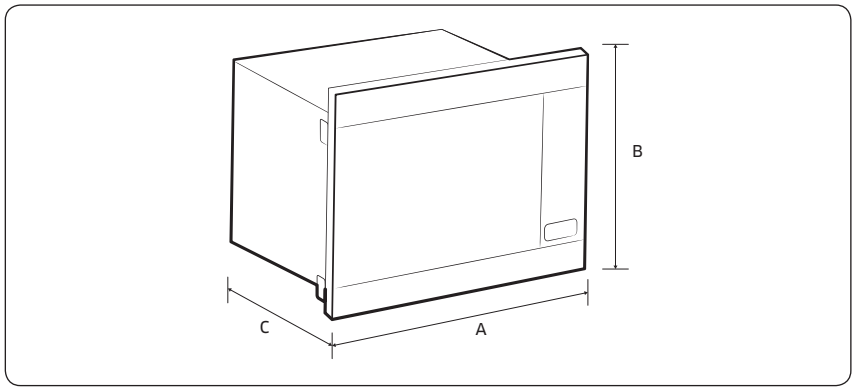

Termék		Méret (mm)
A	Szélesség	595
B	Magasság	380
C	Mélység	MG22M80** : 320 MS22M80** : 306

Beépítési méretek

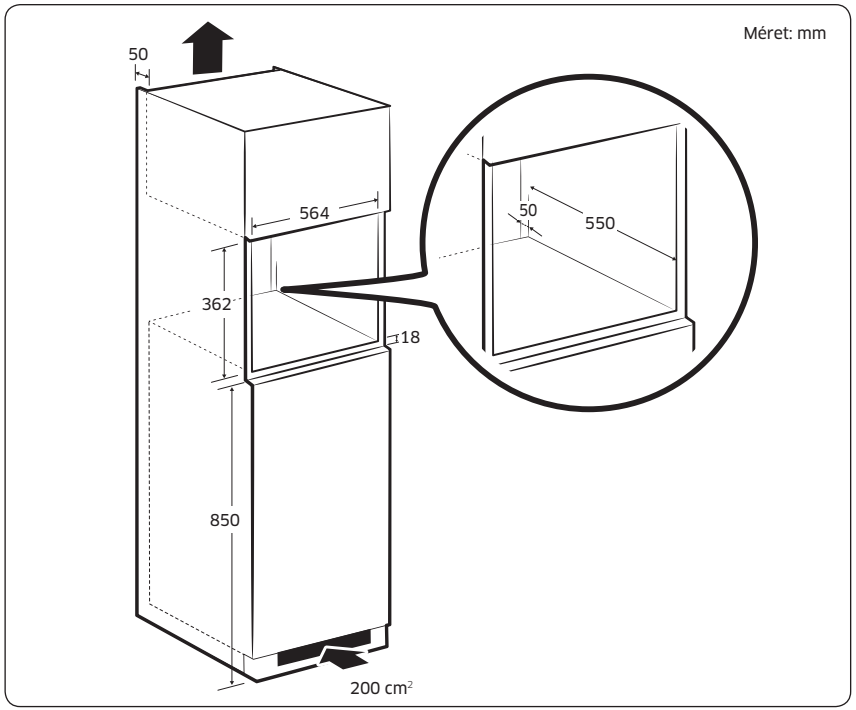

⚠ Vigyázat

Biztosítson helyet a szellőzés számára. Telepítse a mikrohullámú sütőt a padlótól legalább 850 mm távolságra, a hátsó faltól pedig legalább 50 mm távolságra. Ügyeljen arra, hogy a terméket az ebben a használati útmutatóban található utasításoknak, valamint a mikrohullámú sütő gyártója által meghatározott üzembe helyezési utasításoknak megfelelően állítsa üzembe.

Install_MQ8000M_MG22M,MS22M_DE68-04449J-01_PL+HU+SK+CZ+EN.indb 4 11/22/2017 4:53:36 PM

Üzembe helyezési útmutató

A mikrohullámú sütő üzembe helyezése

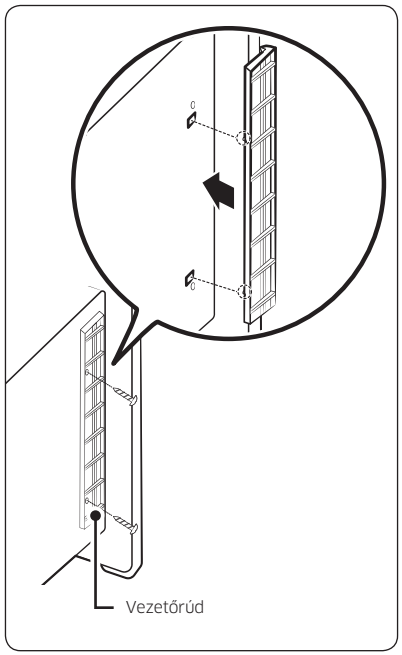

1. Tartsa a vezetőrudat a külső panel oldalsó nyílásához.
Illesszen csavarokat a vezetőrúdba.
(az ezüst csavarokat használja: 2 db)

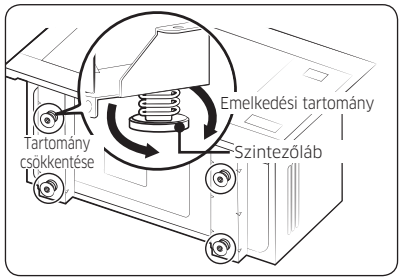

2. Állítsa be a mikrohullámú sütő magasságát a háznak megfelelően.
(a 6 mm-es imbuszkulcsot vagy az állítható csavarkulcsot használja)

MEGJEGYZÉS

Ellenőrizze, hogy a szintezőlábak magassága megegyezik-e.

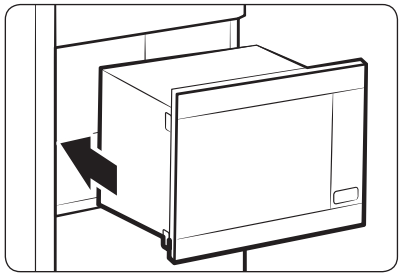

3. Tegye be a mikrohullámú sütőt a házba.

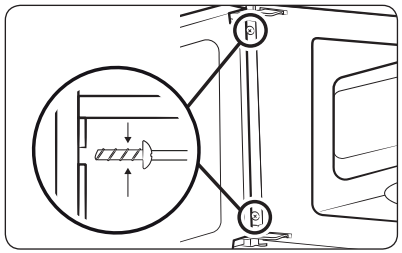

4. Nyissa ki a készülék ajtaját. 3 mm-es fúróval fúrja ki a nyílásokat. Illesszen csavarokat a vezetőrúdba.
(a fekete csavarokat használja: 2 db)

MEGJEGYZÉS

- A nyílások mélysége 5 mm legyen.
- Egy csavarhúzó segítségével húzza meg a csavarokat kézzel.
- A csavarok meghúzásához ne használjon elektromos csavarhúzót.

Install_MQ8000M_MG22M,MS22M_DE68-04449J-01_PL+HU+SK+CZ+EN.indb 5 11/22/2017 4:53:36 PM

Jegyzet

Jegyzet

SAMSUNG

KÉRDÉSE VAGY ÉSZREVÉTELE VAN?

ORSZÁG	HÍVJA A KÖVETKEZŐ SZÁMOT:	VAGY LÁTOGASSON EL HONLAPUNKRA:
BOSNIA	055 233 999	www.samsung.com/support
BULGARIA	*3000 Цена в мрежата 0800 111 31, Безплатна телефонна линия	www.samsung.com/bg/support
CROATIA	072 726 786	www.samsung.com/hr/support
CZECH	800-SAMSUNG (800-726786)	www.samsung.com/cz/support
HUNGARY	0680SAMSUNG (0680-726-7864)	www.samsung.com/hu/support
MONTENEGRO	020 405 888	www.samsung.com/support
POLAND	801-172-678* lub +48 22 607-93-33* Dedykowana infolinia do obsługi zapytań dotyczących telefonów komórkowych: 801-672-678* lub +48 22 607-93-33* * (koszt połączenia według taryfy operatora)	www.samsung.com/pl/support
ROMANIA	*8000 (apel in retea) 08008-726-78-64 (08008-SAMSUNG) Apel GRATUIT	www.samsung.com/ro/support
SERBIA	011 321 6899	www.samsung.com/rs/support
SLOVAKIA	0800-SAMSUNG (0800-726 786)	www.samsung.com/sk/support
LITHUANIA	8-800-77777	www.samsung.com/lt/support
LATVIA	8000-7267	www.samsung.com/lv/support
ESTONIA	800-7267	www.samsung.com/ee/support
SLOVENIA	080 697 267 (brezplačna številka)	www.samsung.com/si/support

DE68-04449J-01

Mikrovlnná rúra

Inštalačná príručka

MG22M80****/MS22M80****



SAMSUNG

Install_MQ8000M_MG22M,MS22M_DE68-04449J-01_PL+HU+SK+CZ+EN.indb 1 11/22/2017 4:53:38 PM

Obsah

Dôležité bezpečnostné informácie 2
Pre vašu bezpečnosť 2
Elektrické zapojenie 2
Ventilácia 3
Požiadavky na inštaláciu 3
Nástroje a diely 3
Rozmery produktu 4
Pokyny na inštaláciu 5
Inštalácia mikrovlnnej rúry 5

Dôležité bezpečnostné informácie

Pre vašu bezpečnosť

- Toto zariadenie je v súlade s predpismi EÚ.
- Zariadenie smie pripájať len kvalifikovaný technik.
- Mikrovlnná rúra je určená na použitie v domácnostiach.
- Smie sa používať výhradne na prípravu jedla.
- Počas a po použití je zariadenie horúce.
- Myslite na to, ak sa v blízkosti zariadenia pohybujú malé deti.
- Inštalácia vedľa bežnej rúry:

– Ak plánujete mikrovlnnú rúru inštalovať vedľa bežnej rúry, umiestnite ju tak, aby bol medzi spotrebičmi dostatok miesta. Inak môže dochádzať k prehrievaniu, pretože okolitý priestor sa môže vyhriať na mimoriadne vysoké teploty. Okrem toho je dôležité, aby ste dodržali pokyny na inštaláciu bežnej rúry poskytnuté výrobcom.

Elektrické zapojenie

Domáca elektrická sieť, ku ktorej je zariadenie pripojené, musí byť v súlade s národnými a miestnymi predpismi.
Ak chcete vykonať pevné spojenie, uistite sa, že je v prívodnom vedení namontovaný viacopólový spínač s minimálnym odstupom kontaktov 3 mm.

Install_MQ8000M_MG22M,MS22M_DE68-04449J-01_PL+HU+SK+CZ+EN.indb 2 11/22/2017 4:53:38 PM

Požiadavky na inštaláciu

Ventilácia

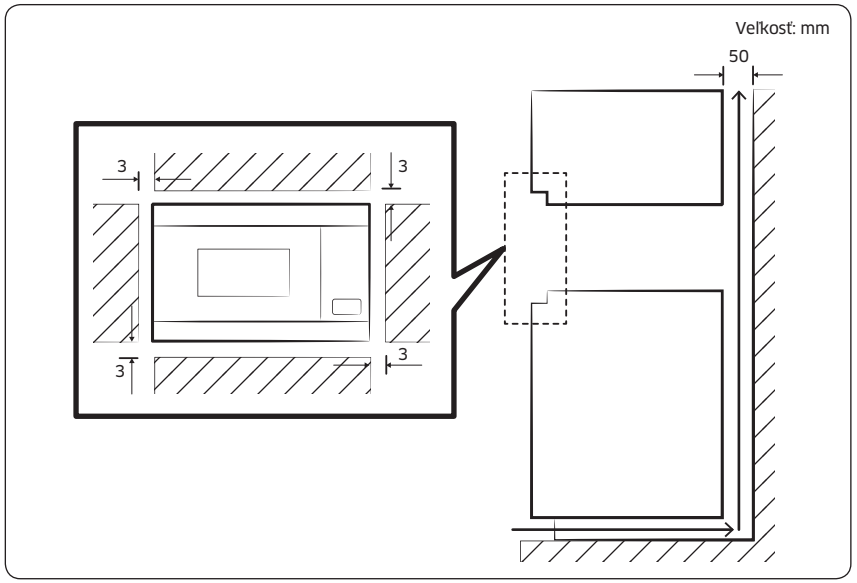

Pri inštalácii mikrovlnnej rúry by je potrebné zachovať ventilačný priestor veľkosti aspoň 50 mm medzi zadnou stenou a podlahou inštalačnej skrinky. Okrem toho je potrebné zachovať minimálne 3 mm odstup medzi 4 bočnými stenami mikrovlnnej rúry a skrinkou.

DÔLEŽITÉ: Ak nedodržíte pokyny v tejto príručke, môže dochádzať k vzniku výparov v mikrovlnnej rúre, čo zabráni kontrole jedla počas varenia. Zároveň to môže spôsobiť poruchu mikrovlnnej rúry.

Nástroje a diely

Nástroje, ktoré budete potrebovať



Ceruzka



Krížový skrutkovač



Pravítko alebo vodováha



Bezpečnostné okuliare

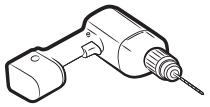

3 mm vrták a elektrická alebo ručná vŕtačka



6 mm imbusový kľúč*



Nastaviteľný kľúč*

POZNÁMKA

Imbusový kľúč alebo nastaviteľný kľúč použite podľa potreby.

Dodané diely



2 x strieborná skrutka



2 x čierna skrutka

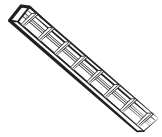

1 x montážna lišta

Install_MQ8000M_MG22M,MS22M_DE68-04449J-01_PL+HU+SK+CZ+EN.indb 3 11/22/2017 4:53:39 PM

Požiadavky na inštaláciu

Rozmery produktu

Mikrovlnná rúra

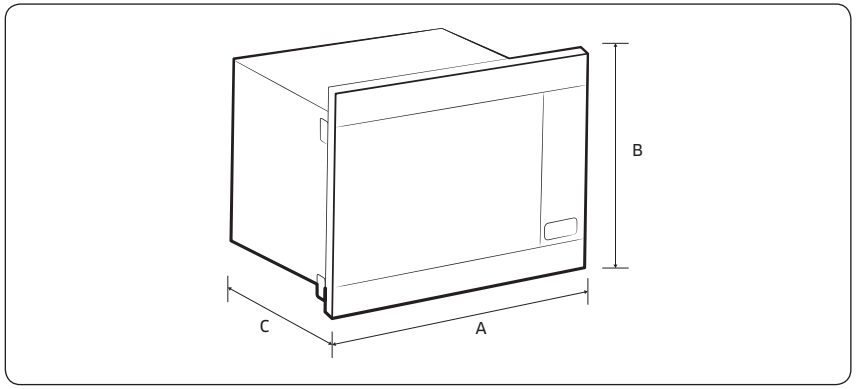

Produkt		Veľkosť (mm)
A	Šírka	595
B	Výška	380
C	Hĺbka	MG22M80** : 320 MS22M80** : 306

Rozmery na zabudovanie

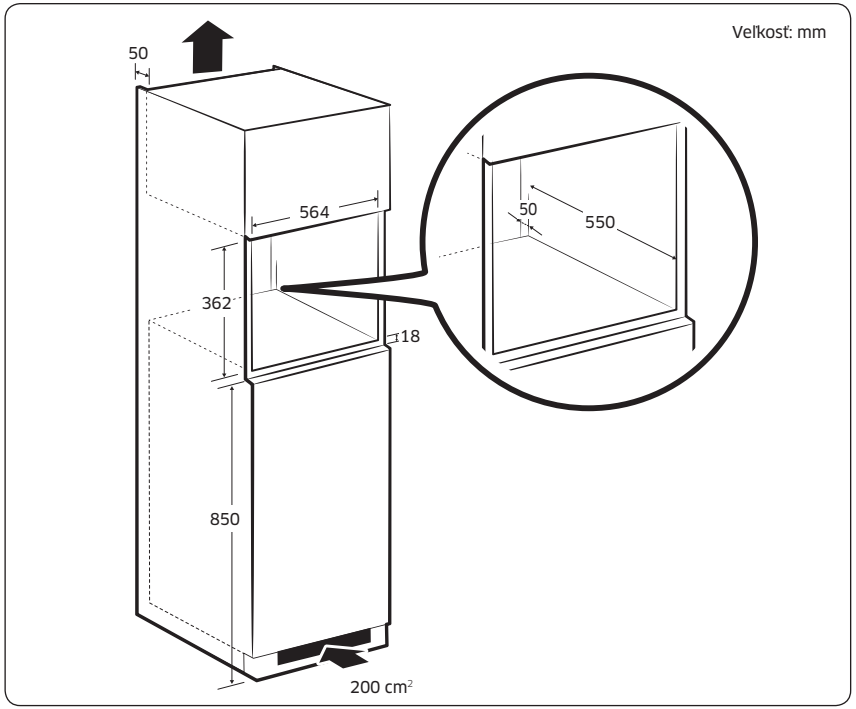

⚠ Upozornenie

Je potrebné zaistiť priestor na ventiláciu. Mikrovlnnú rúru nainštalujte približne 850 mm alebo viac od podlahy a 50 mm alebo viac od zadnej steny.
Pri inštalácii produktu je dôležité dodržiavať pokyny uvedené v tejto príručke a v pokynoch na inštaláciu od výrobcu rúry.

Install_MQ8000M_MG22M,MS22M_DE68-04449J-01_PL+HU+SK+CZ+EN.indb 4 11/22/2017 4:53:39 PM

Pokyny na inštaláciu

Inštalácia mikrovlnnej rúry

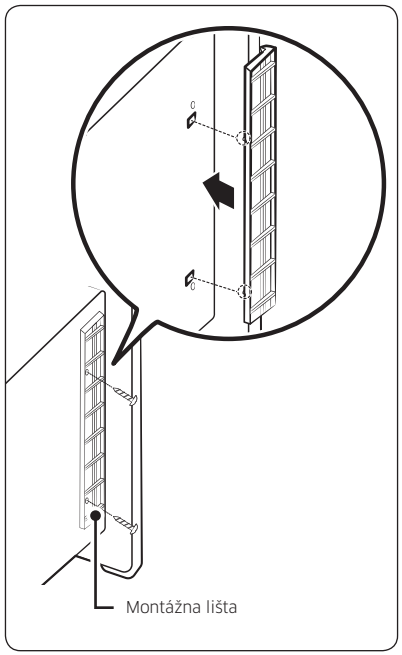

1. Priložte montážnu lištu k otvorom na bočnom vonkajšom paneli.
Pripevnite skrutky k montážnej lište.
(Použite strieborné skrutky, 2 kusy.)

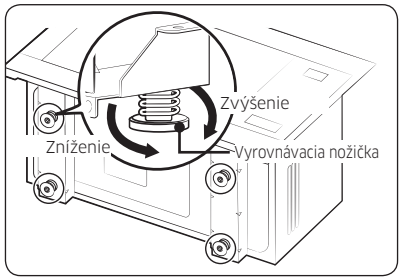

2. Výšku mikrovlnnej rúry upravte podľa priestoru v linke.
(Použite 6 mm imbusový kľúč alebo nastaviteľný kľúč.)

POZNÁMKA

Uistite sa, že všetky štyri vyrovnávacie nožičky sú rovnako vysoko.

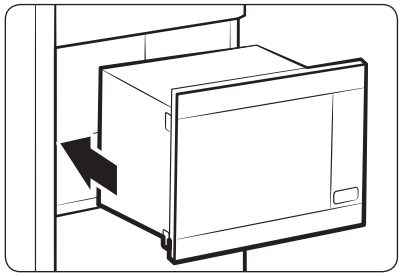

3. Vložte mikrovlnnú rúru do linky.

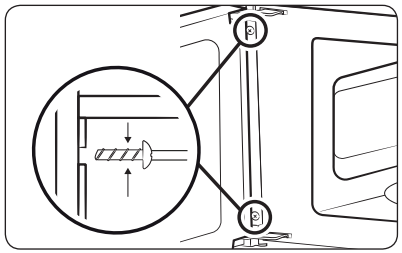

4. Otvorte dvierka. Použite 3 mm vrták a vyvŕtajte diery. Pripevnite skrutky k montážnej lište.
(Použite čierne skrutky, 2 kusy.)

POZNÁMKA

- Hĺbka dier by mala byť približne 5 mm.
- Utiahnite skrutky ručne pomocou skrutkovača.
- Na upevňovanie skrutiek nepoužívajte elektrický skrutkovač.

Install_MQ8000M_MG22M,MS22M_DE68-04449J-01_PL+HU+SK+CZ+EN.indb 5 11/22/2017 4:53:40 PM

Poznámky

Poznámky

SAMSUNG

MÁTE OTÁZKY ALEBO KOMENTÁRE?

KRAJINA	ZAVOLAJTE NÁM	ALEBO NÁS NAVŠTÍVTE ONLINE NA STRÁNKE
BOSNIA	055 233 999	www.samsung.com/support
BULGARIA	*3000 Цена в мрежата 0800 111 31, Безплатна телефонна линия	www.samsung.com/bg/support
CROATIA	072 726 786	www.samsung.com/hr/support
CZECH	800-SAMSUNG (800-726786)	www.samsung.com/cz/support
HUNGARY	0680SAMSUNG (0680-726-7864)	www.samsung.com/hu/support
MONTENEGRO	020 405 888	www.samsung.com/support
POLAND	801-172-678* lub +48 22 607-93-33* Dedykowana infolinia do obsługi zapytań dotyczących telefonów komórkowych: 801-672-678* lub +48 22 607-93-33* * (koszt połączenia według taryfy operatora)	www.samsung.com/pl/support
ROMANIA	*8000 (apel in retea) 08008-726-78-64 (08008-SAMSUNG) Apel GRATUIT	www.samsung.com/ro/support
SERBIA	011 321 6899	www.samsung.com/rs/support
SLOVAKIA	0800-SAMSUNG (0800-726 786)	www.samsung.com/sk/support
LITHUANIA	8-800-77777	www.samsung.com/lt/support
LATVIA	8000-7267	www.samsung.com/lv/support
ESTONIA	800-7267	www.samsung.com/ee/support
SLOVENIA	080 697 267 (brezplačna številka)	www.samsung.com/si/support

DE68-04449J-01

Mikrovlnná trouba

Instalační příručka

MG22M80****/MS22M80****



SAMSUNG

Install_MQ8000M_MG22M,MS22M_DE68-04449J-01_PL+HU+SK+CZ+EN.indb 1 11/22/2017 4:53:42 PM

Obsah

Důležité bezpečnostní informace 2

Pro vaši bezpečnost 2
Elektrické připojení 2
Větrání 3

Požadavky na instalaci 3

Nářadí a díly 3
Rozměry produktu 4

Pokyny k instalaci 5

Instalace mikrovlnné trouby 5

Důležité bezpečnostní informace

Pro vaši bezpečnost

- Tento spotřebič splňuje předpisy Evropské unie.
- Spotřebič by měl být zapojen pouze kvalifikovaným technikem.
- Mikrovlnná trouba byla navržena pro domácí použití.
- Používejte ji výhradně pro přípravu pokrmů.
- Spotřebič je během provozu a po jeho skončení horký.
- Buďte proto bdělí, pokud se v blízkosti spotřebiče pohybují děti.
- Instalace v blízkosti běžné trouby.
  - Pokud budete mikrovlnnou troubu instalovat poblíž běžné trouby, je potřeba mezi nimi zanechat dostatečný prostor, aby nedošlo k přehřívání okolí vysokými teplotami. Je rovněž důležité se řídit instrukcemi výrobce běžné trouby uvedenými v pokynech k instalaci.

Elektrické připojení

Elektrická zásuvka, ke které bude spotřebič připojen, musí vyhovovat národním a místním předpisům.
Pokud chcete vytvořit fixní připojení, napájecí kabel musí být vybaven vícepólovým vypínačem s minimálním rozestupem kontaktů 3 mm.

Install_MQ8000M_MG22M,MS22M_DE68-04449J-01_PL+HU+SK+CZ+EN.indb 2 11/22/2017 4:53:42 PM

Požadavky na instalaci

Větrání

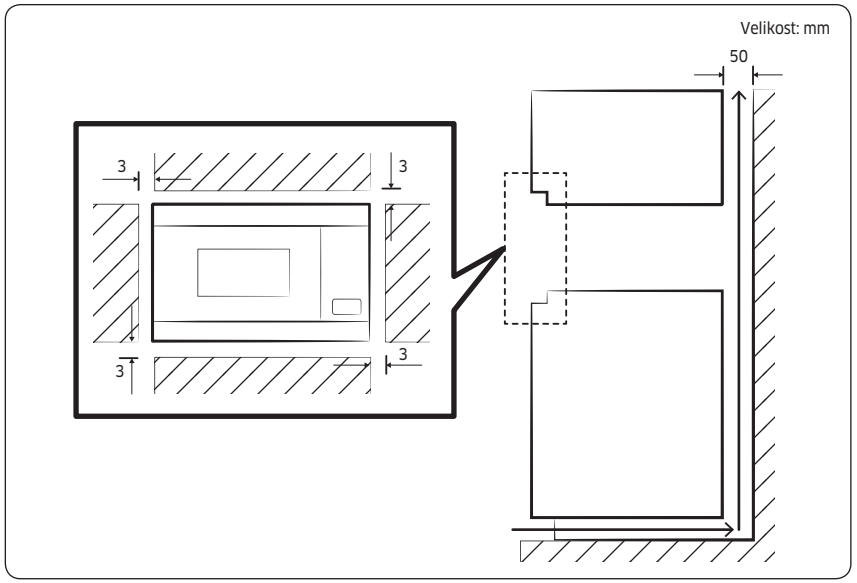

Při umisťování mikrovlnné trouby je pro zajištění větrání potřeba zachovat požadovanou vzdálenost alespoň 50 mm mezi zadní stranou trouby a vnitřní stěnou skříně. Horní, dolní a boční strany mikrovlnné trouby by navíc měly být umístěny alespoň 3 mm od stěn skříně.

DŮLEŽITÉ UPOZORNĚNÍ: Nedodržení této příručky může vést k zadržování páry uvnitř mikrovlnné trouby. Nebude pak možné kontrolovat pokrmy během vaření. Navíc to může způsobit špatné fungování mikrovlnné trouby.

Nářadí a díly

Nářadí, které budete potřebovat



Tužka



Křížový šroubovák



Pravítko nebo zednické pravítko



Bezpečnostní brýle

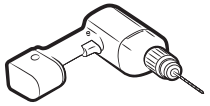

3 mm bit do vrtačky a elektrickou vrtačku nebo ruční vrták



6 mm imbusový klíč*



Francouzský klíč*

POZNÁMKA

Podle potřeby použijte imbusový nebo francouzský klíč.

Obsahuje díly



2 ks stříbrných šroubů



2 ks černých šroubů

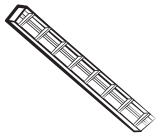

1 ks instalační lišty

Install_MQ8000M_MG22M,MS22M_DE68-04449J-01_PL+HU+SK+CZ+EN.indb 3 11/22/2017 4:53:43 PM

Požadavky na instalaci

Rozměry produktu

Mikrovlnná trouba

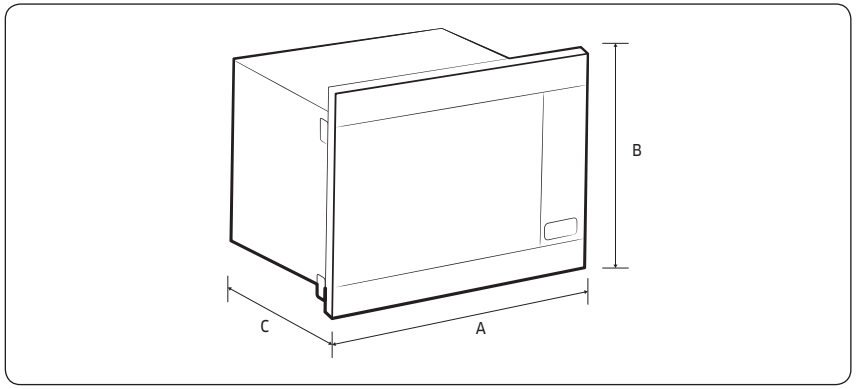

Produkt		Velikost (mm)
A	Šířka	595
B	Výška	380
C	Hloubka	MG22M80** : 320 MS22M80** : 306

Rozměry pro vestavění

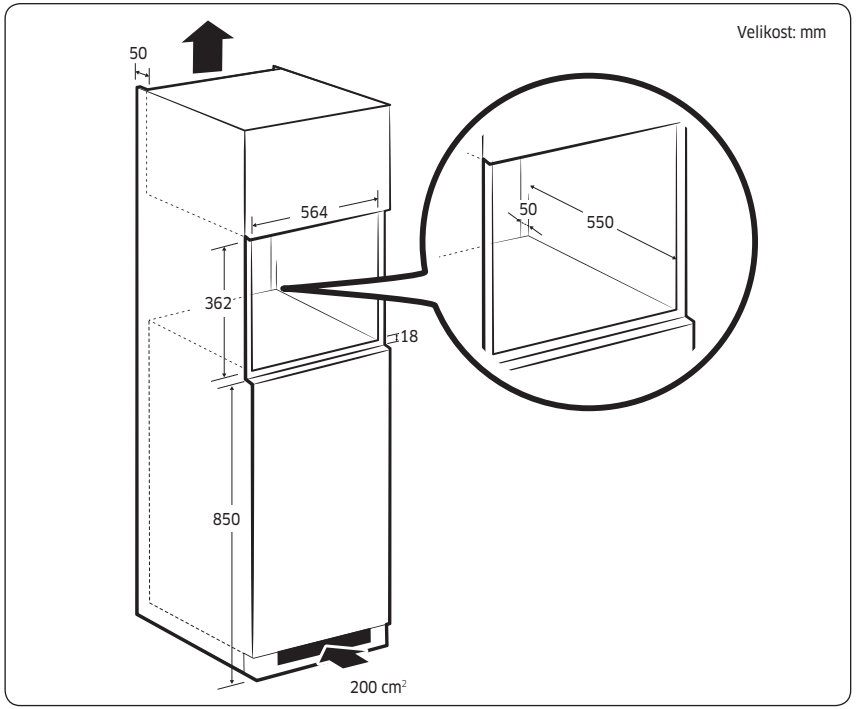

⚠ Upozornění

Zajistěte prostor pro ventilaci. Instalujte mikrovlnnou troubu ve vzdálenosti alespoň 850 mm od podlahy a 50 mm od zadní stěny.
Je důležité se ujistit, že je instalace tohoto produktu provedena v souladu s instrukcemi v této příručce a v souladu s instrukcemi výrobce trouby.

Install_MQ8000M_MG22M,MS22M_DE68-04449J-01_PL+HU+SK+CZ+EN.indb 4 11/22/2017 4:53:43 PM

Pokyny k instalaci

Instalace mikrovlnné trouby

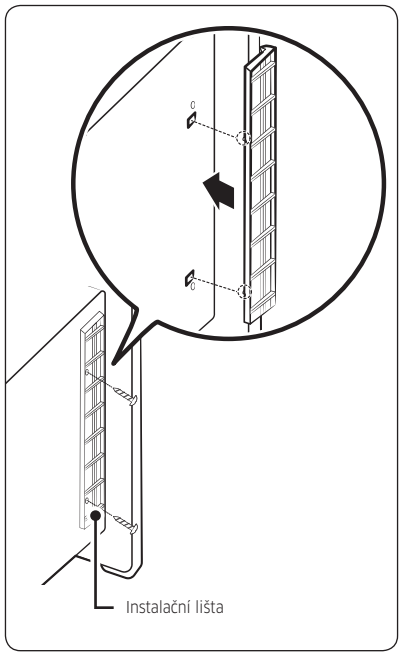

1. Přidržte instalační lištu na dírách z vnější strany.
Upevněte instalační lištu šrouby.
(použijte stříbrné šrouby: 2 ks)

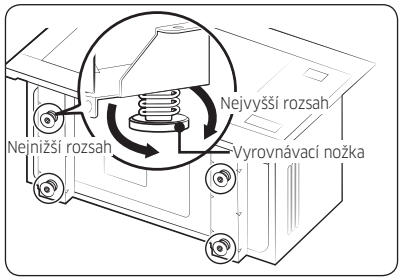

2. Upevněte mikrovlnnou troubu podle výšky skříně.
(použijte 6 mm imbusový nebo francouzský klíč)

POZNÁMKA

Ujistěte se, že vyrovnávací nožky jsou nastaveny na stejné výšce.

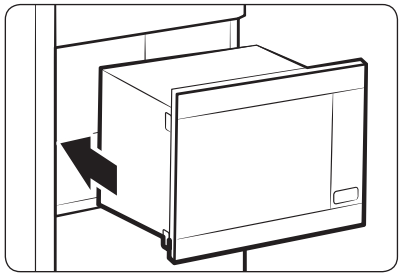

3. Vložte mikrovlnnou troubu do skříně.

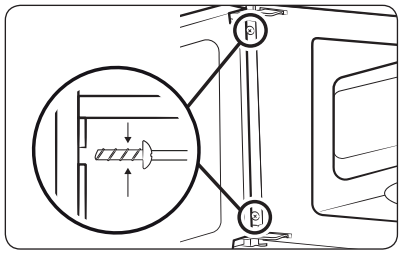

4. Otevřete dvířka. Použijte 3 mm vrták k vytvoření děr. Upevněte instalační lištu šrouby.
(použijte černé šrouby: 2 ks)

POZNÁMKA

- Díry by měly být hluboké přibližně 5 mm.
- Pevně dotáhněte šrouby šroubovákem.
- K utažení šroubů nepoužívejte elektrický šroubovák.

Install_MQ8000M_MG22M,MS22M_DE68-04449J-01_PL+HU+SK+CZ+EN.indb 5 11/22/2017 4:53:43 PM

Poznámka

Poznámka

SAMSUNG

MÁTE DOTAZY NEBO POZNÁMKY?

ZEMĚ	ZAVOLEJTE NÁM	NEBO NÁS NAVŠTIVTE NA WEBOVÝCH STRÁNKÁCH
BOSNIA	055 233 999	www.samsung.com/support
BULGARIA	*3000 Цена в мрежата 0800 111 31, Безплатна телефонна линия	www.samsung.com/bg/support
CROATIA	072 726 786	www.samsung.com/hr/support
CZECH	800-SAMSUNG (800-726786)	www.samsung.com/cz/support
HUNGARY	0680SAMSUNG (0680-726-7864)	www.samsung.com/hu/support
MONTENEGRO	020 405 888	www.samsung.com/support
POLAND	801-172-678* lub +48 22 607-93-33* Dedykowana infolinia do obsługi zapytań dotyczących telefonów komórkowych: 801-672-678* lub +48 22 607-93-33* * (koszt połączenia według taryfy operatora)	www.samsung.com/pl/support
ROMANIA	*8000 (apel in retea) 08008-726-78-64 (08008-SAMSUNG) Apel GRATUIT	www.samsung.com/ro/support
SERBIA	011 321 6899	www.samsung.com/rs/support
SLOVAKIA	0800-SAMSUNG (0800-726 786)	www.samsung.com/sk/support
LITHUANIA	8-800-77777	www.samsung.com/lt/support
LATVIA	8000-7267	www.samsung.com/lv/support
ESTONIA	800-7267	www.samsung.com/ee/support
SLOVENIA	080 697 267 (brezplačna številka)	www.samsung.com/si/support

DE68-04449J-01

Microwave Oven

Installation manual

MG22M80****/MS22M80****



SAMSUNG

Install_MQ8000M_MG22M,MS22M_DE68-04449J-01_PL+HU+SK+CZ+EN.indb 1 11/22/2017 4:53:46 PM

Contents

Important safety information 2

For your safety 2
Electrical connection 2
For ventilation 3

Installation requirements 3

Tool and parts 3
Product dimensions 4

Installation instructions 5

Install microwave oven 5

Important safety information

For your safety

- This appliance complies with the EU regulations.
- The appliance should only be connected by a qualified technician.
- The microwave oven has been designed for domestic use.
- You should use it exclusively for cooking food.
- The appliance is hot during and after use.
- Bear this in mind if young children come anywhere near the appliance.
- Installation near to a conventional oven.

– Where a microwave oven is to be installed next to a conventional oven, sufficient space between them should be allowed to prevent overheating, as the surround can wrap with excessively high temperatures, Obviously, it is important to adherent strictly to the conventional oven manufacturer's installation instructions.

Electrical connection

The house mains to which the appliance is connected should comply with national and local regulations.
If you wish to make a fixed connection, ensure that a multipolar switch with a minimum contact spacing of 3 mm is fitted in the supply line.

Install_MQ8000M_MG22M,MS22M_DE68-04449J-01_PL+HU+SK+CZ+EN.indb 2 11/22/2017 4:53:46 PM

Installation requirements

For ventilation

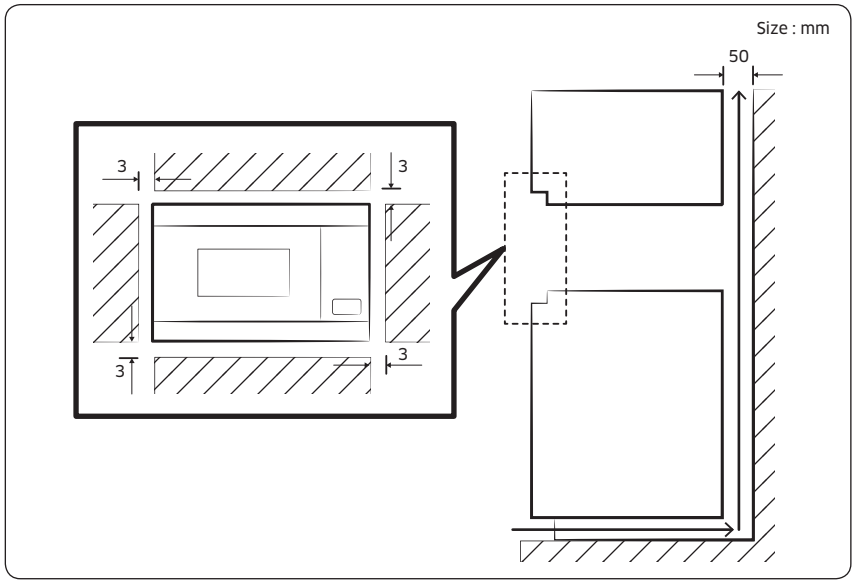

While installing microwave oven, the ventilation opening of 50 mm at minimum should be required between the rear wall and the floor of the installation cabinet. In addition, 4 sides of microwave should be located at least 3 mm from a cabinet.
IMPORTANT : If this manual is not observed, it can cause vapor inside the microwave oven, which prevents foods from being checked while cooking. Furthermore, it can trigger malfunction of the microwave oven.

Tool and parts

Tools you will need



Pencil



Phillips Head Screwdriver



Ruler or Straightedge



Safety Glasses

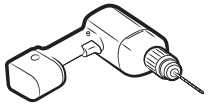

3 mm Drill Bit & Electric or Hand Drill



6 mm Allen Wrench*



Adjustable Wrench*

NOTE

Use Allen wrench or adjustable wrench according to your needs.

Parts included



Silver Screw x 2 ea



Black Screw x 2 ea

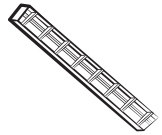

Guide Install x 1 ea

Install_MQ8000M_MG22M,MS22M_DE68-04449J-01_PL+HU+SK+CZ+EN.indb 3 11/22/2017 4:53:46 PM

Installation requirements

Product dimensions

Microwave Oven

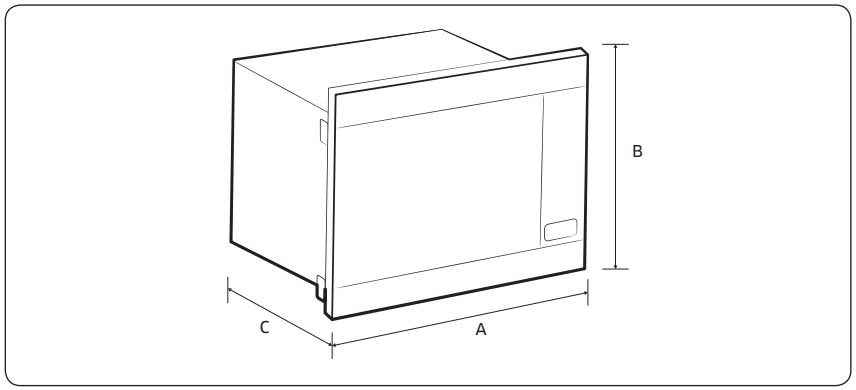

Product		Size (mm)
A	Width	595
B	Height	380
C	Depth	MG22M80** : 320 MS22M80** : 306

Building-in dimensions

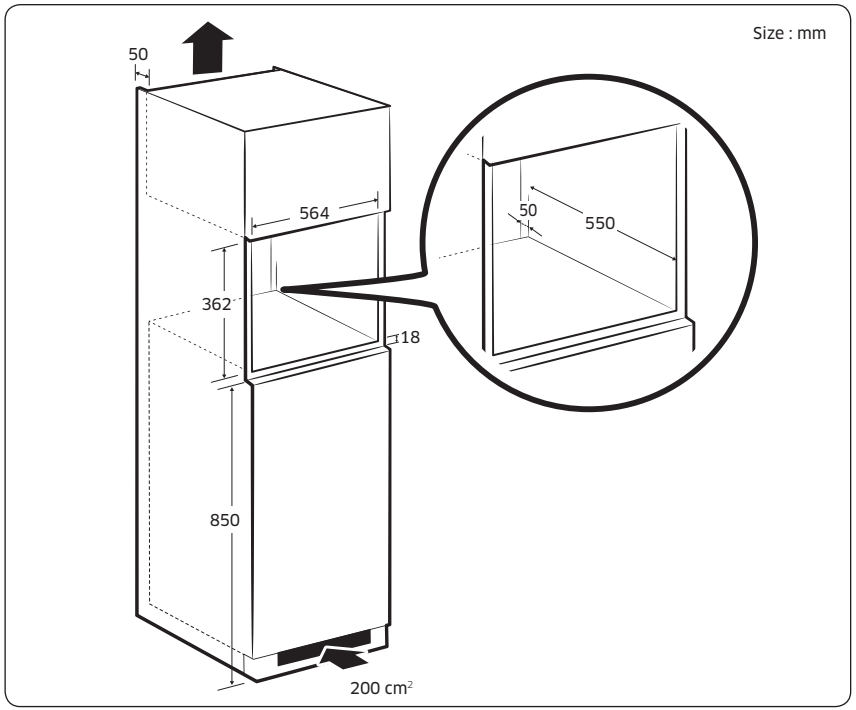

⚠ Caution

Need to secure room for ventilation. Install the microwave at a distance of about 850 mm or more from the floor and 50 mm or more from the rear wall.
It is important to ensure that the installation of this product is in accordance with the instructions in this manual and with the installation instructions for the oven manufacturer.

Install_MQ8000M_MG22M,MS22M_DE68-04449J-01_PL+HU+SK+CZ+EN.indb 4 11/22/2017 4:53:46 PM

Installation instructions

Install microwave oven

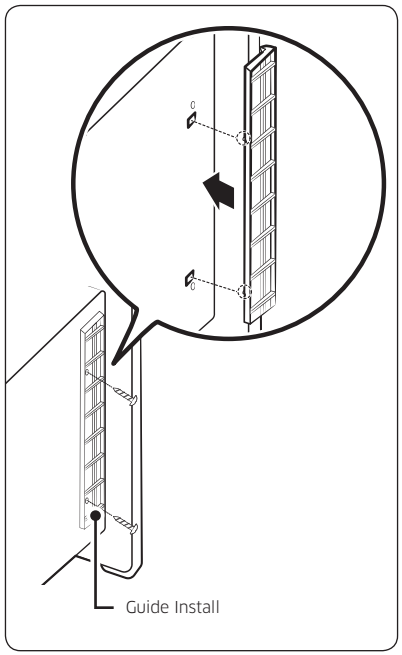

1. Hold the Guide Install into Outer panel side hole.
Fix screws into Guide Install.
(Use the Silver Screw : 2 ea)

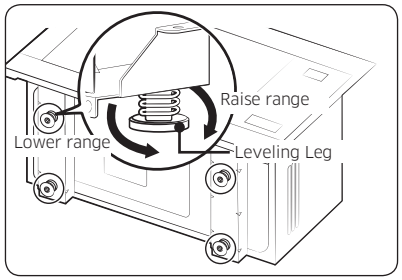

2. Adjust the microwave oven height according to cabinet.
(Use the 6 mm allen wrench or the adjustble wrench)

NOTE

Make sure all four levelling legs are the same height.

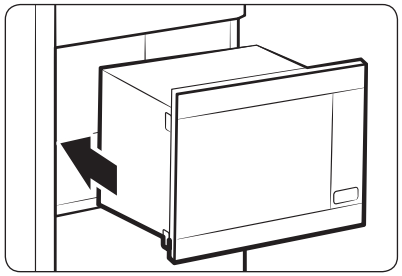

3. Insert the microwave oven into the cabinet.

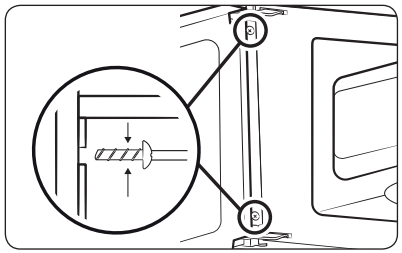

4. Open the door. And use the 3 mm drill to make holes. Fix screws into Guide Install.
(Use the Black Screw : 2 ea)

NOTE

- Depth of the holes should be about 5 mm.
- Fasten screws with a screwdriver hand-tight.
- Do not use an electric screw driver to fasten screws.

Install_MQ8000M_MG22M,MS22M_DE68-04449J-01_PL+HU+SK+CZ+EN.indb 5 11/22/2017 4:53:47 PM

Memo

Memo

SAMSUNG

QUESTIONS OR COMMENTS?

COUNTRY	CALL	OR VISIT US ONLINE AT
BOSNIA	055 233 999	www.samsung.com/support
BULGARIA	*3000 Цена в мрежата 0800 111 31, Безплатна телефонна линия	www.samsung.com/bg/support
CROATIA	072 726 786	www.samsung.com/hr/support
CZECH	800-SAMSUNG (800-726786)	www.samsung.com/cz/support
HUNGARY	0680SAMSUNG (0680-726-7864)	www.samsung.com/hu/support
MONTENEGRO	020 405 888	www.samsung.com/support
POLAND	801-172-678* lub +48 22 607-93-33* Dedykowana infolinia do obsługi zapytań dotyczących telefonów komórkowych: 801-672-678* lub +48 22 607-93-33* * (koszt połączenia według taryfy operatora)	www.samsung.com/pl/support
ROMANIA	*8000 (apel in retea) 08008-726-78-64 (08008-SAMSUNG) Apel GRATUIT	www.samsung.com/ro/support
SERBIA	011 321 6899	www.samsung.com/rs/support
SLOVAKIA	0800-SAMSUNG (0800-726 786)	www.samsung.com/sk/support
LITHUANIA	8-800-77777	www.samsung.com/lt/support
LATVIA	8000-7267	www.samsung.com/lv/support
ESTONIA	800-7267	www.samsung.com/ee/support
SLOVENIA	080 697 267 (brezplačna številka)	www.samsung.com/si/support

DE68-04449J-01