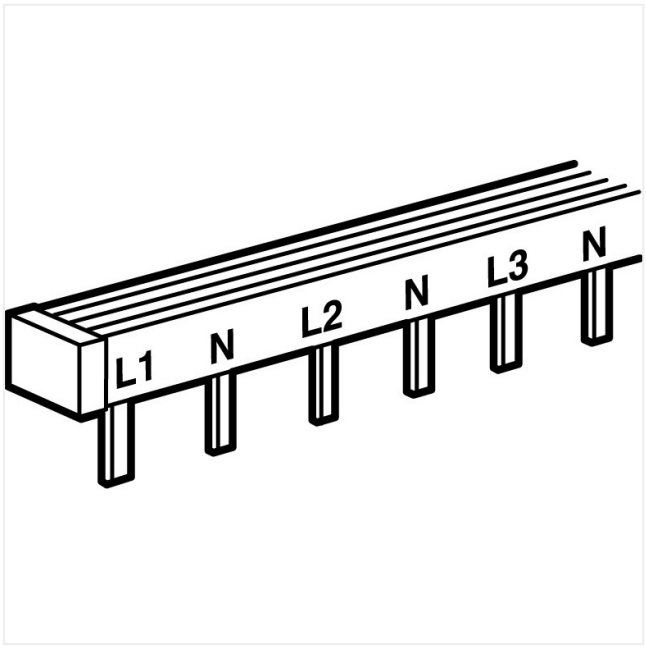


**Ref.404940**

# REPARTICION HORIZONTAL HX3

PEINE BIP. ALIM TETRAP. 12 MOD

**PVR (Sin IVA)** **57,44 €**

Vigencia de la tarifa 16/01/2023

Peine de alimentación universal 2P con alimentación tetrapolar - Long. 12 módulos

## Características del producto

Peine bipolar equilibrado en 3 fases - Suministrado con protecciones en los extremos - Longitud: 12 módulos - Número máximo de equipos conectables: 6

## Características generales

Repartición horizontal HX³ hasta 63 A - repartición por peines tradicionales

## Descarga documentación

- Soluciones Residencial - Catálogo General Legrand Group 90 MB
- Soluciones Protección - Catálogo General Legrand Group 90 MB
- Soluciones Terciario - Catálogo General Legrand Group 90 MB
- Tarifa General Legrand Group - PDF 1,46 MB
- Tarifa General Legrand Group - XLS 1 MB

## Descarga certificados

- Certificado ISO 14001 1 MB
- Certificado ISO 9001 1 MB
- Declaración conformidad CE Legrand 1.15 MB

## Descarga documentación técnica


e-catálogo
Disponible para
usuarios registrados
Regístrate