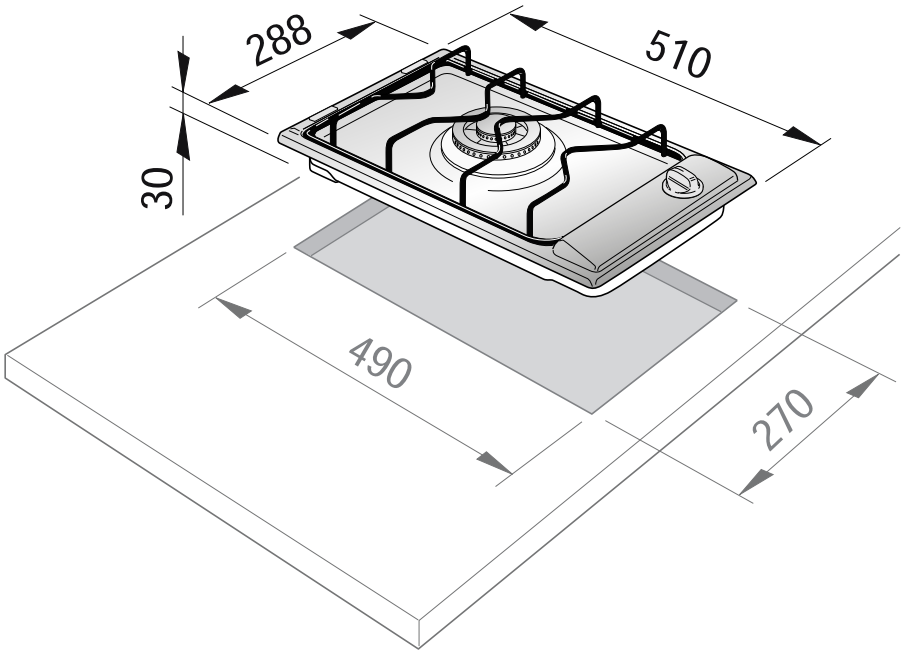
288
510
30
490
270