REAL GEAR FOR REAL GAMERS

COUGAR Gaming case

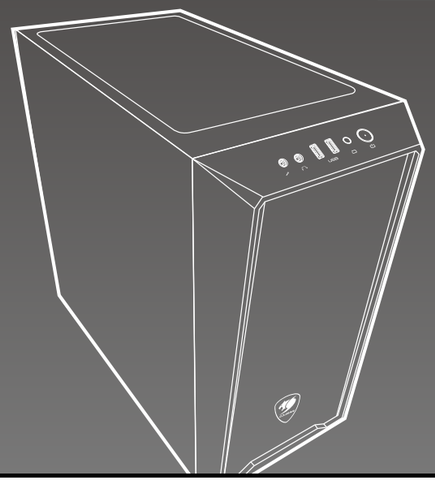

MG120

ELEGANT AND COMPACT MINI TOWER CASE

MG120 SPORTS AN ATTRACTIVE AND COMPACT DESIGN WITH A DARKMIRROR TRANSPARENT FRONT PANEL. IT SUPPORTS SIX COOLING FANS AND THREE RADIATORS. WITH AN ELEGANT LOOK, A HIGHLY FUNCTIONAL DESIGN AND A DURABLE CONSTRUCTION, THIS CASE DELIVERS GREAT VALUE YOU WANT.

DARKMIRROR TRANSPARENT FRONT PANEL
Release your imagination and install dazzling fans to make your case more impressive.

GREAT SUPPORT FOR COMPONENTS
You won't believe how powerful a gaming beast you can build inside MG120. Its advanced support for graphics cards (up to two 330 mm-long graphics cards) will allow you to enjoy the latest games with smooth framerates.

TOP-NOTCH COOLING
MG120's compact layout allows you to install six fans and three water cooling radiators, with the front one up to 280mm. This immense cooling potential will enable you to choose freely the components you want in your build.

INCREDIBLE STORAGE
Up to two 3.5" HDDs and two 2.5" SSDs or four 2.5" SSDs will provide you with all the storage you need to install games and store all kinds of media.

MINIMALIST BEAUTY
The case's 3.5" bay and PSU cover provides a clean view of your case and keep the airflow smoothly.

Model Name	MG 120
Model No.	CGR-5TMZB
Case Form Factor	Mini Tower
Motherboard Type	Mini ITX / Micro ATX
Dimension	210 (W) x 415 (H) x 400 (D) mm / 8.27 (W) x 16.34 (H) x 15.75 (D) inch
I/O Panel	USB3.0 x 1 , USB2.0 x 1 , Mic x 1 , Audio x 1 , Reset Button
Case Drive Bays	3.5" : 2
	2.5" : 2+2 (converted from 3.5" drive bays) / (2 SSD trays included)
Expansion Slots	4
Cooling Fan Support	Front : 120mm x 3 / 140mm x 2
	Top : 120mm x 2 / 140mm x 2
	Rear : 120mm x 1 (pre-installed)
Maximum Number of Fans	6 Max.
Water Cooling Radiator Support	Front : 280mm / 240mm / 140mm / 120mm
	Top : 240mm / 140mm / 120mm
	Rear : 120mm
Max. Graphics Card Length	330mm / 12.99inch
Max. CPU Cooler Height	175mm / 6.89inch
Max. PSU Length	160mm / 6.3inch
PSU	Standard ATX PS2
Cable Management	Yes

Specifications might vary depending on the country or region of sale.

Assembly Drawing

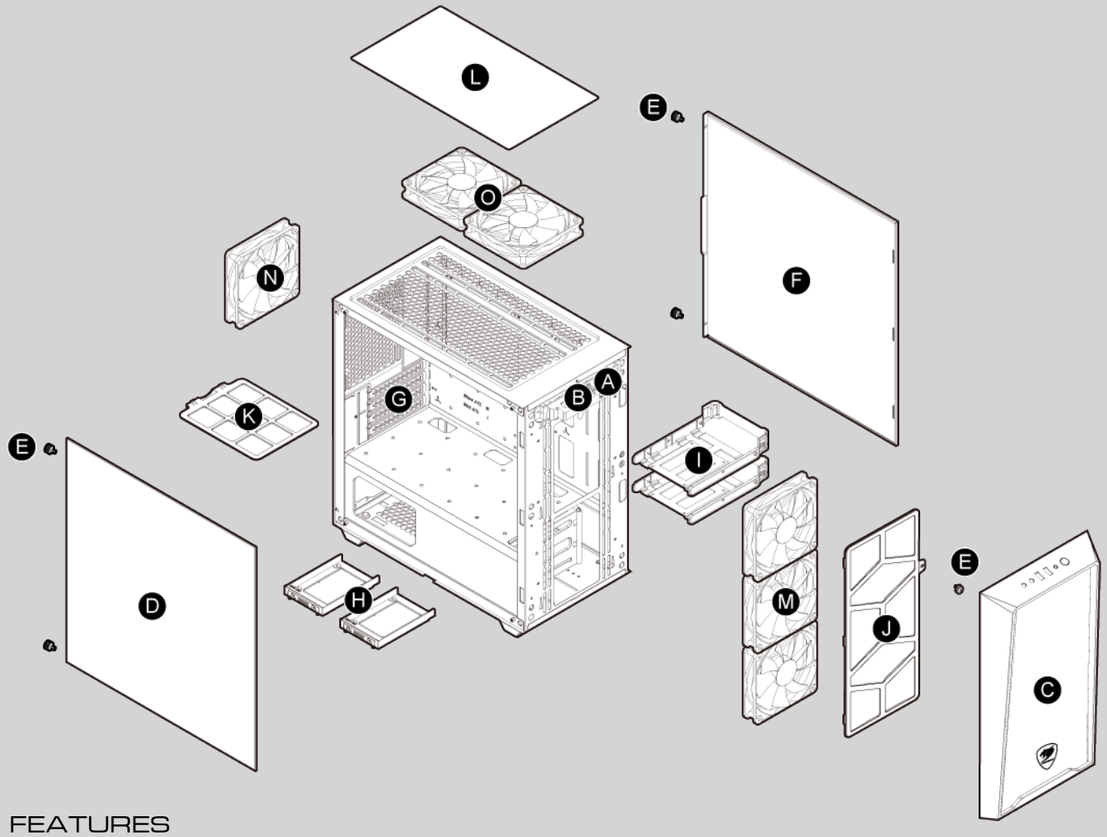

- A Power button / Reset button
- B USB3.0 x 1 ,USB2.0 x 1 , Mic x 1, Audio x 1
- C Removable front panel
- D Left side cover
- E Thumb screws
- F Right side cover
- G Slot covers
- H 2.5" HDD/SSD trays
- I 3.5" HDD trays (compatible for 2.5" HDD/SSD)
- J Air filter at front panel
- K Air filter on bottom cover
- L Air filter on top cover
- M 2 x 140 / 3 x 120mm fans for front panel (optional)
- N 120mm fan for rear panel (pre-installed)
- O 2 x 140 / 2 x 120mm fans for top panel (optional)

Installing the Front I/O Connectors

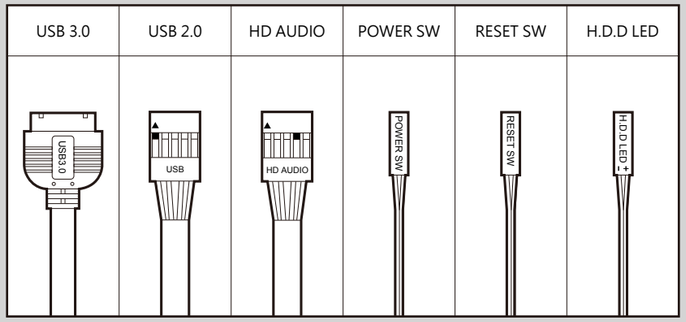

FEATURES

ENGLISH
- Support for Micro ATX / Mini ITX Motherboards
- Up to Two 330 mm Graphics Cards
- Up to Six Fans (1 Standard Fan Preinstalled)
- Up to Three Water Cooling Radiators (Up to 280mm)
- Support for Two 3.5" HDDs and Two 2.5" SSDs or Four 2.5" SSDs.

DEUTSCH
- Unterstützt Micro-ATX/Mini-ITX-Motherboards
- Bis zu zwei 330-mm-Grafikkarten
- Bis zu sechs Lüfter (1 Standardlüfter vorinstalliert)
- Bis zu drei Wasserkühlungsradiatoren (bis zu 280 mm)
- Unterstützt zwei 3,5 Zoll-Festplatten und zwei 2,5 Zoll-SSDs oder vier 2,5 Zoll-SSDs

РУССКИЙ
- Поддержка материнских плат формата Micro ATX / Mini ITX
- До двух 330-мм графических карт
- До шести вентиляторов (предустановлен 1 стандартный вентилятор)
- До трех водоохлаждающих радиаторов (до 280 мм)
- Поддержка двух 3.5-дюймовых жестких дисков и двух 2.5-дюймовых SSD накопителей или четыре 2.5-дюймовых SSD накопителей.

ESPAÑOL
- Soporte para Motherboards Micro ATX / Mini ITX
- Hasta dos Tarjetas Gráficas de 330 mm
- Hasta seis Ventiladores (1 ventilador estándar pre-instalado)
- Hasta tres Radiadores de Water Cooling (de hasta 280mm)
- Soporte para dos HDDs de 3.5" y dos SSDs de 2.5" o cuatro SDDs de 2.5"

POLISH
- Obsługa płyt głównych Micro ATX / Mini ITX
- Maksymalnie dwie karty graficzne 330 mm
- Maksymalnie 6 wentylatorów (1 wentylator standardowy fabrycznie)
- Maksymalnie 3 radiatory chłodzenia wodnego (do 280 mm)
- Obsługa dwóch dysków twardych 3,5" i dwóch SSD 2,5" albo cztery SSD 2,5".

日本語
- Micro-ATX とMini-ITXマザーボードに対応しています。
- 最大2つの330 mmグラフィックカードに対応できます。
- 最大6個のファンを装着できます。（1個のファンをリアカバーにセットしている）
- 3つの水冷ラジエーターを装着可能です。（280mmの水冷ラジエーターを装着可能）
- 2つの3.5インチのHDD(或いは2つの2.5" SSDs)と4つの2.5" SSDを装着できます。

FRANÇAIS
- Prise en charge de cartes mères Micro ATX / Mini ITX
- Jusqu'à deux cartes graphiques 330 mm
- Jusqu'à six ventilateurs (1 ventilateur standard préinstallé)
- Jusqu'à trois radiateurs de refroidissement par eau (Haut jusqu'à 280 mm)
- Prise en charge de deux disques durs 3,5" et deux SSD 2,5" ou quatre SSD 2,5".

PORTUGUÊS
- Suporte para Placas Mães Micro ATX / Mini ITX
- Até duas Placas de Vídeo de 330 mm
- Até seis Ventoinhas (1 ventoinha padrão pré-instalada)
- Até três Radiadores de Water Cooling (Em cima até 280mm)
- Suporte para dois HDDs de 3.5" e dois SSDs de 2.5" ou quatro SDDs de 2.5"

HUNGARIAN
- Támogatás Micro ATX / Mini ITX alaplapokhoz
- Max. két 330 mm-es grafikus kártya
- Max. hat ventilátor (1 szabványos ventilátor gyárilag telepítve van)
- Max. három víz hűtő radiátor (fent 360 mm-ig)
- Támogatás két 3,5"-os HDD-hez és két 2,5"-os SSD-hez vagy négy 2,5"-os SSD-hez

ITALIANO
- Supporto per schede madri Micro ATX / Mini ITX
- Fino a due schede grafiche da 330 mm
- Fino a sei ventole (1 ventola standard preinstallata)
- Fino a tre radiatori di raffreddamento ad acqua (280 mm)
- Supporto per due HDD da 3,5" e due SSD da 2,5" o quattro SSD da 2,5".

한국어
- Micro ATX / Mini ITX 마더보드 지원
- 최대 2개의 330 mm 그래픽 카드 장착 가능
- 최대 6개의 팬 설치 가능 (1개의 기본 팬 내장)
- 최대 3개의 수냉식 라디에이터(280mm)
- 3.5" HDD 2개와 2.5" SSD 2개 또는 2.5" SSD 4개 지원

中 文
- 支持Micro ATX / Mini ITX 主板
- 最高可安装 2 组 330 mm 显卡
- 最高支持6个风扇(背板预装1个风扇)
- 最高可安装 3 个水冷散热器(支持最大长度 280mm 水冷排)
- 支持2个 3.5" HDD硬盘(可转换为2个2.5"SSD硬盘)与4个 2.5" SSD硬盘

ACCESSORY KIT

	Motherboard/SSD screws	X 25
	Power supply screws	X 5
	Stand-off	X 4
	Cable ties	X 5

ДАТА ИЗГОТОВЛЕНИЯ ПРОДУКЦИИ
год и месяц изготовления продукции указаны в серийном номере продукта.
(существует 2 способа определения даты изготовления, оба способа описаны ниже)

A После S/N: первые две цифры означают год, вторые две – месяц изготовления.
Например, S/N: H**1702**000001 означает, что товар был произведен в феврале 2017 года.

B После S/N: если указаны буквы, то две буквы представляют цифры из таблицы ниже,и означают год, последующие две цифры – месяц изготовления.
Например, S/N: D**AG02**REVI000001 означает, что товар был произведен в феврале 2017 года.

A	B	C	D	E	F	G	H	I	J
1	2	3	4	5	6	7	8	9	0

• Например, AG = 17 = 2017 год

تعليمات التركيب و الأمان:
- عند التركيب او التفكيك يجب التأكد من ان جميع الأسلاك مفصولة عن الكهرباء.
- يجب اتخاذ الإحترازات اللازمة لمنع الصعق الكهربائي.
- يجب إرتداء الملابس المناسبة أثناء تركيب/ تجميع الكمبيوتر.
- يجب تركيب كل قطعة بحذر و بمكانها المناسب.
- من يقوم بعلمية التركيب الشخص المختص فقط.

GLOBAL WARRANTY POLICY

WARRANTY PERIODS OF COUGAR GAMING DEVICES
Product : COUGAR MG120
Warranty : 1 Year
- This warranty gives you specific legal rights. You may also have other rights granted under local law. These rights may vary.
- Only for electrical components.

Removing the side panel

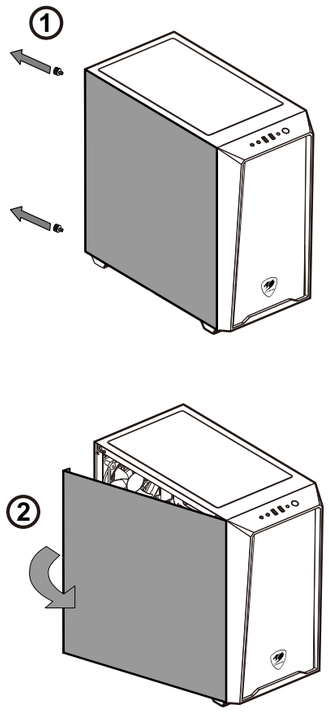

Removing the front panel

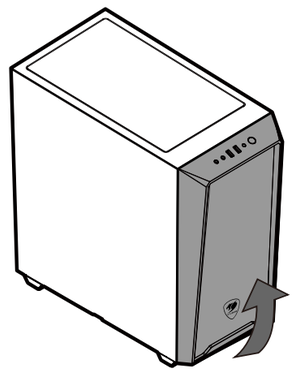

Installing an internal 2.5" HDD/SSD

Install with trays

(There are two SSD trays in this case. Please select two locations you prefer to install.)

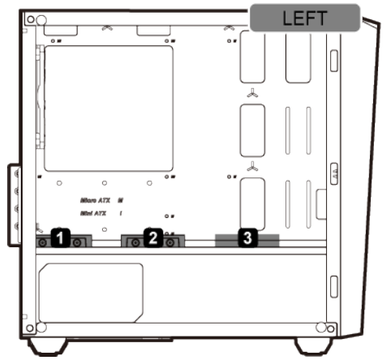

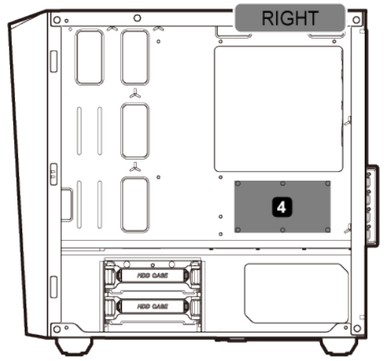

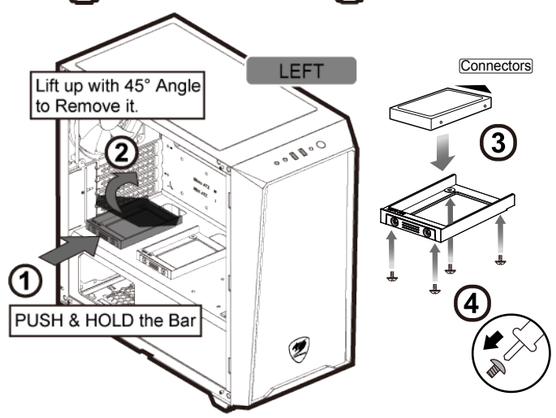

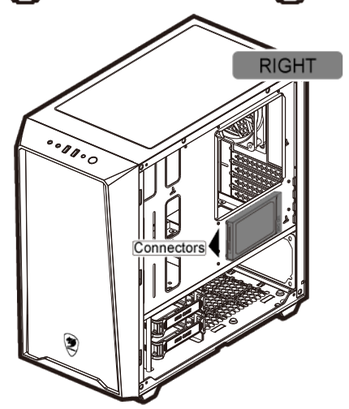

Installing an internal 3.5" HDD

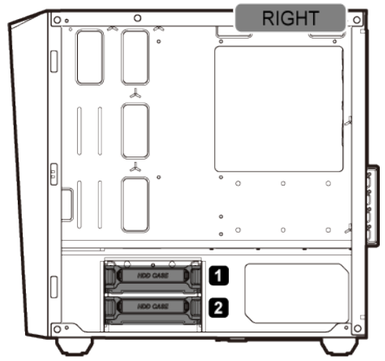

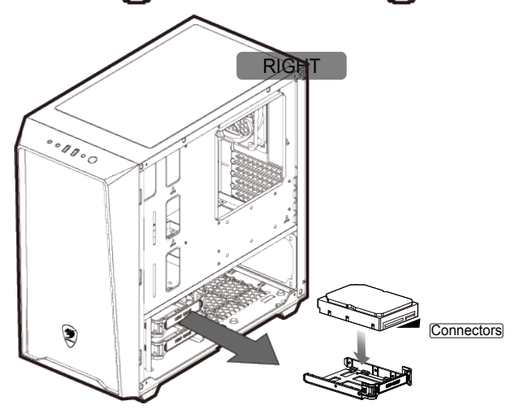

Installing water cooling radiators & cooling fans

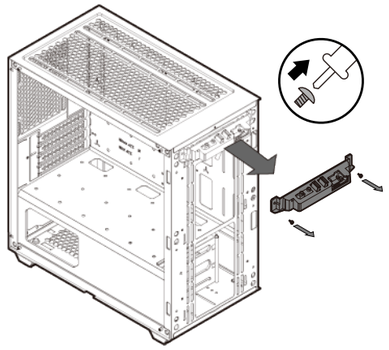

*Note: Please remove the USB bezel before you install the toppest fan at the front panel.

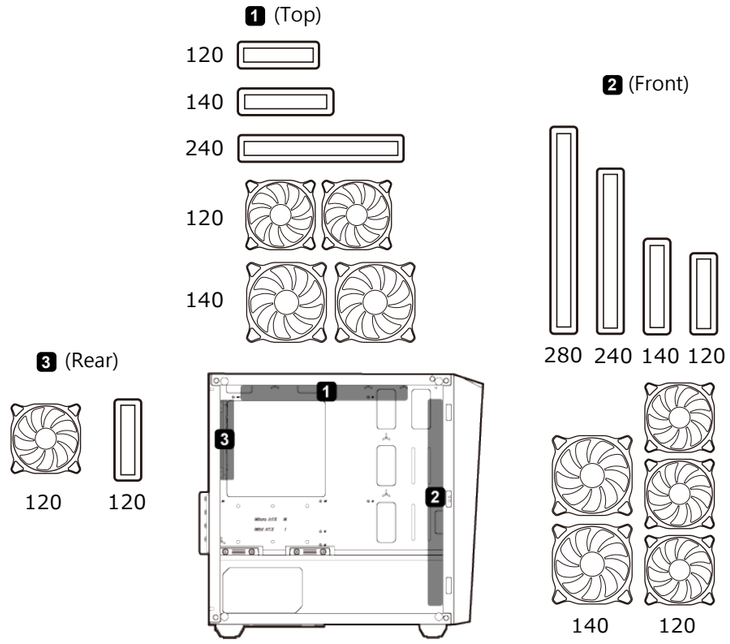

Removing the dust filters

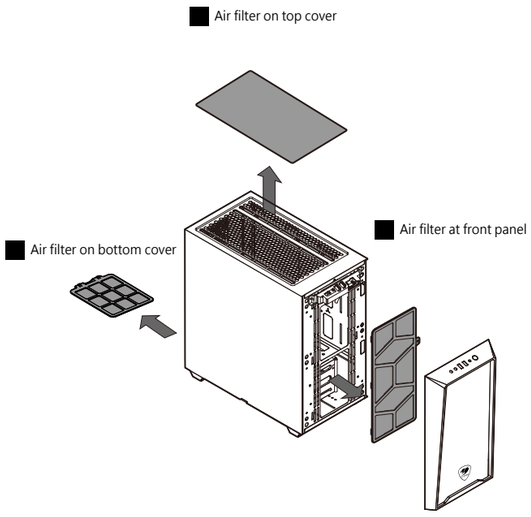

Installing PCI-E cards

Up to three 330mm graphics cards

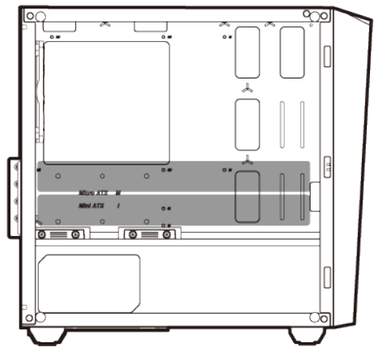

COUGAR USA Technical Service
Tel: (833) 256-3778
Mail: rma@compucaseusa.com
https://cougargaming.com/support/contact/upload/

Compucase Enterprise Co.,Ltd.
No. 225, Lane 54, An Ho Road Sec. 2 Tainan, Taiwan, R.O.C
Tel:+886-6-356-0606
Service E-Mail:service@cougargaming.com

For more information, please visit
www.cougargaming.com

Compucase Enterprise Co.,Ltd.
All rights reserved.

CE Made in China