User manual
DIGITAL CAMERA
Model: KIDSCAMERA

Read this user manual and in particular the safety notes, before using the product.

Keep the user manual for future reference and include it when passing the product on to third parties.

Celly S.p.A. will not in any way be held responsible for injury or damage caused to persons or property arising from misuse of the product.

Safety notes

To prevent malfunction or damage to the product, avoid accidental falls, do not crush, puncture or exercise a high level of pressure on the product. Is could cause an internal short circuit or overheating

Keep away from humidity, water or other liquids. If the product comes into contact with water, moisture or other liquids, do not use it to avoid any electrical shock or damage.

If the product gets wet, even though is dries and functions normally, the battery's contacts and the circuits could slowly corrode and constitute a safety hazard

Do not store or expose your product to any source of heat, direct sunlight, radiators, stoves or other heat sources such as the dashboard of your car in the summer. It could cause the explosion of the battery or compromise the performance of the product.

Never operate the product unsupervised. During operation, the housing may become hot.

During operation, the casing will become hot. Allow adequate ventilation. The casing must never be covered.

Never use the product when moving from a cold to a warm environment. Condensation may occur and, in some cases, damage the product. Allow the product to reach room temperature before connecting and using it again. This could take several hours.

Temperature of use: 0–40 ºC.

Do not try to modify, repair or disassemble the product. Risk of explosion!

Do not leave the product in contact with metal objects. Metal objects can interfere with electrical connections causing a malfunction of the protection circuit.

Stop using the product immediately if you notice swelling, leakage or other abnormalities.

Do not use a damaged product.

Make sure the cable supplied for charging the product is intact and does not short the charging ports.

A non-replaceable rechargeable battery is integrated into the product, never open or disassemble the product. Do not short-circuit the battery contacts / terminals.

Do not dispose of the product in open flames. Explosion and fire hazard!

Charge the battery regularly, even when the product is not in use. This will prolong its duration (at least once every 2 months)

Never charge the product when it is unattended. When charging, place the product on a heat resistant surface. Heat build-up is normal during charging.

Do not under any circumstances use aggressive cleaning agents, alcohol or other chemical solutions for cleaning as they can damage the housing or even impair the functionality of the product.

Disconnect all connected cables before you start cleaning. Do not immerse the product in water or other liquids.

Do not press too hard on the housing to avoid scratches and damage. Keep the product out of reach of children (0-3 years). Never allow children or persons with disabilities to use electrical products without supervision.
Make sure that children do not play with the plastic wrapping. They may swallow it when playing and suffocate.
Do not use other auxiliary accessories except those supplied.

Recharging the camera

1. Insert the included cable into the Micro USB charging port on the side of the camera. The device can be connected (via micro-USB) only to appliances (battery chargers, etc.) of insulation class II (double insulation) that comply with the requirements for battery chargers for children in accordance with EN 60335-2-29: 2004.
2. Charging will start on the device when the red LED is on. When the LED turns blue the charging will be completed.
3. Disconnect the cable after charging.

Use

1. Micro USB charging connector
2. "Options" key
3. Slot for Micro SD memory card
4. Speaker
5. Microphone
6. Objective
7. Key "on / off"
8. "OK" Key
9. LCD screen
10. "Menu" key
11. "Down" Key
12. "Up" Key

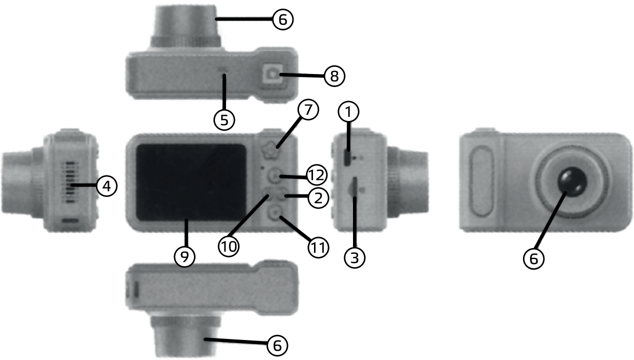

Switching on: Press and hold the ON / OFF button to switch the camera on or off
Photo mode: the symbol representing "A" at the top right of the screen indicates the photo mode. Press the OK button to take pictures. Press the UP / DOWN keys to change or remove the preset frames or filters. You can change modes by pressing the OPTIONS button.

Video mode: the symbol depicting "VIDEOCAMERA" at the top right of the screen indicates the video mode. Press the OK button to record a video. Press OK again to stop recording.

Gallery mode: the symbol representing "PLAY" at the top right of the screen indicates the gallery mode. Press the UP / DOWN keys to scroll through the photos and videos in the gallery. You can view the recorded videos by pressing OK. To delete a photo or video: show the photo or video you want to delete on the screen, click the MENU button, then select the following options with the OK button, moving with the UP / DOWN buttons: "delete / delete one / execute". Pressing the "cancel" option will cancel the operation. ATTENTION: pressing the "delete all" option will delete all the elements in the gallery. The operation is irreversible.

Menu: by clicking the MENU button you will be able to view the camera settings. Moving with the UP / DOWN keys and selecting the options with the OK key, it is possible to modify the following parameters. Press the MENU 'button again to return to the previous screen.

- **Time stamp**: selecting "ON", the date and time will be shown on the screen in the photo and video modes. Selecting "OFF" will not show the date and time on the screen in photo and video **modes.**

- **Voice** record: selecting "ON", audio will be recorded in video mode. Selecting "OFF" will not record audio in video mode.

- **Delete**: this option allows you to delete photos and videos from the gallery. The "DELETE ONE" function can only be used if in tunnel mode, as explained above. The "DELETE ALL" function will delete all files in an irreversible way, in whatever mode you are.
- **Auto off:** the option allows you to adjust the auto-off time of the digital camera, or to deactivate the function (selecting “OFF”).
- **Date input**: you can change the date and time of the camera. Use the UP / DOWN keys to change the order of year / month / day / hour / minutes. Press the OK button to change the next data.

Cleaning

Disconnect all cables before cleaning.

If necessary, clean the charger with a damp cloth and let it dry completely before use.

Use a clean brush with soft, long bristles to remove dust on the connectors.

Do not use any solvents, corrosive or gaseous cleaning agents.

Make sure no water or other liquids penetrate the housing.

Storage

Store the product in a clean and dry area. Do not expose to direct sunlight

CUSTOMER’S INFORMATION FOR RIGHT WASTE OF THIS PRODUCT (Directive 2013/56/EU)

This marking on the product or its packaging means that the product at the end of its life, inlcuding the unremovable battery, must be separated from other types of waste to recycle it responsibly.

Safely’s use of this product is guaranteed from the respect of this instructions manual, keep it and carefully use it for all life of the product. The product doesn’t need any kind of technical maintenance, NEVER DISASSEMBLE IT. The battery inside the product is integrated and not replaceable. Don not try to remove li-ion/polymer battery included in inside the product because can produce overheat's danger, burning and injury. The battery must be removed only by qualified professional techincians, that are able to remove it without any kind of danger and to recycle it in the respect of the law. Users should give free end of life product into the local separate collection centers or to the retailer, in reason of one to one, or free if the product size is bigger than 25 cm. Adequated waste disposal permit to award the product to recycling, treatment with ecofriendy compatible disposal conduce to prevent possible harm to the environment or human health and promote the reuse and/or product materials recycling. Unauthorized waste disposal of electronic product, cell and battery from houseold user involve currency legislation sanctions.

Technical specifications

Input: DC 5V / 1A
Capacity: 240 mAh / 0.89 Wh
Battery type: Lithium polymers
Charging time: 2h
Battery life: 1h
Standby time: 1h
Screen: 2.0 " color
Lens: fixed lens with 100 º angle
Photo format: JPG
Camera resolution: VGA 640x480 (0.3Mp)
Software language: English
Memory: Micro SD card up to 32GB (memory not included)
Optical frequency: 50HZ, 60 HZ
Integrated microphone and speaker
Weight: 50g
Operating temperature: 0 - 40 º

This product complies with RoHS 2011/65/EU. The product carries the CE mark and complies with safety standards established by the European Union.
The full text of the EU declaration of conformity is available at the following internet address: www.celly.com

Celly® is a trademark owned by CELLY S.p.A.
All brands are registered trademarks of their respective owners.
Imported by CELLY S.p.A., via Energy Park 22,
20871 Vimercate (MB) - Italy
Made in China.

Manuale d’istruzioni
FOTOCAMERA DIGITALE
Modello: KIDSCAMERA

Si prega di leggere questo manuale e, prima di utilizzare il prodotto, fare attenzione alle avvertenze sulla sicurezza

Conservare il manuale per avere la possibilità di consultarlo in un secondo momento, o nel caso di passaggio del prodotto a terzi.

Celly S.p.A. non potrà in alcun modo essere ritenuto responsabile di lesioni o danni causati a persone o cose derivanti da un utilizzo improprio del prodotto.

Note di sicurezza

Per evitare malfunzionamenti o danni al prodotto, evitare cadute accidentali, non schiacciare, bucare o esercitare un elevato livello di pressione sul prodotto. Ciò potrebbe causare un corto circuito interno e/o surriscaldamento.

Tenere lontano da umidità, acqua o altri liquidi. Se il prodotto entra in contatto con acqua, umidità o altri liquidi, non utilizzare il prodotto per evitare scosse elettriche, esplosioni o danni.

Se il prodotto si bagna, anche se si asciuga e funziona normalmente, i contatti della batteria e i circuiti potrebbero lentamente corrodersi e costituire un pericolo per la sicurezza.

Non conservare o esporre il prodotto a qualsiasi fonte di calore, luce solare diretta, radiatori, stufe o altre fonti di calore come il cruscotto della vostra auto nel periodo estivo. Ciò potrebbe causare l’esplosione della batteria o compromettere le prestazioni. Non utilizzare mai il prodotto senza sorveglianza.

Durante il funzionamento, l'involucro diventerà caldo. Consentire una ventilazione adeguata. L'involucro non deve mai essere coperto.

Non utilizzare mai il prodotto quando ci si sposta da un ambiente freddo ad un ambiente caldo. Potrebbe crearsi condensa che, in alcuni casi, potrebbe danneggiare il prodotto.

Lasciare che il prodotto raggiunga la temperatura ambiente prima di ricollegarlo e riutilizzarlo. Questo potrebbe richiedere diverse ore.

Temperatura di utilizzo: 0-40 º C.

Non tentare di modificare, riparare o smontare il prodotto. Rischio di esplosione!

Non lasciare il prodotto in contatto con oggetti metallici. Gli oggetti metallici possono interferire con i collegamenti elettrici causando un malfunzionamento del circuito di protezione.

Interrompere immediatamente l'utilizzo del prodotto se si nota un rigonfiamento, dispersione o altre anomalie.

Non utilizzare un prodotto danneggiato.

Assicurarsi che il cavo fornito per la carica del prodotto sia intatto e non cortocircuiti le porte di ricarica.

Una batteria ricaricabile non sostituibile è integrata nel prodotto, non aprire mai o smontare il prodotto. Non cortocircuitare i contatti / terminali della batteria.

Non smaltire il prodotto in fiamme vive. Pericolo di esplosione e incendio!

Caricare la batteria regolarmente, anche quando il prodotto è inutilizzato. Questo prolungherà la sua durata (almeno una volta ogni 2 mesi)

Non caricare mai il prodotto quando incustodito. Durante la ricarica, mettere il prodotto su una superficie resistente al calore. L'accumulo di calore è normale durante la ricarica.

In nessun caso usare agenti di pulizia aggressivi, alcool o altre soluzioni chimiche per

la pulizia in quanto potrebbero danneggiare l'alloggiamento o addirittura compromettere la funzionalità del prodotto.
Scollegare tutti i cavi collegati prima di iniziare la pulizia. Non immergere il prodotto in acqua o altri liquidi.Non premere troppo sull'alloggiamento per evitare graffi e danni. Tenere il prodotto fuori dalla portata dei bambini (0-3 anni). Non permettere mai ai bambini o alle persone con disabilità l'uso di prodotti elettronici senza sorveglianza. Assicurarsi che i bambini non giochino con l'involucro in plastica. Potrebbero deglutire frammenti e soffocare.Non utilizzare altri accessori ausiliari se non quelli in dotazione.

Ricarica della fotocamera

1. Inserire il cavo incluso in confezione nella porta di ricarica Micro USB posta sul lato della fotocamera. L'apparecchio può essere collegato (via micro-USB) soltanto ad apparecchi (caricabatteria, ecc.) di classe di isolamento II (doppio isolamento) conformi ai requisiti per caricabatterie per bambini in accordo alla norma EN 60335-2-29: 2004.
2. La ricarica avrà inizio sul dispositivo quando il led rosso sarà acceso. Quando il led diventerà blu la ricarica sarà completata.
3. Scollegare il cavo dopo la ricarica.

Utilizzo

1. Connettore di ricarica Micro USB
2. Tasto "opzioni"
3. Slot per scheda di memoria Micro SD
4. Altoparlante
5. Microfono
6. Obiettivo
7. Tasto "on/off"
8. Tasto "ok"
9. Schermo LCD
10. Tasto "Menù"
11. Tasto "Giù"
12. Tasto "Su"

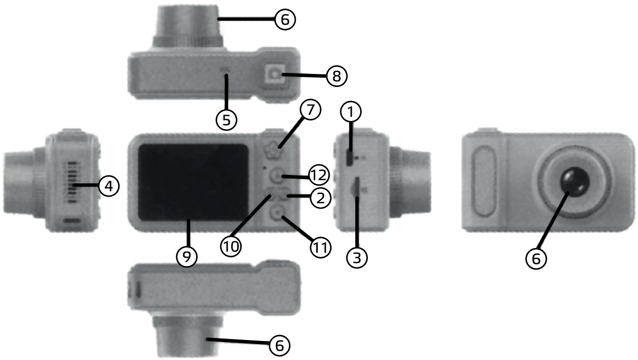

Accensione: Tenere premuto il tasto ON/OFF per accendere o spegnere la fotocamera

Modalità foto: il simbolo raffigurante "A" in alto a destra sullo schermo indica la modalità foto. Premere il tasto OK per scattare foto. Premere i tasti SU/GIÙ per modificare o rimuovere le cornici o filtri preimpostati. È possibile cambiare modalità premendo il tasto OPZIONI.

Modalità video: il simbolo raffigurante "VIDEOCAMERA" in alto a destra sullo schermo indica la modalità video. Premere il tasto OK per registrare un video. Premere nuovamente OK per stoppare la registrazione.

Modalità galleria: il simbolo raffigurante "PLAY" in alto a destra sullo schermo indica la modalità galleria. Premere i tasti SU/GIÙ per scorrere foto e video presenti nella galleria. È possibile vedere i video registrati premendo OK. Per eliminare una foto o video: mostrare la foto o video che si intende eliminare sullo schermo, cliccare il tasto MENU, poi selezionare le seguenti opzioni con il tasto OK, muovendosi con i tasti SU/GIÙ: "delete/delete one/execute". Premendo l'opzione "cancel", l'operazione verrà annullata. ATTENZIONE: premendo l'ozione "delete all" verranno cancellati tutti gli elementi presenti nella galleria. L'operazione è irreversibile.

Menù: cliccando il tasto MENU' sarà possibile visualizzare le impostazioni della fotocamera. Muovendosi con i tasti SU/GIÙ e selezionando le opzioni con il tasto OK, è possbile modificare i seguenti parametri. Premendo nuovamente il tasto MENU', si tornerà alla schermata precedente.

- **Time stamp**: selezionando "ON", verranno mostrate data e ora sullo schermo nelle modalità foto e video. Selezionando "OFF", non verranno mostrate data e ora sullo schermo nelle modalità foto e video.
- **Voice record**: selezionando "ON", verrà registrato l'audio nella modalità video. Selezionando "OFF", non verrà registrato

l’audio nella modalità video.

- **Delete**: questa opzione consente di cancellare foto e video dalla galleria. La funzione “DELETE ONE” è utilizzabile solo se in modalità galleria, come spiegato precedentemente. La fuznione “DELETE ALL” cancellerà invece tutti i file in modo irreversebile, in qualsiasi modalità ci si trovi.
- **Auto off**: l’opzione consente di regolare il tempo di autospegnimento della fotocamera digitale, o di disattivare la funzione (selezionando “OFF”).
- **Date input**: è possibile modificare data e ora della fotocamera. Attraverso i tasti SU/GIÙ modificare in ordine anno/mese/giorno/ora/minuti. Premere il tasto OK per modificare il dato successivo.

Pulizia

Scollegare tutti i cavi prima della pulizia.

Se necessario pulire il prodotto con un panno umido e lasciarlo asciugare completamente prima dell'uso.

Utilizzare una spazzola pulita con setole morbide e lunghe per rimuovere la polvere dai connettori.

Non utilizzare solventi, agenti corrosivi o detergenti gassosi.

Assicurarsi che acqua o altri liquidi non penetrino nell'alloggiamento.

Conservazione

Conservare il prodotto in un'area pulita e asciutta. Tenere lontano dalla luce diretta del sole.

Informazioni all’utente per il corretto smaltimento (Direttiva 2013/56/EU)

Il simbolo del cassonetto barrato riportato sull’apparecchiatura o sulla sua confezione indica che il prodotto alla fine della propria vita utile, inclusivo della batteria non rimovibile, deve essere raccolto separatamente dagli altri rifiuti per permetterne un adeguato trattamento e riciclo. L'uso sicuro di questo prodotto è garantito nel rispetto delle seguenti istruzioni, pertanto è necessario conservarle e seguirle in modo scrupoloso lungo tutta la vita del prodotto. Il prodotto non necessita di manutenzione tecnica, NON SMONTARLO MAI. La batteria presente all'interno è integrata e non sostituibile. Non tentare di rimuovere autonomamente la batteria agli ioni/polimeri di litio incorporata perché potrebbe causare pericolo di surriscaldamenti, incendi e lesioni. La batteria deve essere rimossa solo da professionisti qualificati indipendenti in grado di rimuoverla senza pericolo e smaltita in conformità con le vigenti leggi in materia. L'utente dovrà, pertanto, conferire gratuitamente l'apparecchiatura giunta a fine vita agli idonei centri comunali di raccolta differenziata dei rifiuti elettrici ed elettronici, oppure riconsegnarla al rivenditore, in ragione di uno per uno, o gratuitamente per gli apparecchi di dimensioni esterne inferiori a 25 cm. L'adeguata raccolta differenziata per l'avvio successivo dell'apparecchiatura dismessa al riciclaggio, al trattamento e allo smaltimento ambientalmente compatibile contribuisce ad evitare possibili effetti negativi sull'ambiente e sulla salute e favorisce il reimpiego e/o riciclo dei materiali di cui è composta l'apparecchiatura. Lo smaltimento abusivo di apparecchiature, pile ed accumulatori da parte dell'utente comporta l'applicazione delle sanzioni di cui alla corrente normativa di legge.

Specifiche tecniche
Ingresso: DC 5V/1A
Capacità: 240 mAh/0.89 Wh
Tipo di batteria: Polimeri di litio

Tempo di ricarica: 2h
Durata batteria: 1h
Durata standby: 1h
Schermo: 2.0” a colori
Lente: lente fissa con angolazione 100º
Formato foto: JPG
Risoluzione fotocamera: VGA 640x480 (0.3Mp)
Lingua software: inglese
Memoria: scheda Micro SD fino a 32GB (memoria non inclusa)
Frequenza ottica: 50HZ, 60 HZ
Microfono e speaker integrati
Peso: 50g
Temperatura di utilizzo: 0 – 40º

CE Questo prodotto è conforme alla normativa RoHS 2011/65 / EU. Il prodotto è contrassegnato dal marchio CE e rispetta le norme di sicurezza stabilite dall'Unione europea.
Il testo completo della dichiarazione di conformità UE è disponibile al seguente indirizzo Internet: www.celly.com

Celly® è un marchio di proprietà di CELLY S.p.A.
Tutti i marchi sono marchi registrati e dei rispettivi proprietari.
Importato da CELLY S.p.A., via Energy Park 22, 20871 Vimercate (MB) - Italia
Prodotto in Cina.

Manual de usuario
CÁMARA DIGITAL
Modelo: KIDSCAMERA

Lea este manual del usuario y, en particular, las notas de seguridad, antes de usar el producto.

Mantenga al usuario actualizado e inclúyalo cuando pase el producto.

Celly S.p.A. no podrá llevar ningún daño al producto.

Notas de seguridad

Para evitar el mal funcionamiento o daños al producto, para evitar caídas accidentales, aplastar, pinchar o hacer ejercicio. Podría causar un cortocircuito interno o sobrecalentamiento

Mantener alejado de la humedad, el agua u otros líquidos. Si el producto entra en contacto con agua, humedad u otros líquidos, no lo use para evitar descargas eléctricas o daños.

Si el producto se moja, aunque esté seco y funcione normalmente, los contactos y circuitos de la batería podrían corroerse lentamente y constituir un peligro para la seguridad.

No almacene ni exponga su producto a ninguna fuente de calor, luz solar directa, radiadores u otras fuentes de calor, como el tablero de su automóvil en el verano. Podría causar la explosión de la batería o comprometer el rendimiento del producto.

Nunca opere el producto sin supervisión. Durante el funcionamiento, la carcasa puede calentarse.

Durante el funcionamiento, la carcasa se calentará. Permita una ventilación adecuada. La carcasa nunca debe estar cubierta.

Nunca use el producto cuando pase de un ambiente frío a uno cálido. Puede producirse condensación y, en algunos casos, dañar el producto. Permita que el producto alcance la temperatura ambiente antes de conectarlo y usarlo nuevamente. Esto podría tomar varias horas.

Temperatura de uso: 0–40 º C.

No intente modificar, reparar o desmontar el producto. ¡Peligro de explosión!

No deje el producto en contacto con objetos metálicos. Los objetos metálicos pueden interferir con las conexiones eléctricas y causar un mal funcionamiento del circuito de protección.

Deje de usar el producto inmediatamente si nota hinchazón, fugas u otras anormalidades.

No use un producto dañado.

Asegúrese de que el cable no esté cargando los puertos.

Una batería recargable no reemplazable está integrada en el producto, nunca abra o desarme el producto. No cortocircuite los contactos / terminales de la batería.

No deseche el producto en llamas abiertas. ¡Peligro de explosión e incendio!

Cargue la batería regularmente, incluso cuando el producto no esté en uso. Esto prolongará su duración (al menos una vez cada 2 meses)

Nunca cargue el producto cuando esté desatendido. Al cargar, coloque el producto sobre una superficie resistente al calor. La acumulación de calor es normal durante la carga.

Agentes de limpieza agresivos, alcohol o soluciones de limpieza química.

Desconecte todos los cables conectados antes de comenzar a limpiar. No sumerja el producto en agua u otros líquidos.

No presione demasiado la carcasa para evitar arañazos y daños. Mantenga el producto fuera del alcance de los niños (0-3 años). Nunca permita que las discapacidades usen productos sin supervisión

Asegúrese de que los niños no jueguen con la envoltura de plástico. Pueden tragarlo cuando juegan y asfixiarse.

No utilice ningún otro accesorio auxiliar, excepto los suministrados.

Recargue la cámara

1. Inserte el cable en el puerto de carga Micro USB en el costado de la cámara. El dispositivo se puede conectar (mediante micro-USB) solo a dispositivos (cargadores de batería, etc.) de clase de aislamiento II (doble aislamiento) que cumplan con los requisitos para cargadores de batería para niños de acuerdo con EN 60335-2-29: 2004 .
2. La carga comenzará en el dispositivo cuando el LED rojo esté encendido. Cuando el LED se vuelve azul, la carga se completará.
3. Desconecte el cable después de cargarlo.

uso

1. conector de carga micro USB
2. tecla "Opciones"
3. Ranura para tarjeta de memoria Micro SD
4. altavoz
5. micrófono
6. objetivo
7. Tecla "on / off"
8. Tecla "OK"
9. pantalla LCD
10. Tecla "Menú"
11. Tecla "Abajo"
12. Tecla "Arriba"

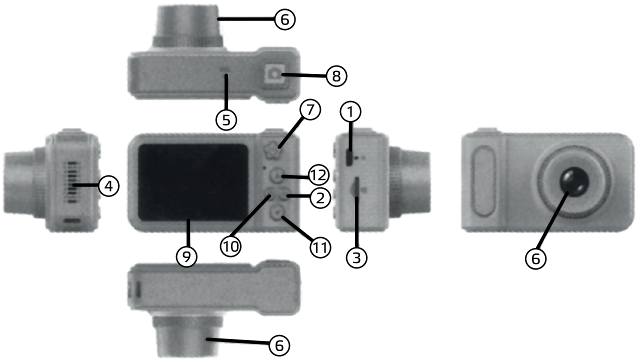

Encendido: Mantenga presionado el botón ON / OFF para encender o apagar la cámara

Modo foto: el símbolo que representa "A" en la parte superior derecha de la pantalla indica el modo foto. Presione el botón OK para tomar fotos. Presione las teclas ARRIBA / ABAJO para cambiar o eliminar los marcos o filtros preestablecidos. Puede cambiar los modos presionando el botón OPTIONS.

Modo de video: el símbolo que representa "VIDEOCAMERA" en la parte superior derecha de la pantalla indica el modo de video. Presione el botón OK para grabar en la pantalla. Presione OK nuevamente para detener la grabación.

Modo de galería: el símbolo que representa "PLAY" en la parte superior derecha de la pantalla indica el modo de galería. Presione las teclas ARRIBA / ABAJO para desplazarse por las fotos y videos en la galería. Puede ver los videos grabados presionando OK. Para eliminar una foto o un video: muestre la foto o el video que desea eliminar en la pantalla, haga clic en el botón MENÚ, luego seleccione las siguientes opciones con el botón Aceptar, moviéndose con los botones ARRIBA / ABAJO: "eliminar / eliminar uno ". Al presionar la opción "cancelar" se cancelará la operación. ATENCIÓN: al presionar la opción "Eliminar todo" se eliminarán todos los elementos de la galería. La operación es irreversible.

Menú: haciendo clic en el botón MENÚ podrá ver la configuración de la cámara. Moviéndose con las teclas ARRIBA / ABAJO y seleccionando las opciones con la tecla OK, es posible modificar los siguientes parámetros. Presione el botón MENÚ nuevamente para regresar a la pantalla anterior.

- **Marca de tiempo**: seleccionando "ON", la fecha y la hora se mostrarán en la pantalla en los modos de foto y video. Al seleccionar "APAGADO" no se mostrarán la fecha y la hora en la pantalla en los modos de foto y video.
- **Grabación de voz**: seleccionando "ON", el

audio se grabará en modo video. Al seleccionar "APAGADO" no se grabará audio en el modo de video.

- **Eliminar**: esta opción le permite eliminar fotos y videos de la galería. La función "BORRAR UNO" solo se puede usar si está en modo túnel, como se explicó anteriormente. La función "BORRAR TODO" eliminará todos los archivos de forma irreversible, en cualquier modo que se encuentre.
- **Apagado automático**: la opción le permite ajustar el tiempo de apagado automático de la cámara digital o desactivar la función (seleccionando "APAGADO").
- **Fecha de entrada**: puede cambiar la fecha y la hora de la sala. Use las teclas ARRIBA / ABAJO para cambiar el orden de año / mes / día / hora / minutos. Presione el botón OK para cambiar los siguientes datos.

limpieza

Desconecte todos los cables antes de limpiar. Si es necesario, estarán completamente antes de su uso.

Use un cepillo limpio con cerdas suaves y largas para eliminar el polvo de los conectores.

No utilice disolventes, agentes de limpieza corrosivos o gaseosos.

Asegúrese de que no penetre agua u otros líquidos en la carcasa.

almacenamiento

Almacene el producto en un área limpia y seca.

No exponer a la luz solar directa.

Información al usuario para su correcta eliminación (Directiva 2013/56/UE)

El símbolo del contenedor tachado en el producto o en su embalaje indica que el producto, al final de su vida útil, incluida la batería no extraíble, debe recogerse por separado de otros desechos para permitir un tratamiento adecuado y reciclaje. El uso seguro de este producto está garantizado de acuerdo con las siguientes instrucciones, por lo tanto, es necesario mantenerlas y seguirlas escrupulosamente durante toda la vida útil del producto. El producto no requiere mantenimiento técnico, NUNCA LO DESARME. La batería interior está integrada y no es reemplazable. No intente extraer la batería de iones/polímeros de litio o incorporada, ya que podría causar sobrecalentamientos, incendios y lesiones. La batería solo debe ser removida por profesionales independientes calificados que puedan extraerla sin peligro y desecharla de acuerdo con las leyes aplicables. Por lo tanto, el usuario debe entregar el equipo al final de su vida útil a los centros de recolección de desechos municipales apropiados para desechos eléctricos y electrónicos, o devolverlo al minorista, en forma individual, o gratis para los dispositivos con dimensiones externas menores de 25 cm. La recolección separada apropiada para la puesta en marcha posterior del equipo en desuso para el reciclaje, el tratamiento y la eliminación compatible con el medioambiente ayuda a evitar posibles efectos negativos para el ambiente y para la salud y promueve la reutilización y/o el reciclaje de los materiales de los que está compuesto el equipo. La eliminación ilegal de equipos, baterías y acumuladores por parte del usuario conlleva la aplicación de las sanciones establecidas en la legislación vigente.

Especificaciones técnicas
Entrada: DC 5V / 1A
Capacidad: 240 mAh / 0.89 Wh
Tipo de batería: polímeros de litio
Tiempo de carga: 2h
Duración de la batería: 1 hora
Tiempo en espera: 1h
Pantalla: 2.0 "color
Lente: lente fija con ángulo de 100 º
Formato de foto: JPG

Resolución de la cámara: VGA 640x480 (0.3Mp)
Idioma del software: inglés
Memoria: tarjeta Micro SD de hasta 32 GB (memoria no incluida)
Frecuencia óptica: 50 HZ, 60 HZ
Micrófono y altavoz integrados.
Peso: 50g
Temperatura de funcionamiento: 0 - 40 º

Este producto cumple con la normativa RoHS 2011/65/ UE. El producto lleva el marcado CE y por lo tanto cumple con los estándares de seguridad establecidos por la Unión Europea.
Las declaraciones de conformidad están disponibles en la página web dedicada en el sitio web www.celly.com.

Celly® es una marca registrada de propiedad de CELLY S.p.A.
Todas las marcas registradas son propiedad de sus respectivos dueños.
Importado por CELLY S.p.A., via EnergyPark 22,
20871 Vimercate (MB) - Italia
Hecho en China

Benutzerhandbuch
DIGITALE KAMERA
Modell: KIDSCAMERA

Lesen Sie diese Bedienungsanleitung und insbesondere die Sicherheitshinweise, bevor Sie das Produkt verwenden. Halten Sie den Benutzer auf dem Laufenden und geben Sie dies an, wenn Sie das Produkt übergeben.
Celly S.p.A. kann das Produkt nicht beschädigen.

Sicherheitshinweise

Um Fehlfunktionen oder Schäden am Produkt zu vermeiden, um versehentliche Stürze zu vermeiden, Quetschungen, Einstiche oder Sport zu betreiben. Kann einen internen Kurzschluss oder eine Überhitzung verursachen

Von Feuchtigkeit, Wasser oder anderen Flüssigkeiten fernhalten. Wenn das Produkt mit Wasser, Feuchtigkeit oder anderen Flüssigkeiten in Kontakt kommt, verwenden Sie es nicht, um Stromschläge oder Beschädigungen zu vermeiden.
Wenn das Produkt nass wird, obwohl es trocknet und normal funktioniert, können die Kontakte und Stromkreise des Akkus langsam korrodieren und ein Sicherheitsrisiko darstellen
Lagern Sie das Produkt im Sommer nicht und setzen Sie es keiner Wärmequelle, keinem direkten Sonnenlicht, keinen Heizkörpern oder anderen Wärmequellen wie dem Armaturenbrett Ihres Autos aus. Dies kann zu einer Explosion des Akkus führen oder die

Leistung des Produkts beeinträchtigen.

Betreiben Sie das Produkt niemals unbeaufsichtigt. Während des Betriebs kann das Gehäuse heiß werden.

Während des Betriebs wird das Gehäuse heiß. Sorgen Sie für ausreichende Belüftung. Das Gehäuse darf niemals abgedeckt werden.

Verwenden Sie das Produkt niemals, wenn Sie es von einer kalten in eine warme Umgebung bringen. Kondensation kann auftreten und in einigen Fällen das Produkt beschädigen. Lassen Sie das Produkt Raumtemperatur erreichen, bevor Sie es anschließen und wieder verwenden. Dies kann mehrere Stunden dauern.

Einsatztemperatur: 0–40 º C

Versuchen Sie nicht, das Produkt zu modifizieren, zu reparieren oder zu zerlegen. Explosionsgefahr!

Lassen Sie das Produkt nicht mit Metallgegenständen in Berührung. Metallgegenstände können elektrische Verbindungen stören und eine Fehlfunktion der Schutzschaltung verursachen.

Stellen Sie die Verwendung des Produkts sofort ein, wenn Sie Schwellungen, Leckagen oder andere Anomalien bemerken.

Verwenden Sie kein beschädigtes Produkt.

Stellen Sie sicher, dass das Kabel die Ports nicht aufladt.Ein nicht austauschbarer Akku ist in das Produkt integriert. Öffnen oder zerlegen Sie das Produkt niemals. Schließen Sie die Batteriekontakte / -klemmen nicht kurz.

Entsorgen Sie das Produkt nicht in offener Flamme. Explosions- und Brandgefahr!

Laden Sie den Akku regelmäßig auf, auch wenn das Produkt nicht verwendet wird. Dies verlängert seine Dauer (mindestens einmal alle 2 Monate) Laden Sie das Produkt niemals unbeaufsichtigt auf. Stellen Sie das Produkt beim Laden auf eine hitzebeständige Oberfläche. Während des Ladevorgangs ist ein Wärmestau normal.

Aggressive Reinigungsmittel, alkoholische

oder chemische Reinigungslösungen.
Trennen Sie alle angeschlossenen Kabel, bevor Sie mit der Reinigung beginnen. Tauchen Sie das Produkt nicht in Wasser oder andere Flüssigkeiten.
Drücken Sie nicht zu fest auf das Gehäuse, um Kratzer und Beschädigungen zu vermeiden. Bewahren Sie das Produkt außerhalb der Reichweite von Kindern (0-3 Jahre) auf. Erlauben Sie Behinderungen niemals, Produkte ohne Aufsicht zu verwenden
Stellen Sie sicher, dass Kinder nicht mit der Plastikfolie spielen. Sie können es beim Spielen verschlucken und ersticken.
Verwenden Sie kein anderes Zubehör als das mitgelieferte.

Laden Sie die Kamera auf

1. Stecken Sie das Kabel in den Micro-USB-Ladeanschluss an der Seite der Kamera. Das Gerät darf (über Micro-USB) nur an Geräte (Batterieladegeräte usw.) der Isolationsklasse II (doppelte Isolierung) angeschlossen werden, die den Anforderungen für Batterieladegeräte für Kinder gemäß EN 60335-2-29: 2004 entsprechen .
2. Der Ladevorgang beginnt am Gerät, wenn die rote LED leuchtet. Wenn die LED blau leuchtet, ist der Ladevorgang abgeschlossen.
3. Trennen Sie das Kabel nach dem Laden.

Verwendung

1. Micro-USB-Ladeanschluss
2. "Options" -Taste
3. Steckplatz für Micro SD-Speicherkarte
4. Lautsprecher
5. Mikrofon
6. Ziel
7. Taste "Ein / Aus"
8. "OK" -Taste
9. LCD-Bildschirm
10. "Menü" -Taste
11. "Down" -Taste
12. "Up" -Taste

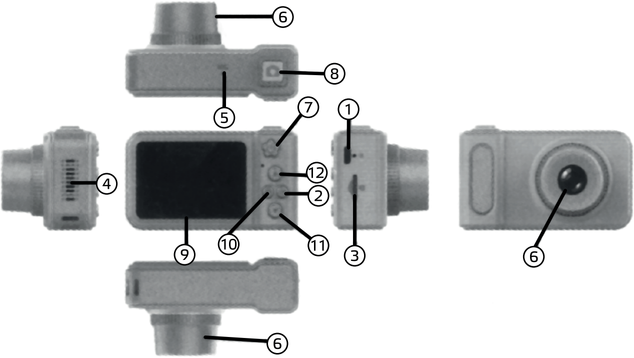

Einschalten: Halten Sie die EIN / AUS-Taste gedrückt, um die Kamera ein- oder auszuschalten

Fotomodus: Das Symbol "A" oben rechts auf dem Bildschirm zeigt den Fotomodus an. Drücken Sie die OK-Taste, um Bilder aufzunehmen. Drücken Sie die UP / DOWN-Tasten, um die voreingestellten Rahmen oder Filter zu ändern oder zu entfernen. Sie können den Modus durch Drücken der Taste OPTIONS ändern.

Videomodus: Das Symbol "VIDEOCAMERA" oben rechts auf dem Bildschirm zeigt den Videomodus an. Drücken Sie die OK-Taste, um auf dem Bildschirm aufzunehmen. Drücken Sie erneut OK, um die Aufnahme zu beenden.

Galeriemodus: Das Symbol für "PLAY" oben rechts auf dem Bildschirm zeigt den Galeriemodus an. Drücken Sie die AUF / AB-Tasten, um durch die Fotos und Videos in der Galerie zu scrollen. Sie können die aufgenommenen Videos anzeigen, indem Sie auf OK klicken. So löschen Sie ein Foto oder Video: Zeigen Sie das Foto oder Video, das Sie löschen möchten, auf dem Bildschirm an, klicken Sie auf die Schaltfläche MENU, und wählen Sie dann mit der Taste OK die folgenden Optionen aus “. Durch Drücken der Option "Abbrechen" wird der Vorgang abgebrochen. ACHTUNG: Durch Drücken der Option "Alle löschen" werden alle Elemente in der Galerie gelöscht. Die Operation ist irreversibel.

Menü: Durch Klicken auf die Schaltfläche MENÜ können Sie die Kameraeinstellungen anzeigen. Wenn Sie sich mit den Tasten AUF / AB bewegen und die Optionen mit der Taste OK auswählen, können Sie die folgenden Parameter ändern. Drücken Sie die Taste MENU 'erneut, um zum vorherigen Bildschirm zurückzukehren.

- **Zeitstempel**: Wenn Sie "EIN" wählen, werden Datum und Uhrzeit im Foto- und Videomodus auf dem Bildschirm angezeigt. Bei Auswahl

von "AUS" werden Datum und Uhrzeit im Foto- und Videomodus nicht auf dem Bildschirm angezeigt.
- **Sprachaufnahme**: Wählen Sie "EIN", um Audio im Videomodus aufzunehmen. Bei Auswahl von "AUS" wird im Videomodus kein Ton aufgenommen.
- **Löschen**: Mit dieser Option können Sie Fotos und Videos aus der Galerie löschen. Die Funktion "DELETE ONE" kann nur im Tunnelmodus verwendet werden, wie oben erläutert. Die Funktion "ALLE LÖSCHEN" löscht alle Dateien auf irreversible Weise, unabhängig davon, in welchem Modus Sie sich befinden.
- **Auto-Aus**: Mit dieser Option können Sie die Auto-Aus-Zeit der Digitalkamera einstellen oder die Funktion deaktivieren (Auswahl von "AUS").
- **Eingabedatum:** Sie können das Datum und die Uhrzeit des Raums ändern. Verwenden Sie die AUF / AB-Tasten, um die Reihenfolge von Jahr / Monat / Tag / Stunde / Minute zu ändern. Drücken Sie die OK-Taste, um die nächsten Daten zu ändern.

Reinigung

Ziehen Sie vor dem Reinigen alle Kabel ab.
Bei Bedarf werden sie vor Gebrauch komplett sein.
Verwenden Sie eine saubere Bürste mit weichen, langen Borsten, um Staub auf den Anschlüssen zu entfernen.
Verwenden Sie keine Lösungsmittel, ätzenden oder gasförmigen Reinigungsmittel.
Stellen Sie sicher, dass kein Wasser oder andere Flüssigkeiten in das Gehäuse eindringen.

Lagerung

Lagern Sie das Produkt an einem sauberen und trockenen Ort. Nicht direktem Sonnenlicht aussetzen

INFORMATIONEN FÜR DEN KUNDEN FÜR EINE KORREKTE ENTSORGUNG DES GERÄTS (EU-Richtlinie Nr. 2013/56)

Das am Gerät oder auf der Verpackung angebrachte Symbol der durchgestrichenen Mülltonne zeigt an, dass das Produkt am Ende seines Lebens, einschließlich der nicht entfernbaren Batterie, von anderen Abfällen getrennt entsorgt werden muss, um eine angemessene Behandlung und Wiederverwendung zu ermöglichen.

Die sichere Verwendung dieses Produkts wird durch die Einhaltung der folgenden Anweisungen gewährleistet. Aus diesem Grund müssen sie für die gesamte Lebenszeit des Produkts aufbewahrt und beachtet werden. Das Produkt erfordert keinerlei technische Wartung. ES DARF NIE DEMONTIERT WERDEN. Die im Innern angebrachte Batterie ist integriert und kann nicht ausgetauscht werden. Nie versuchen, die im Produkt eingebaute Ionen-/ Lithiumpolymerbatterie selbstständig zu entfernen, denn dies könnte zu einer zu hohen Erwärmung, zu Brand und zu Verletzungen führen. Die Batterie darf nur von einem qualifizierten unabhängigen Fachmann entfernt werden, der sie ohne Gefahr ausbauen und entsprechend den, diesbezüglich geltenden gesetzlichen Bestimmungen entsorgen kann. Der Kunde muss, am Ende der Lebenszeit des Geräts, dieses kostenlos den, in der Wohngemeinde vorgesehenen Stellen zur getrennten Sammlung von elektrischem und elektronischem Müll oder dem Wiederverkäufer bei Erwerb eines neuen Produkts bzw. kostenlos bei Geräten mit externen Dimensionen unter 25 cm übergeben. Eine angemessene getrennte Müllsammlung ermöglicht eine anschließende Wiederverwertung des aus dem Verkehr gezogenen Geräts, die Behandlung und die umweltgerechte Entsorgung, um eventuelle negative Einflüsse auf die Umwelt und die Gesundheit zu vermeiden und eine

Wiederverwertung und / oder ein Recycling der Materialien, aus denen sich das Gerät zusammensetzt, zu begünstigen.
Eine widerrechtliche Entsorgung der Geräte, der Batterien und der Akkumulatoren seitens des Verbrauchers führt zur Auferlegung der gesetzlich vorgesehenen Sanktionen.

Technische Daten

Eingang: DC 5V / 1A
Kapazität: 240 mAh / 0,89 Wh
Batterietyp: Lithium-Polymere
Ladezeit: 2h
Batterielebensdauer: 1h
Standby-Zeit: 1h
Bildschirm: 2,0 "Farbe
Linse: Feste Linse mit 100 º Winkel
Fotoformat: JPG
Kameraauflösung: VGA 640x480 (0.3Mp)
Softwaresprache: Englisch
Speicher: Micro SD-Karte bis zu 32 GB (Speicher nicht im Lieferumfang enthalten)
Optische Frequenz: 50 Hz, 60 Hz
Integriertes Mikrofon und Lautsprecher
Gewicht: 50 g
Betriebstemperatur: 0 - 40 º

Dieses Produkt ist mit den EU-RoHS-Richtlinien Nr. 2011/65 konform. Das Produkt wurde mit der CE-Markierung versehen und ist demzufolge mit den, von der Europäischen Union vorgesehenen Sicherheitsstandards konform. Die Konformitätsbescheinigungen sind auf der dedizierten Seite der Homepage www.celly.com verfügbar.

**Celly® ist ein registriertes Markenzeichen, das Eigentum der Firma CELLY S.p.A. ist.
Alle registrierten Markenzeichen sind Eigentum ihrer Besitze**r.
Importiert von CELLY S.p.A., Via Energy Park 22, 0871 Vimercate - MB (ITALIEN)
Made in China

celly®
Designed in Milano

Manuel utilisateur
APPAREIL PHOTO NUMÉRIQUE
Modèle: KIDSCAMERA

Lisez ce manuel d'utilisation et en particulier les consignes de sécurité avant d'utiliser le produit.
Tenez l'utilisateur à jour et incluez-le lors du transfert du produit.
Celly S.p.A. ne sera pas en mesure de causer des dommages au produit.

Notes de sécurité
Pour éviter tout dysfonctionnement ou dommage du produit, éviter les chutes accidentelles, écraser, perforer ou faire de l'exercice. Cela pourrait causer un court-circuit interne ou une surchauffe
Tenir à l'écart de l'humidité, de l'eau ou d'autres liquides. Si le produit entre en contact avec de l'eau, de l'humidité ou d'autres liquides, ne l'utilisez pas pour éviter tout choc électrique ou tout dommage.
Si le produit est mouillé, même s'il est sec et qu'il fonctionne normalement, les contacts et les circuits de la batterie pourraient se corroder lentement et constituer un danger pour la sécurité.
Ne stockez pas et n’exposez pas votre produit à une source de chaleur, à la lumière directe du soleil, à des radiateurs ou à d’autres sources de chaleur telles que le tableau de bord de votre voiture en été. Cela pourrait provoquer une explosion de la batterie ou compromettre les performances du produit.
Ne jamais utiliser le produit sans surveillance.
Pendant le fonctionnement, le boîtier peut

devenir chaud.

Pendant le fonctionnement, le boîtier deviendra chaud. Permettre une ventilation adéquate. Le boîtier ne doit jamais être recouvert.

N'utilisez jamais le produit lorsque vous passez d'un environnement froid à un environnement chaud. De la condensation peut se produire et, dans certains cas, endommager le produit. Laissez le produit atteindre la température ambiante avant de le brancher et de le réutiliser. Cela pourrait prendre plusieurs heures.

Température d'utilisation: 0–40 º C

N'essayez pas de modifier, réparer ou démonter le produit. Risque d'explosion!

Ne laissez pas le produit en contact avec des objets métalliques. Les objets métalliques peuvent interférer avec les connexions électriques et provoquer un dysfonctionnement du circuit de protection.

Arrêtez immédiatement d'utiliser le produit si vous remarquez un gonflement, une fuite ou d'autres anomalies.

Ne pas utiliser un produit endommagé.

Assurez-vous que le câble ne charge pas les ports.

Une batterie rechargeable non remplaçable est intégrée au produit. Ne jamais ouvrir ni démonter le produit. Ne court-circuitez pas les contacts / bornes de la batterie.

Ne jetez pas le produit dans une flamme nue. Risque d'explosion et d'incendie!

Chargez la batterie régulièrement, même lorsque le produit n'est pas utilisé. Cela prolongera sa durée (au moins une fois tous les 2 mois)

Ne chargez jamais le produit sans surveillance. Lors du chargement, placez le produit sur une surface résistant à la chaleur. L'accumulation de chaleur est normale pendant la charge.

Agents de nettoyage agressifs, solutions de nettoyage à base d’alcool ou de produits chimiques.

Débranchez tous les câbles connectés avant de commencer le nettoyage. Ne pas plonger le produit dans l’eau ou dans d’autres liquides. Ne pas appuyer trop fort sur le boîtier pour éviter les rayures et les dommages. Conservez le produit hors de portée des enfants (0-3 ans). Ne jamais autoriser les personnes handicapées à utiliser des produits sans surveillance
Assurez-vous que les enfants ne jouent pas avec l'emballage en plastique. Ils peuvent l'avaler en jouant et s'étouffer.
N'utilisez aucun autre accessoire auxiliaire que ceux fournis.

Recharger la caméra

1. Insérez le câble dans le port de chargement Micro USB situé sur le côté de l'appareil photo. L'appareil peut être connecté (via micro-USB) uniquement à des appareils (chargeurs de batterie, etc.) de la classe d'isolation II (double isolation) conformes aux exigences relatives aux chargeurs de batterie pour enfants conformément à la norme EN 60335-2-29: 2004. .
2. La charge commence sur l'appareil lorsque le voyant rouge est allumé. Lorsque le voyant devient bleu, la charge est terminée.
3. Débranchez le câble après la charge.

Recharger la caméra

1. connecteur de charge micro USB
2. Touche "Options"
3. Slot pour carte mémoire Micro SD
4. haut-parleur
5. Microphone
6. Objectif
7. Touche "marche / arrêt"
8. Touche "OK"
9. écran LCD
10. Touche "Menu"
11. Touche "Down"
12. Touche "Up"

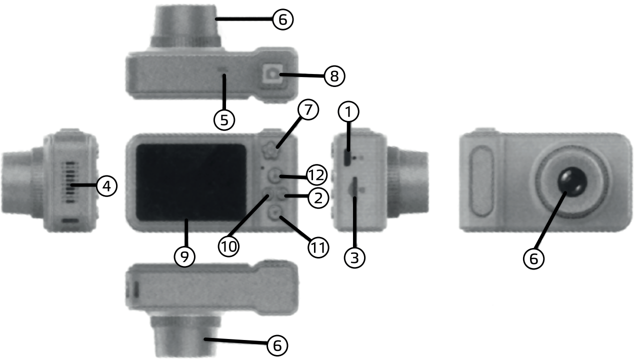

Allumer: maintenez la touche ON / OFF enfoncée pour allumer ou éteindre l'appareil photo

Mode photo: le symbole représentant "A" en haut à droite de l'écran indique le mode photo. Appuyez sur le bouton OK pour prendre des photos. Appuyez sur les touches HAUT / BAS pour changer ou supprimer les cadres ou les filtres préréglés. Vous pouvez changer de mode en appuyant sur le bouton OPTIONS.

Mode vidéo: le symbole représentant "VIDEOCAMERA" en haut à droite de l'écran indique le mode vidéo. Appuyez sur le bouton OK pour enregistrer à l'écran. Appuyez à nouveau sur OK pour arrêter l'enregistrement.

Mode Galerie: le symbole représentant "PLAY" en haut à droite de l'écran indique le mode Galerie. Appuyez sur les touches HAUT / BAS pour faire défiler les photos et vidéos de la galerie. Vous pouvez visualiser les vidéos enregistrées en appuyant sur OK. Pour supprimer une photo ou une vidéo: affichez la photo ou la vidéo que vous souhaitez supprimer, cliquez sur le bouton MENU, puis sélectionnez les options suivantes avec le bouton OK, en vous déplaçant avec les boutons UP / DOWN: "delete / delete one ». Appuyez sur l'option "annuler" pour annuler l'opération. ATTENTION: si vous appuyez sur "Tout supprimer", tous les éléments de la galerie seront supprimés. L'opération est irréversible.

Menu: en cliquant sur le bouton MENU, vous pourrez voir les paramètres de la caméra. Déplacer avec les touches UP / DOWN et sélectionner les options avec la touche OK, il est possible de modifier les paramètres suivants. Appuyez à nouveau sur la touche MENU 'pour revenir à l'écran précédent.

- **Horodatage**: en sélectionnant "ON", la date et l'heure seront affichées à l'écran dans les modes photo et vidéo. La sélection de "OFF" n'affiche pas la date et l'heure à l'écran en mode photo et vidéo.

- **Enregistrement vocal**: en sélectionnant "ON", l'audio sera enregistré en mode vidéo. La sélection de "OFF" n'enregistrera pas d'audio en mode vidéo.
- **Supprimer**: cette option vous permet de supprimer des photos et des vidéos de la galerie. La fonction "DELETE ONE" ne peut être utilisée qu'en mode tunnel, comme expliqué ci-dessus. La fonction "SUPPRIMER TOUT" supprime tous les fichiers de manière irréversible, quel que soit le mode utilisé.
- **Extinction automatique**: l'option vous permet de régler l'heure d'arrêt automatique de l'appareil photo numérique ou de désactiver la fonction (en sélectionnant "OFF").
- **Date d'entrée**: vous pouvez modifier la date et l'heure de la pièce. Utilisez les touches UP / DOWN pour changer l'ordre année / mois / jour / heure / minutes. Appuyez sur le bouton OK pour modifier les données suivantes.

nettoyage

Débranchez tous les câbles avant le nettoyage.

Si nécessaire, ils seront complètement avant utilisation.

Utilisez une brosse propre à poils longs et doux pour éliminer la poussière sur les connecteurs.

N'utilisez pas de solvants, d'agents de nettoyage corrosifs ou gazeux.

Assurez-vous que ni l'eau ni d'autres liquides ne pénètrent dans le boîtier.

stockage

Conservez le produit dans un endroit propre et sec. Ne pas exposer directement au soleil

Informations destinées à l'utilisateur pour éliminer correctement l'appareil (Directive 2013/56/EU)

Le logo poubelle barrée reproduit sur l'appareil ou sur son emballage signifie que le produit, à la fin de sa vie utile, accompagné de la batterie non amovible, doit être éliminé séparément des autres déchets afin de permettre un traitement et un recyclage adéquats. L'utilisation sûre de ce produit est garantie dans le respect des instructions suivantes ; par conséquent, il est nécessaire de les conserver et de les suivre scrupuleusement tout au long de la vie du produit. Le produit ne nécessite aucun entretien technique, NE JAMAIS LE DÉMONTER. La batterie contenue dans le produit est intégrée et non remplaçable. Ne pas tenter de retirer de façon autonome la batterie aux ions/polymères de lithium incorporée parce que cela pourrait provoquer un danger de surchauffe, incendie et blessures. La batterie doit être retirée par des professionnels qualifiés indépendants en mesure de la retirer sans danger et éliminée conformément aux lois en vigueur en la matière. L'utilisateur devra par conséquent remettre gratuitement l'appareil en fin de vie aux centres municipaux de tri sélectif des déchets électriques et électroniques, ou bien le remettre au commerçant, un par un, ou gratuitement pour les appareils ayant des dimensions extérieures inférieures à 25 cm. Le tri sélectif adéquat en vue du transfert de l'appareil au recyclage, au traitement et à l'élimination environnementalement compatible contribue à éviter tout effet négatif potentiel sur l'environnement et sur la santé et favorise la réutilisation et/ou le recyclage des matériaux dont l'appareil est composé. L'élimination abusive d'appareils, piles et accumulateurs par l'utilisateur comporte l'application des sanctions mentionnées dans la réglementation en vigueur.

Spécifications techniques
Entrée: DC 5V / 1A
Capacité: 240 mAh / 0.89 Wh
Type de batterie: Polymères de lithium
Temps de charge: 2h
Durée de vie de la batterie: 1h
Autonomie en veille: 1h
Écran: 2.0 "couleur
Objectif: objectif fixe avec un angle de 100º
Format photo: JPG
Résolution de la caméra: VGA 640x480 (0.3Mp)
Langue du logiciel: anglais
Mémoire: Carte Micro SD jusqu'à 32 Go (mémoire non incluse)
Fréquence optique: 50Hz, 60Hz
Microphone intégré et haut-parleur
Poids: 50g
Température de fonctionnement: 0 - 40 º

Ce produit est conforme à la directive RoHS 2011/65/EU. Le Produit dispose de la marque CE et est par conséquent conforme aux standards de sécurité établis par l'Union européenne.
Les déclarations de conformité sont disponibles sur le site internet www.celly.com.

Celly® est une marque enregistrée appartenant à CELLY S.p.A.
Toutes les marques enregistrées appartiennent à leurs propriétaires respectifs.
Importé par CELLY S.p.A., Via Energy Park 22, 20871 Vimercate - MB (ITALIA)
Fabriqué en Chine

Uživatelská příručka
DIGITÁLNÍ FOTOAPARÁT
Model: KIDSCAMERA

Před použitím produktu si přečtěte tuto uživatelskou příručku a zejména bezpečnostní pokyny.

Udržujte uživatele aktuální a zahrňte jej při předávání produktu.

Celly S.p.A. nebude moci způsobit poškození produktu.

Bezpečnostní pokyny

Chcete-li zabránit nesprávné funkci nebo poškození produktu, zabránit náhodným pádům, rozdrtit, propíchnout nebo vykonat. Může způsobit vnitřní zkrat nebo přehřátí

Chraňte před vlhkostí, vodou nebo jinými tekutinami. Pokud produkt přijde do kontaktu s vodou, vlhkostí nebo jinými tekutinami, nepoužívejte jej, aby nedošlo k úrazu elektrickým proudem nebo poškození.

Pokud produkt zvlhne, i když je suchý a funguje normálně, kontakty a obvody baterie by mohly pomalu korodovat a představovat bezpečnostní riziko

V létě neskladujte a nevystavujte výrobek žádným zdrojům tepla, přímému slunečnímu záření, radiátorům ani jiným zdrojům tepla, jako je přístrojová deska vašeho automobilu. Mohlo by to způsobit výbuch baterie nebo ohrozit výkon produktu.

Nikdy nepoužívejte produkt bez dozoru. Během provozu může být kryt horký.

Během provozu se plášť zahřeje. Zajistěte dostatečné větrání. Kryt nesmí být nikdy zakryt.

Nikdy nepoužívejte produkt při přechodu z chladného do teplého prostředí. Může dojít ke kondenzaci a v některých případech k poškození produktu. Před připojením a opětovným použitím nechte produkt dosáhnout pokojové teploty. Může to trvat několik hodin.

Teplota použití: 0–40 º C

Nepokoušejte se výrobek upravovat, opravovat nebo rozebírat. Nebezpečí výbuchu!

Nenechávejte produkt v kontaktu s kovovými předměty. Kovové předměty mohou rušit elektrické připojení a způsobit poruchu ochranného obvodu.

Pokud zaznamenáte otoky, úniky nebo jiné abnormality, okamžitě přestaňte produkt používat.

Nepoužívejte poškozený produkt.

Ujistěte se, že kabel nenabíjí porty.

Do produktu je integrována nevyměnitelná dobíjecí baterie, nikdy jej neotevírejte ani nerozebírejte. Nezkratujte kontakty / svorky baterie.

Nevyhazujte výrobek do otevřeného ohně. Nebezpečí výbuchu a požáru!

Baterii nabíjejte pravidelně, i když se produkt nepoužívá. Tím se prodlouží její trvání (nejméně jednou za 2 měsíce)

Nikdy produkt nenabíjejte, pokud není bez dozoru. Při nabíjení položte produkt na povrch odolný vůči teplu. Během nabíjení je tvorba tepla normální.

Agresivní čisticí prostředky, alkoholové nebo chemické čisticí roztoky.

Před zahájením čištění odpojte všechny připojené kabely. Výrobek neponořujte do vody ani jiných tekutin.

Netlačte příliš silně na kryt, aby nedošlo k poškrábání a poškození. Uchovávejte výrobek mimo dosah dětí (0–3 roky). Nikdy nedovolte osobám se zdravotním postižením používat výrobky bez dohledu Ujistěte se, že si děti nehrají s plastovým obalem. Mohou ji spolknout při hraní a dusit se.

Nepoužívejte žádné jiné pomocné příslušenství kromě dodávaného příslušenství.

Dobijte fotoaparát

1. Vložte kabel do nabíjecího portu Micro USB na boku fotoaparátu. Zařízení lze připojit (pomocí micro-USB) pouze k zařízením (nabíječky baterií atd.) Třídy izolace II (dvojitá izolace), které splňují požadavky na nabíječky baterií pro děti v souladu s EN 60335-2-29: 2004 ,
2. Nabíjení začne na zařízení, když svítí červená LED. Když LED svítí modře, nabíjení bude dokončeno.
3. Po nabití odpojte kabel.

použití

1. Nabíjecí konektor Micro USB
2. Tlačítko „Možnosti“
3. pro paměťovou kartu Micro SD
4. řečník
5. Mikrofon
6. Cíl
7. Tlačítko „zapnuto / vypnuto“
8. Klávesa „OK“
9. LCD obrazovka
10. Tlačítko „Menu“
11. Tlačítko „Dolů“
12. "nahoru" klíč

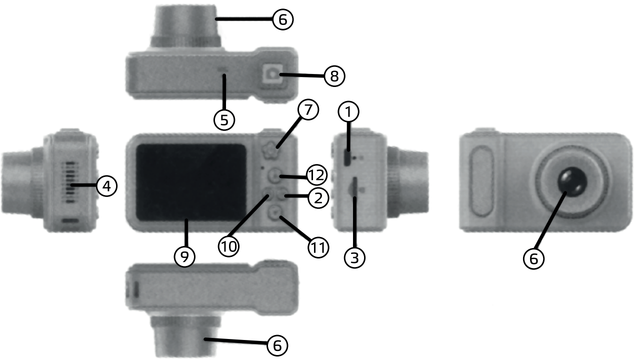

Zapnutí: Stisknutím a podržením tlačítka ON / OFF zapněte nebo vypněte fotoaparát

Režim fotografie: symbol představující „A“ v pravém horním rohu obrazovky označuje režim fotografií. Stisknutím tlačítka OK fotografujte. Stisknutím tlačítek NAHORU / DOLŮ změníte nebo odeberete přednastavené snímky nebo filtry. Režimy můžete změnit stisknutím tlačítka OPTIONS.

Režim videa: symbol zobrazující „VIDEOCAMERA“ v pravém horním rohu obrazovky označuje režim videa. Stisknutím tlačítka OK záznam na obrazovce. Dalším stisknutím tlačítka OK nahrávání zastavíte.

Režim galerie: symbol představující „PLAY“ v pravém horním rohu obrazovky označuje režim galerie. Stisknutím tlačítek NAHORU / DOLŮ procházejte fotografie a videa v galerii. Nahraná videa můžete zobrazit stisknutím tlačítka OK. Odstranění fotografie nebo videa: na obrazovce zobrazte fotografii nebo video, které chcete odstranit, klikněte na tlačítko MENU a potom pomocí tlačítka OK vyberte následující možnosti: “. Stisknutím tlačítka „zrušit“ operaci zrušíte. POZOR: stisknutím možnosti „smazat vše“ vymažete všechny prvky v galerii. Operace je nevratná.

Nabídka: kliknutím na tlačítko MENU zobrazíte nastavení fotoaparátu. Pohybem pomocí kláves NAHORU / DOLŮ a výběrem možností pomocí tlačítka OK je možné upravit následující parametry. Opětovným stisknutím tlačítka MENU 'se vrátíte na předchozí obrazovku.

- **Časové razítko**: výběrem „ZAP“ se na obrazovce v režimech fotografií a videa zobrazí datum a čas. Výběrem „OFF“ se na režimech fotografií a videa nezobrazí datum a čas na obrazovce.
- **Hlasový záznam**: výběrem „ON“ se zvuk zaznamená v režimu videa. Výběrem „OFF“ (Vypnuto) nebude zvuk nahráván v režimu videa.
- **Smazat**: Tato možnost umožňuje odstranit

fotografie a videa z galerie. Funkci „DELETE ONE" lze použít pouze v režimu tunelu, jak je vysvětleno výše. Funkce „VYMAZAT VŠE" odstraní všechny soubory nevratným způsobem, v jakémkoli režimu.

- **Auto off** (Automatické vypnutí): tato možnost umožňuje nastavit čas automatického vypnutí digitálního fotoaparátu nebo deaktivovat funkci (výběrem „OFF").
- **Zadejte datum**: můžete změnit datum a čas místnosti. Pomocí kláves NAHORU / DOLŮ změňte pořadí roku / měsíce / dne / hodiny / minuty. Stisknutím tlačítka OK změníte další data.

čištění

Před čištěním odpojte všechny kabely.
V případě potřeby budou zcela před použitím.
K odstranění prachu z konektorů použijte čistý kartáč s měkkými dlouhými štětinami.
Nepoužívejte žádná rozpouštědla, žíravé nebo plynné čisticí prostředky.
Ujistěte se, že do krytu nepronikla žádná voda ani jiné tekutiny.

skladování

Produkt skladujte na čistém a suchém místě.
Nevystavujte přímému slunečnímu záření

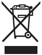

POKYNY PRO SPRÁVNOU LIKVIDACI TOHOTO ZAŘÍZENÍ (Směrnice 2013/56/EU)

Značka, umístěná na produktu nebo jeho obalu, znamená, že po ukončení své životnosti musí být zařízení i baterie, která je jeho pevnou součástí, odděleny od běžného komunálního odpadu a odpovědně zrecyklovány.
Dodržování návodu garantuje bezpečné použití tohoto výrobku, uchovejte ho a řiďte se jím po celou dobu životnosti výrobku. Výrobek nevyžaduje žádnou technickou údržbu, NIKDY JEJ NEROZEBÍREJTE. Baterie je do

produktu vestavěná a nelze ji vyměnit. Nepokoušejte se li-ion/polymerovou baterii vyjmout, mohlo by dojít k jejímu přehřátí, vzplanutí a úrazu. Baterii smí vyjmout pouze kvalifikovaná osoba, která je schopná ji bezpečně vyjmout a zrecyklovat ji dle zákona. Uživatelé by měli výrobek po ukončení jeho životnosti odevzdat do místních sběrných míst, případně zpět jeho prodejcům. Správná likvidace umožňuje recyklaci výrobku, zabránění případným škodám na životním prostředí nebo lidském zdraví a podporuje udržitelné využívání materiálních zdrojů. Neoprávněná likvidace elektronického zařízení, mobilních telefonů a baterií z může být trestána dle zákona.

Technické specifikace
Vstup: DC 5V / 1A
Kapacita: 240 mAh / 0,89 Wh
Typ baterie: Lithiové polymery
Doba nabíjení: 2h
Životnost baterie: 1 h
Pohotovostní režim: 1h
Obrazovka: 2,0 "barva
Objektiv: pevná čočka s úhlem 100 º
Formát fotografie: JPG
Rozlišení kamery: VGA 640 x 480 (0,3 Mp)
Jazyk softwaru: angličtina
Paměť: Micro SD karta až 32 GB (paměť není součástí balení)
Optická frekvence: 50 Hz, 60 Hz
Integrovaný mikrofon a reproduktor
Hmotnost: 50 g
Provozní teplota: 0 - 40 º

Tento výrobek splňuje normu RoHS 2011/65/EU. Výrobek nese označení CE a splňuje bezpečnostní standardy, dané Evropskou Unií. Úplné znění Prohlášení o shodě je dostupné na následující adrese: www.celly.com

Celly® je obchodní značka vlastněná společností CELLY S.p.A.
Všechny značky jsou registrované ochranné známky příslušných vlastníků.

Dovoz: CELLY S.p.A., via Energy Park 22, 20871 Vimercate (MB) – Italy
Distribuce: RECALL s.r.o., Kubatova 6, 370 04 České Budějovice
Vyrobeno v Číně

SK

Používateľská príručka
DIGITÁLNA FOTOAPARÁT
Model: KIDSCAMERA

Pred použitím produktu si prečítajte tento návod na použitie a najmä bezpečnostné pokyny.

Udržujte používateľa v aktuálnom stave a zahrňte ho pri odovzdávaní produktu.

Celly S.p.A. nebude môcť spôsobiť poškodenie produktu.

Bezpečnostné pokyny

Aby ste predišli nesprávnej funkcii alebo poškodeniu produktu, zabránili náhodným pádom, rozdrtili, prepichli alebo vykonali. Môže to spôsobiť vnútorný skrat alebo prehriatie

Chráňte pred vlhkosťou, vodou alebo inými tekutinami. Ak sa výrobok dostane do kontaktu s vodou, vlhkosťou alebo inými tekutinami, nepoužívajte ho, aby ste predišli úrazu elektrickým prúdom alebo poškodeniu.

Ak produkt zvlhne, aj keď je suchý a funguje normálne, kontakty a obvody batérie by mohli pomaly korodovať a predstavovať bezpečnostné riziko

Výrobok neskladujte ani nevystavujte žiadnemu zdroju tepla, priamemu slnečnému žiareniu, radiátorom ani iným zdrojom tepla, ako je prístrojová doska vášho automobilu. Mohlo by to spôsobiť výbuch batérie alebo zhoršiť výkon produktu.

Nikdy výrobok nepoužívajte bez dozoru. Počas prevádzky môže byť kryt horúci.

Počas prevádzky bude kryt horúci. Zabezpečte dostatočné vetranie. Kryt nesmie byť nikdy zakrytý.

Výrobok nikdy nepoužívajte, keď prechádzate z chladného do teplého prostredia. Môže dôjsť ku kondenzácii av niektorých prípadoch k poškodeniu produktu. Pred pripojením a opätovným použitím nechajte produkt dosiahnuť izbovú teplotu. Môže to trvať niekoľko hodín.

Teplota použitia: 0–40 º C.

Nepokúšajte sa výrobok upravovať, opravovať alebo rozoberať. Riziko výbuchu!

Nenechávajte výrobok v kontakte s kovovými predmetmi. Kovové predmety môžu rušiť elektrické zapojenie a spôsobiť poruchu ochranného obvodu.

Ak spozorujete opuchy, úniky alebo iné abnormality, okamžite prestaňte produkt používať.

Nepoužívajte poškodený výrobok.

Skontrolujte, či kábel nenabíja porty.

Do produktu je zabudovaná nevymeniteľná nabíjateľná batéria, nikdy produkt neotvárajte ani nerozoberajte. Neskratujte kontakty / svorky batérie.

Nevyhadzujte výrobok do otvoreného ohňa. Nebezpečenstvo výbuchu a požiaru!

Batériu pravidelne nabíjajte, aj keď sa výrobok nepoužíva. Tým sa predĺži jej trvanie (najmenej každé 2 mesiace)

Nikdy produkt nenabíjajte, ak nie je strážený. Pri nabíjaní položte výrobok na povrch odolný voči teplu. Počas nabíjania je hromadenie tepla normálne. Agresívne čistiace prostriedky, alkoholové alebo chemické čistiace roztoky.

Pred začatím čistenia odpojte všetky pripojené káble. Výrobok neponárajte do vody ani do iných tekutín.

Netlačte príliš silno na kryt, aby nedošlo k poškriabaniu a poškodeniu. Výrobok uchovávajte mimo dosahu detí (0 - 3 roky). Nikdy nedovolte osobám so zdravotným postihnutím používať výrobky bez dozoru

Uistite sa, že sa deti nehrajú s plastovým obalom. Môžu ho prehltnúť pri hraní a udusiť sa.

Nepoužívajte žiadne iné pomocné príslušenstvo okrem dodávaného príslušenstva.

Nabite fotoaparát

1. Vložte kábel do nabíjacieho portu Micro USB na bočnej strane fotoaparátu. Prístroj môže byť pripojený (cez micro-USB) iba k zariadeniam (nabíjačky batérií, atď.) Triedy izolácie II (dvojitá izolácia), ktoré spĺňajú požiadavky na nabíjačky batérií pre deti v súlade s EN 60335-2-29: 2004 ,
2. Nabíjanie začne na zariadení, keď svieti červená LED. Keď LED svieti na modro, nabíjanie bude ukončené.
3. Po nabití odpojte kábel.

použitie

1. Nabíjací konektor micro USB
2. Tlačidlo „Možnosti“
3. slot pre pamäťovú kartu Micro SD
4. Rečník
5. Mikrofón
6. Cieľ
7. Kľúč „zapnúť / vypnúť“
8. Kláves „OK“
9. LCD obrazovka
10. Tlačidlo „Menu“
11. kláves „nadol“
12. kláves „nahor“
13.

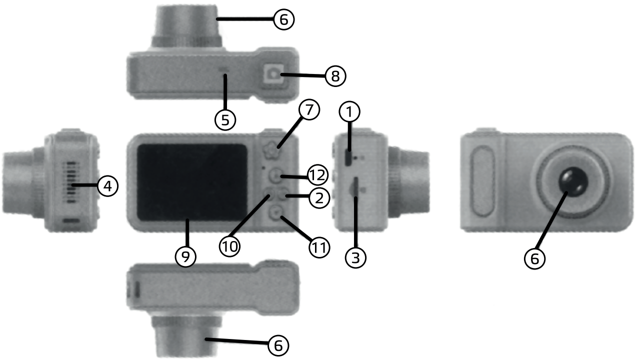

Zapnutie: Stlačením a podržaním tlačidla ON / OFF zapnite alebo vypnite fotoaparát

Režim fotografie: symbol, ktorý predstavuje „A“ v pravom hornom rohu obrazovky, označuje režim fotografie. Fotografujte stlačením tlačidla OK. Stlačením tlačidiel NAHOR / NADOL môžete zmeniť alebo odstrániť prednastavené snímky alebo filtre. Režimy môžete zmeniť stlačením tlačidla OPTIONS.

Režim videa: symbol zobrazujúci „VIDEOCAMERA“ v pravom hornom rohu obrazovky označuje režim videa. Stlačením tlačidla OK nahrávajte na obrazovku. Ďalším stlačením OK záznam zastavíte.

Režim galérie: symbol predstavujúci „PLAY“ v pravom hornom rohu obrazovky označuje režim galérie. Stláčajte tlačidlá HORE / DOLE na prechádzanie fotografiami a videami v galérii. Nahraté videozáznamy si môžete zobraziť stlačením tlačidla OK. Odstránenie fotografie alebo videa: na obrazovke zobrazte fotografiu alebo video, ktoré chcete odstrániť, kliknite na tlačidlo MENU, potom pomocou tlačidla OK vyberte nasledujúce možnosti a pomocou tlačidiel NAHOR / NADOL vyberte: „vymažte / odstráňte jednu ". Stlačením tlačidla „Zrušiť“ operáciu zrušíte. POZOR: stlačením možnosti „Odstrániť všetko“ vymažete všetky prvky v galérii. Táto operácia je nezvratná.

Menu: kliknutím na tlačidlo MENU sa zobrazia nastavenia fotoaparátu. Pohybom pomocou klávesov UP / DOWN a výberom možnosti pomocou tlačidla OK je možné zmeniť nasledujúce parametre. Opätovným stlačením tlačidla MENU 'sa vrátite na predchádzajúcu obrazovku.

- **Časová pečiatka**: výberom „ZAP“ sa na obrazovke v režimoch fotografií a videa zobrazí dátum a čas. Ak vyberiete možnosť „VYPNUTÉ“, v režimoch fotografií a videa sa na obrazovke nezobrazí dátum a čas.
- **Hlasový záznam**: výberom „ON“ sa zvuk

zaznamená v režime videa. Ak vyberiete možnosť „OFF“, nebude sa nahrávať zvuk v režime videa.

- **Odstrániť**: táto možnosť vám umožňuje odstrániť fotografie a videá z galérie. Funkciu „DELETE ONE“ je možné použiť iba v režime tunela, ako je uvedené vyššie. Funkcia „VYMAZAŤ VŠETKO“ vymaže všetky súbory nezvratným spôsobom, v akomkoľvek režime.
- **Automatické vypnutie**: možnosť umožňuje nastaviť čas automatického vypnutia digitálneho fotoaparátu alebo deaktivovať funkciu (výberom „VYP“).
- **Zadať dátum**: môžete zmeniť dátum a čas miestnosti. Použite tlačidlá HORE / DOLE na zmenu poradia roku / mesiaca / dňa / hodiny / minúty. Stlačením tlačidla OK zmeníte ďalšie údaje.

čistenie

Pred čistením odpojte všetky káble.

V prípade potreby budú úplne pred použitím.

Prach z konektorov odstráňte pomocou čistej kefy s mäkkými dlhými štetinami.

Nepoužívajte žiadne rozpúšťadlá, žieravé alebo plynné čistiace prostriedky.

Skontrolujte, či do krytu neprenikla žiadna voda ani iné tekutiny.

skladovanie

Produkt skladujte na čistom a suchom mieste.

Nevystavujte priamemu slnečnému žiareniu

POKYNY PRE SPRÁVNU LIKVIDÁCIU TOHTO ZARIADENIA (Smernica 2013/56/EU)

Značka, umiestnená na produkte alebo jeho obale, znamená, že po ukončení svojej životnosti musí byť zariadenie aj batéria, ktorá je jeho pevnou súčasťou, oddelené od bežného komunálneho odpadu a zodpovedne recyklované.

Dodržiavanie návodu garantuje bezpečné

použitie tohto výrobku, uschovajte ho a riaďte sa ním po celú dobu životnosti výrobku. Výrobok nevyžaduje žiadnu technickú údržbu, NIKDY HO NEROZOBERAJTE. Batéria je do produktu vstavaná a nejde ju vymeniť. Nepokúšajte sa li-ion/polymérovú batériu vybrať, mohlo by dôjsť k jej prehriatiu, vzplanutiu a úrazu. Batériu smie vybrať iba kvalifikovaná osoba, ktorá je schopná ju bezpečne vybrať a recyklovať ju podľa zákona. Užívatelia by mali výrobok po ukončení jeho životnosti odovzdať do miestnych zberných miest, prípadne späť jeho predajcom. Správna likvidácia umožňuje recykláciu výrobku, zabránenie prípadným škodám na životnom prostredí alebo ľudskom zdraví a podporuje udržateľné využívanie materiálnych zdrojov. Neoprávnená likvidácia elektronického zariadenia, mobilných telefónov a batérií môže byť trestaná podľa zákona.

Technické špecifikácie

Vstup: DC 5V / 1A
Kapacita: 240 mAh / 0,89 Wh
Typ batérie: lítiové polyméry
Čas nabíjania: 2 hodiny
Výdrž batérie: 1 h
Pohotovostný režim: 1h
Obrazovka: 2,0 "farba
Šošovka: pevná šošovka s uhlom 100 º
Formát fotografie: JPG
Rozlíšenie fotoaparátu: VGA 640 x 480 (0,3 Mb)
Jazyk softvéru: angličtina
Pamäť: Micro SD karta do 32 GB (pamäť nie je súčasťou balenia)
Optická frekvencia: 50 Hz, 60 Hz
Integrovaný mikrofón a reproduktor
Hmotnosť: 50 g
Prevádzková teplota: 0 - 40 º

Tento výrobok splňuje normu RoHS 2011/65/EU. Výrobok nesie označení CE a splňuje bezpečnostné štandardy, dané Európskou Úniou. Úplné znenie Prehlásenia o zhode je dostupné na nasledujúcej adrese:
www.celly.com

Celly® je obchodná značka vlastnená spoločnosťou CELLY S.p.A.
Všetky značky sú registrované ochranné známky príslušných vlastníkov.
Dovoz: CELLY S.p.A., via Energy Park 22, 20871 Vimercate (MB) – Italy
Distribúcia: RECALL SK s.r.o., Priemyselná 5/C, 917 01 Trnava
Vyrobené v Číne

Εγχειρίδιο χρήστη
ΨΗΦΙΑΚΗ ΚΑΜΕΡΑ
Μοντέλο: KIDSCAMERA

Διαβάστε αυτό το εγχειρίδιο χρήσης και ιδιαίτερα τις σημειώσεις ασφαλείας, πριν χρησιμοποιήσετε το προϊόν.

Φροντίστε ο χρήστης να ενημερώνεται και να συμπεριλαμβάνεται κατά τη διέλευση του προϊόντος.

Celly S.p.A. δεν θα είναι σε θέση να φέρει καμία ζημιά στο προϊόν.

Σημειώσεις ασφαλείας

Για την αποφυγή δυσλειτουργίας ή βλάβης του προϊόντος, αποφυγής τυχαίων πτώσεων, σύνθλιψης, παρακέντησης ή άσκησης. Μπορεί να προκαλέσει εσωτερικό βραχυκύκλωμα ή υπερθέρμανση

Κρατήστε μακριά από την υγρασία, το νερό ή άλλα υγρά. Εάν το προϊόν έρχεται σε επαφή με νερό, υγρασία ή άλλα υγρά, μην το χρησιμοποιήσετε για να αποφύγετε ηλεκτροπληξία ή ζημιά.

Εάν το προϊόν βρέξει, αν και στεγνώνει και λειτουργεί κανονικά, οι επαφές και τα κυκλώματα της μπαταρίας θα μπορούσαν να διαβρωθούν αργά και να αποτελέσουν κίνδυνο για την ασφάλεια

Μην αποθηκεύετε ή εκθέτετε το προϊόν σε καμία πηγή θερμότητας, άμεσου ηλιακού φωτός, καλοριφέρ ή άλλες πηγές θερμότητας, όπως το ταμπλό του αυτοκινήτου σας το καλοκαίρι. Μπορεί να προκαλέσει έκρηξη της μπαταρίας ή να υπονομεύσει την απόδοση του προϊόντος.

Μην χρησιμοποιείτε ποτέ το προϊόν χωρίς επιτήρηση. Κατά τη λειτουργία, το περίβλημα μπορεί να ζεσταθεί.

Κατά τη λειτουργία, το περίβλημα θα ζεσταθεί. Αφήστε επαρκή εξαερισμό. Το περίβλημα δεν πρέπει ποτέ να καλύπτεται.

Ποτέ μην χρησιμοποιείτε το προϊόν όταν μετακινείτε από ένα κρύο σε ένα ζεστό περιβάλλον. Μπορεί να παρουσιαστεί συμπύκνωση και, σε ορισμένες περιπτώσεις, να προκαλέσει βλάβη στο προϊόν. Αφήστε το προϊόν να φτάσει σε θερμοκρασία δωματίου πριν τη συνδέσετε και ξαναχρησιμοποιήσετε. Αυτό μπορεί να διαρκέσει αρκετές ώρες.

Θερμοκρασία χρήσης: 0-40 ° C.

Μην προσπαθήσετε να τροποποιήσετε, να επιδιορθώσετε ή να αποσυναρμολογήσετε το προϊόν. Κίνδυνος έκρηξης!

Μην αφήνετε το προϊόν σε επαφή με μεταλλικά αντικείμενα. Τα μεταλλικά αντικείμενα μπορούν να επηρεάσουν τις ηλεκτρικές συνδέσεις, προκαλώντας δυσλειτουργία του κυκλώματος προστασίας.

Εάν παρατηρήσετε πρήξιμο, διαρροή ή άλλες ανωμαλίες, διακόψτε αμέσως τη χρήση του προϊόντος.

Μην χρησιμοποιείτε φθαρμένο προϊόν.

Βεβαιωθείτε ότι το καλώδιο δεν φορτίζει τις θύρες.

Μια μη αντικαταστάσιμη επαναφορτιζόμενη μπαταρία είναι ενσωματωμένη στο προϊόν, ποτέ μην ανοίξετε ή να αποσυναρμολογήσετε το προϊόν. Μην βραχυκυκλώνετε τις επαφές / ακροδέκτες της μπαταρίας.

Μην απορρίπτετε το προϊόν σε ανοικτές φλόγες. Έκρηξη και κίνδυνος πυρκαγιάς!

Φορτίστε τακτικά την μπαταρία, ακόμη και όταν το προϊόν δεν χρησιμοποιείται. Αυτό θα παρατείνει τη διάρκειά της (τουλάχιστον μία φορά κάθε 2 μήνες)

Ποτέ μην φορτίζετε το προϊόν όταν είναι χωρίς επιτήρηση. Κατά τη φόρτιση, τοποθετήστε το προϊόν σε ανθεκτική στη θερμότητα επιφάνεια. Η συσσώρευση θερμότητας είναι φυσιολογική κατά τη διάρκεια της φόρτισης.

Επιθετικοί καθαριστικοί παράγοντες,

αλκοολούχα ή χημικά καθαριστικά διαλύματα.

Αποσυνδέστε όλα τα συνδεδεμένα καλώδια πριν αρχίσετε να καθαρίζετε. Μη βυθίζετε το προϊόν σε νερό ή άλλα υγρά.

Μην πιέζετε πολύ σκληρά το περίβλημα για να αποφύγετε τις γρατζουνιές και τις ζημιές.

Κρατήστε το προϊόν μακριά από παιδιά (0-3 ετών). Ποτέ μην επιτρέπετε στις αναπηρίες να χρησιμοποιούν προϊόντα χωρίς επίβλεψη

Βεβαιωθείτε ότι τα παιδιά δεν παίζουν με το πλαστικό περιτύλιγμα. Μπορούν να τα καταπιούν όταν παίζουν και ασφυκτιούν.

Μην χρησιμοποιείτε άλλα βοηθητικά εξαρτήματα εκτός από αυτά που παρέχονται.

Επαναφορτίστε τη φωτογραφική μηχανή

1. Τοποθετήστε το καλώδιο στη θύρα φόρτισης Micro USB στο πλάι της κάμερας. Η συσκευή μπορεί να συνδεθεί (μέσω μικρο-USB) μόνο σε συσκευές (φορτιστές μπαταριών κλπ.) Μόνωσης κατηγορίας II (διπλή μόνωση) που πληρούν τις απαιτήσεις για φορτιστές μπαταριών για παιδιά σύμφωνα με το EN 60335-2-29: 2004 .
2. Η φόρτιση θα ξεκινήσει από τη συσκευή όταν ανάψει η κόκκινη λυχνία LED. Όταν η λυχνία LED γίνει μπλε η φόρτιση θα ολοκληρωθεί.
3. Αποσυνδέστε το καλώδιο μετά τη φόρτιση.

χρήση

1. Υποδοχή φόρτισης Micro USB
2. Πλήκτρο "Επιλογές"
3. Υποδοχή για κάρτα μνήμης Micro SD
4. Ηχείο
5. Μικρόφωνο
6. Στόχος
7. Πλήκτρο "on / off"
8. Πλήκτρο "OK"
9. LCD οθόνη
10. Πλήκτρο "Μενού"
11. Πλήκτρο "Κάτω"
12. Πλήκτρο "Up"

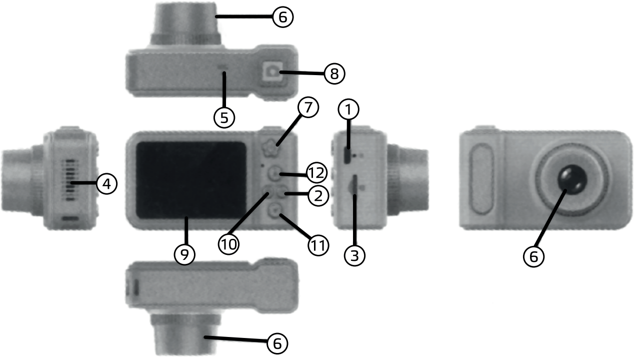

Ενεργοποίηση: Πατήστε και κρατήστε πατημένο το κουμπί ON / OFF για να ενεργοποιήσετε ή να απενεργοποιήσετε την κάμερα Λειτουργία φωτογραφίας: το σύμβολο που αντιπροσωπεύει το "A" στην επάνω δεξιά γωνία της οθόνης υποδεικνύει τη λειτουργία φωτογραφίας. Πατήστε το κουμπί OK για λήψη φωτογραφιών. Πατήστε τα πλήκτρα UP / DOWN για να αλλάξετε ή να αφαιρέσετε τα προκαθορισμένα πλαίσια ή φίλτρα. Μπορείτε να αλλάξετε τις λειτουργίες πιέζοντας το πλήκτρο OPTIONS.

Λειτουργία βίντεο: το σύμβολο που απεικονίζει το "VIDEOCAMERA" στην επάνω δεξιά γωνία της οθόνης υποδεικνύει τη λειτουργία βίντεο. Πατήστε το κουμπί OK για εγγραφή στην οθόνη. Πατήστε OK ξανά για να σταματήσετε την εγγραφή. Λειτουργία συλλογής: το σύμβολο που αντιπροσωπεύει το "PLAY" στην επάνω δεξιά γωνία της οθόνης υποδεικνύει τη λειτουργία της συλλογής. Πατήστε τα πλήκτρα UP / DOWN για να μετακινηθείτε στις φωτογραφίες και τα βίντεο της γκαλερί. Μπορείτε να δείτε τα εγγεγραμμένα βίντεο πιέζοντας OK. Για να διαγράψετε μια φωτογραφία ή ένα βίντεο: προβάλλετε τη φωτογραφία ή το βίντεο που θέλετε να διαγράψετε στην οθόνη, κάντε κλικ στο κουμπί MENU και στη συνέχεια επιλέξτε τις ακόλουθες επιλογές με το κουμπί OK, μετακινώντας με τα πλήκτρα UP / DOWN: "delete / delete one ». Πατώντας την επιλογή "ακύρωση" θα ακυρωθεί η λειτουργία. ΠΡΟΣΟΧΗ: Πατώντας την επιλογή "διαγραφή όλων" θα διαγραφούν όλα τα στοιχεία της γκαλερί. Η λειτουργία είναι μη αναστρέψιμη.

Μενού: κάνοντας κλικ στο κουμπί MENU, θα μπορείτε να δείτε τις ρυθμίσεις της κάμερας. Μετακινώντας με τα πλήκτρα UP / DOWN και επιλέγοντας τις επιλογές με το πλήκτρο OK, είναι δυνατή η τροποποίηση των ακόλουθων παραμέτρων. Πατήστε ξανά το κουμπί MENU για να επιστρέψετε στην προηγούμενη οθόνη.

- **Χρονική σφραγίδα**: επιλέγοντας "ON", η ημερομηνία και η ώρα εμφανίζονται στην οθόνη στις λειτουργίες φωτογραφιών και βίντεο. Η επιλογή "OFF" δεν θα εμφανίζει την ημερομηνία και την ώρα στην οθόνη σε λειτουργίες φωτογραφιών και βίντεο.

- **Φωνητική εγγραφή**: επιλέγοντας "ON", ο ήχος θα εγγραφεί σε λειτουργία βίντεο. Η επιλογή "OFF" δεν θα πραγματοποιήσει εγγραφή ήχου σε λειτουργία βίντεο.
- **Διαγραφή**: Αυτή η επιλογή σάς επιτρέπει να διαγράψετε φωτογραφίες και βίντεο από τη συλλογή. Η λειτουργία "DELETE ONE" μπορεί να χρησιμοποιηθεί μόνο σε λειτουργία σήραγγας, όπως εξηγείται παραπάνω. Η λειτουργία "ΔΙΑΓΡΑΦΗ ΟΛΩΝ" θα διαγράψει όλα τα αρχεία με μη αναστρέψιμο τρόπο, ανεξάρτητα από τον τρόπο που βρίσκεστε.
- **Αυτόματη απενεργοποίηση**: η επιλογή σας επιτρέπει να ρυθμίσετε τον χρόνο αυτόματης απενεργοποίησης της ψηφιακής φωτογραφικής μηχανής ή να απενεργοποιήσετε τη λειτουργία (επιλέγοντας "OFF").
- **Ημερομηνία εισαγωγής**: μπορείτε να αλλάξετε την ημερομηνία και την ώρα του δωματίου. Χρησιμοποιήστε τα πλήκτρα UP / DOWN για να αλλάξετε τη σειρά του έτους / μήνα / ημέρα / ώρα / λεπτά. Πατήστε το κουμπί OK για να αλλάξετε τα επόμενα δεδομένα.

καθάρισμα

Αποσυνδέστε όλα τα καλώδια πριν καθαρίσετε. Εάν είναι απαραίτητο, θα είναι εντελώς πριν τη χρήση.

Χρησιμοποιήστε μια καθαρή βούρτσα με μαλακές, μακριές τρίχες για να αφαιρέσετε τη σκόνη στις υποδοχές.

Μην χρησιμοποιείτε διαλύτες, διαβρωτικούς ή αέρους καθαριστικούς παράγοντες.

Βεβαιωθείτε ότι δεν έχουν διεισδύσει νερό ή άλλα υγρά στο περίβλημα.

αποθήκευση

Αποθηκεύστε το προϊόν σε καθαρό και στεγνό χώρο. Μην εκθέτετε σε άμεσο ηλιακό φως

ΠΛΗΡΟΦΟΡΙΕΣ ΠΕΛΑΤΗ ΓΙΑ ΔΙΚΑΙΩΜΑ ΑΠΟΒΛΗΤΑ ΤΟΥ ΠΡΟΪΟΝΤΟΣ (Οδηγία 2013/56 / ΕΕ)

Αυτή η σήμανση στο προϊόν ή στη συσκευασία του σημαίνει ότι το προϊόν στο τέλος της ζωής του, συμπεριλαμβανομένης της μπαταρίας που δεν μπορεί να αφαιρεθεί, πρέπει να διαχωριστεί από άλλους τύπους αποβλήτων για να το ανακυκλώσει υπεύθυνα.

Η χρήση αυτού του προϊόντος με ασφάλεια είναι εγγυημένη από την τήρηση αυτού του εγχειριδίου οδηγιών, τη φυλάσσετε και τη χρησιμοποιείτε προσεκτικά για όλη τη διάρκεια ζωής του προϊόντος. Το προϊόν δεν χρειάζεται τεχνική συντήρηση, ΠΟΤΕ δεν αποσυναρμολογείται. Η μπαταρία στο εσωτερικό του προϊόντος είναι ενσωματωμένη και δεν αντικαθίσταται. Μην προσπαθήσετε να αφαιρέσετε τη μπαταρία ιόντων λιθίου / πολυμερούς που περιλαμβάνεται στο εσωτερικό του προϊόντος, επειδή μπορεί να προκαλέσει κίνδυνο υπερθέρμανσης, καύση και τραυματισμό. Η μπαταρία πρέπει να απομακρύνεται μόνο από ειδικευμένους τεχνικούς, οι οποίοι είναι σε θέση να την αφαιρέσουν χωρίς κανένα κίνδυνο και να την ανακυκλώσουν σύμφωνα με το νόμο. Οι χρήστες θα πρέπει να δώσουν δωρεάν προϊόν στο τέλος του κύκλου ζωής τους στα τοπικά χωριστά κέντρα συλλογής ή στον έμπορο λιανικής πώλησης, λόγω του ενός προς ένα ή δωρεάν εάν το μέγεθος του προϊόντος είναι μεγαλύτερο από 25 cm. Κατάλληλη άδεια διάθεσης αποβλήτων για την ανάθεση του προϊόντος στην ανακύκλωση, η επεξεργασία με φιλική προς το περιβάλλον φιλική διάθεση οδηγεί στην πρόληψη πιθανής βλάβης στο περιβάλλον ή την ανθρώπινη υγεία και στην προώθηση της επαναχρησιμοποίησης ή / και της ανακύκλωσης των υλικών του προϊόντος. Η μη εξουσιοδοτημένη διάθεση απορριμμάτων ηλεκτρονικών προϊόντων, κυπάρων και μπαταριών από οικιακούς χρήστες συνεπάγεται κυρώσεις νόμιμης

Τεχνικές προδιαγραφές

Είσοδος: DC 5V / 1A
Χωρητικότητα: 240 mAh / 0.89 Wh
Τύπος μπαταρίας: Πολυμερή λιθίου
Χρόνος φόρτισης: 2 ώρες
Διάρκεια ζωής μπαταρίας: 1 ώρα
Χρόνος αναμονής: 1 ώρα
Οθόνη: 2,0 "χρώμα
Φακός: σταθερός φακός με γωνία 100 °
Μορφή φωτογραφίας: JPG
Ανάλυση κάμερας: VGA 640x480 (0.3Mp)
Γλώσσα λογισμικού: Αγγλικά
Μνήμη: Κάρτα Micro SD έως 32GB (η μνήμη δεν περιλαμβάνεται)
Οπτική συχνότητα: 50 Hz, 60 Hz
Ενσωματωμένο μικρόφωνο και ηχείο
Βάρος: 50g
Θερμοκρασία λειτουργίας: 0 - 40 °

Αυτό το προϊόν συμμορφώνεται με τη RoHS 2011/65 / ΕΕ. Το προϊόν φέρει το σήμα CE και συμμορφώνεται με τα πρότυπα ασφαλείας που έχει θεσπίσει η Ευρωπαϊκή Ένωση.

Το Celly® είναι σήμα κατατεθέν της CELLY S.p.A.
Όλα τα καταχωρημένα εμπορικά σήματα είναι ιδιοκτησία των αντίστοιχων κατόχων τους.
Εισάγεται από την CELLY S.p.A., Οδός Energy Park 22, 20871 Vimercate - MB (ΙΤΑΛΙΑ)
Κατασκευάζεται στην Κίνα.

Kullanım kılavuzu
DİJİTAL KAMERA
Model: KIDSCAMERA

Ürünü kullanmadan önce bu kullanım kılavuzunu ve özellikle güvenlik notlarını okuyun.

Kullanıcıyı güncel tutun ve ürünü geçerken ekleyin.

Celly S.P.A. Ürüne herhangi bir zarar veremez.

Güvenlik notları

Arıza veya ürünün hasar görmesini önlemek, kazayla düşmemesi, ezilmesi, delinmesi veya egzersiz yapmaması. Dahili bir kısa devreye veya aşırı ısınmaya neden olabilir

Nemden, sudan veya diğer sıvı maddelerden uzak tutun. Ürün su, nem veya diğer sıvılarla temas ederse, elektrik çarpması veya hasarı önlemek için kullanmayın.

Ürün ıslanırsa, normal şekilde kurumasına ve çalışmasına rağmen, bataryanın temas ve devreleri yavaşça paslanabilir ve güvenlik tehlikesi oluşturabilir

Ürününüzü herhangi bir ısı kaynağına, doğrudan güneş ışığına, radyatörlere veya arabanızın gösterge paneli gibi diğer ısı kaynaklarına saklamayın veya maruz bırakmayın. Pilin patlamasına neden olabilir veya ürünün performansını tehlikeye atabilir.

Ürünü asla denetimsiz çalıştırmayın. Çalışma sırasında gövde ısınabilir.

Çalışma sırasında, kasa ısınır. Yeterli havalandırma sağlayın. Muhafaza asla örtülmemelidir.

Ürünü asla soğuk bir ortamdan sıcak bir ortama taşırken kullanmayın. Yoğuşma meydana gelebilir ve bazı durumlarda ürüne zarar verebilir.

Yeniden bağlamadan ve kullanmadan önce ürünün oda sıcaklığına erişmesine izin verin. Bu birkaç saat sürebilir.

Kullanım sıcaklığı: 0–40 ° C

Ürünü değiştirmeye, tamir etmeye veya sökmeye çalışmayın. Patlama riski!

Ürünü metal cisimlerle temas halinde bırakmayın. Metal nesneler, koruma devresinin arızalanmasına neden olan elektrik bağlantılarına müdahale edebilir.

Şişlik, sızıntı veya diğer anormallikler fark ederseniz ürünü hemen kullanmayı bırakın.

Hasar görmüş bir ürünü kullanmayın.

Kablonun bağlantı noktalarını şarj etmediğinden emin olun.

Değiştirilemez, şarj edilebilir bir batarya ürüne entegre edilmiştir, ürünü asla açmayın ya da parçalarına ayırmayın. Batarya temaslarına / terminallerine kısa devre yaptırmayın.

Ürünü açık ateşe atmayın. Patlama ve yangın tehlikesi!

Ürün kullanılmadığında bile pili düzenli olarak şarj edin. Bu, süresini uzatacaktır (en az 2 ayda bir)

Ürünü asla katılımsız olduğunuzda şarj etmeyin.

Şarj ederken, ürünü ısıya dayanıklı bir yüzeye yerleştirin. Şarj işlemi sırasında ısınma normaldir.

Agresif temizlik maddeleri, alkol veya kimyasal temizleme solüsyonları.

Temizliğe başlamadan önce tüm bağlı kabloları çıkarın. Ürünü suya veya diğer sıvılara batırmayın.

Çizilmeleri ve hasarları önlemek için muhafazaya çok fazla bastırmayın. Ürünü çocukların ulaşamayacağı bir yerde saklayın (0-3 yaş).

Özürlülerin gözetimsiz ürünleri kullanmasına asla izin vermeyin

Çocukların plastik ambalajlarla oynamadıklarından emin olun. Oynarken boğulabilir ve boğulabilirler.

Ürünle birlikte verilenler dışında başka bir yardımcı aksesuar kullanmayın.

Kamerayı şarj

1. Kabloyu kameranın yanındaki Micro USB şarj bağlantı noktasına takın. Cihaz, yalnızca (örneğin, mikro-USB üzerinden) çocuklar için akü şarj cihazı gerekliliklerine uyan II. Sınıf (çift yalıtım) yalıtım sınıfına sahip cihazlara (akü şarj cihazları vb.) Bağlanabilir. .
2. Kırmızı LED yandığında cihaz şarj olmaya başlayacaktır. LED mavi olduğunda, şarj işlemi tamamlanacaktır.
3. Şarj işleminden sonra kabloyu çıkarın.

kullanım

1. Mikro USB şarj konektörü
2. "Seçenekler" tuşu
3. Micro SD hafıza kartı için Yuva
4. Konuşmacı
5. Mikrofon
6. Amaç
7. "açık / kapalı" tuşu
8. "Tamam" Tuşu
9. LCD ekran
10. "Menü" tuşu
11. "Aşağı" Tuşu
12. "Yukarı" Tuşu

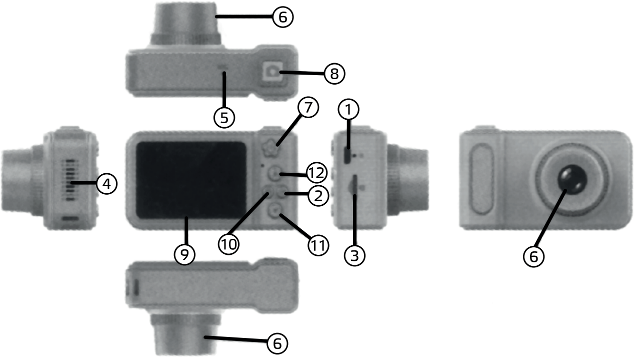

Açma: Kamerayı açmak veya kapatmak için AÇMA / KAPAMA düğmesini basılı tutun.

Fotoğraf modu: Ekranın sağ üst köşesinde "A" yı temsil eden sembol fotoğraf modunu gösterir. Fotoğraf çekmek için OK düğmesine basın. Önceden ayarlanmış kareleri veya filtreleri değiştirmek veya kaldırmak için YUKARI / AŞAĞI tuşlarına basın. OPTIONS düğmesine basarak modları değiştirebilirsiniz.

Video modu: ekranın sağ üst köşesinde "VIDEOCAMERA" yazan simge video modunu gösterir. Ekrana kaydetmek için OK düğmesine basın. Kaydı durdurmak için tekrar Tamam'a basın.

Galeri modu: ekranın sağ üst köşesinde "OYNAT" ı temsil eden sembol galeri modunu gösterir. Galerideki fotoğraflar ve videolar arasında gezinmek için YUKARI / AŞAĞI tuşlarına basın. Kaydedilen videoları OK düğmesine basarak izleyebilirsiniz. Bir fotoğrafı veya videoyu silmek için: Ekranda silmek istediğiniz fotoğrafı veya videoyu gösterin, MENÜ düğmesini tıklayın, ardından YUKARI / AŞAĞI düğmelerini kullanarak OK düğmesine basarak aşağıdaki seçenekleri seçin: "birini sil / sil ". "İptal" seçeneğine basmak işlemi iptal edecektir. DİKKAT: "tümünü sil" seçeneğine basıldığında, galerideki tüm öğeler silinir. İşlem geri döndürülemez.

Menü: MENÜ düğmesine tıklayarak kamera ayarlarını görebilirsiniz. YUKARI / AŞAĞI tuşlarıyla hareket ederek ve Tamam tuşuyla seçenekleri seçerek, aşağıdaki parametreleri değiştirmek mümkündür. Önceki ekrana dönmek için tekrar MENU 'düğmesine basın.

- **Zaman damgası**: "AÇIK" seçildiğinde, tarih ve saat fotoğraf ve video modlarında ekranda gösterilecektir. "KAPALI" seçimi, fotoğraf ve video modlarında ekranda tarih ve saati göstermez.
- **Ses kaydı**: "AÇIK" seçildiğinde, ses video modunda kaydedilir. "KAPALI" seçimi, video modunda ses kaydı yapmaz.
- **Sil**: bu seçenek, fotoğrafları ve videoları galeriden silmenizi sağlar. "BİRİNİ SİL"

fonksiyonu sadece yukarıda açıklandığı gibi tünel modundayken kullanılabilir. "TÜMÜNÜ SİL" işlevi, hangi modda olursanız olun, tüm dosyaları geri alınamaz şekilde silecektir.

- **Otomatik kapanma**: seçenek, dijital kameranın otomatik kapanma süresini ayarlamanıza veya işlevi devre dışı bırakmanıza ("KAPALI" seçerek) izin verir.
- **Giriş tarihi**: odanın tarihini ve saatini değiştirebilirsiniz. Yıl / ay / gün / saat / dakika sırasını değiştirmek için YUKARI / AŞAĞI tuşlarını kullanın. Sonraki verileri değiştirmek için OK düğmesine basın.

temizlik

Temizlemeden önce tüm kabloları çıkarın.

Gerekirse, kullanmadan önce tamamen olacaktır.

Konektörlerdeki tozu temizlemek için yumuşak, uzun kıllı temiz bir fırça kullanın.

Solvent, aşındırıcı veya gazlı temizlik maddeleri kullanmayın.

Muhafazaya su veya başka herhangi bir sıvının girmediğinden emin olun.

depolama

Ürünü temiz ve kuru bir alanda saklayın. Doğrudan güneş ışığına maruz bırakmayın

MÜŞTERİ'NİN BU ÜRÜNÜN DOĞRU ATIK İÇİN BİLGİSİ (2013/56 / AB Yönergesi)

Ürün veya ambalajı üzerindeki bu işaret, ürünün ömrünün sonunda, taşınamayan batarya dahil, geri dönüşümlü olarak geri dönüştürülmesi için diğer atık türlerinden ayrılması gerektiği anlamına gelir.

Bu ürünün güvenli bir şekilde kullanılması bu kullanım kılavuzuna, ürünün kullanım ömrü boyunca dikkatli bir şekilde kullanılmasına, kullanım kılavuzuna uygun bir şekilde garanti altına alınmıştır. Ürünün ASLA ÇIKARILMASI GEREKEN herhangi bir teknik bakıma ihtiyacı yoktur. Ürünün içindeki batarya entegre edilmiştir ve değiştirilemez. Ürünün içinde bulunan li-iyon / polimer pili çıkarmaya çalışmayın çünkü aşırı ısınma tehlikesi, yanma ve yaralanmalara neden olabilir. Batarya, yalnızca herhangi bir tehlike olmadan çıkartabilmesi ve yasalara uygun şekilde geri dönüştürülebilmesi için kalifiye uzman teknisyenler tarafından çıkarılmalıdır. Kullanıcılar, kullanım ömrü sona erecek ürünü, ayrı ayrı toplama merkezlerine veya perakendeciye bire bir olarak veya ürün boyutu 25 cm'den büyükse ücretsiz olarak vermelidir. Yeterli atık imhası, çevreye veya insan sağlığına zararı önlemek ve yeniden ve / veya ürün malzemelerinin geri dönüşümünü teşvik etmek için ürünü geri dönüşüme, çevre dostu uyumlu atıklarla işleme tabi tutmaya izin verir. Elektronik ürünün, hücrenin ve pilin izinsiz ev atıklarından imha edilmesi, yasal mevzuata ilişkin yaptırımları içerir.

Teknik özellikler

Giriş: DC 5V / 1A
Kapasite: 240 mAh / 0.89 Wh
Pil tipi: Lityum polimerler
Şarj süresi: 2h
Pil ömrü: 1h
Bekleme süresi: 1h
Ekran: 2.0 "renkli
Lens: 100 ° açılı sabit lens
Fotoğraf formatı: JPG
Kamera çözünürlüğü: VGA 640x480 (0.3Mp)
Yazılım dili: İngilizce
Bellek: 32GB'a kadar Micro SD kart (bellek dahil değildir)
Optik frekans: 50HZ, 60 HZ
Entegre mikrofon ve hoparlör
Ağırlık: 50g
Çalışma sıcaklığı: 0 - 40 °

Bu ürün RoHS 2011/65 / EU ile uyumludur. Bu ürün CE işaretini taşır ve Avrupa Birliği tarafından belirlenen güvenlik standartlarına uygundur. AB uygunluk beyanının tam metni aşağıdaki internet adresinde mevcuttur:
www.celly.com

Celly®, CELLY S.p.A. şirketine ait bir ticari markadır.
Tüm markalar ilgili sahiplerinin tescilli ticari markalarıdır.
CELLY S.P.A. tarafından Energy Park 22 üzerinden ithal edildi. 20871 Vimercate (MB) - İtalya
Çin yapımı.

معايير السلامة التي وضعها الاتحاد الأوروبي.
يتوفر إعلان المطابقة على صفحات الويب المخصصة لهذا المنتج على WWW.CELLY.COM.

CELLY® هي علامة تجارية مملوكة لشركة CELLY S.P.A.
جميع العلامات التجارية هي علامات تجارية مسجلة لأصحابها.
تم استيرادها بواسطة CELLY S.P.A ، عبر ENERGY PARK ٢٢ ،
٢٠٨٧١ VIMERCATE (MB) - إيطاليا
صنع بالصين.

الشمس المباشرة

معلومات للمستخدم للتخلص الصحيح (التوجيه ٥٦/٢٠١٣ / الاتحاد الأوروبي)

أشار رمز صندوق الشطب إلى أنه يجب جمع المنتج النهائي لحياته المفيدة ، بما في ذلك البطارية غير القابلة للإزالة. المنتج يتوافق مع متطلبات هذا المنتج. لا يحتاج المنتج إلى صيانة تقنية ، لا يمكن التخلص منه أبدًا. البطارية داخل متكاملة وغير قابلة للاستبدال. أحاول إزالة بطارية ليثيوم أيون مدمجة بنفسك لأن ذلك قد يتسبب في ارتفاع درجة الحرارة أو نشوب حريق أو إصابة. يجب إزالة البطارية فقط من قبل محترفين مستقلين يمكنهم إزالتها دون خطر. لذلك يجب على المستخدم إعطاء المعدات اللازمة لحياة شخص مجانًا. الشحن للأجهزة ذات الأبعاد الخارجية الأقل عند ٢٥ سم. البيئة والصحة ، الصحة والسلامة ، وصديقة للبيئة المعدات. الاستخدام غير المصرح به للبطاريات والمراكم

المواصفات الفنية

المدخلات: ١A / ٥V DC
السعة: ٢٤٠ مللي أمبير / ٠,٨٩ ساعة
نوع البطارية: البوليمرات الليثيوم
وقت الشحن: ٢H
عمر البطارية: ١H
وقت الانتظار: ١H
الشاشة: ٢,٠ "اللون
العدسة: عدسة ثابتة بزاوية ١٠٠ درجة
تنسيق الصورة: JPG
دقة الكاميرا: VGA ٦٤٠ × ٤٨٠ (٠,٣ ميجا بكسل)
لغة البرمجيات: الإنجليزية
الذاكرة: بطاقة MICRO SD تصل إلى ٣٢ جيجابايت (الذاكرة غير مدرجة)
التردد البصري: ٥٠ هرتز ، ٦٠ هرتز
ميكروفون مدمج ومكبر صوت
الوزن: ٥٠ جرام
درجة حرارة التشغيل: ٠ - ٤٠ درجة

يتوافق هذا المنتج مع ROHS ٦٥/٢٠١١ / EU. يحمل المنتج علامة CE ويتوافق مع

". سيؤدي الضغط على خيار "إلغاء" إلى إلغاء العملية.
تنبيه: سيؤدي الضغط على خيار "حذف الكل" إلى حذف جميع العناصر الموجودة في المعرض. العملية لا رجعة فيها.
القائمة: من خلال النقر على زر MENU ، ستتمكن من عرض إعدادات الكاميرا. عند الانتقال مع مفاتيح UP / DOWN وتحديد الخيارات باستخدام مفتاح OK (موافق) ، من الممكن تعديل المعلمات التالية. اضغط على زر MENU مرة أخرى للعودة إلى الشاشة السابقة.

- الطابع الزمني: اختيار "ON" ، سيتم عرض التاريخ والوقت على الشاشة في أوضاع الصور والفيديو. لن يؤدي تحديد "OFF" إلى إظهار التاريخ والوقت على الشاشة في أوضاع الصور والفيديو.
- تسجيل صوتي: اختيار "ON" ، سيتم تسجيل الصوت في وضع الفيديو. لن يؤدي تحديد "OFF" إلى تسجيل الصوت في وضع الفيديو.
- حذف: يتيح لك هذا الخيار حذف الصور ومقاطع الفيديو من المعرض. لا يمكن استخدام وظيفة "DELETE ONE" إلا إذا كان في وضع النفق ، كما هو موضح أعلاه. ستحذف وظيفة "DELETE ALL" جميع الملفات بطريقة لا رجعة فيها ، في أي وضع أنت فيه.
- الإيقاف التلقائي: يسمح لك الخيار بضبط وقت الإيقاف التلقائي للكاميرا الرقمية ، أو إلغاء تنشيط الوظيفة (اختيار "OFF").
- تاريخ الإدخال: يمكنك تغيير تاريخ ووقت الغرفة. استخدم مفاتيح UP / DOWN لتغيير ترتيب السنة / الشهر / اليوم / الساعة / الدقائق. اضغط على زر موافق لتغيير البيانات التالية.

تنظيف

افصل جميع الكابلات قبل التنظيف.
إذا لزم الأمر ، وسوف تكون تماما قبل الاستخدام.
استخدم فرشاة نظيفة ذات شعيرات ناعمة وطويلة لإزالة الغبار على الموصلات.
لا تستخدم أي مذيبات أو عوامل تنظيف تآكلية أو غازية.
تأكد من عدم تسرب أي ماء أو سوائل أخرى من السكن.

تخزين

تخزين المنتج في منطقة نظيفة وجافة. لا تعرض لأشعة

التشغيل: اضغط مع الاستمرار على زر ON / OFF لتشغيل الكاميرا أو إيقافها

وضع الصورة: يشير الرمز الذي يمثل "A" في أعلى يمين الشاشة إلى وضع الصورة. اضغط على زر موافق لالتقاط الصور. اضغط على مفاتيح UP / DOWN لتغيير أو إزالة الإطارات أو المرشحات المحددة مسبقًا. يمكنك تغيير الأوضاع عن طريق الضغط على زر OPTIONS.

وضع الفيديو: يشير الرمز الذي يظهر "VIDEOCAMERA" في أعلى يمين الشاشة إلى وضع الفيديو. اضغط على زر موافق للتسجيل على الشاشة. اضغط على موافق مرة أخرى لإيقاف التسجيل.

وضع المعرض: يشير الرمز الذي يمثل "PLAY" في أعلى يمين الشاشة إلى وضع المعرض. اضغط على مفاتيح UP / DOWN للتمرير خلال الصور ومقاطع الفيديو في المعرض. يمكنك عرض مقاطع الفيديو المسجلة بالضغط على "موافق". لحذف صورة أو مقطع فيديو: أظهر الصورة أو الفيديو الذي تريد حذفه على الشاشة ، انقر فوق الزر MENU ، ثم حدد الخيارات التالية باستخدام الزر "موافق" ، مع الانتقال بأزرار UP / DOWN: "حذف / حذف واحد

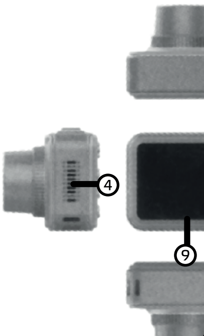

اللون الأزرق ، سيتم إكمال

اس دي

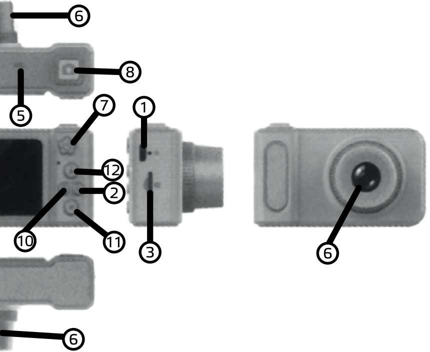

ن
التي
ورم أو
لا تقم
جار
قيد
على
شحن ،
مر

الكيميائية.

افصل جميع الكابلات المتصلة قبل البدء في التنظيف. لا تغمر المنتج في الماء أو السوائل الأخرى.

لا تضغط بشدة على السكن لتجنب الخدوش والأضرار.

الحفاظ على المنتج بعيدا عن متناول الأطفال (٠-٣ سنوات). لا تسمح أبدًا للإعاقات باستخدام المنتجات دون إشراف

تأكد من أن الأطفال لا يلعبون مع غلاف بلاستيكي. قد يبتلعونها عند اللعب والخنق.

لا تستخدم أي ملحقات إضافية باستثناء تلك المرفقة.

إعادة شحن POWERBANK

١. أدخل الكبل في منفذ شحن MICRO USB على جانب الكاميرا. يمكن توصيل الجهاز (عبر MICRO-USB) فقط بالأجهزة (شواحن البطاريات ، إلخ) من فئة العزل II (العزل المزدوج) التي تتوافق مع متطلبات شواحن البطاريات للأطفال وفقًا للمواصفة EN ٦٠٣٣٥-٢-٢٩: ٢٠٠٤ .

٢. سيبدأ الشحن على الجهاز عند تشغيل المصباح الأحمر.

عندما يتحول مؤشر LED إلى ا
الشحن.

٣. افصل الكابل بعد الشحن.

استعمال

١- موصل شحن مايكرو USB
٢- مفتاح "الخيارات"
٣- فتحة لبطاقة ذاكرة مايكرو
٤- المتحدث
الميكروفون
٦- الهدف
٧- مفتاح "ON / OFF"
٨- مفتاح "موافق"
٩- شاشة LCD
١٠ - مفتاح "القائمة"
١١- مفتاح "أسفل"
١٢ - مفتاح "UP"

لا تخزن أو تعرض منتجك لأي مصدر للحرارة أو أشعة الشمس المباشرة أو مشعات التدفئة أو غيرها من مصادر الحرارة مثل لوحة القيادة في سيارتك في الصيف. يمكن أن يسبب انفجار البطارية أو يضعف أداء المنتج.

لا تقم أبداً بتشغيل المنتج دون إشراف. أثناء التشغيل ، قد يصبح السكن ساخنًا.

أثناء التشغيل ، سيصبح الغلاف ساخنًا. السماح التهوية الكافية. لا يجب تغطية الغلاف.

لا تستخدم المنتج أبدًا عند الانتقال من بيئة باردة إلى بيئة دافئة. قد يحدث التكثيف ، وفي بعض الحالات ، يؤدي إلى تلف المنتج. اسمح للمنتج بالوصول إلى درجة حرارة الغرفة قبل الاتصال واستخدامه مرة أخرى. هذا قد يستغرق عدة ساعات.

درجة حرارة الاستخدام: ٠–٤٠ درجة مئوية

لا تحاول تعديل أو إصلاح أو تفكيك المنتج. خطر الانفجار!

لا تترك المنتج في اتصال مع الأجسام المعدنية. يمكن أ
تتداخل الأجسام المعدنية مع التوصيلات الكهربائية
تسبب خللاً في دائرة الحماية.

التوقف عن استخدام المنتج على الفور إذا لاحظت تو
تسرب أو تشوهات أخرى.

لا تستخدم المنتج التالف.

تأكد من أن الكابل لا يشحن المنافذ.

يتم دمج البطارية القابلة لإعادة الشحن غير القابلة
للاستبدال في المنتج ، ولا تفتح أبدًا المنتج أو تفكيكه.
بتوصيل الدائرة / أطراف البطارية.

لا تتخلص من المنتج في اللهب المكشوف. خطر الانف
والحريق!

اشحن البطارية بانتظام ، حتى عندما لا يكون المنتج
الاستخدام. سيؤدي ذلك إلى إطالة مدته (مرة واحدة
الأقل كل شهرين)

لا تشحن المنتج أبدًا عندما يكون غير مراقب. عند ال
ضع المنتج على سطح مقاوم للحرارة. تراكم الحرارة أ
طبيعي أثناء الشحن.

مواد التنظيف العدوانية ، الكحول أو مواد التنظيف

SA

ل المستخدم
اميرا الرقمية
ديل: KIDSCAMERA

فظ على تحديث المستخدم
راجه عند اجتياز المنتج.
ي إس. إيه. لن تكون
رة على تحمل أي ضرر للمنتج.

حظات السلامة

ع حدوث خلل أو تلف للمنتج ، لتجنب السقوط العرضي
السحق ، أو ثقب ، أو ممارسة الرياضة. يمكن أن يسبب
رة كهربائية داخلية قصيرة أو ارتفاع درجة الحرارة
فظ بعيدا عن الرطوبة ، الماء أو السوائل الأخرى. إذا
مس المنتج الماء أو الرطوبة أو السوائل الأخرى ، فلا
تخدمه لتجنب أي صدمة كهربائية أو تلف.
تبلل المنتج ، على الرغم من جفافه ووظائفه بشكل
بعي ، فقد تتآكل جهات اتصال ودوائر البطارية ببطء
شكل خطراً على السلامة

PT

Manual do usuário
CÂMARA DIGITAL
Modelo: KIDSCAMERA

Leia este manual do usuário e, em particular, as notas de segurança, antes de usar o produto.

Mantenha o usuário atualizado e inclua-o ao passar o produto.

Celly S.p.A. não poderá causar danos ao produto.

Notas de segurança

Para evitar mau funcionamento ou danos ao produto, evitar quedas acidentais, esmagar, perfurar ou se exercitar. Pode causar um curto-circuito interno ou superaquecimento

Mantenha longe da umidade, água ou outros líquidos. Se o produto entrar em contato com água, umidade ou outros líquidos, não o utilize para evitar choques elétricos ou danos.

Se o produto se molhar, mesmo secando e funcionando normalmente, os contatos e os circuitos da bateria podem corroer lentamente e constituir um risco à segurança.

Não guarde ou exponha seu produto a qualquer fonte de calor, luz solar direta, radiadores ou outras fontes de calor, como o painel do carro, no verão. Isso pode causar a explosão da bateria ou comprometer o desempenho do produto.

Nunca opere o produto sem supervisão. Durante a operação, a caixa pode ficar quente. Durante a operação, a caixa ficará quente. Permita ventilação adequada. A caixa nunca deve ser coberta.

Nunca use o produto ao passar de um

ambiente frio para um quente. Pode ocorrer condensação e, em alguns casos, danificar o produto. Deixe o produto atingir a temperatura ambiente antes de conectá-lo e usá-lo novamente. Isso pode levar várias horas.

Temperatura de uso: 0–40 º C.

Não tente modificar, reparar ou desmontar o produto. Risco de explosão!

Não deixe o produto em contato com objetos de metal. Objetos de metal podem interferir nas conexões elétricas, causando mau funcionamento do circuito de proteção.

Pare de usar o produto imediatamente se notar inchaço, vazamento ou outras anormalidades.

Não use um produto danificado.

Verifique se o cabo não está carregando as portas.

Uma bateria recarregável não substituível está integrada ao produto, nunca abra ou desmonte o produto. Não provoque um curto-circuito nos contatos / terminais da bateria.

Não descarte o produto em chamas abertas. Perigo de explosão e incêndio!

Carregue a bateria regularmente, mesmo quando o produto não estiver em uso. Isso prolongará sua duração (pelo menos uma vez a cada 2 meses)

Nunca carregue o produto quando não estiver em uso. Ao carregar, coloque o produto em uma superfície resistente ao calor. O acúmulo de calor é normal durante o carregamento.

Agentes de limpeza agressivos, soluções de limpeza de álcool ou produtos químicos.

Desconecte todos os cabos conectados antes de iniciar a limpeza. Não mergulhe o produto em água ou outros líquidos.

Não pressione demais a carcaça para evitar arranhões e danos. Mantenha o produto fora do alcance de crianças (0 a 3 anos). Nunca permita que pessoas com deficiência usem produtos sem supervisão

Certifique-se de que as crianças não brinquem

com o embrulho de plástico. Eles podem engoli-lo ao tocar e sufocar.
Não use outros acessórios auxiliares, exceto os fornecidos.

Recarregue a câmera

1. Insira o cabo na porta de carregamento Micro USB na lateral da câmera. O dispositivo pode ser conectado (via micro-USB) apenas a aparelhos (carregadores de bateria, etc.) da classe de isolamento II (isolamento duplo) que atendem aos requisitos para carregadores de bateria para crianças de acordo com a EN 60335-2-29: 2004 .
2. O carregamento começará no dispositivo quando o LED vermelho estiver aceso. Quando o LED ficar azul, o carregamento será concluído.
3. Desconecte o cabo após o carregamento.

uso

1. conector de carregamento micro USB
2. Tecla "Opções"
3. Slot para cartão de memória Micro SD
4. Alto-falante
5. Microfone
6. Objetivo
7. Tecla "ligar / desligar"
8. Tecla "OK"
9. tela LCD
10. Tecla "Menu"
11. Tecla "Para baixo"
12. Tecla "Up"ù

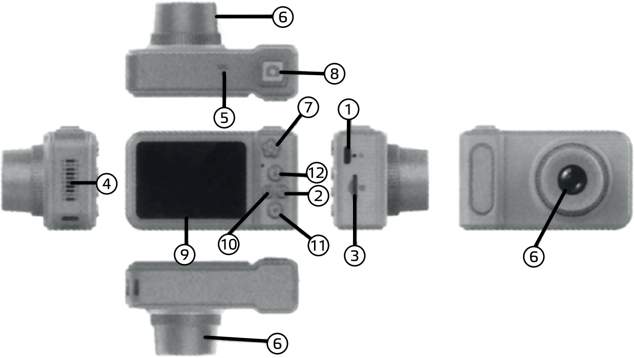

Ligar: Mantenha pressionado o botão ON / OFF para ligar ou desligar a câmera.

Modo de foto: o símbolo que representa "A" no canto superior direito da tela indica o modo de foto. Pressione o botão OK para tirar fotos. Pressione as teclas UP / DOWN para alterar ou remover os quadros ou filtros predefinidos. Você pode alterar os modos pressionando o botão OPTIONS.

Modo de vídeo: o símbolo representando "VIDEOCAMERA" no canto superior direito da tela indica o modo de vídeo. Pressione o botão OK para gravar na tela. Pressione OK novamente para parar a gravação.

Modo Galeria: o símbolo que representa "PLAY" no canto superior direito da tela indica o modo Galeria. Pressione as teclas UP / DOWN para rolar pelas fotos e vídeos na galeria. Você pode ver os vídeos gravados pressionando OK. Para excluir uma foto ou vídeo: mostre a foto ou o vídeo que deseja excluir na tela, clique no botão MENU e selecione as seguintes opções com o botão OK, movendo-se com os botões ACIMA / ABAIXO: "excluir / excluir um ". Pressionar a opção "cancelar" cancelará a operação. ATENÇÃO: pressionar a opção "excluir tudo" excluirá todos os elementos da galeria. A operação é irreversível.

Menu: clicando no botão MENU, você poderá visualizar as configurações da câmera. Movendo-se com as teclas UP / DOWN e selecionando as opções com a tecla OK, é possível modificar os seguintes parâmetros. Pressione o botão MENU 'novamente para retornar à tela anterior.

- **Carimbo de hora**: selecionando "ATIVADO", a data e a hora serão exibidas na tela nos modos de foto e vídeo. Selecionar "OFF" não mostrará a data e a hora na tela nos modos de foto e vídeo.
- **Gravação de voz**: selecionando "ON", o áudio será gravado no modo de vídeo. Selecionar "OFF" não gravará áudio no modo de vídeo.

- **Excluir**: esta opção permite excluir fotos e vídeos da galeria. A função "EXCLUIR UM" só pode ser usada se estiver no modo de túnel, conforme explicado acima. A função "EXCLUIR TUDO" excluirá todos os arquivos de maneira irreversível, seja qual for o seu modo.
- **Desligamento automático**: a opção permite ajustar o tempo de desligamento automático da câmera digital ou desativar a função (selecionando "OFF").
- **Data de entrada**: você pode alterar a data e a hora da sala. Use as teclas UP / DOWN para alterar a ordem do ano / mês / dia / hora / minutos. Pressione o botão OK para alterar os próximos dados.

limpeza

Desconecte todos os cabos antes de limpar.

Se necessário, eles serão completamente antes do uso.

Use uma escova limpa com cerdas macias e longas para remover a poeira dos conectores.

Não use solventes, produtos de limpeza corrosivos ou gasosos.

Verifique se nenhuma água ou outros líquidos penetram na carcaça.

armazenamento

Armazene o produto em uma área limpa e seca. Não exponha à luz solar direta

INFORMAÇÕES DO CLIENTE POR RESÍDUOS CERTOS DESTE PRODUTO (Diretiva 2013/56 / UE)

Essa marcação no produto ou na embalagem significa que o produto no final de sua vida útil, incluindo a bateria irremovível, deve ser separado de outros tipos de resíduos para reciclá-lo de forma responsável.

O uso seguro deste produto é garantido pelo respeito deste manual de instruções, mantenha-o e use-o com cuidado por toda a vida útil do produto. O produto não precisa de nenhum tipo de manutenção técnica, NUNCA DESMONTE-O. A bateria dentro do produto é integrada e não substituível. Não tente remover a bateria de íons de lítio / polímero incluída na parte interna do produto, pois isso pode causar perigo de superaquecimento, queima e ferimentos. A bateria deve ser removida apenas por técnicos profissionais qualificados, capazes de removê-la sem qualquer tipo de perigo e reciclá-la de acordo com a lei. Os usuários devem distribuir o produto gratuitamente no final da vida útil nos centros de coleta separados local ou ao revendedor, em razão de um para um, ou gratuitamente, se o tamanho do produto for maior que 25 cm. O descarte adequado de resíduos permite atribuir o produto à reciclagem, o tratamento com descarte compatível com o meio ambiente conduz a evitar possíveis danos ao meio ambiente ou à saúde humana e promover a reutilização e / ou a reciclagem de materiais do produto. O descarte não autorizado de resíduos de produtos eletrônicos, células e baterias do usuário doméstico envolve sanções à legislação monetária.

Especificações técnicas

Entrada: DC 5V / 1A
Capacidade: 240 mAh / 0.89 Wh
Tipo de bateria: polímeros de lítio
Tempo de carregamento: 2h
Duração da bateria: 1h
Tempo de espera: 1h
Tela: 2,0 "cor
Lente: lente fixa com ângulo de 100 º
Formato da foto: JPG
Resolução da câmera: VGA 640x480 (0.3Mp)
Idioma do software: inglês
Memória: Cartão Micro SD de até 32GB (memória não incluída)
Freqüência óptica: 50HZ, 60 HZ

Microfone e alto-falante integrados
Peso: 50g
Temperatura de operação: 0 - 40 º

Este produto está em conformidade com a RoHS 2011/65 / EU. O produto possui a marca CE e está em conformidade com os padrões de segurança estabelecidos pela União Europeia.
O texto completo da declaração UE de conformidade está disponível no seguinte endereço na Internet: www.celly.com

Celly® é uma marca comercial de propriedade da CELLY S.p.A.
Todas as marcas são marcas registradas de seus respectivos proprietários.
Importado por CELLY S.p.A., via Energy Park 22,
20871 Vimercate (MB) - Itália
Feito na china.

celly®
Designed in Milano

Instrukcja obsługi
KAMERA CYFROWA
Model: KIDSCAMERA

Przed użyciem produktu przeczytaj niniejszą instrukcję obsługi, aw szczególności uwagi dotyczące bezpieczeństwa.
Aktualizuj użytkownika i dołączaj go podczas przekazywania produktu.
Celly S.p.A. nie będzie w stanie znieść uszkodzenia produktu.

Wskazówki bezpieczeństwa
Aby zapobiec nieprawidłowemu działaniu lub uszkodzeniu produktu, aby uniknąć przypadkowego upadku, zmiażdżenia, nakłucia lub ćwiczenia. Może to spowodować wewnętrzne zwarcie lub przegrzanie
Trzymać z dala od wilgoci, wody i innych płynów. Jeśli produkt wejdzie w kontakt z wodą, wilgocią lub innymi płynami, nie należy go używać, aby uniknąć porażenia prądem lub uszkodzenia.
Jeśli produkt zostanie zamoczony, mimo że jest suchy i działa normalnie, styki i obwody akumulatora mogą powoli korodować i stanowić zagrożenie bezpieczeństwa
Nie przechowuj ani nie wystawiaj swojego produktu na działanie jakichkolwiek źródeł ciepła, bezpośredniego światła słonecznego, grzejników lub innych źródeł ciepła, takich jak deska rozdzielcza samochodu latem. Może to spowodować eksplozję baterii lub pogorszyć działanie produktu.
Nigdy nie używaj produktu bez nadzoru. Podczas pracy obudowa może się nagrzewać. Podczas pracy obudowa nagrzeje się.

Umożliwić odpowiednią wentylację. Obudowa nigdy nie może być przykryta.

Nigdy nie używaj produktu podczas przenoszenia z zimnego do ciepłego otoczenia. Może wystąpić kondensacja, aw niektórych przypadkach uszkodzenie produktu. Pozwól produktowi osiągnąć temperaturę pokojową przed ponownym podłączeniem i użyciem. Może to potrwać kilka godzin.

Temperatura stosowania: 0–40 º C.

Nie próbuj modyfikować, naprawiać ani rozmontowywać produktu. Ryzyko wybuchu!

Nie należy pozostawiać produktu w kontakcie z metalowymi przedmiotami. Przedmioty metalowe mogą zakłócać połączenia elektryczne, powodując awarię obwodu ochronnego.

Natychmiast przestań używać produktu, jeśli zauważysz obrzęk, wyciek lub inne nieprawidłowości.

Nie używaj uszkodzonego produktu.

Upewnij się, że kabel nie ładuje portów.

Niewymienny akumulator jest zintegrowany z produktem, nigdy nie otwieraj go ani nie demontuj. Nie zwierać styków / zacisków akumulatora.

Nie wyrzucaj produktu do ognia. Zagrożenie wybuchem i pożarem!

Ładuj baterię regularnie, nawet gdy produkt nie jest używany. Wydłuży to czas jego trwania (przynajmniej raz na 2 miesiące)

Nigdy nie ładuj produktu bez nadzoru. Podczas ładowania umieść produkt na żaroodpornej powierzchni. Narastanie ciepła jest normalne podczas ładowania.

Agresywne środki czyszczące, alkohol lub chemiczne środki czyszczące.

Odłącz wszystkie podłączone kable przed rozpoczęciem czyszczenia. Nie zanurzaj produktu w wodzie lub innych cieczach.

Nie naciskaj zbyt mocno na obudowę, aby uniknąć zarysowań i uszkodzeń. Produkt należy przechowywać poza zasięgiem dzieci (0-3 lat). Nigdy nie pozwalaj

niepełnosprawnym na używanie produktów bez nadzoru
Upewnij się, że dzieci nie bawią się plastikowym opakowaniem. Mogą go połknąć podczas gry i udusić.
Nie należy używać innych akcesoriów pomocniczych oprócz dostarczonych.

Ładowanie powerbanku

1. Włóż kabel do portu ładowania Micro USB z boku aparatu. Urządzenie można podłączyć (przez micro-USB) tylko do urządzeń (ładowarek akumulatorów itp.) Klasy izolacji II (podwójna izolacja), które spełniają wymagania dotyczące ładowarek akumulatorów dla dzieci zgodnie z EN 60335-2-29: 2004 ,
2. Ładowanie rozpocznie się w urządzeniu, gdy świeci czerwona dioda LED. Kiedy dioda LED zmieni kolor na niebieski, ładowanie Naładuj aparat.
3. Odłącz kabel po naładowaniu.

stosowanie

1. Złącze ładowania Micro USB
2. Klawisz „Opcje”
3. slot dla karty pamięci Micro SD
4. głośnik
5. Mikrofon
6. Cel
7. Klawisz „on / off”
8. Klawisz „OK”
9. ekran LCD
10. Klawisz „Menu”
11. Klawisz „w dół”
12. Klawisz „w górę”

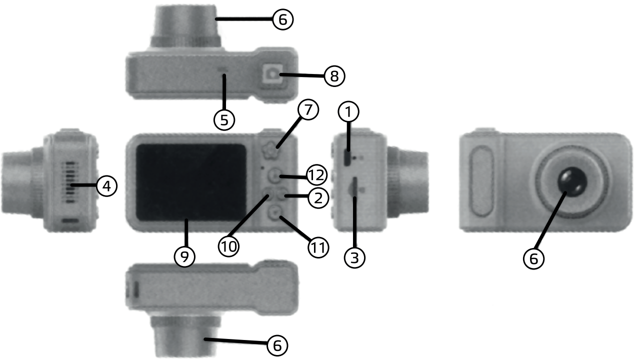

Włączanie: Naciśnij i przytrzymaj przycisk ON / OFF, aby włączyć lub wyłączyć aparat

Tryb zdjęć: symbol przedstawiający „A" w prawym górnym rogu ekranu wskazuje tryb zdjęć. Naciśnij przycisk OK, aby robić zdjęcia. Naciśnij klawisze GÓRA / DÓŁ, aby zmienić lub usunąć ustawione klatki lub filtry. Tryby można zmieniać, naciskając przycisk OPTIONS.

Tryb wideo: symbol przedstawiający „VIDEOCAMERA" w prawym górnym rogu ekranu wskazuje tryb wideo. Naciśnij przycisk OK, aby nagrywać na ekranie. Naciśnij ponownie OK, aby zatrzymać nagrywanie.

Tryb galerii: symbol „PLAY" w prawym górnym rogu ekranu wskazuje tryb galerii. Naciskaj klawisze GÓRA / DÓŁ, aby przewijać zdjęcia i filmy w galerii. Możesz wyświetlić nagrane filmy, naciskając OK. Aby usunąć zdjęcie lub film: pokaż na ekranie zdjęcie lub film, który chcesz usunąć, kliknij przycisk MENU, a następnie za pomocą przycisku OK wybierz następujące opcje, przesuwając przyciskami W GÓRĘ / W DÓŁ: „usuń / usuń jeden ". Naciśnięcie opcji „anuluj" spowoduje anulowanie operacji. UWAGA: naciśnięcie opcji „usuń wszystko" spowoduje usunięcie wszystkich elementów w galerii. Operacja jest nieodwracalna.

Menu: klikając przycisk MENU, można wyświetlić ustawienia aparatu. Poruszając się przyciskami W GÓRĘ / W DÓŁ i wybierając opcje przyciskiem OK, można zmodyfikować następujące parametry. Naciśnij ponownie przycisk MENU ', aby powrócić do poprzedniego ekranu.

- **Znacznik czasu**: wybranie „WŁ." Spowoduje, że data i godzina będą wyświetlane na ekranie w trybach zdjęć i filmów. Wybranie „WYŁ." Nie będzie wyświetlać daty i godziny na ekranie w trybach zdjęć i filmów.
- **Nagrywanie głosu**: wybranie „WŁ.", Dźwięk będzie nagrywany w trybie wideo. Wybranie opcji „OFF" nie spowoduje nagrania dźwięku w trybie wideo.

- **Usuń**: ta opcja umożliwia usuwanie zdjęć i filmów z galerii. Z funkcji „DELETE ONE" można korzystać tylko w trybie tunelowym, jak wyjaśniono powyżej. Funkcja „USUŃ WSZYSTKO" usunie wszystkie pliki w sposób nieodwracalny, niezależnie od trybu, w jakim się znajdujesz.
- **Automatyczne wyłączanie**: ta opcja pozwala dostosować czas automatycznego wyłączania aparatu cyfrowego lub dezaktywować funkcję (wybierając „OFF").
- **Wprowadź datę**: możesz zmienić datę i godzinę w pokoju. Użyj klawiszy GÓRA / DÓŁ, aby zmienić kolejność roku / miesiąca / dnia / godziny / minuty. Naciśnij przycisk OK, aby zmienić następne dane.

czyszczenie

Odłącz wszystkie kable przed czyszczeniem.

Jeśli to konieczne, będą całkowicie przed użyciem.

Użyj czystej szczotki z miękkim, długim włosiem, aby usunąć kurz ze złączy.

Nie używaj żadnych rozpuszczalników, żrących lub gazowych środków czyszczących.

Upewnij się, że woda ani inne płyny nie przedostają się do obudowy.

magazynowanie

Produkt należy przechowywać w czystym i suchym miejscu. Nie wystawiać na bezpośrednie działanie promieni słonecznych

INFORMACJE KLIENTA DOTYCZĄCE ODPOWIEDNIEJ ODPADÓW TEGO PRODUKTU (dyrektywa 2013/56 / UE)

To oznaczenie na produkcie lub jego opakowaniu oznacza, że produkt na koniec jego żywotności, w tym nieusuwalny akumulator, musi być oddzielony od innych rodzajów odpadów, aby móc go w odpowiedni sposób poddać recyklingowi.

Gwarantowane jest bezpieczne korzystanie z tego produktu z poszanowaniem niniejszej instrukcji obsługi, zachowaj go i ostrożnie używaj przez cały okres użytkowania produktu. Produkt nie wymaga żadnej konserwacji technicznej, NIGDY NIE DEMONTAŻ. Bateria w produkcie jest zintegrowana i niewymienna. Nie próbuj wyjmować baterii litowo-polimerowej znajdującej się w produkcie, ponieważ może to spowodować niebezpieczeństwo przegrzania, poparzenia i obrażeń. Akumulator musi być usuwany tylko przez wykwalifikowanych profesjonalnych techników, którzy są w stanie wyjąć go bez jakiegokolwiek niebezpieczeństwa i poddać go recyklingowi zgodnie z prawem. Użytkownicy powinni przekazywać produkt z końcem cyklu życia do lokalnych oddzielnych punktów zbiórki lub do sprzedawcy detalicznego, z jednego do jednego, lub bezpłatnie, jeśli rozmiar produktu jest większy niż 25 cm. Odpowiednie pozwolenie na unieszkodliwianie odpadów w celu przyznania produktu do recyklingu, przetwarzanie z wykorzystaniem przyjaznego dla środowiska unieszkodliwiania sprzyja zapobieganiu możliwym szkodom dla środowiska lub zdrowia ludzkiego oraz promuje ponowne użycie i / lub recykling materiałów. Nieautoryzowane usuwanie produktów elektronicznych, ogniw i baterii od użytkowników domowych wiąże się z sankcjami walutowymi.

Specyfikacje techniczne

Wejście: DC 5 V / 1 A.
Pojemność: 240 mAh / 0,89 Wh
Typ baterii: polimery litowe
Czas ładowania: 2 godz
Żywotność baterii: 1 godz
Czas czuwania: 1 godz
Ekran: 2,0 "kolor

Obiektyw: stała soczewka z kątem 100 º
Format zdjęcia: JPG
Rozdzielczość aparatu: VGA 640x480 (0,3 MP)
Język oprogramowania: angielski
Pamięć: karta Micro SD do 32 GB (brak w zestawie)
Częstotliwość optyczna: 50 Hz, 60 Hz
Zintegrowany mikrofon i głośnik
Waga: 50g
Temperatura pracy: 0–40 º

Ten produkt jest zgodny z RoHS 2011/65 / EU. Produkt nosi znak CE i jest zgodny z normami bezpieczeństwa ustanowionymi przez Unię Europejską.
Pełny tekst deklaracji zgodności UE jest dostępny pod następującym adresem internetowym: www.celly.com

Celly® jest znakiem towarowym należącym do CELLY S.p.A.
Wszystkie marki są zastrzeżonymi znakami towarowymi ich właścicieli.
Importowane przez CELLY S.p.A. przez Energy Park 22,
20871 Vimercate (MB) - Włochy
Wyprodukowano w Chinach.

Käyttöohje
DIGITAALINEN KAMERA
Malli: KIDSCAMERA

Lue tämä käyttöohje ja erityisesti turvallisuusohjeet ennen tuotteen käyttöä.

Pidä käyttäjä ajan tasalla ja sisällytä se tuotteen kuljettamiseen.

Celly S.p.A. ei voi aiheuttaa tuotteelle vaurioita.

Turvallisuusohjeet

Tuotteen toimintahäiriöiden tai vaurioiden estämiseksi, vahingossa tapahtuvien putoamisten välttämiseksi, murskaamiseksi, puhkaisemiseksi tai liikuttamiseksi. Voi aiheuttaa sisäisen oikosulun tai ylikuumenemisen

Suojaa kosteudelta, vedeltä tai muilta nesteiltä. Jos tuote joutuu kosketuksiin veden, kosteuden tai muiden nesteiden kanssa, älä käytä sitä sähköiskun tai vaurioiden välttämiseksi.

Jos tuote kastuu, vaikka se on kuivunut ja toimii normaalisti, akun koskettimet ja virtapiirit voivat hitaasti syöpyä ja muodostaa turvallisuusriskin

Älä säilytä tai altista tuotetta lämmölle, suoralle auringonvalolle, pattereille tai muille lämmönlähteille, kuten auton kojelautaan kesällä. Se voi aiheuttaa akun räjähtämisen tai vaarantaa tuotteen suorituskyvyn.

Älä koskaan käytä tuotetta ilman valvontaa. Kotelo voi käytön aikana kuumentua.

Kotelo kuumenee käytön aikana. Anna riittävä ilmanvaihto. Koteloa ei saa koskaan peittää.

Älä koskaan käytä tuotetta siirtyessäsi

kylmästä lämpimään ympäristöön. Kondensoitumista voi tapahtua ja joissain tapauksissa se voi vahingoittaa tuotetta. Anna tuotteen lämmetä huoneenlämpöiseksi, ennen kuin kytket sen uudelleen ja käytät sitä. Tämä voi viedä useita tunteja.

Käyttölämpötila: 0–40 º C.

Älä yritä muokata, korjata tai purkaa tuotetta. Räjähdysvaara!

Älä jätä tuotetta kosketukseen metalliesineiden kanssa. Metalliesineet voivat häiritä sähköliitäntöjä, mikä voi aiheuttaa suojapiirin toimintahäiriön.

Lopeta tuotteen käyttö heti, jos huomaat turvotusta, vuotoja tai muita poikkeavuuksia.

Älä käytä vaurioitunutta tuotetta.

Varmista, että kaapeli ei lataa portteja.

Ladattava paristo, joka ei ole vaihdettavissa, on integroitu tuotteeseen. Älä koskaan avaa tai pura tuotetta. Älä oikosulje akun koskettimia / napoja.

Älä hävitä tuotetta avotulella. Räjähdys ja palovaara!

Lataa akku säännöllisesti, jopa kun tuotetta ei käytetä. Tämä pidentää sen kestoa (vähintään kerran 2 kuukaudessa)

Älä koskaan lataa tuotetta ilman valvontaa. Aseta tuote kuumuutta kestävälle pinnalle lataamisen aikana. Lämpötilanne on normaalia latauksen aikana.

Agressiiviset puhdistusaineet, alkoholi tai kemialliset puhdistusliuokset.

Irrota kaikki kytketyt kaapelit ennen puhdistuksen aloittamista. Älä upota tuotetta veteen tai muihin nesteisiin.

Älä paina liikaa koteloa naarmujen ja vaurioiden välttämiseksi. Pidä tuote lasten (0-3-vuotiaiden) ulottumattomissa. Älä koskaan anna vammaisten käyttää tuotteita ilman valvontaa

Varmista, että lapset eivät leikki muovipakkauksen kanssa. He voivat niellä sen pelatessaan ja tukehtua.

Älä käytä muita kuin lisävarusteita.

Lataa kamera uudelleen

1. Aseta kaapeli kameran sivussa olevaan Micro USB -latausporttiin. Laite voidaan kytkeä (mikro-USB: n kautta) vain eristysluokan II (kaksoiseristys) laitteisiin (akkulaturit jne.), Jotka täyttävät lasten akkulatureille vaatimukset standardin EN 60335-2-29: 2004 mukaisesti. .

2. Lataus alkaa laitteesta, kun punainen LED palaa. Kun LED-valo muuttuu siniseksi, lataus on valmis.

3. Irrota kaapeli latauksen jälkeen.

käyttö

1. Mikro-USB-latausliitin
2. "Valinnat" -näppäin
3. Micro SD -muistikorttipaikka
4. Kaiutin
5. Mikrofoni
6. Tavoite
7. näppäin "päällä / pois"
8. "OK" -näppäin
9. LCD-näyttö
10. "Valikko" -näppäin
11. "Alas" -näppäin
12. "Ylös" -näppäin

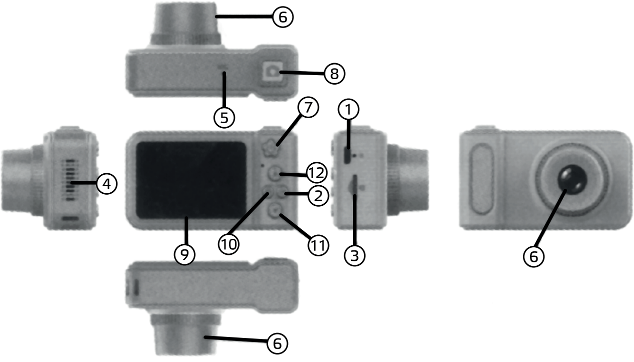

Kytkeminen päälle: Kytke kamera päälle tai pois päältä pitämällä ON / OFF-painiketta painettuna

Valokuvatila: näytön oikeassa yläkulmassa oleva "A" -merkki osoittaa valokuvatilaa. Ota kuvat painamalla OK-painiketta. Paina YLÖS / ALAS-näppäimiä muuttaaksesi tai poistaa esiasetettuja kehyksiä tai suodattimia. Voit muuttaa tiloja painamalla OPTIONS-painiketta.

Videotila: Symboli, joka kuvaa "VIDEOCAMERA" näytön oikeassa yläkulmassa, osoittaa videotilan. Napsauta OK-painiketta tallentaaksesi näytölle. Lopeta tallennus painamalla uudelleen OK.

Galleriatila: ruudun oikeassa yläkulmassa oleva "PLAY" -merkki osoittaa galleriatilaa. Selaa galleriassa olevia valokuvia ja videoita YLÖS / ALAS-näppäimillä. Voit katsella tallennettuja videoita painamalla OK. Valokuvan tai videon poistaminen: näytä poistettava valokuva tai video näytöllä, napsauta MENU-painiketta ja valitse sitten OK-painikkeella seuraavat vaihtoehdot siirtymällä YLÖS / ALAS-painikkeilla: "poista / poista yksi ". Painamalla "Peruuta" -vaihtoehto peruutetaan toimenpide. HUOMIO: painikkeella "poista kaikki" poistetaan kaikki galleriassa olevat elementit. Operaatio on peruuttamaton.

Valikko: napsauttamalla MENU-painiketta voit nähdä kameran asetukset. YLÖS / ALAS-painikkeilla liikuttamalla ja valitsemalla vaihtoehdot OK-painikkeella on mahdollista muuttaa seuraavia parametreja. Palaa edelliseen näyttöön painamalla uudelleen MENU '-painiketta.

- **Aikaleima**: valitsemalla "PÄÄLLÄ", päivämäärä ja aika näkyvät näytöllä valokuva- ja videotilassa. Jos valitset "POIS", päivämäärä ja aika eivät näy näytössä valokuva- ja videotilassa.
- **Äänitys**: valitsemalla "PÄÄLLÄ", ääni tallennetaan videotilassa. Jos valitset

"POIS", ääntä ei tallenneta videotilassa.

- **Poista**: Tämän vaihtoehdon avulla voit poistaa valokuvia ja videoita galleriasta. "POISTA YKSI" -toimintoa voidaan käyttää vain tunnelitilassa, kuten yllä selitettiin. "POISTA KAIKKI" -toiminto poistaa kaikki tiedostot peruuttamattomasti riippumatta siitä, missä tilassa olet.
- **Automaattinen pois päältä**: Tämän vaihtoehdon avulla voit säätää digitaalikameran automaattisen sammutuksen aikaa tai poistaa toiminnon käytöstä (valitsemalla "POIS").
- **Syöttöpäivä**: Voit muuttaa huoneen päivämäärän ja ajan. Käytä YLÖS / ALAS-näppäimiä muuttaaksesi vuosi / kuukausi / päivä / tunti / minuutit. Vaihda seuraavat tiedot painamalla OK-painiketta.

puhdistus

Irrota kaikki kaapelit ennen puhdistamista. Tarvittaessa ne ovat täysin ennen käyttöä. Poista pöly liittimistä puhtaalla harjalla, jolla on pehmeät ja pitkät harjakset.
Älä käytä mitään liuottimia, syövyttäviä tai kaasumaisia puhdistusaineita.
Varmista, että koteloon ei pääse vettä tai muita nesteitä.

varastointi

Varastoi tuotetta puhtaalla ja kuivalla alueella.
Älä altista suoralle auringonvalolle

ASIAKASTEN TIEDOT TÄMÄN TUOTTEEN OIKEAAN JÄTTEEKSI (direktiivi 2013/56 / EU)

Tämä merkintä tuotteessa tai sen pakkauksessa tarkoittaa, että tuote on elinkaarensa lopussa erotettava muista jätteistä, mukaan lukien irrotettava akku, jotta se kierrätetään vastuullisesti.
Tämän tuotteen turvallinen käyttö taataan noudattamalla tätä käyttöohjetta, säilytä sitä ja käytä sitä huolellisesti tuotteen

koko käyttöiän ajan. Tuote ei tarvitse minkäänlaista teknistä huoltoa, ÄLÄ KOSKAAN PURKAA sitä. Tuotteen sisällä oleva akku on integroitu eikä sitä voida vaihtaa. Älä yritä poistaa tuotteen sisällä olevaa litium-ioni / polymeeri-akkua, koska se voi aiheuttaa ylikuumenemisvaaran, palamisen ja loukkaantumisen. Vain ammattitaitoiset ammattilaiset voivat poistaa akun ja poistaa akun ilman minkäänlaista vaaraa ja kierrättää sen lain mukaisesti. Käyttäjien on luovutettava vapaa tuote loppukäyttöön paikallisissa erilliskeräyskeskuksissa tai jälleenmyyjälle yhden tai yhden vuoksi tai ilmaiseksi, jos tuotteen koko on yli 25 cm. Vaadittu jätehuoltolupa tuotteen myöntämiseksi kierrätykseen, käsittelyyn ympäristöystävällisellä jätteenkäsittelyllä, jotta vältetään mahdollinen haitta ympäristölle tai ihmisten terveydelle ja edistetään uudelleenkäyttöä ja / tai tuotemateriaalien kierrätystä. Kotitalouksien käyttäjien luvattomalle elektronisten tuotteiden, kennojen ja paristojen hävittämiselle on seuraamuksia valuuttalainsäädännöstä.

Tekniset tiedot
Tulo: DC 5V / 1A
Kapasiteetti: 240 mAh / 0,89 Wh
Paristotyyppi: litiumpolymeerit
Latausaika: 2h
Akun kesto: 1 h
Valmiusaika: 1h
Näyttö: 2,0 tuuman väri
Linssi: kiinteä linssi 100 º kulmassa
Valokuvan muoto: JPG
Kameran resoluutio: VGA 640x480 (0,3 Mp)
Ohjelmiston kieli: englanti
Muisti: Micro SD -kortti, enintään 32 Gt (muisti ei sisälly toimitukseen)
Optinen taajuus: 50 Hz, 60 HZ

Integroitu mikrofoni ja kaiutin
Paino: 50 g
Käyttölämpötila: 0 - 40 º

Tämä tuote on RoHS 2011/65 / EU -standardin mukainen. Tuote on varustettu CE-merkinnällä ja on Euroopan unionin asettamien turvallisuusstandardien mukainen.
EU-vaatimustenmukaisuusvakuutuksen koko teksti on saatavana seuraavassa Internet-osoitteessa: www.celly.com

Celly® on tavaramerkki, jonka omistaa CELLY S.p.A.
Kaikki merkit ovat omistajiensa rekisteröityjä tavaramerkkejä.
Tuonut CELLY S.p.A., Energy Park 22: n kautta,
20871 Vimercate (MB) - Italia
Valmistettu Kiinassa.

SE

Användarmanual
DIGITAL KAMERA
Modell: KIDSCAMERA

Läs denna bruksanvisning, särskilt säkerhetsanvisningarna, innan du använder produkten.
Håll användaren uppdaterad och inkludera den när du skickar produkten.
Celly S.p.A. kommer inte att kunna skada produkten.

Säkerhetsanmärkningar

För att förhindra funktionsfel eller skada på produkten, för att undvika oavsiktliga fall, att krossa, punktera eller träna. Kan orsaka intern kortslutning eller överhettning
Håll dig borta från fukt, vatten eller andra vätskor. Om produkten kommer i kontakt med vatten, fukt eller andra vätskor, använd den inte för att undvika elektriska stötar eller skador.
Om produkten blir våt, även om den torkar och fungerar normalt, kan batteriets kontakter och kretsar långsamt korrodera och utgöra en säkerhetsrisk
Förvara eller utsätt inte produkten för någon värmekälla, direkt solljus, radiatorer eller andra värmekällor som bilens instrumentbräda på sommaren. Det kan orsaka explosion av batteriet eller äventyra produktens prestanda.
Använd aldrig produkten utan tillsyn. Under drift kan höljet bli varmt.
Under drift blir höljet varmt. Låt tillräcklig ventilation. Höljet får aldrig täckas.
Använd aldrig produkten när du flyttar från en kall till en varm miljö. Kondens kan uppstå och i vissa fall skada produkten. Låt produkten

nå rumstemperatur innan du ansluter och använder den igen. Det kan ta flera timmar.

Användningstemperatur: 0–40 º C

Försök inte modifiera, reparera eller demontera produkten. Risk för explosion!

Lämna inte produkten i kontakt med metallföremål. Metallföremål kan störa elektriska anslutningar och orsaka funktionsfel i skyddskretsen.

Sluta använda produkten omedelbart om du märker svullnad, läckage eller andra avvikelser. Använd inte en skadad produkt.

Se till att kabeln inte laddar portarna.

Ett icke-utbytbart laddningsbart batteri är integrerat i produkten, aldrig öppna eller demontera produkten. Kortslut inte batterikontakter / terminaler.

Kassera inte produkten i öppna lågor. Explosion och brandrisk!

Ladda batteriet regelbundet, även om produkten inte används. Detta kommer att förlänga dess varaktighet (minst en gång varannan månad)

Ladda aldrig produkten när den är utan tillsyn.

Placera produkten på en värmebeständig yta vid laddning. Värmeuppbyggnad är normalt under laddning.

Aggressiva rengöringsmedel, alkohol eller kemiska rengöringslösningar.

Koppla bort alla anslutna kablar innan du börjar rengöra. Sänk inte ned produkten i vatten eller andra vätskor.

Tryck inte för hårt på höljet för att undvika repor och skador. Förvara produkten utom räckhåll för barn (0-3 år). Låt aldrig funktionshinder använda produkter utan övervakning

Se till att barn inte leker med plastomslaget. De kan svälja det när de spelar och kvävs.

Använd inte andra tillbehör förutom de som medföljer.

Ladda upp kameran

1. Sätt in kabeln i Micro USB-laddningsporten på sidan av kameran. Enheten kan endast anslutas (via mikro-USB) till apparater (batteriladdare etc.) i isoleringsklass II (dubbelisolering) som uppfyller kraven för batteriladdare för barn i enlighet med EN 60335-2-29: 2004 .
2. Laddning startar på enheten när den röda lysdioden lyser. När lysdioden lyser blått kommer laddningen att slutföras.
3. Koppla loss kabeln efter laddning.

användning

1. Micro USB-laddningskontakt
2. "Alternativ" -knappen
3. Slot för Micro SD-minneskort
4. högtalare
5. Mikrofon
6. Mål
7. Nyckel "på / av"
8. "OK" -tangent
9. LCD-skärm
10. "Meny" -knappen
11. "Ned" -tangent
12. "Upp" -tangent

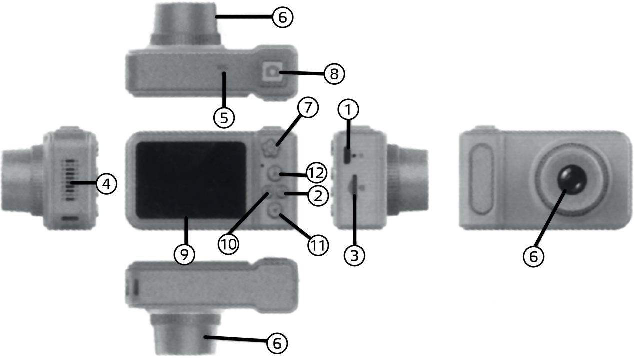

Slå på: Håll PÅ / AV-knappen intryckt för att slå på eller stänga av kameran
Fotoläge: symbolen som representerar "A" uppe till höger på skärmen indikerar fotoläget. Tryck på OK-knappen för att ta bilder. Tryck på UPP / NER-tangenterna för att ändra eller ta bort förinställda ramar eller filter. Du kan ändra lägen genom att trycka på OPTIONS-knappen.
Videoläge: symbolen som visar "VIDEOCAMERA" längst upp till höger på skärmen indikerar videoläget. Tryck på OK-knappen för att spela in på skärmen. Tryck på OK igen för att stoppa inspelningen.
Galleriläge: symbolen som representerar "SPELA" uppe till höger på skärmen indikerar galleriläget. Tryck på UPP / NER-tangenterna för att bläddra igenom foton och videor i galleriet. Du kan visa inspelade videor genom att trycka på OK. Så här tar du bort ett foto eller en video: visa fotot eller videon som du vill ta bort på skärmen, klicka på MENU-knappen och välj sedan följande alternativ med OK-knappen, flytta med UPP / NER-knapparna: "ta bort / ta bort en ". Om du trycker på alternativet "avbryt" avbryts åtgärden. OBS: genom att trycka på alternativet "radera alla" raderas alla element i galleriet. Åtgärden är irreversibel.
Meny: genom att klicka på MENU-knappen kan du se kamerainställningarna. Genom att flytta med UPP / NER-tangenterna och välja alternativ med OK-knappen är det möjligt att ändra följande parametrar. Tryck på MENU-knappen igen för att återgå till föregående skärm.
- **Tidsstämpel**: att välja "PÅ", datum och tid kommer att visas på skärmen i foto- och videolägen. Om du väljer "OFF" visas inte datum och tid på skärmen i foto- och videolägen.
- **Röstinspelning**: att välja "ON", ljudet kommer att spelas in i videoläge. Att välja "OFF" spelar inte in ljud i videoläge.
- **Radera**: det här alternativet låter dig ta bort

foton och videor från galleriet. Funktionen "DELETE ONE" kan endast användas i tunnelläge, såsom förklarats ovan. Funktionen "DELETE ALL" raderar alla filer på ett irreversibelt sätt, i vilket läge du än är.

- **Auto av**: alternativet låter dig justera automatisk avstängningstid för digitalkameran eller att inaktivera funktionen (välj "OFF").
- **Inmatningsdatum**: du kan ändra datum och tid för rummet. Använd UPP / NER-tangenterna för att ändra ordningen på år / månad / dag / timme / minuter. Tryck på OK-knappen för att ändra nästa data.

rengöring

Koppla loss alla kablar innan rengöring.

Om det behövs kommer de att vara helt före användning.

Använd en ren borste med mjuka, långa borstar för att ta bort damm på kontakterna.

Använd inte lösningsmedel, frätande eller gasformiga rengöringsmedel.

Se till att inget vatten eller andra vätskor tränger igenom huset.

förvaring

Förvara produkten på ett rent och torrt område. Utsätt inte för direkt solljus

KUNDENS INFORMATION FÖR RÄTT AVFALL AV DENNA PRODUKT (Direktiv 2013/56 / EU)

Denna märkning på produkten eller dess förpackning innebär att produkten i slutet av sin livslängd, inklusive det avtagbara batteriet, måste separeras från andra typer av avfall för att återvinna den på ett ansvarsfullt sätt.

Safelys användning av denna produkt garanteras genom respekten för denna bruksanvisning, förvara den och använd den noggrant under hela produktens livslängd. Produkten behöver inte någon form av tekniskt underhåll, ALDRIG demontera det. Batteriet inuti produkten är integrerat och kan inte bytas ut. Försök inte ta bort li-jon / polymerbatteri som ingår i produkten eftersom det kan ge överhettningsfara, brännskador och skador. Batteriet får endast tas bort av kvalificerade professionella tekniker som kan ta bort det utan någon form av fara och återanvända det i enlighet med lagen. Användare bör ge gratis livslängdsprodukter till de lokala separata insamlingscentren eller till återförsäljaren på grund av en till en eller gratis om produktstorleken är större än 25 cm. Tillgängligt avfallshantering tillåter att tilldela produkten till återvinning, behandling med miljövänligt kompatibelt bortskaffande för att förhindra eventuell skada på miljön eller människors hälsa och främja återanvändning och / eller återvinning av produktmaterial. Obehörigt avfallshantering av elektronisk produkt, cell och batteri från husägare använder sanktioner för valutalagstiftning.

Tekniska specifikationer

Ingång: DC 5V / 1A
Kapacitet: 240 mAh / 0,89 Wh
Batterityp: Litiumpolymerer
Laddningstid: 2h
Batteriets livslängd: 1 tim
Standbytid: 1 tim
Skärm: 2,0 "färg
Objektiv: fast lins med 100 º vinkel
Fotoformat: JPG
Kamerarupplösning: VGA 640x480 (0.3Mp)
Programvaruspråk: engelska
Minne: Micro SD-kort upp till 32 GB (minne ingår inte)
Optisk frekvens: 50 HZ, 60 HZ
Integrerad mikrofon och högtalare
Vikt: 50 g
Driftstemperatur: 0 - 40 º

CE Den här produkten uppfyller RoHS 2011/65 / EU. Produkten har CE-märket och uppfyller säkerhetsnormerna som fastställts av Europeiska unionen.
Den fullständiga texten till EU-försäkran om överensstämmelse finns på följande internetadress: www.celly.com

Celly® är ett varumärke som ägs av CELLY S.p.A.
Alla varumärken är registrerade varumärken som tillhör respektive ägare.
Importerad av CELLY S.p.A., via Energy Park 22,
20871 Vimercate (MB) - Italien
Tillverkad i Kina.