EN

MARS GAMING
GAMERS UNIVERSE

The **MHHPRO holder** hub is an optimal 3-in-1 accessory that helps you keeping a tidy desktop with a pro-gaming look thanks to its LED system. This manual shows all the features of the MHHPRO: please, keep this sheet for future reference.

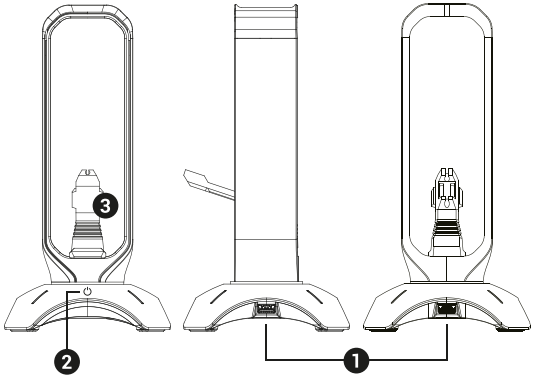

1 USB 3.0 hub

The MHHPRO not only allows you to have your headphones at hand: it features 2 USB 3.0 ports so you can connect two extra peripherals and keep them close on your desktop.

***(Note to user**: remember to connect the USB power cable in the rear port to activate the lighting system)*

2 LED RGB system

MHHPRO features a tactile activation button located on the base of the Hub that allows you to switch between different color modes (RGB, red, green, blue, magenta, yellow, cyan, white) or simply turn off the lighting:

- Touch the control button to switch between RGB effect and up to 7 solid colors.
- Hold the button for 2 seconds to turn OFF the lighting system

3 Mouse bungee

The MHHPRO is equipped with a mouse rubber bungee that helps you keeping the cable steady. You will be able to play and move freely while keeping a tidy desktop. Press the cable against the gap to fix it and pull it back to the desired position.

ES

MARS GAMING
GAMERS UNIVERSE

El **soporte MHHPRO** es un accesorio hub 3 en 1 que te ayuda a mantener un escritorio organizado a la vez que consigue un look totalmente pro-gaming gracias a su sistema LED. Este manual muestra todas las prestaciones del MHHPRO: por favor, mantén esta hoja para futuras referencias.

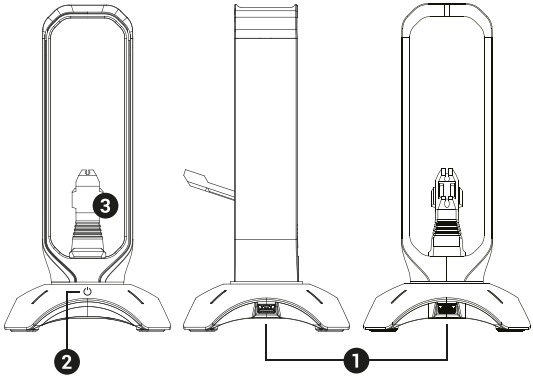

1 USB 3.0 hub

El MHHPRO no solo te permite tener tus auriculares a mano: te ofrece 2 puertos USB 3.0 para que puedas conectar dos periféricos extra y los tengas cerca en tu escritorio.

(Nota para el usuario: recuerda conectar el cable de alimentación por USB en el puerto trasero para activar el sistema de iluminación)

2 Sistema LED RGB

El MHHPRO cuenta con un botón de activación táctil localizado en la base del hub, que te permite elegir entre los diferentes modos de color (RGB, verde, azul, morado, amarillo, azul y blanco) o apagar la iluminación.

- Toca el botón de control para cambiar entre el efecto RGB y hasta 7 colores sólidos.
- Mantén el botón apretado durante 2 segundos para apagar el sistema de iluminación

3 Bungee para ratón

El MHHPRO está equipado con un bungee de goma para el ratón que te permite mantener el cable firme y fijo. Podrás jugar y moverte libremente mientras mantienes un escritorio ordenador. Presiona el cable contra la ranura para fijarlo y tira hasta alcanzar la posición deseada.

FR

MARS GAMING
GAMERS UNIVERSE

Le **support MHHPRO** est un accessoire de hub 3-en-1 qui vous permet de garder un bureau organisé tout en obtenant un look totalement pro-gaming grâce à son système LED. Ce manuel présente toutes les fonctionnalités du MHHPRO: conservez cette feuille pour référence ultérieure.

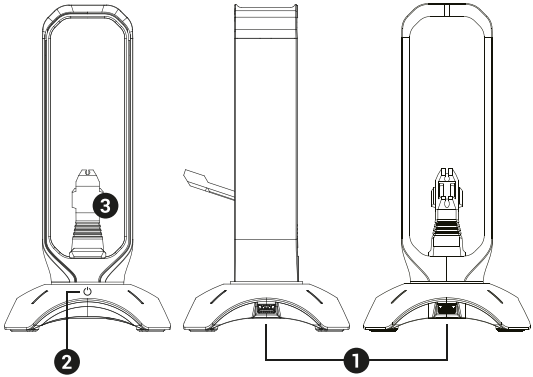

1 Hub USB 3.0

Le MHHPRO ne vous permet pas seulement d'avoir votre casque sous la main: il vous offre également 2 ports USB 3.0 pour que vous puissiez connecter deux périphériques supplémentaires et les avoir près de votre bureau.

(Note à l'utilisateur: n'oubliez pas de brancher le câble d'alimentation USB sur le port arrière pour activer le système d'éclairage)

2 Système LED RGB

Le MHHPRO est doté d'un bouton d'activation tactile situé à la base du concentrateur, qui vous permet de choisir entre différents modes de couleur (RVB, vert, bleu, violet, jaune, bleu et blanc) ou d'éteindre l'éclairage.

- Appuyez sur le bouton de commande pour basculer entre l'effet RVB et jusqu'à 7 couleurs unies.
- Maintenez le bouton enfoncé pendant 2 secondes pour éteindre le système d'éclairage

3 Souris bungee

Le MHHPRO est équipé d'un élastique en caoutchouc pour la souris qui vous permet de maintenir le câble ferme et fixe. Vous pouvez jouer et vous déplacer librement tout en maintenant un bureau d'ordinateur. Appuyez sur le câble contre la rainure pour le fixer et tirez jusqu'à atteindre la position souhaitée.

IT

MARS GAMING
GAMERS UNIVERSE

Lo **stand MHHPRO** è un accessorio hub 3 in 1 che ti aiuta a mantenere una scrivania organizzata ottenendo un aspetto totalmente pro-gaming grazie al suo sistema a LED. Questo manuale mostra tutte le funzionalità di MHHPRO: conservare questo foglio per riferimenti futuri.

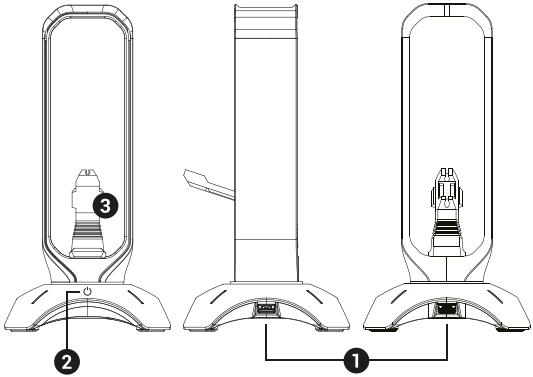

1 HUB USB 3.0

MHHPRO non solo ti consente di avere le cuffie a portata di mano: ti offre 2 porte USB 3.0 in modo da poter collegare due periferiche extra e averle vicino alla tua scrivania.

(Nota per l'utente: ricordarsi di collegare il cavo di alimentazione USB alla porta posteriore per attivare il sistema di illuminazione)

2 Sistema LED RGB

MHHPRO ha un pulsante di attivazione touch situato alla base dell'hub, che consente di scegliere tra diverse modalità di colore (RGB, verde, blu, viola, giallo, blu e bianco) o di spegnere l'illuminazione.

- Toccare il pulsante di controllo per alternare tra l'effetto RGB e fino a 7 colori solidi.
- Tenere premuto il tasto per 2 secondi per spegnere il sistema di illuminazione

3 Bungee di topo

MHHPRO è dotato di un elastico in gomma per il mouse che consente di mantenere il cavo saldo e fisso. Puoi giocare e muoverti liberamente mantenendo una scrivania del computer. Premere il cavo contro la scanalatura per fissarlo e tirare fino a raggiungere la posizione desiderata.

PT

MARS GAMING
GAMERS UNIVERSE

O **suporte MHHPRO** é um acessório de hub 3 em 1 que ajuda a manter uma mesa organizada e a obter uma aparência totalmente pró-jogo, graças ao seu sistema LED. Este manual mostra todos os recursos do MHHPRO: guarde esta folha para referência futura.

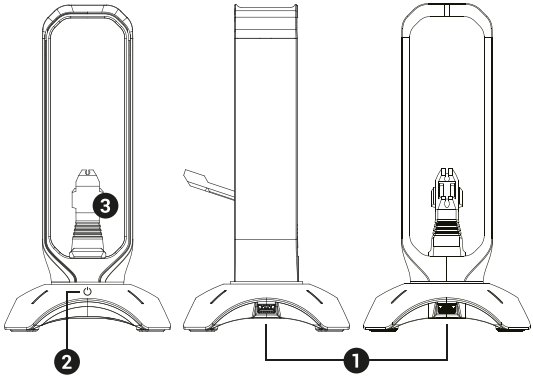

1 HUB USB 3.0

O MHHPRO não apenas permite que você tenha seus fones de ouvido em mãos: ele oferece 2 portas USB 3.0 para que você possa conectar dois periféricos extras e colocá-los perto de sua mesa.

(Nota para o usuário: lembre-se de conectar o cabo de alimentação USB na porta traseira para ativar o sistema de iluminação)

2 Sistema LED RGB

O MHHPRO possui um botão de ativação por toque localizado na base do hub, que permite escolher entre diferentes modos de cores (RGB, verde, azul, roxo, amarelo, azul e branco) ou desligar a iluminação.

- Toque no botão de controle para alternar entre o efeito RGB e até 7 cores sólidas.
- Mantenha o botão pressionado por 2 segundos para desligar o sistema de iluminação

3 Rato elástico

O MHHPRO está equipado com um elástico de borracha para o mouse, que permite manter o cabo firme e fixo. Você pode tocar e se mover livremente enquanto mantém uma mesa de computador. Pressione o cabo contra a ranhura para fixá-lo e puxe até chegar à posição desejada.

DE

MARS GAMING

GAMERS UNIVERSE

Der **MHHPRO Holder** Hub ist ein optimales 3-in-1-Zubehör, mit dem Sie dank seines LED-Systems einen aufgeräumten Desktop mit einem Pro-Gaming-Look erhalten. Dieses Handbuch zeigt alle Funktionen des MHHPRO: Bitte bewahren Sie dieses Blatt zum späteren Nachschlagen auf.

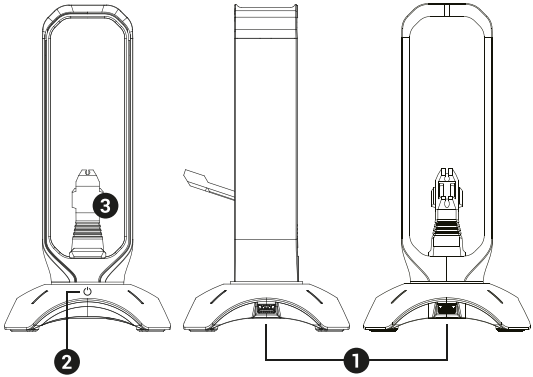

1 USB 3.0 Hub

Der MHHPRO bietet Ihnen nicht nur die Möglichkeit, Ihre Kopfhörer zur Hand zu haben: Er verfügt über 2 USB 3.0-Anschlüsse, über die Sie zwei zusätzliche Peripheriegeräte anschließen und diese auf Ihrem Desktop aufbewahren können.

(Hinweis für den Benutzer: Denken Sie daran, das USB-Stromkabel an der Rückseite anzuschließen, um das Beleuchtungssystem zu aktivieren.)

2 LED RGB System

MHHPRO verfügt über einen taktilen Aktivierungsknopf an der Basis des Hubs, mit dem Sie zwischen verschiedenen Farbmodi (RGB, Grün, Blau, Lila, Gelb, Blau, Weiß) wechseln oder einfach die Beleuchtung ausschalten können:

- Berühren Sie die Steuertaste, um zwischen RGB-Effekt und bis zu 7 Volltonfarben zu wechseln.
- Halten Sie die Taste 2 Sekunden lang gedrückt, um das Beleuchtungssystem auszuschalten

3 Mausbungee

Das MHHPRO ist mit einem Maus-Gummibund ausgestattet, mit dem Sie das Kabel ruhig halten können. Sie können spielen und sich frei bewegen, während Sie einen aufgeräumten Desktop haben. Drücken Sie das Kabel gegen den Spalt, um es zu fixieren, und ziehen Sie es in die gewünschte Position zurück.

RU

MARS GAMING

GAMERS UNIVERSE

Держатель MHHPRO является оптимальным аксессуаром 3-в-1, который помогает поддерживать аккуратный рабочий стол в проигровом виде благодаря светодиодной системе. В этом руководстве показаны все функции MHHPRO: пожалуйста, сохраните этот лист для дальнейшего использования.

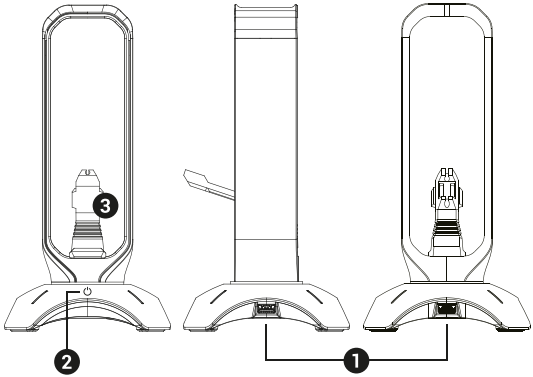

1 USB 3.0 хаб

MHHPRO не только позволяет вам иметь наушники под рукой: он имеет 2 порта USB 3.0, поэтому вы можете подключить две дополнительные периферийные устройства и держать их рядом на рабочем столе.

(Примечание для пользователя: не забудьте подключить кабель питания USB в задний порт, чтобы активировать систему освещения)

2 светодиодная система RGB

MHHPRO имеет тактильную кнопку активации, расположенную на основании концентратора, которая позволяет переключаться между различными цветовыми режимами (RGB, зеленый, синий, фиолетовый, желтый, синий, белый) или просто выключать освещение:

- Нажмите кнопку управления, чтобы переключиться между эффектом RGB и до 7 сплошных цветов.
- Удерживайте кнопку в течение 2 секунд, чтобы выключить систему освещения.

3 мышь банджи

MHHPRO оснашен резиновой резинкой для мышки, которая помогает держать кабель в устойчивом положении. Вы сможете свободно играть и двигаться, сохраняя при этом аккуратный рабочий стол. Прижмите кабель к зазору, чтобы зафиксировать его, и потяните его обратно в нужное положение.

PO

MARS GAMING
GAMERS UNIVERSE

Uchwyt MHHPRO to optymalne akcesorium 3 w 1, które pomaga utrzymać porządek na biurku dzięki systemowi LED. Niniejsza instrukcja pokazuje wszystkie funkcje MHHPRO: proszę zachować ten arkusz do wykorzystania w przyszłości

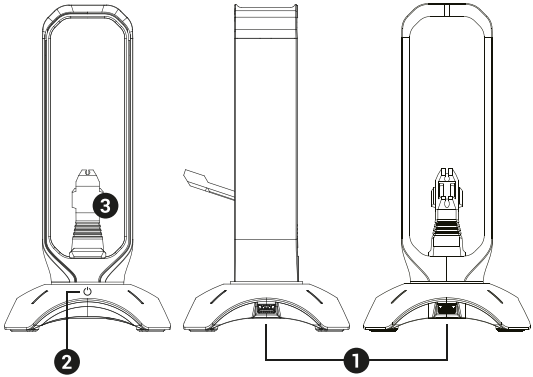

1 Koncentrator USB 3.0

MHHPRO pozwala nie tylko mieć pod ręką słuchawki: ma 2 porty USB 3.0, dzięki czemu można podłączyć dwa dodatkowe urządzenia peryferyjne i trzymać je blisko pulpitu.

(Uwaga użytkownika: Pamiętaj, aby podłączyć kabel zasilający USB do tylnego portu, aby aktywować system oświetlenia)

2 System RGB LED

MHHPRO ma dotykowy przycisk aktywacyjny umieszczony na podstawie koncentratora, który pozwala przełączać się między różnymi trybami kolorów (RGB, zielony, niebieski, fioletowy, żółty, niebieski, biały) lub po prostu wyłączać światła:

- Naciśnij przycisk sterowania, aby przełączyć między efektem RGB a maksymalnie 7 jednolitymi kolorami.
- Przytrzymaj przycisk przez 2 sekundy, aby wyłączyć system oświetlenia.

3 Mysz bungee

MHHPRO jest wyposażony w gumową opaskę dla myszy, która pomaga utrzymać kabel w stabilnej pozycji. Możesz swobodnie grać i poruszać się, zachowując porządek na pulpicie. Dociśnij kabel do szczeliny, aby go naprawić, i pociągnij go z powrotem do żądanej pozycji.