LMS4253TM

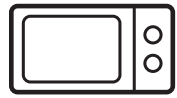

IS Örbylgjuofn

Notendahandbók

Electrolux

EFNISYFIRLIT

1. ÖRYGGISUPPLÝSINGAR....3
2. UPPSETNING....7
3. VARA LÝSING....11
4. AÐGERÐ....12
5. ÁBENDINGAR OG RÁÐ....15
6. ÚRRÆÐALEIT....17
7. TÆKNILEGAR UPPLÝSINGAR....18
8. ORKUNÝTNI....18
9. UMHVERFISÁHÆTTA....18

VIÐ ERUM AÐ HUGSA UM ÞIG

Þakka þér fyrir að kaupa Electrolux tæki. Þú hefur valið vöru sem býr yfir áratuga starfsreynslu og nýsköpun. Sniðug og stílhrein, varan hefur verið hönnuð með þig í huga. Þannig að hvenær sem þú notar vöruna geturðu verið örugg/ur um að þú munt ná frábærum árangri í hvert skipti. Velkomin til Electrolux.

Farðu á heimasíðu okkar fyrir:

Fáðu ráðleggingar um notkun, bæklinga, bilanaleit, þjónustuupplýsingar:
www.electrolux.com

Skráðu vöruna þína til að fá betri þjónustu:
www.electrolux.com/productregistration

Keyptu fylgihluti, rekstrarvörur og upprunalega varahluti fyrir heimilistækið þitt:
www.electrolux.com/shop

ÞJÓNUSTA VIÐ VIÐSKIPTAVINI OG VIÐHALD

Við mælum með því að nota upprunalega varahluti.
Þegar þú hefur samband við þjónustuna skaltu ganga úr skugga um að þú hafir eftirfarandi gögn tiltæk.
Upplýsingarnar má finna á merkiplötunni. Gerð, PNC, raðnúmer.

Viðvörun/Varúð-Öryggisupplýsingar

Almennar upplýsingar og ábendingar

Umhverfisupplýsingar

Með fyrirvara um breytingar án fyrirvara.

1. ⚠ ÖRYGGISUPPLÝSINGAR

Börn 8 ára og eldri geta notað tækið sem og fólk með skerta skynjun, líkamlega eða andlega getu eða sem skortir reynslu eða þekkingu, en aðeins undir réttu eftirliti eða ef þeim hafa verið gefnar leiðbeiningar varðandi örugga notkun tækisins og þau skilið þær hættur sem fylgja. Hafa skal eftirlit með börnum til að tryggja að þau leiki sér ekki með heimilistækið. Börn yngri en 8 ára skulu ekki sjá um þrif og notendaviðhald og börn eldri en 8 ára skulu gera það undir eftirliti.

Þetta tæki er ekki ætlað til notkunar í hæð yfir 2000m.

⚠ **MIKILVÆGT!NT!** MIKILVÆGAR ÖRYGGISLEIÐBEININGAR: SKOÐAÐU VANDLEGA OG GEYMDU TIL FREKARI TILVÍSUNAR.

⚠ **VIÐVÖRUN!**

Ekki nota tækið án snúningsdisks og grind undir snúningsdisk. Ekki nota tækið þegar það er tómt.

⚠ **VIÐVÖRUN!**

Ef hurðin eða hurðarþéttingarnar eru skemmdar má ekki nota ofninn fyrr en lögbær aðili hefur gert við þær.

⚠ **VIÐVÖRUN!**

Það er hættulegt fyrir aðra en hæfa aðila að framkvæma hvers kyns þjónustu eða viðgerðir sem fela í sér að fjarlægja hlíf sem veitir vörn gegn váhrifum örbylgjuorku.

⚠ **VIÐVÖRUN!**

Ekki má hita vökva og önnur matvæli í lokuðum ílátum þar sem hætta er á að þau springi.

Þetta tæki er ætlað til notkunar í heimilishaldi og álíka notkun, svo sem: eldhússvæði starfsmanna í verslunum, skrifstofum og öðru vinnuumhverfi; bóndabæjum; af viðskiptavinum á hótelum, mótelum og öðru íbúðaumhverfi; Umhverfi gistihúsa og morgunverðar.

Notaðu aðeins örbylgjuofnþolin ílát og áhöld.

Málmílát fyrir mat og drykki eru ekki leyfð við eldun í örbylgjuofni.

Ekki skilja ofninn eftir eftirlitslausan þegar einnota plast, pappír eða önnur eldfim matarílát eru notuð.

Örbylgjuofninn er ætlaður til að hita mat og drykki. Þurrkun matvæla eða fatnaðar og hitun á hitapúðum, inniskóm, svömpum, rökum klút og álíka, getur leitt til hættu á meiðslum, íkveikju eða eldi.

Ef það kemur reykur frá mat sem verið er að hita, SKALTU EKKI OPNA HURÐINA. Slökktu á ofninum og taktu hann úr sambandi og bíddu þar til hættir að koma reykur frá matnum. Ef hurðin er opnuð á meðan reykur kemur frá matnum getur það valdið eldi.

Örbylgjuhitun drykkja getur valdið seinkun að drykkurinn gjósi og því þarf að gæta varúðar við meðhöndlun ílátsins.

Hræra skal eða hrista innihald pela og krukku með barnamauki og athuga hitastigið fyrir neyslu til að forðast brunasár.

Ekki elda egg í skurninni og ekki ætti að hita heil harðsoðin egg í örbylgjuofnum þar sem þau geta sprungið jafnvel eftir að örbylgjueldun er lokið.

Ef rafmagnssnúran er skemmd verður að skipta um hana af framleiðanda, þjónustuaðila hans eða álíka hæfum aðilum til að forðast hættu.

1.1 Umhirða og þrif

Hurð:
Til að fjarlægja öll ummerki um óhreinindi, hreinsaðu reglulega báðar hliðar hurðarinnar, hurðarþéttingarnar og þéttifleti með mjúkum, rökum klút. Ekki nota sterk slípiefni eða beittar málmsköfur til að þrífa gler ofnhurðarinnar þar sem þær geta rispað yfirborðið sem gæti leitt til þess að glerið brotni.

Innan í ofni:
Til að þrífa, þurrkaðu hvers kyns slettur eða leka með mjúkum rökum klút eða svampi eftir hverja notkun á meðan ofninn er enn heitur. Fyrir frekari leka, notaðu milda sápu og þurrkaðu nokkrum sinnum með rökum klút þar til allar leifar eru fjarlægðar. Ekki fjarlægja bylgjuleiðarahlífina. Gakktu úr skugga um að mild sápa eða vatn komist ekki í gegnum litlu opin á veggjunum sem geta valdið skemmdum á ofninum.
Ekki nota úðahreinsiefni innan í ofninum. Hitaðu ofninn þinn reglulega með því að nota grillið. Matur sem eftir er eða fita sem skvettist getur valdið reyk eða vondri lykt.
Hreinsaðu bylgjuleiðaralokið, ofnholið, snúningsdiskinn og grind undir snúningsdisk eftir notkun. Þetta verður að vera þurrt og laust við fitu. Uppsöfnuð fita getur ofhitnað og byrjað að reykja eða kviknað í.

Ofn að utan:
Auðvelt er að þrífa ofninn að utan með mildri sápu og vatni. Gakktu úr skugga um að sápan sé þurrkuð af með rökum klút og þurrkaðu að utan með mjúkri þurrku.

Stjórnborð:
Opnaðu hurðina áður en þú þrífur til að gera stjórnborðið óvirkt. Gæta skal varúðar þegar stjórnborðið er þrifið.
Notaðu klút sem er aðeins vættur með vatni og þurrkaðu stjórnborðið varlega þar til það er orðið hreint. Forðastu að nota of mikið magn af vatni. Ekki nota neins konar efnafræðileg efni eða slípiefni.

Snúningdiskur og grind undir snúningsdisk:
Fjarlægðu snúningsdiskinn og grindina undir snúningsdisknum úr ofninum. Þvoið snúningsdiskinn og grindina undir snúningsdisknum í mildu sápuvatni. Þurrkaðu með mjúkum klút. Bæði snúningdiskurinn og grindin undir snúningsdisknum mega fara í uppþvottavél.

Grind:
Þetta á að þvo í mildri uppþvottalausn og þurrka. Grindin má fara í uppþvottavél.

MIKILVÆGT!

Hreinsaðu ofninn með reglulegu millibili og fjarlægðu allar matarleifar. Ef ofninum er ekki haldið í hreinu ástandi getur það leitt til rýrnunar á yfirborði sem gæti haft slæm áhrif á endingu heimilistækisins og hugsanlega valdið hættulegum aðstæðum.

Gæta skal þess að færa ekki snúningsdiskinn til þegar ílát eru fjarlægð úr heimilistækinu.

MIKILVÆGT!

Ekki ætti að nota gufuhreinsi.

Örbylgjuofninn er ætlaður til innbyggðrar notkunar.

Ekki má setja tækið inn í skáp.

Heimilistækið og aðgengilegir hlutir þess verða heitir við notkun. Gæta skal þess að snerta ekki hitöld.

VIÐVÖRUN!

Haldið börnum frá hurðinni og aðgengilegum hlutum sem geta orðið heitir þegar grillið er í notkun. Halda skal börnum í burtu til að koma í veg fyrir að þau brenni sig.

MIKILVÆGT!

Ekki nota ofnahreinsiefni, gufuhreinsiefni, slípiefni, sterk hreinsiefni, sem innihalda natríumhýdroxíð eða hreinsiefni á nokkurn hluta örbylgjuofnsins.

2. UPPSETNING

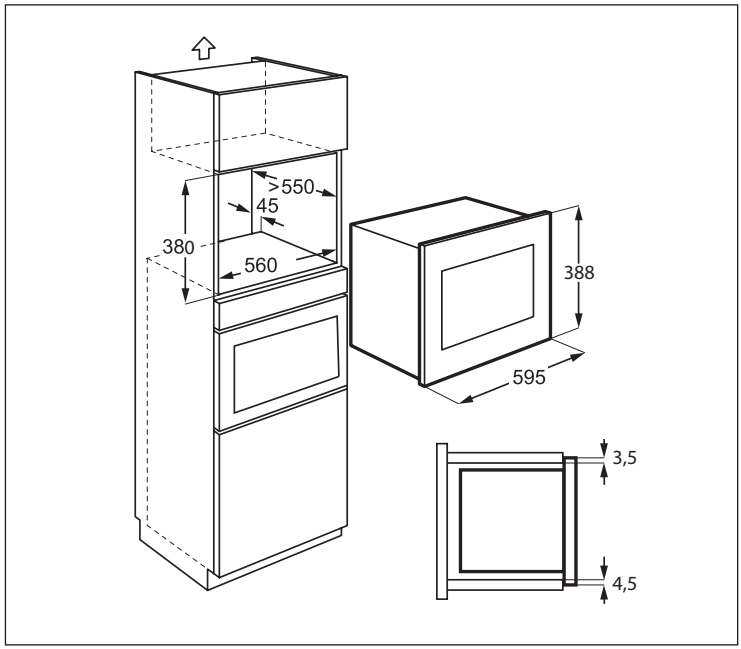

2.1 Uppsetning tækisins

1. Fjarlægðu allar umbúðir og athugaðu vandlega ef einhver merki eru um skemmdir.
2. Festu hornklofann hægra megin á eldhússkápinn með því að nota uppsetningarblaðið og tvær skrúfur sem fylgja með.
3. Settu heimilistækið hægt og rólega inn í eldhússkápinn þar til það smellur í festingarnar. Gakktu úr skugga um að tækið sé stöðugt og miðstýrt.
4. Festu ofninn vinstra megin með því að nota tvær skrúfur sem fylgja með.
5. Framgrindin á heimilistækinu ætti að vera þétt upp við opið framan á skápnum.

MIKILVÆGT!
Ekki setja þetta tæki upp í eldhússkápum án tilgreinds 45 mm stromps að aftan. Ófullnægjandi loftræsting gæti haft slæm áhrif á afköst og endingu tækisins.

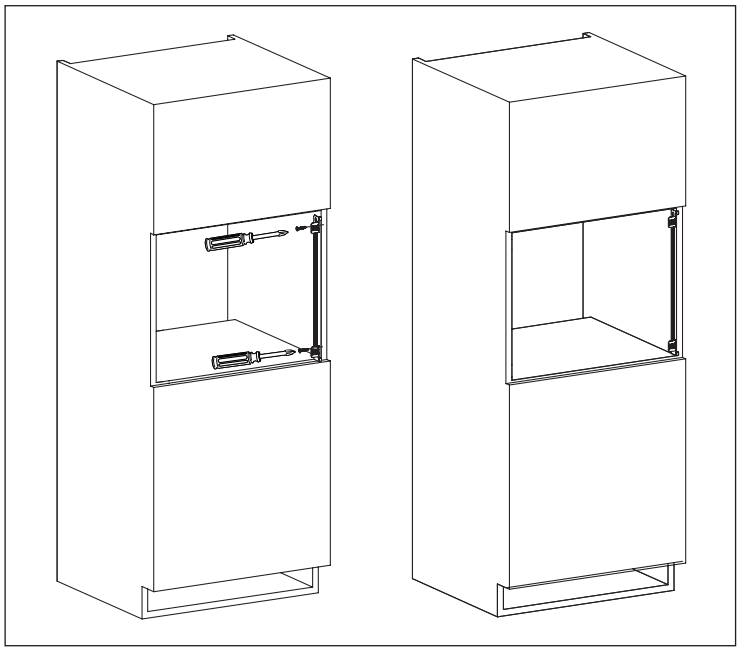

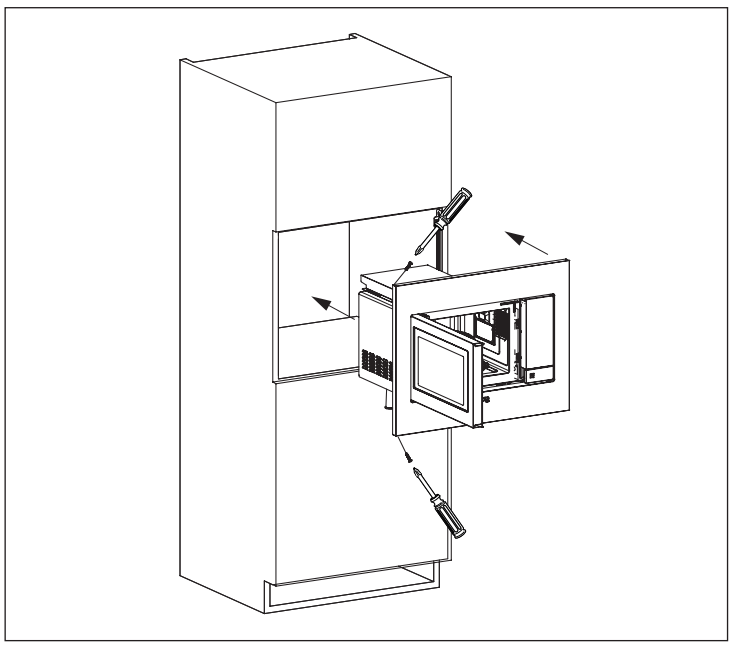

2.2 Að tengja heimilistækið við aflgjafa

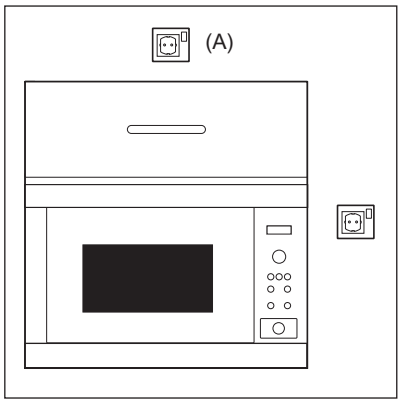

- Rafmagnsinnstungan ætti að vera aðgengileg þannig að auðvelt sé að taka tækið úr sambandi í neyðartilvikum. Eða það ætti að vera hægt að einangra ofninn frá rafmagni með því að setja rofa í fasta raflögn í samræmi við raflagnareglur.
- Aðeins rafvirki má skipta um rafmagnssnúru.
- Ef rafmagnssnúran er skemmd verður að skipta um hana af framleiðanda, þjónustuaðila hans eða álíka hæfum aðilum til að forðast hættu.
- Innstungan ætti ekki að vera fyrir aftan skápinn.
- Besta staðan er fyrir ofan skápinn, sjá (A).
- Tengdu heimilistækið við einfasa 230 V/50 Hz riðstraum um rétt uppsettan jarðtengil. Innstungan verður að vera með 16A öryggi.
- Áður en þú setur upp skaltu binda band við rafmagnssnúruna til að auðvelda tengingu við punkt (A) þegar verið er að setja upp heimilistækið.
- Þegar heimilistækið er sett inn í háhliða skáp, skal EKKI kremja rafmagnssnúruna.
- Ekki setja rafmagnssnúruna á kaf eða stinga í vatn eða annan vökva.
- Ekki láta rafmagnssnúruna renna yfir heitt eða skarpt yfirborð, eins og heita loftopið efst á bakhlið ofnsins.

2.3 Viðbótarráðgjöf

Ekki nota örbylgjuofninn til að hita olíu til djúpsteikingar. Ekki er hægt að stjórna hitastigi og kviknað gæti í olíunni. Til að búa til popp, notaðu aðeins sérstakt popp fyrir örbylgjuofna.

Einstaklingar með GANGRÁÐ ættu að hafa samband við lækninn eða framleiðanda gangráðsins um varúðarráðstafanir varðandi örbylgjuofna.

Aldrei hella niður eða stinga hlutum inn í hurðarlásaop eða loftræstiop. Ef leki á sér stað skaltu slökkva strax á ofninum og taka hann úr sambandi og hringja í viðurkenndan ELECTROLUX þjónustuaðila.

Aldrei breyta ofninum á nokkurn hátt.

Notaðu aðeins snúningsdiskinn og grindina undir snúningsdiskinn sem hannaðir eru fyrir þennan ofn. Ekki nota ofninn án snúningsdisksins.

Til að koma í veg fyrir að snúningsdiskurinn brotni:

- Áður en snúningsdiskurinn er hreinsaður með vatni skal láta snúningsdiskinn kólna.
- Ekki setja heitan mat eða heit áhöld á kaldan snúningsdisk.
- Ekki setja kaldan mat eða köld áhöld á heitan snúningsdisk.

Ekki nota plastílát fyrir örbylgjuofn ef ofninn er enn heitur eftir að GRILL stilling hefur verið notuð, því þau geta bráðnað. Ekki má nota plastílát í ofangreindum stillingum nema framleiðandi íláts segi að þau henti.

Hvorki framleiðandi né söluaðili bera enga ábyrgð á skemmdum á ofninum eða líkamstjóni sem verður þegar ekki hefur verið fylgt réttri raftengingaraðferð. Vatnsgufa eða dropar geta stöku sinnum myndast á ofnveggjum eða í kringum hurðarþéttingar og þéttingarfleti. Þetta er eðlilegt atvik og er ekki vísbending um leka í örbylgjuofni eða bilun.

Varðandi lampana inni í þessari vöru og varahlutalampa sem seldir eru sér: Þessum lömpum er ætlað að standast erfiðar aðstæður heimilistækja, eins og hitastig, titring, rakastig, ætlast er til að þeir gefi til kynna upplýsingar um notkunarstöðu tækisins. Þeim er ekki ætlað til notkunar í öðrum tækjum og henta ekki fyrir heimilislýsingu.

VIÐVÖRUN!
Eftir GRILL stillingu verða ofnhólfið, hurðin, ofnskápurinn og fylgihlutir mjög heitir. Fyrir hreinsun skaltu ganga úr skugga um að allir fylgihlutir séu orðnir kaldir.

3. VARA LÝSING

3.1 Örbylgjuofn

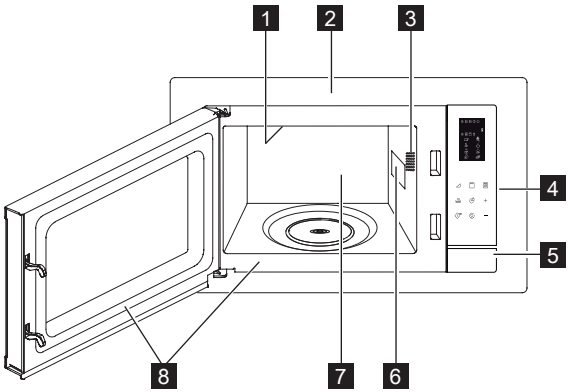

1 Grill hitald
2 Klæðning að framan
3 Ofnljós
4 Stjórnborð
5 Hnappur til að opna hurð
6 Hlíf yfir bylgjuleiðara (ekki fjarlægja)
7 Ofnhólf
8 Hurðaþéttingar og þéttifletir

3.2 Aukabúnaður

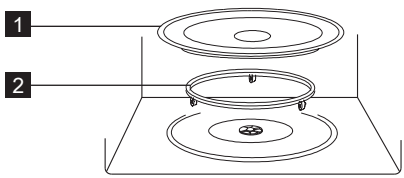

Athugaðu hvort eftirfarandi fylgihlutir fylgi:

1 Snúningsdiskur
2 Grind fyrir snúningsdisk

- Settu grindina fyrir snúningsdiskinn á gólfið í hólfinu.
- Settu síðan snúningsdiskinn á grindina fyrir snúningsdiskinn.
- Lyftið diskum og ílátum vel af snúningsdiski þegar verið er að taka úr ofninum, til þess að komast hjá skemmdum á snúningsdisknum.

Notaðu alltaf snúningsdiskinn þegar þú notar örbylgjuofninn.

Notaðu þessa hluta eingöngu fyrir grill.

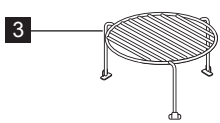

3 Hærri grind

Þegar verið er að panta aukahluti, vinsamlegast nefnið tvö atriði: heiti hlutar og gerðarheiti við söluaðila eða viðurkenndan ELECTROLUX þjónustuaðila.

3.3 Stjórnborð

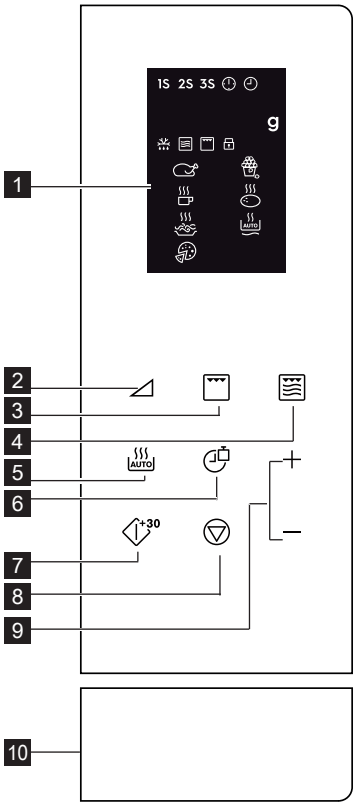

1 Stafrænir skjávísar:

- 1S 2S 3S — Eldun með mörgum ferlum
- Klukka stillt
- Stilling klukku
- g — Þyngd
- Sjálfvirk afþíðing
- Örbylgjuofn
- Grill
- Barnaöryggislás
- Kjúklingur
- Drykkir
- Spaghetti
- Pizza
- Poppkorn
- Kartöflur
- AUTO — Sjálfvirk upphitun

2 Hnappar fyrir aflstig

3 Grillhnappur

4 Örbylgjuofn. + grillhnappur

5 Hnappur fyrir sjálfvirka eldun

6 Hnappur fyrir klukka/þyngd

7 Byrja og flýtiræsing

8 hnappur

9 Hnappur fyrir hlé/hætta við

10 Tími +/- hnappur

Hnappur til að opna hurð

4. AÐGERÐ

4.1 Stilla klukkuna

Þegar ofninn er tengdur í fyrsta skipti tíma geturðu átt möguleika á að stilla klukkuna. Ofninn er með 12 og 24 tíma klukku.

Dæmi: Til að stilla klukkuna.

1. Í biðham, ýttu einu sinni á **KLUKKA/ ÞYNGD** hnappinn til að stilla 12 tíma klukku, ef þú vilt stilla 24 tíma klukku skaltu ýta á hann aftur.
2. Ýttu á **TÍMI +/-** takkann til að stilla klukkustundina.
3. Ýttu á **KLUKKA/ÞYNGD** hnappinn til að staðfesta.
4. Ýttu á **TÍMI +/-** hnappinn til að stilla mínúturnar.
5. Ýttu á **KLUKKA/ÞYNGD** hnappinn til að staðfesta.

Meðan á eldun stendur geturðu ýtt á **KLUKKA/ÞYNGD** hnappinn til að athuga tíma dags.

4.2 Elda í örbylgjuofni

Eldun í örbylgjuofni gerir þér kleift að sérsníða eldunarafl og tíma. Fyrst velurðu aflstig með því að ýta á **AFLSTIG** hnappinn (sjá töfluna hér að neðan). Ýttu á **TÍMA +/-** hnappinn til að slá inn eldunartímann. Hámarkseldunartími er 95 mínútur.

Dæmi: Til að elda í 5 mínútur við 60% aflstig.

1. Opnaðu ofnhurðina og settu matinn inni. Lokaðu hurðinni.
2. Ýttu á **AFLSTIG** hnappinn 5 sinnum.
3. Ýttu á **TÍMA +/-** hnappinn til að slá inn eldunartímann.
4. Ýttu á **BYRJA/FLÝTIRÆSING** hnappinn.

Til að athuga aflstig örbylgjuofnsins meðan á eldun stendur ýttu á **AFLSTIG** hnappinn. Sjálfgefið aflstig er 100%.
Í lok eldunar mun kerfið pípa og End (endalok) birtist. Áður en þú byrjar aðra eldunarlotu skaltu ýta á hvaða hnapp sem er til að hreinsa skjáinn og endurstilla kerfið. Aflstig sem er of hátt eða of langur eldunartími getur ofhitað matvæli og valdið eldi.

Aflstig hnappur	Aflstig
x 1	100 % (P100)
x 2	90 % (P-90)
x 3	80 % (P-80)
x 4	70 % (P-70)
x 5	60 % (P-60)
x 6	50 % (P-50)
x 7	40 % (P-40)
x 8	30 % (P-30)
x 9	20 % (P-20)
x 10	10 % (P-10)
x 11	0 % (P-00)

4.3 Grill

Grilleldun er sérstaklega gagnleg fyrir þunnar kjötsneiðar, steikur, kótelettur, kebab, pylsur og kjúklingabita. Það hentar líka vel fyrir heitar samlokur og gratínaða rétti. Hámarkseldunartími er 95 mínútur.

Dæmi: Til að grilla í 12 mínútur.

1. Opnaðu ofnhurðina og settu matinn inn í. Lokaðu hurðinni.
2. Ýttu á **GRILL(BYRJA)** hnappinn.
3. Ýttu á **TÍMA +/-** hnappinn til að stilla eldunar tíma.
4. Ýttu á **BYRJA/FLÝTIRÆSING** hnappinn.

MIKILVÆGT! Mælt er með að nota grindina til að grilla.

4.4 Örbylgja. + Grill

Samsett örbylgju/grill stilling sameinar örbylgjuofn og grillaðgerðir á mismunandi tímabilum meðan á eldun stendur. Hámarkseldunartími er 95 mínútur.

Dæmi: Til þess að stilla samsetta eldun í 25 mínútur.

1. Opnaðu ofnhurðina og settu matinn inni. Lokaðu hurðinni.
2. Ýttu á **ÖRBYLGJA. + GRILL** hnappinn einu sinni eða tvisvar.
3. Ýttu á **TÍMA +/-** hnappinn til að slá inn eldunartímann.
4. Ýttu á **BYRJA/FLÝTIRÆSING** hnappinn.

Örbylgja. + Grill hnappinn	Örbylgjuofn	Grill	Nota
x 1 Co - 1	30 %	70 %	fiskur, kartöflur, gratín
x 2 Co - 2	55 %	45 %	búðing, eggjakaka, bakaðar kartöflur, alifugla

4.5 Flýtiræsing

Þú getur byrjað að elda beint á 100% í 30 sekúndur með því að ýta á **BYRJA/ FLÝTIRÆSING** hnappinn.

Til að bæta við meiri tíma ýttu á **BYRJA/ FLÝTIRÆSING** hnappinn.

4.6 Sjálvirk eldun

Sjálfvirk eldun finnur sjálfkrafa út réttan eldunarham og eldunartíma. Þú getur valið úr 8 valmyndum.

Sjálvirk eldun	Matur	Eldunarhamur
A - 01	Kjúklingur 800 - 1400 g	Örbylgja +Grill
A - 02	Poppkorn 99 g	Örbylgja.
A - 03	Mjólk/Kaffi 1 - 3 bollar	Örbylgja.
A - 04	Bökuð kartafla 1 - 3 stykki	Örbylgja.
A - 05	Spaghetti 100 - 300 g	Örbylgja.
A - 06	Sjálfvirk upphitun 200 - 800 g	Örbylgja.
A - 07	Pizza 150 - 450 g	Örbylgja +Grill
A - 08	Sjálfvirk upphitun	Örbylgja.

1. Opnaðu ofnhurðina og settu matinn inni. Lokaðu hurðinni.
2. Ýttu á **SJÁLFVIRK ELDUN** hnappinn til að velja matinn.
3. Ýttu á **KLUKKA/ÞYNGD** hnappinn til að velja magn eða þyngd.
4. Ýttu á **BYRJA/FLÝTIRÆSING** hnappinn.

Snúðu kjúklingnum 2 til 3 sinnum á meðan á eldun stendur, lokaðu ofnhurðinni og ýttu á **BYRJA/FLÝTIRÆSING** hnappinn til að halda áfram eldun.

4.7 Sjálfvirk afþíðing

Sjálfvirk afþíðing finnur sjálfkrafa út réttan eldunarham fyrir afþíðingu matvæla.
Dæmi: Til að afþíða frosin matvæli í 10 mínútur.

1. Opnaðu ofnhurðina og settu matinn inn. Lokaðu hurðinni.
2. Ýttu á **SJÁLFVIRKA ELDUN** hnappinn 8 sinnum þar til hann sýnir A-08.
3. Ýttu á **TÍMA +/-** hnappinn til að stilla 10 mínútur.
4. Ýttu á **BYRJA/FLÝTIRÆSING** hnappinn.

Snúðu kjúklingnum 2 til 3 sinnum á meðan á afþíðingu stendur, lokaðu ofnhurðinni og ýttu á **BYRJA/FLÝTIRÆSING** hnappinn til að halda áfram eldun.

4.8 Eldun með mörgum ferlum

Hægt er að forrita röð með 3 þrepum (hámarki).
Dæmi: Til að elda:
Þrep 1: 2 mínútur 30 sekúndur á 70%
Þrep 2: 5 mínútna grill

1. Opnaðu ofnhurðina og settu matinn inn í. Lokaðu hurðinni.
2. Ýttu á **AFLSTIG** hnappinn 4 sinnum.
3. Ýttu á **TÍMA +/-** hnappinn til að slá inn eldunartímann.
4. Ýttu á **GRILL(BYRJA)** hnappinn einu sinni.
5. Ýttu á **TÍMA +/-** hnappinn til að slá inn eldunartímann.
6. Ýttu á **BYRJA/FLÝTIRÆSING** hnappinn.

Ekki er hægt að stilla sjálfvirka eldun, sjálfvirka afþíðingu og flýtiræsingu sem fjölþrepa eldunarprógramm.

4.9 Barnaöryggislás

Barnaöryggislásinn kemur í veg fyrir notkun barna án eftirlits. Barnaöryggislásinn verður sjálfkrafa virkur eftir 1 mínútu án þess að notandi noti ofninn. Til að hætta við opnaðu hurðina.

4.10 Hlé

Til að gera hlé á meðan örbylgjuofninn er í gangi.

1. Ýttu einu sinni á **HLÉ/HÆTTA VIÐ** hnappinn til að fara í hléham á meðan á eldun stendur.
2. Ýttu á **BYRJA/FLÝTIRÆSING** hnappinn að halda áfram að elda.

Ofninn hættir að starfa þegar hurðin er opnuð.

5. ÁBENDINGAR OG RÁÐ

5.1 Örugg eldunarílát fyrir örbylgjuofn

Matreiðsluáhöld	Öruggt fyrir örbylgjuofn	Athugasemdir
Álpappír/ílát	✓ / ✗	Hægt er að nota smá álpappír til að verja matinn gegn ofhitnun. Hafðu álpappír í að minnsta kosti 2 cm fjarlægð frá ofnveggjum, þar sem neistaflug getur myndast. Ekki er mælt með álpappírsílátum nema framleiðandi tilgreini það. Fylgdu leiðbeiningunum vandlega.
Porsulín og keramik	✓ / ✗	Postulín, leirmunir, gljábrenndir leirmunir og kínverskt postulín henta yfirleitt, nema þau séu með málm skreytingu.
Glervörur t.d Pyrex ®	✓	Gæta skal varúðar ef notaðar eru fínar glervörur þar sem þær geta brotnað eða sprungið ef þær hitna skyndilega.
Málmur	✗	Ekki er mælt með því að nota eldunaráhöld úr málmi þegar örbylgjuofn er notaður þar sem þau munu bogna, sem getur leitt til elds.
Plast/pólýstýren t.d. skyndibiti ílát	✓	Gæta þarf varúðar þar sem sum ílát aflagast, bráðna eða mislitast við háan hita.
Frysti-/steikarpokar	✓	Þurfa að vera gataðir til að gufa komist út. Gakktu úr skugga um að pokarnir henti til notkunar fyrir örbylgjuofn. Ekki nota plast eða málm bönd, þar sem þau geta bráðnað eða kviknað í vegna neistaflugs.
Pappírsdiskar, bollar og eldhúspappír	✓	Notið aðeins til að hita upp eða til að drekka í sig raka. Gæta þarf varúðar þar sem ofhitnun getur valdið eldi.
Hálm- og tréílát	✓	Fylgstu alltaf með ofninum þegar þú notar þessi efni þar sem ofhitnun getur valdið eldi.
Endurunninn pappír og dagblöð	✗	Getur innihaldið málmagnir sem geta valdið neistaflugi og getur valdið eldi.

5.2 Ráð til að elda í örbylgjuofni

	Ráð til að elda í örbylgjuofni
Samsetning	Matur sem inniheldur mikið af fitu eða sykri (t.d. jólabúðingur, hakkbökur) þarf styttri upphitunartíma. Gæta skal varúðar þar sem ofhitnun getur leitt til elds.
Stærð	Fyrir jafna eldun, hafðu alla bitana í sömu stærð.
Hitastig matvæla	Upphafshitastig matvæla hefur áhrif á lengd eldunartíma sem þarf. Skerið í mat með fyllingu (t.d. sultu kleinuhringir) til að losa um hita eða gufu.
Raða	Setjið þykkustu hluta matarins í átt að útbrún snúningsdisksins (t.d. kjúklinga leggir).
Hyljið	Notaðu loftræsta örbylgjufilmu eða viðeigandi lok.
Rjúfa	Matur með skel, skinni eða himnu verður að stinga göt í á nokkrum stöðum áður en eldað er eða hitað upp þar sem gufa safnast upp og getur valdið því að matvæli springi (t.d. kartöflur, fiskur, kjúklingur, pylsur). ⚠ **MIKILVÆGT!** Ekki ætti að hita upp egg í örbylgjuofni þar sem þau geta sprungið, jafnvel eftir að eldun er lokið (t.d. soðin, harð soðin).
Hrærið í, snúið og raðið aftur	Fyrir jafna eldun er nauðsynlegt að hræra, snúa og endurraða matnum meðan á eldun stendur. Hrærið alltaf og endurraðið frá útbrún í átt að miðju.
Bið	Biðtími er nauðsynlegur eftir eldun til að hitinn dreifist jafnt í gegnum matinn.
Verja	Hægt er að verja heit svæði með smá álpappír sem endurkastar örbylgjum (t.d. kjúklingaleggir og vængir).

ⓘ Notaðu pottaleppa eða ofnhanska þegar þú tekur mat úr ofninum til að koma í veg fyrir brunasár. Opnaðu alltaf ílát, popppoka, ofnpoka osfrv., fjarri andliti og höndum til að forðast gufubruna.
Standið alltaf frá ofnhurðinni þegar opnað er til að forðast bruna vegna gufu og hita.
Skerið fylltan bakaðan mat í sneiðar eftir upphitun til að losa um gufu og forðast brunasár.

6. ÚRRÆÐALEIT

Vandamál	Athugaðu hvort . . .
Örbylgjuofninn virkar ekki almennilega?	• Öryggin í rafmagnstöflu virki. • Ekki hefur orðið straumrof. • Ef öryggin halda áfram að fara, vinsamlegast hafið samband við viðurkenndan rafvirkja.
Örbylgjuofninn virkar ekki?	• Hurðin sé rétt lokuð. • Hurðarþéttingar og yfirborð séu hrein. • Ýtt hefur verið á **START(BYRJA)** hnappinn.
Snúningsdiskurinn snýst ekki?	• Grindin fyrir snúningsdiskinn sé rétt staðsett á öxlinum. • Ílát í ofninum standi ekki út fyrir snúningsdiskinn. • Matur standi ekki út fyrir brún á snúningsdisknum og hindri að hann snúist, • Það sé ekkert undir snúningsdisknum.
Slökknar ekki á örbylgjuofninum?	• Rjúfið straum í rafmagnstöflu. • Hringið í viðurkenndan ELECTROLUX þjónustuaðila.
Ljósið að innan virkar ekki?	• Hringið í viðurkenndan ELECTROLUX þjónustuaðila. Aðeins er hægt að skipta um innra ljós af þjálfuðum ELECTROLUX þjónustuaðila.
Er maturinn lengur að hitna í gegn og eldast en áður?	• Stilltu lengri eldunartíma (tvöfalt magn = næstum tvöfaldur tími) eða • Ef maturinn er kaldari en venjulega, snúið við öðru hvoru eða • Stillið á hærra aflstig.

Ef ofninn gengur í hvaða stillingu sem er í 2 mínútur eða lengur mun viftan vera á í 3 mínútur eftir að eldun lýkur.

7. TÆKNILEGAR UPPLÝSINGAR

Línuspenna raðstraums		230 V, 50 Hz, einfasa
Dreifilínuöryggi/rafrásarrofi		Lágmark 16 A
Raðstraumsafls krafist:	Örbylgjuofn Grill	1.400 kW 1.000 kW
Útafl:	Örbylgjuofn Grill	900 W (IEC 60705) 1000 W
Tíðni örbylgju		2450 MHz[1)] (Hópur 2/flokkur B)
Ytri mál:	LMS4253TM	595 mm (W) 388 mm (H) 378 mm (D)
Stærð á ofnhólfi		340 mm (W) x 220 mm (H) x 364 mm (D)[2)]
Rúmtak ofns		25 lítrar[2)]
Snúningsdiskur		ø 270 mm, gler
Þyngd		um það bil. 15.7 kg

1) Þessi vara uppfyllir kröfur Evrópustaðals EN55011.
Í samræmi við þennan staðal þá er þessi vara flokkuð í búnaðarhópi 2 flokkun B.
Hópur 2 þýðir að búnaðurinn framleiðir viljandi útvarpsbylgjur í formi rafsegulgeislunar til hitameðhöndlunar matvæla.
Flokkun B þýðir að búnaðurinn sé heppilegur til notkunar á heimilum.

2) Innri geta er útreiknuð með því að mæla hámarksbreidd, dýpt og hæð. Raunveruleg geta fyrir matvæli er minni.

8. ORKUNÝTNI

Vöruupplýsingar fyrir orkunotkun og hámarkstíma til að ná viðeigandi lágstyrksstillingu

Orkunotkun í biðstöðu með skjá á	0.8 W
Orkunotkun í biðstöðu með slökkt á skjá	0.5 W
Hámarkstími sem þarf til að búnaðurinn nái sjálfkrafa viðeigandi lágstyrksstillingu	5 min

9. UMHVERFISÁHÆTTA

Endurvinna efni með tákninu ♺. Settu umbúðirnar í viðeigandi gáma til að endurvinna þær.

Hjálpaðu til við að vernda umhverfið og heilsu manna og endurvinna úrgang raf- og rafeindatækja.



Ekki farga tækjum sem merkt eru með tákninu með heimilissorpi. Skilaðu vörunni á staðbundna endurvinnslustöð eða hafðu samband við bæjarskrifstofuna.

electrolux.com/shop

TINS-B695URR1

Type Approved
Safety
Regular Production
Surveillance

www.tuv.com
ID 1419067303

