AIRHOGS®
ZERO GRAVITY™ LASER
INSTRUCTION GUIDE

CONTENTS

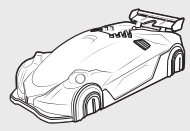
ZERO GRAVITY™ LASER

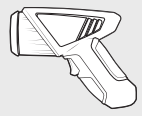
1 Controller


1 USB charging cable


1 Instruction guide

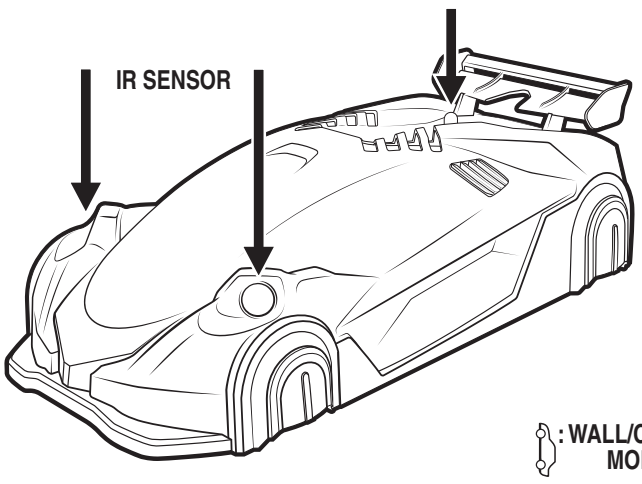

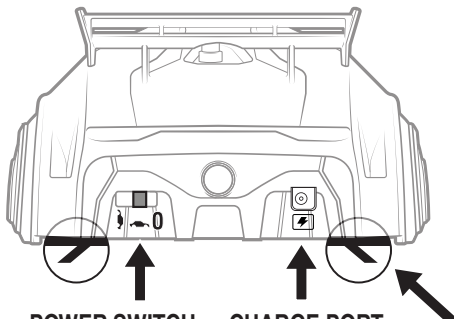

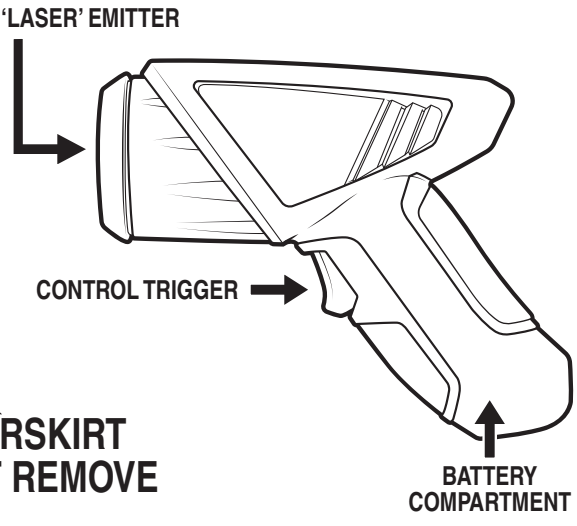

For in-depth video instructions go to AIRHOGS.COM/ZEROGRAVITYLASER

STEP 1

HOW TO INSTALL BATTERIES

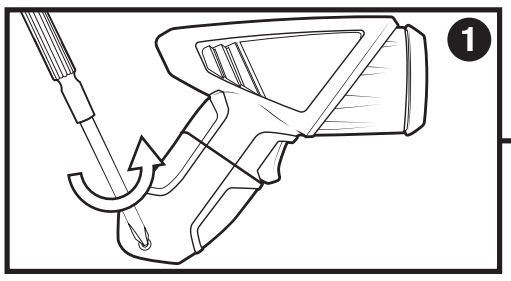

1. Open the battery door with a screwdriver. If used batteries are present, remove these batteries from the unit by pulling up on one end of each battery. DO NOT remove or install batteries using sharp or metal tools.

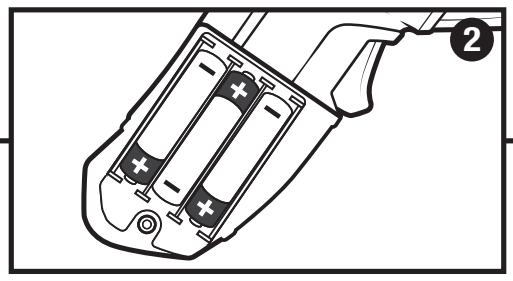

2. Install new batteries as shown in the polarity diagram (+/-) inside the battery compartment.

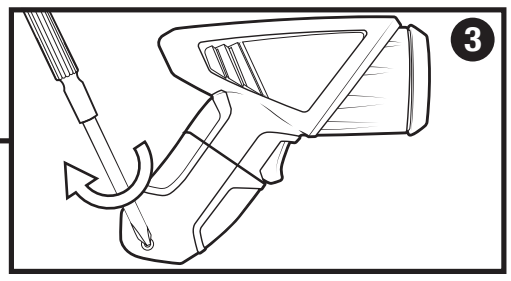

3. Replace battery door securely.
Check your local laws and regulations for correct recycling and/or battery disposal.

NOTE: 'LASER' ON CONTROLLER WILL FLASH WHEN BATTERY IS LOW.

STEP 2

HOW TO CHARGE

The charge port is located on the back of the vehicle.

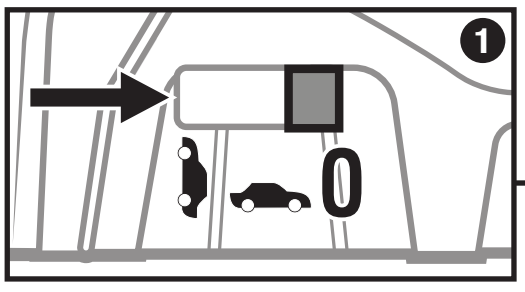

1. Move the power switch on the vehicle to the OFF (O) position.

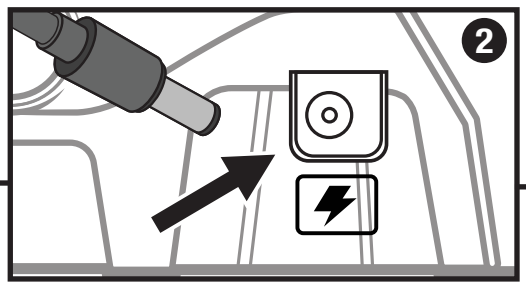

2. Plug the USB end of the charge cable into a computer. Plug the other end into the charge port on the back of the vehicle.

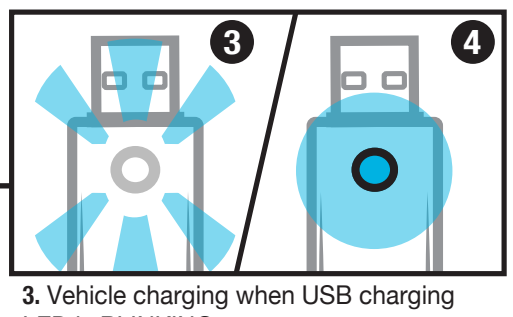

3. Vehicle charging when USB charging LED is BLINKING.
4. Vehicle charged when USB charging LED is SOLID ON.

APPROXIMATE DRIVE TIME: 5 - 10 Minutes.

APPROXIMATE FULL CHARGE TIME: 45 Minutes.

THINGS TO REMEMBER:
BEFORE YOU RECHARGE THE BATTERY, WAIT 10-15 MINUTES TO LET THE BATTERY COOL DOWN.

NOTE: LIGHTS ON VEHICLE WILL FLASH WHEN BATTERY IS LOW. STOP PLAY AND RECHARGE. WHEN BATTERY IS EMPTY THE VEHICLE WILL TURN OFF AND WILL FALL OFF OF WALLS OR CEILINGS.

STEP 3

HOW TO PLAY

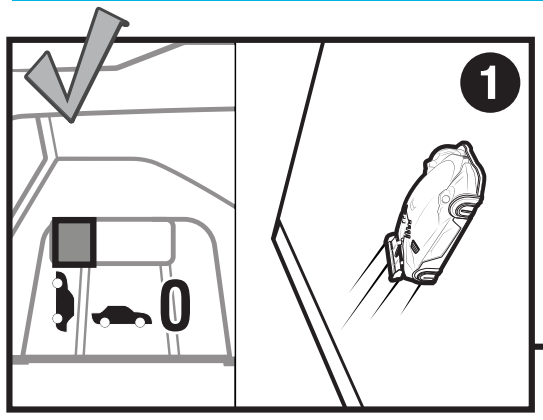

To drive on walls or upside down, you must have switch positioned to the **WALL position**. Listen for the fan to turn on before placing on the wall or ceiling.

NOTE:
Avoid driving over people's head.

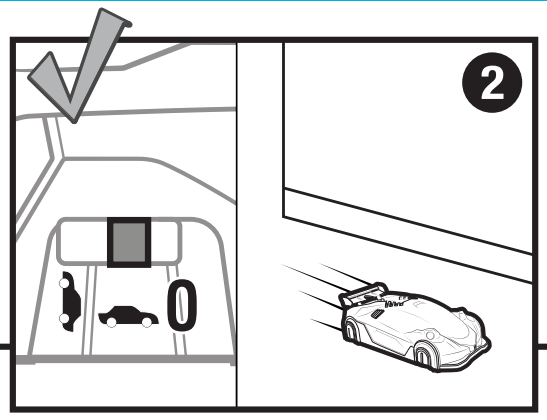

To drive on the ground, you must have the switch positioned to the **GROUND position**. The fan will not turn ON, but the light on top of vehicle will turn on and will drive properly on the ground.
(The ground mode uses less battery charge.)

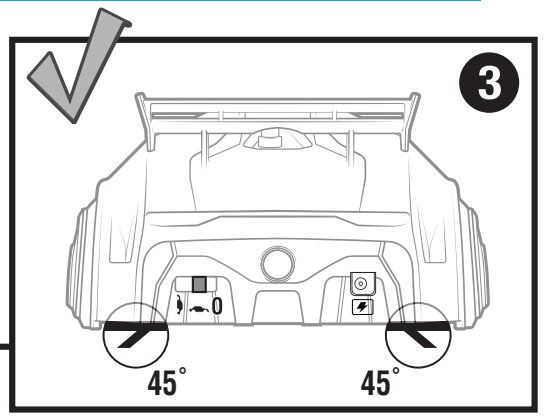

The fabric air skirts can be adjusted outward at a 45° angle to ensure proper wall suction.

DO NOT REMOVE UNDERSKIRT

IMPORTANT: USE ON SMOOTH, CLEAN FLAT SURFACES ONLY. ANY CRACKS, BUMPS, OR OPENINGS WILL CAUSE ZERO GRAVITY™ LASER TO LOSE SUCTION AND FALL OFF OF THE WALL/CEILING. DIRT OR DEBRIS CAN GET INSIDE THE FAN AND CAUSE DAMAGE.

⚠ CAUTION:
HAIR ENTANGLEMENT –
Tie back and cover hair and secure loose clothing prior to play.

INDOOR USE ONLY

NORTH AMERICA · AMÉRIQUE DU NORD
1-800-622-8339, customercare@spinmaster.com
UK – 0800 206 1191, serviceuk@spinmaster.com
IRELAND – 1800 992 249
FRANCE – 0800 909 150, servicefr@spinmaster.com
AUSTRALIA – 1800 316 982, customercare@spinmaster.com
WWW.SPINMASTER.COM

3 x AAA (LR03) 1.5 V Not included

8+ YRS

BC

SPIN MASTER™

WHILE DRIVING YOUR ZERO GRAVITY™ LASER

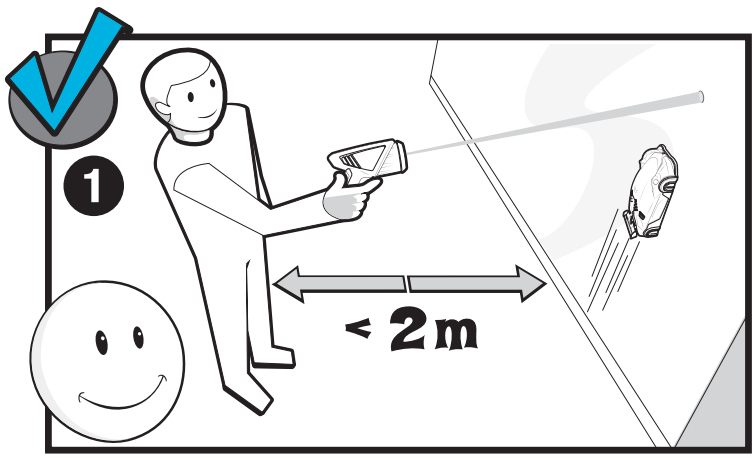

1. Stand within 2 metres (6 feet) of the wall.

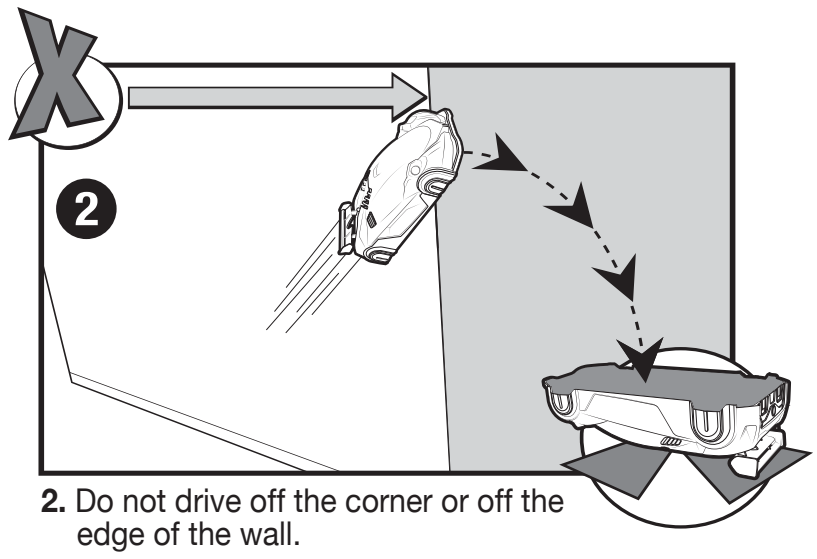

2. Do not drive off the corner or off the edge of the wall.

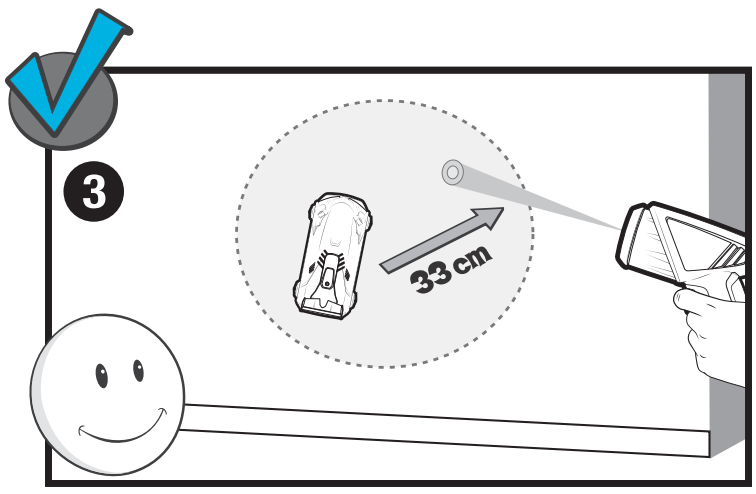

3. Make sure to point the laser beam within 33 cm (1 foot) radius of the vehicle.

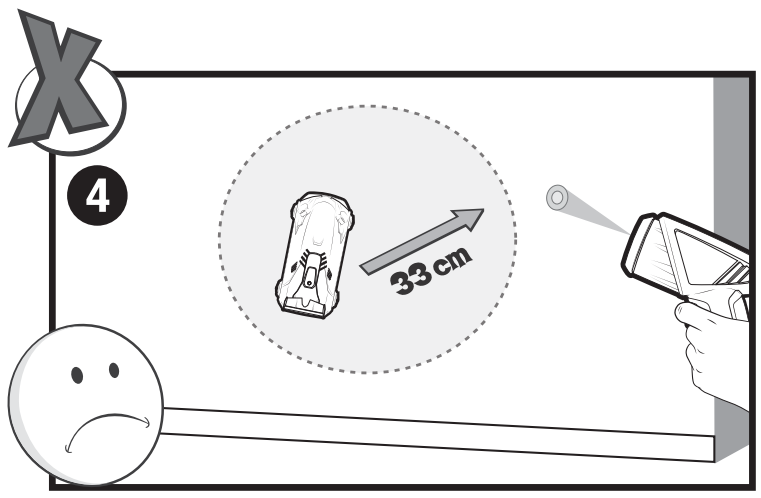

4. Do not point the laser beam outside a 33 cm (1 foot) radius of the vehicle, or the vehicle will not respond.

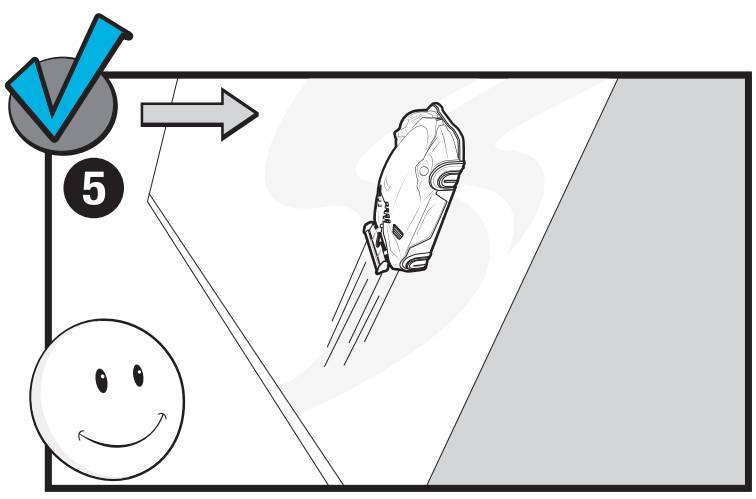

5. Only drive on smooth, clean, dry surfaces. Make sure surfaces are clear of obstacles, including hanging pictures, light switches, etc...

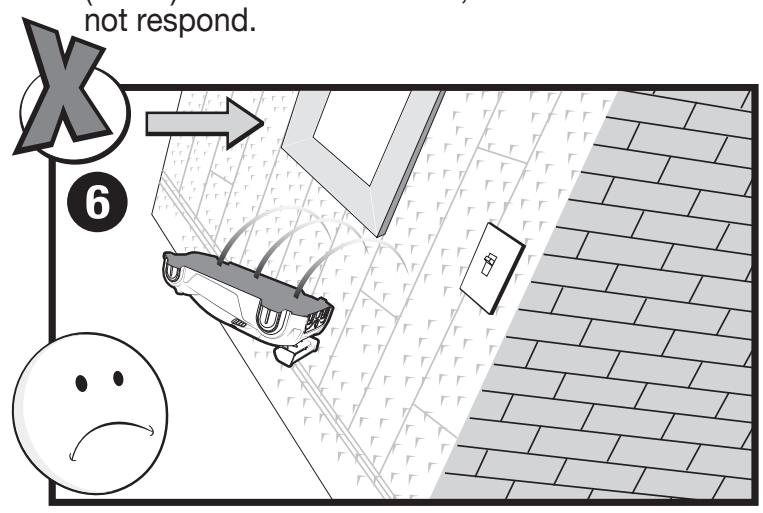

6. Do not drive on uneven, porous, or broken surfaces, as vehicle will not adhere and can fall off.

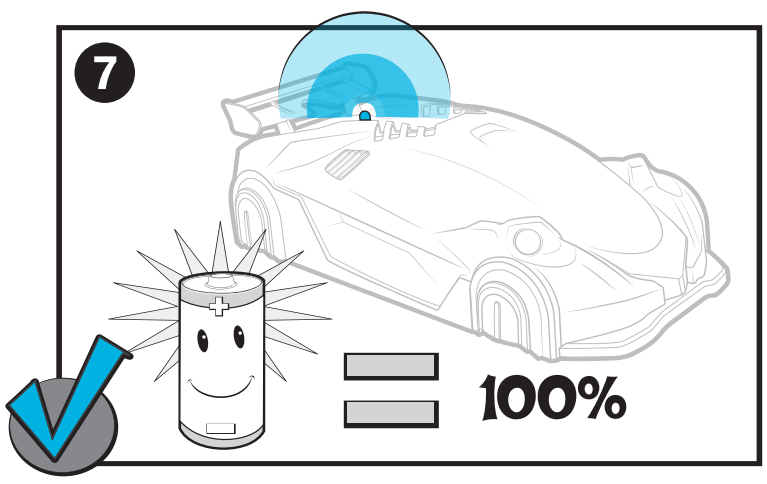

7. LED light on top of the Zero Gravity™ Laser will be solid ON when the battery power is good.

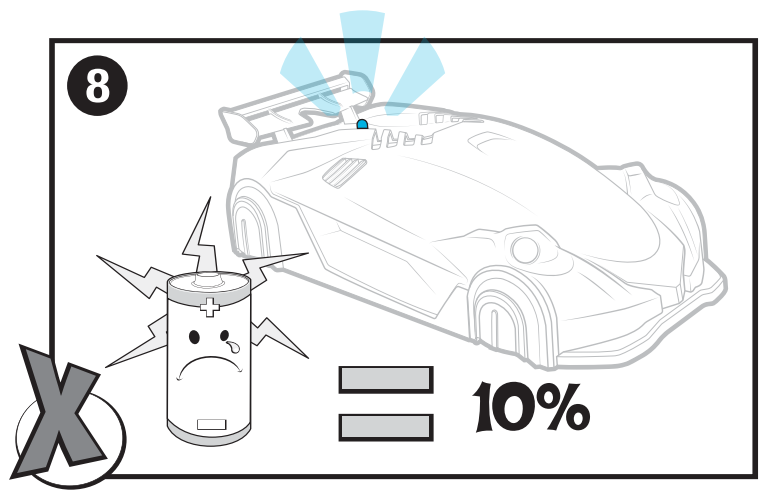

8. IMPORTANT: When the LED begins to blink, the battery is running low on power. Car should be removed from the wall immediately. Otherwise the vehicle may fall off the wall.

TROUBLESHOOTING

CONTROLLER GUIDING MULTIPLE VEHICLES:

Any ZERO GRAVITY™ LASER controller can control a ZERO GRAVITY™ LASER vehicle (red or blue) as long as the 'laser' is within 33 cm (1 foot) of the vehicle. When racing two vehicles, to prevent interference, do not race within 33 cm of each other.

FAN DOES NOT TURN ON:

If the fan does not turn on when the ZERO GRAVITY™ LASER'S power switch is in the WALL position, turn the vehicle off and check for debris trapped in the vents under the vehicle. Remove any dust/debris and fully charge the ZERO GRAVITY™ LASER before trying again.

NOTE: Not a real laser beam. Light beam visible on surfaces, not in the air.

CAUTION: Do not shine bright lights into eyes. Direct viewing of bright lights may impair vision.

SPIN MASTER LTD. 225 KING STREET WEST, TORONTO, ON M5V 3M2 CANADA
Imported into EU by :
SPIN MASTER INTERNATIONAL, B.V., Kingsfordweg 151, 1043 GR Amsterdam, The Netherlands
www.spinmaster.com
Imported by Spin Master Australia Pty Ltd, 18-24, Suite 101, Level 1, Chandos Street, St Leonards, NSW 2065; 1800 316 982

MADE IN CHINA

TM & © Spin Master Ltd. All rights reserved. Retain this information, addresses and phone numbers for future reference. Children should be supervised during play. Keep away from obstacles and electrical hazards. Spin Master Ltd. reserves the right to discontinue the www.airhogs.com website at any time.

T44366_0052_20119378_GBL_IS_R5 T44366_0054_20119573_GBL_IS_R5
T44366_0056_20120546_GBL_IS_R5 T44366_0056_20120547_GBL_IS_R5

⚠ **WARNING:** CHOKING HAZARD – Small parts. Not for children under 3 years. 0-3

AIRHOGS®
ZERO GRAVITY™ LASER
MODE D'EMPLOI

CONTENU

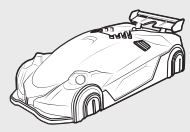
ZERO GRAVITY™ LASER


1 radiocommande


1 câble de charge USB


1 mode d'emploi

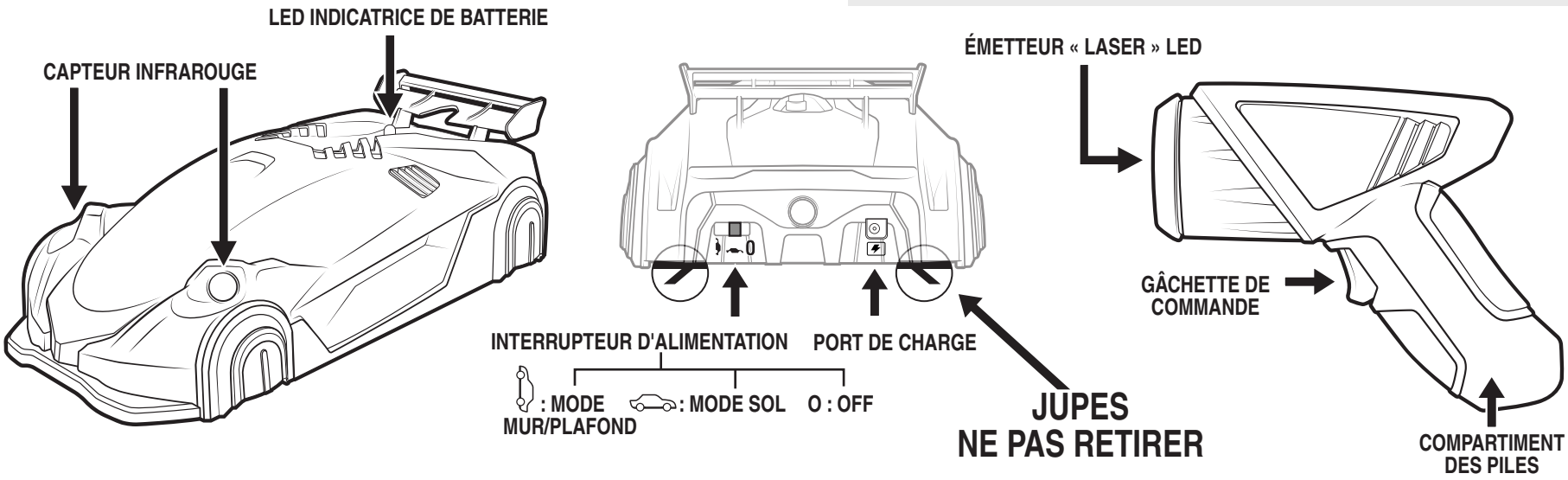

Pour obtenir des instructions vidéo, se rendre sur AIRHOGS.COM/ZEROGRAVITYLASER

ÉTAPE 1

INSTALLATION DES PILES

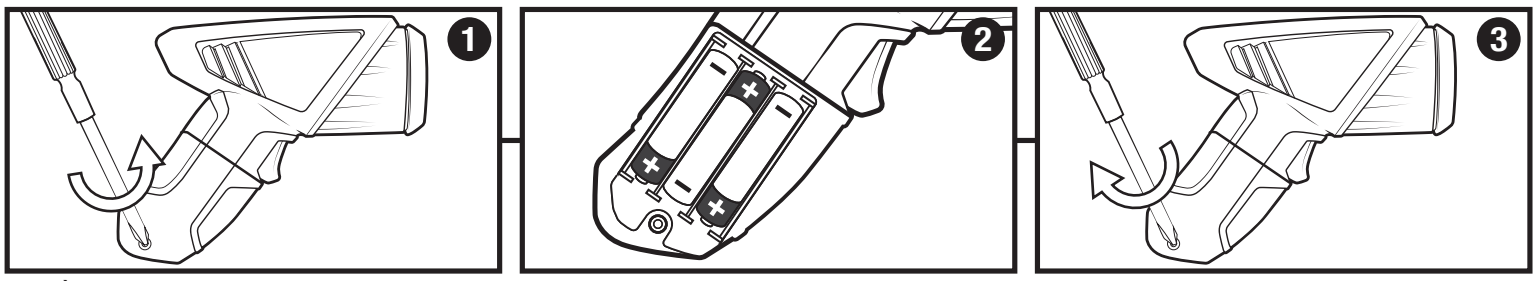

1. À l'aide d'un tournevis, ouvrir le couvercle du compartiment des piles. Si des piles usagées sont présentes, les extraire en tirant sur l'une des extrémités. NE PAS utiliser d'objet coupant ou métallique pour extraire ou installer les piles.

2. Installer des piles neuves comme indiqué sur le schéma de polarité (+/-) du compartiment des piles.

3. Bien refermer le compartiment des piles. Consulter la législation locale concernant le recyclage et/ou l'élimination des piles.

REMARQUE : LE « LASER » DE LA RADIOCOMMANDE CLIGNOTE QUAND LES PILES SONT FAIBLES.

ÉTAPE 2

MISE EN CHARGE

Le port de charge est situé à l'arrière du véhicule.

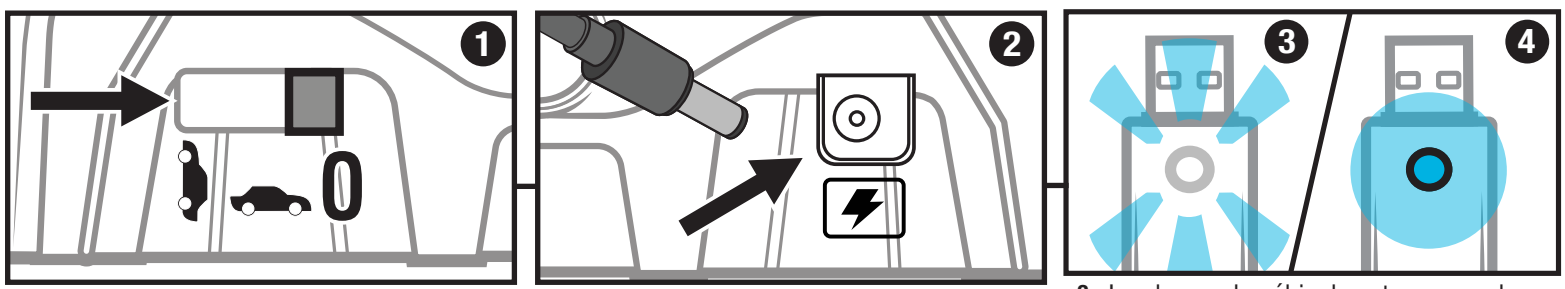

1. Placer l'interrupteur d'alimentation du véhicule en position OFF (O).

2. Insère l'extrémité USB du câble de charge dans un ordinateur. Brancher l'autre extrémité du câble dans le port de charge situé à l'arrière du véhicule.

3. La charge du véhicule est en cours lorsque la LED du câble de charge USB CLIGNOTE.

4. La charge du véhicule est terminée lorsque la LED du câble de charge USB RESTE ALLUMÉE.

TEMPS DE CONDUITE : 5 à 10 minutes.

TEMPS NÉCESSAIRE POUR UNE CHARGE COMPLÈTE : 45 minutes.

IMPORTANT :
AVANT DE RECHARGER LA BATTERIE, LA LAISSER REFROIDIR PENDANT 10 À 15 MINUTES.

REMARQUE : LES VOYANTS DU VÉHICULE CLIGNOTENT QUAND LA BATTERIE EST FAIBLE. ARRÊTER DE JOUER ET LA RECHARGER. LORSQUE LA BATTERIE EST VIDE, LE VÉHICULE S'ÉTEINT ET TOMBE DU MUR OU DU PLAFOND.

ÉTAPE 3

UTILISATION

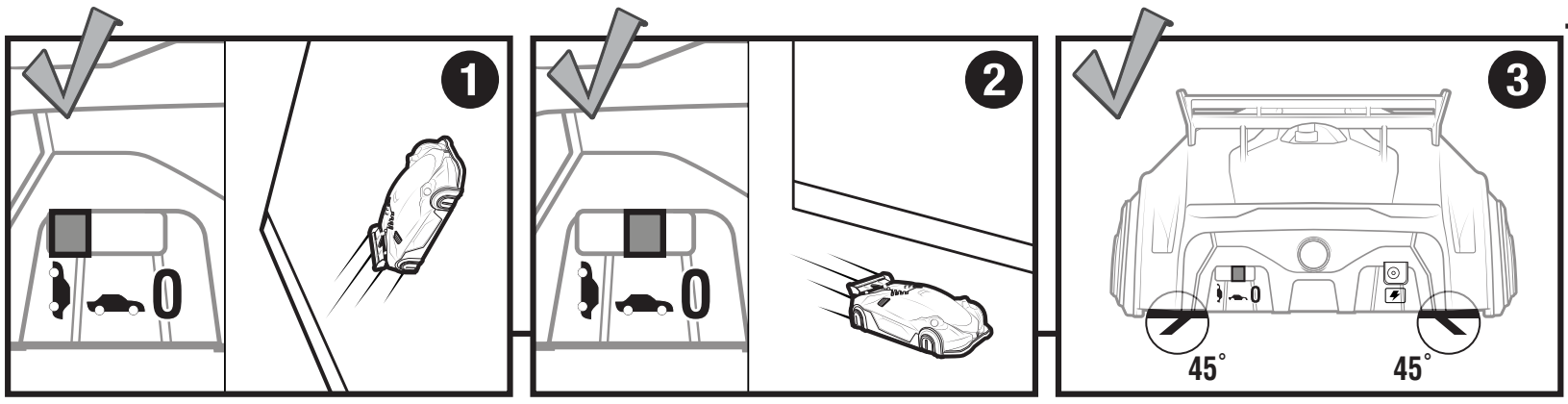

Pour que le véhicule roule sur les murs ou sur le plafond, l'interrupteur d'alimentation doit être placé en **position MUR**. Attendre que le ventilateur s'allume avant de placer le véhicule sur un mur ou sur le plafond.

REMARQUE :
Éviter de faire rouler le véhicule au-dessus des personnes présentes dans la pièce.

Pour que le véhicule roule au sol, l'interrupteur d'alimentation doit être placé en **position SOL.** Le ventilateur ne s'allumera PAS, mais le voyant sur le dessus du véhicule s'allumera et le véhicule roulera bien au sol **(le mode sol utilise moins de batterie).**

Les jupes en tissu peuvent être placées à un angle de 45° pour assurer un effet ventouse adéquat avec le mur.

NE PAS RETIRER LES JUPES

IMPORTANT : UTILISER UNIQUEMENT SUR DES SURFACES PLANES, LISSES ET PROPRES. LES FISSURES, LES BOSSES OU LES TROUS ENTRAÎNERONT LA PERTE DE L'EFFET VENTOUSE DU VÉHICULE ZERO GRAVITY™ LASER, QUI TOMBERA ALORS DU MUR/PLAFOND. LA SALETÉ OU LES DÉBRIS PEUVENT S'INTRODUIRE DANS LE VENTILATEUR ET CAUSER DES DÉGÂTS.

⚠ MISE EN GARDE :
LES CHEVEUX PEUVENT SE COINCER —
Attacher les cheveux et les couvrir, et maintenir les vêtements amples à l'écart du jouet.

UTILISATION EN INTÉRIEUR UNIQUEMENT

NORTH AMERICA · AMÉRIQUE DU NORD
1-800-622-8339, customercare@spinmaster.com
UK – 0800 206 1191, serviceuk@spinmaster.com
IRELAND – 1800 992 249
FRANCE – 0800 909 150, servicefr@spinmaster.com
AUSTRALIA – 1800 316 982, customercare@spinmaster.com
WWW.SPINMASTER.COM

3 x AAA (LR03) 1,5 V
Non fournies

8+ ANS

BC

SPIN MASTER™

PENDANT LA CONDUITE DU ZERO GRAVITY™ LASER

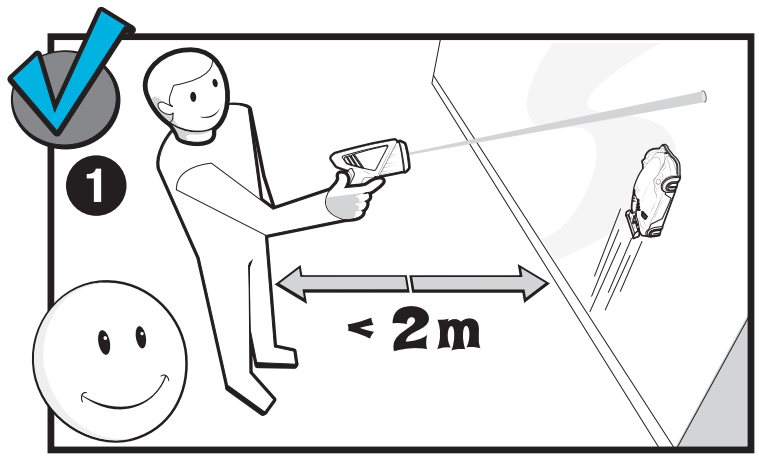

1. Rester à moins de 2 mètres (6 pieds) du mur.

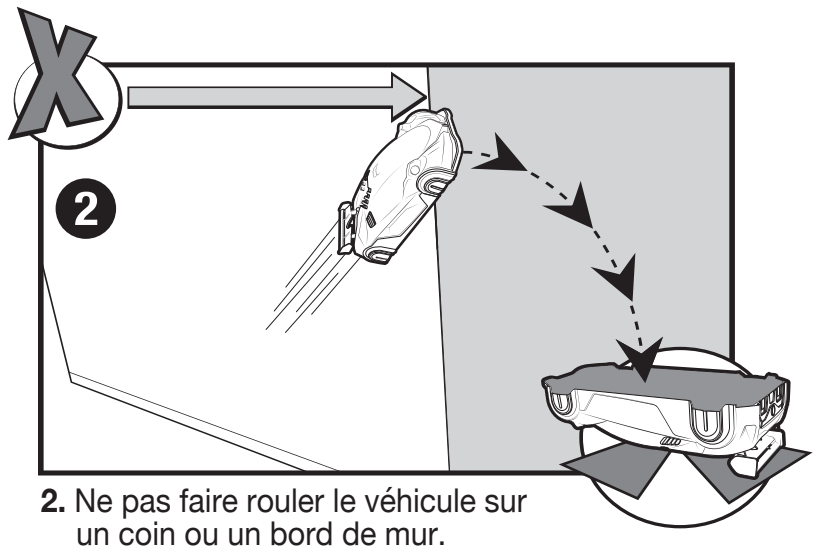

2. Ne pas faire rouler le véhicule sur un coin ou un bord de mur.

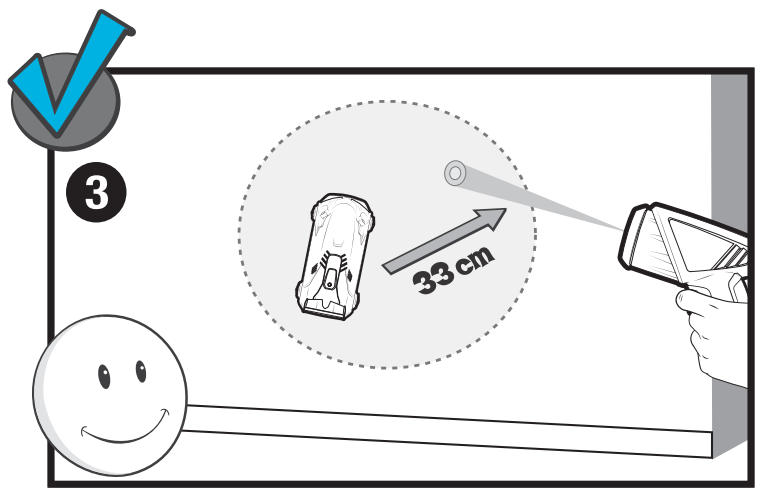

3. Diriger le rayon laser dans un rayon de 33 cm (1 pied) autour du véhicule.

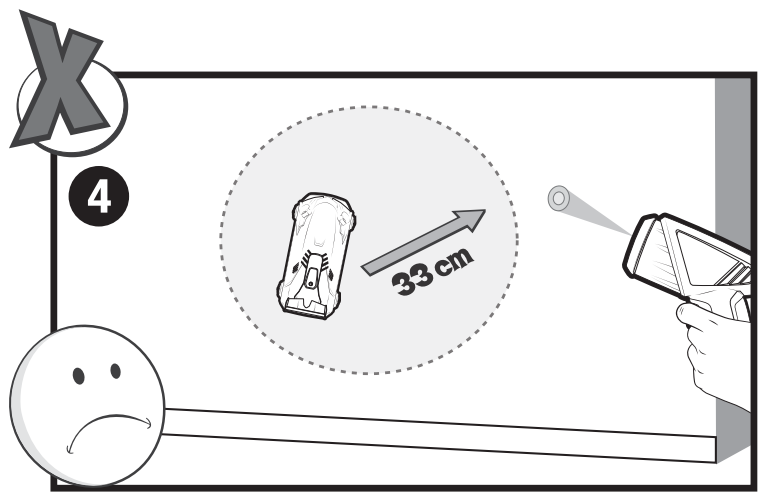

4. Ne pas diriger le laser dans un rayon supérieur à 33 cm (1 pied) autour du véhicule, sinon le véhicule ne réagira pas.

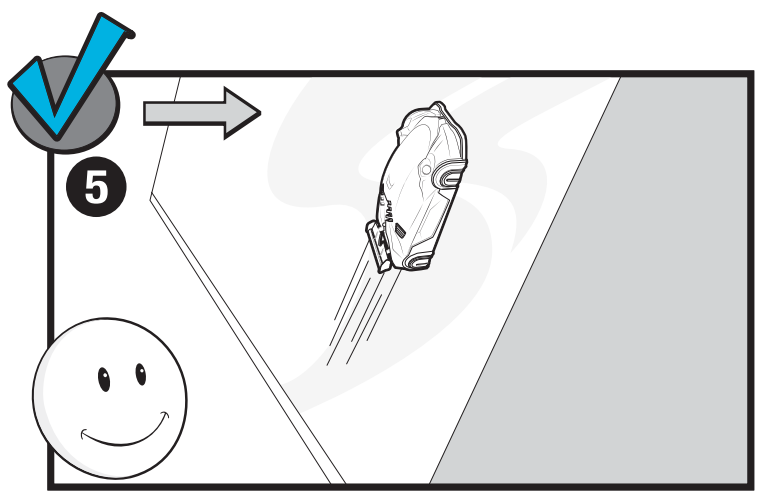

5. Conduire uniquement sur des surfaces lisses, propres et sèches. S'assurer que les surfaces ne comportent pas d'obstacles (cadres, interrupteurs, etc.).



6. Ne pas conduire sur des surfaces irrégulières, poreuses ou cassées. Le véhicule ne pourra pas adhérer au mur et risque de tomber.

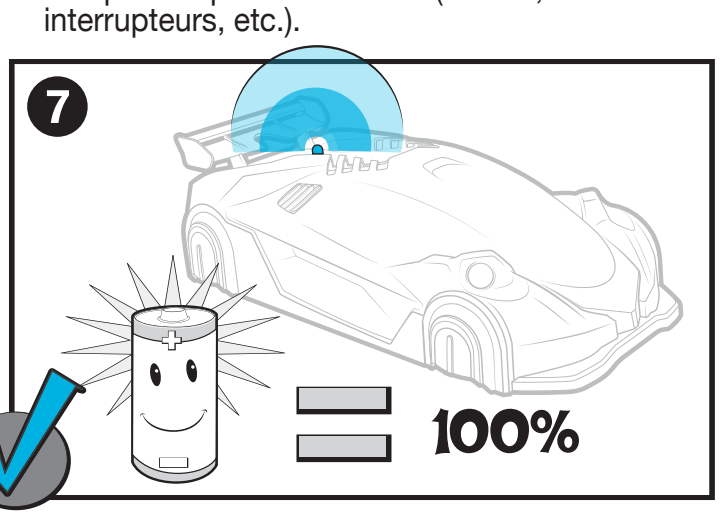

7. Le voyant LED situé sur le Zero Gravity™ Laser RESTE ALLUMÉ lorsque la batterie est suffisamment chargée.

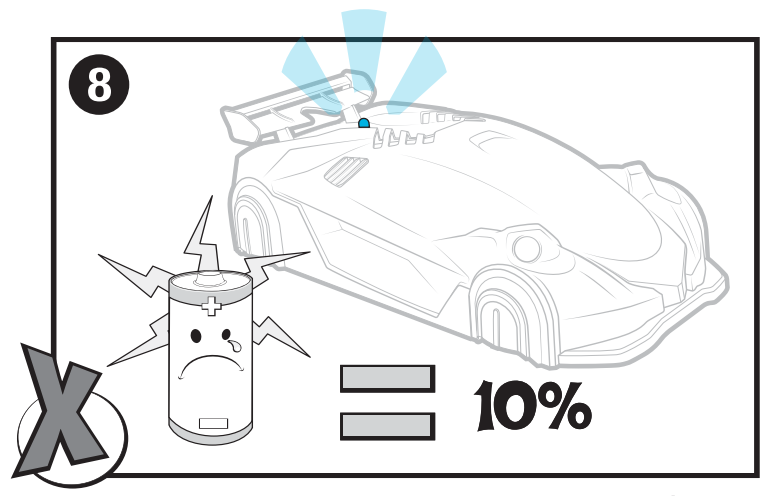

8. IMPORTANT : Lorsque la LED commence à clignoter, cela indique que la batterie est faible. Retirer le véhicule du mur immédiatement pour éviter qu'il ne tombe.

PROBLÈMES ET SOLUTIONS

RADIOCOMMANDE DIRIGEANT PLUSIEURS VÉHICULES :

Toute radiocommande ZERO GRAVITY™ LASER peut contrôler un véhicule ZERO GRAVITY™ LASER (rouge ou bleu) tant que le « laser » est situé à moins de 33 cm (1 pied) du véhicule. En cas de course entre deux véhicules, garder entre eux une distance de plus de 33 cm pour éviter toute interférence.

SPIN MASTER LTD. 225 KING STREET WEST, TORONTO, ON M5V 3M2 CANADA
Importé dans l'UE par SPIN MASTER INTERNATIONAL, B.V., Kingsfordweg 151, 1043 GR Amsterdam, The Netherlands
www.spinmaster.com
Importé par Spin Master Australia Pty Ltd, 18-24, Suite 101, Level 1, Chandos Street, St Leonards, NSW 2065; 1800 316 982

FABRIQUÉ EN CHINE

TM & © Spin Master Ltd. Tous droits réservés. Conserver les informations, adresses et numéros de téléphone pour consultation ultérieure. Les enfants doivent être surveillés lorsqu'ils jouent. Maintenir à l'écart de tout obstacle ou risque électrique. Spin Master Ltd. se réserve le droit de supprimer le site Internet www.airhogs.com à tout moment.

T44366_0052_20119378_GBL_IS_R5 T44366_0054_20119573_GBL_IS_R5
T44366_0056_20120546_GBL_IS_R5 T44366_0056_20120547_GBL_IS_R5

LE VENTILATEUR NE S'ALLUME PAS :

Si le ventilateur ne s'allume pas lorsque l'interrupteur d'alimentation du ZERO GRAVITY™ LASER est placé en position MUR, éteindre le véhicule et vérifier qu'il n'y a pas de débris dans les aérations situées sous le véhicule. Retirer la poussière/les débris et recharger complètement le ZERO GRAVITY™ LASER avant de réessayer.

REMARQUE : Il ne s'agit pas d'un véritable faisceau laser. La lumière n'est visible que sur les surfaces et non dans le vide.

MISE EN GARDE : Ne pas diriger de lumières vives dans les yeux. Cela pourrait entraîner des troubles de la vision.

⚠ **ATTENTION !** DANGER D'ÉTOUFFEMENT – Contient de petits éléments. Ne convient pas aux enfants de moins de 3 ans.

AIRHOGS®
ZERO GRAVITY™ LASER
GUÍA DE INSTRUCCIONES

CONTENIDO

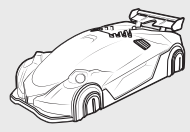
ZERO GRAVITY™ LASER

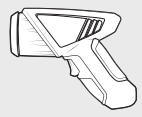
1 control


1 cable de carga USB


1 guía de instrucciones

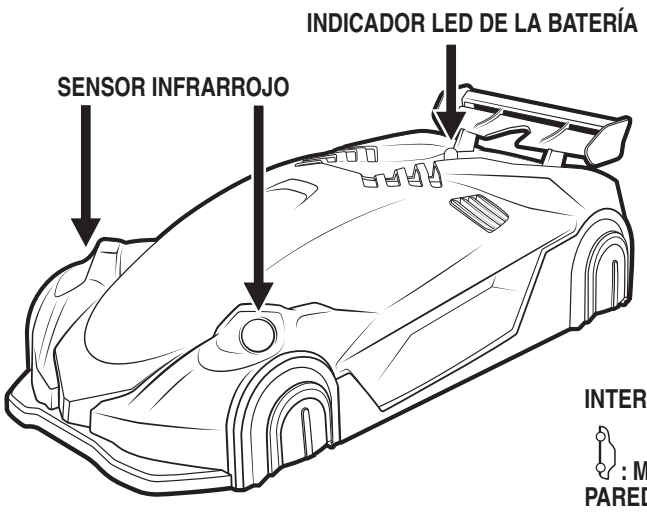

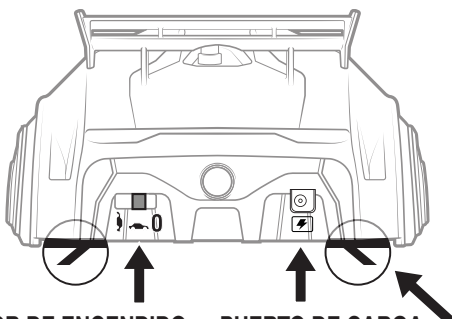

NO RETIRAR EL FALDÓN

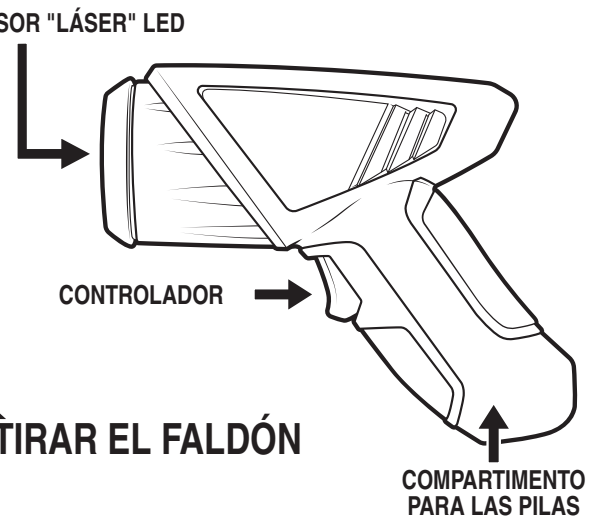

Para ver instrucciones exhaustivas en vídeo, visita AIRHOGS.COM/ZEROGRAVITYLASER

PASO 1

INSTALACIÓN DE LAS PILAS

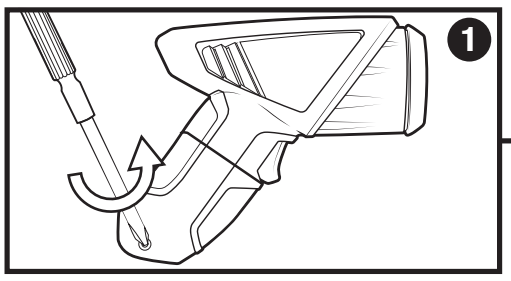

1. Abra el compartimento para las pilas con la ayuda de un destornillador. Si las pilas están gastadas, tire hacia arriba de uno de sus extremos para extraerlas. NO se deben utilizar herramientas metálicas o puntiagudas para instalar o extraer las pilas.

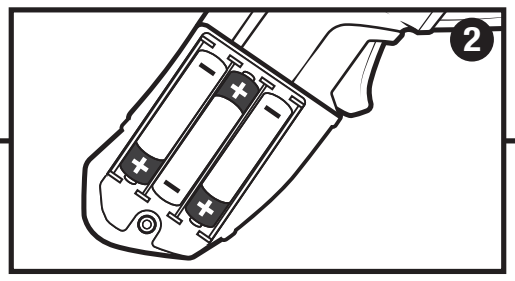

2. Instale las pilas nuevas como se muestra en el esquema de polaridad (+/-) del interior del compartimento para las pilas.

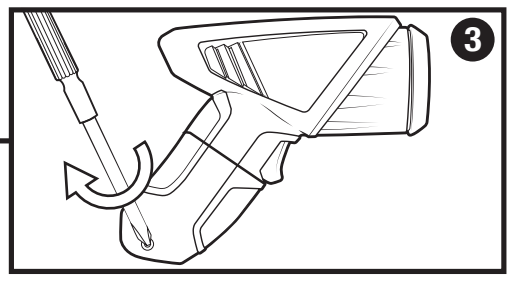

3. Vuelva a colocar la tapa del compartimento para las pilas.

Consulte la normativa local relativa al reciclaje y a la eliminación de las pilas.

NOTA: EL "LÁSER" DEL CONTROL PARPADEARÁ CUANDO LA BATERÍA SE ESTÉ AGOTANDO.

PASO 2

CÓMO CARGAR

El puerto de carga está situado en la parte trasera del vehículo.

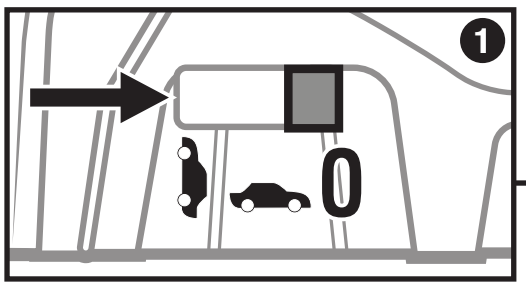

1. Coloca el interruptor de encendido del vehículo en la posición de APAGADO (O).

TIEMPO DE USO APROXIMADO: de 5 a 10 minutos.

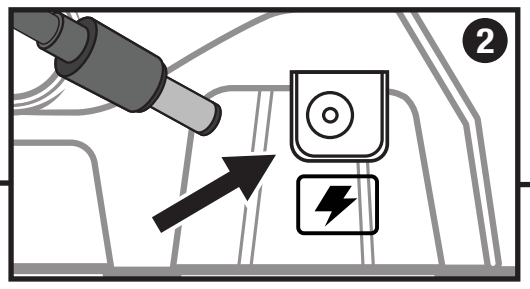

2. Conecta el extremo del cable de carga USB a un ordenador. Conecta el otro extremo al puerto de carga en la parte trasera del vehículo.

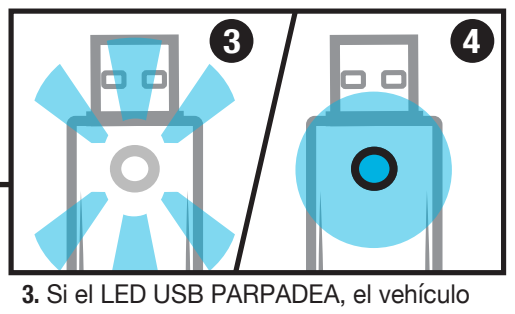

3. Si el LED USB PARPADEA, el vehículo se está cargando.

4. Si el LED USB se MANTIENE ENCENDIDO, el vehículo está cargado.

TIEMPO DE CARGA TOTAL APROXIMADO: 45 minutos.

RECUERDA:
ANTES DE CARGAR LA BATERÍA, ESPERA ENTRE 10 Y 15 MINUTOS PARA QUE SE ENFRÍE.

NOTA: LAS LUCES DEL VEHÍCULO PARPADEARÁN CUANDO LA BATERÍA SE ESTÉ AGOTANDO. DEJA DE JUGAR Y CARGA EL VEHÍCULO. SI LA BATERÍA SE AGOTA, EL VEHÍCULO SE APAGARÁ Y SE CAERÁ DE LAS PAREDES O EL TECHO.

PASO 3

CÓMO JUGAR

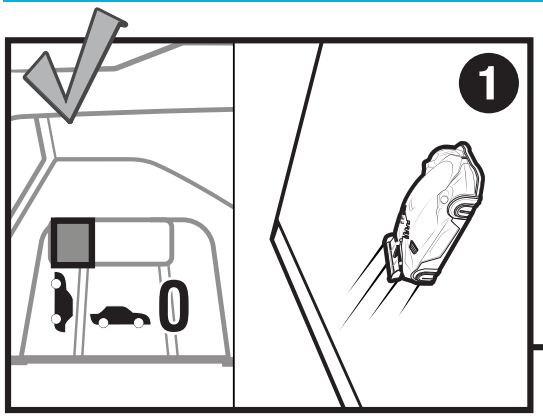

Para conducir por las paredes o con el vehículo invertido, debes colocar el interruptor en la **posición PARED**. Espera a oír cómo se activa el ventilador antes de colocarlo en la pared o el techo.

NOTA:
No conducir sobre la cabeza de la gente.

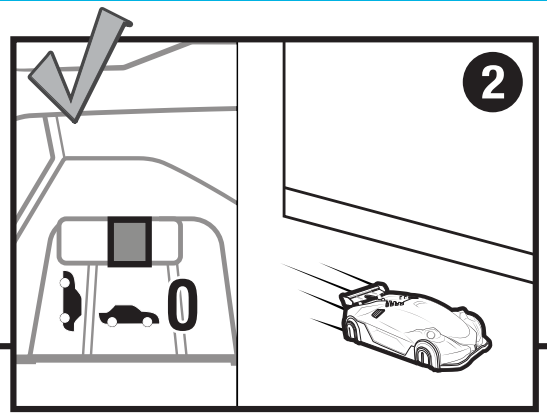

Para conducir en el suelo deberás colocar el interruptor en la **posición TERRESTRE**. El ventilador no se encenderá, pero la luz situada en la parte superior del vehículo se encenderá y podrás conducir en el suelo. **(Este modo gasta menos batería).**

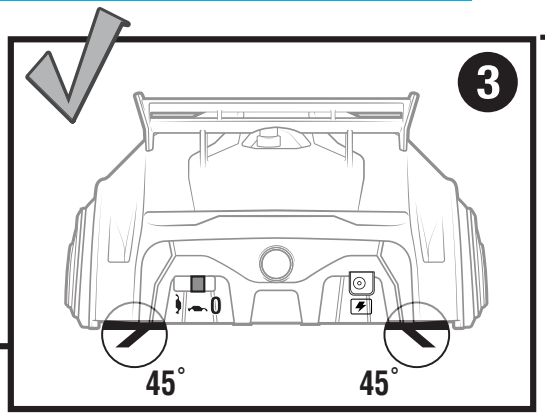

La falda de aire de tela puede ajustarse por fuera en un ángulo de 45° para garantizar una succión de pared óptima.

NO QUITAR EL FALDÓN

IMPORTANTE: UTILÍZALO ÚNICAMENTE EN SUPERFICIES LISAS Y LIMPIAS.
LAS GRIETAS, PROTUBERANCIAS O APERTURAS HARÁN QUE EL ZERO GRAVITY™ LASER PIERDA SUCCIÓN Y SE CAIGA DE LA PARED O EL TECHO.
LA SUCIEDAD O LOS RESIDUOS PUEDEN PENETRAR EN EL INTERIOR DEL VENTILADOR Y AVERIARLO.

⚠ Precaución:
ENREDO DE PELO — Asegúrese de llevar el pelo atado o tenerlo cubierto; revise además si lleva puesto algo que también se pueda enredar.

PARA USO EXCLUSIVO EN INTERIORES

NORTH AMERICA • AMÉRIQUE DU NORD
1-800-622-8339, customercare@spinmaster.com
UK – 0800 206 1191, serviceuk@spinmaster.com
IRELAND – 1800 992 249
FRANCE – 0800 909 150, servicefr@spinmaster.com
AUSTRALIA – 1800 316 982, customercare@spinmaster.com
WWW.SPINMASTER.COM

BC

3 xAAA (LR03) 1,5 V
No incluidas

8+ AÑOS

SPIN MASTER™

REGLAS DE SEGURIDAD PARA EL ZERO GRAVITY™ LASER

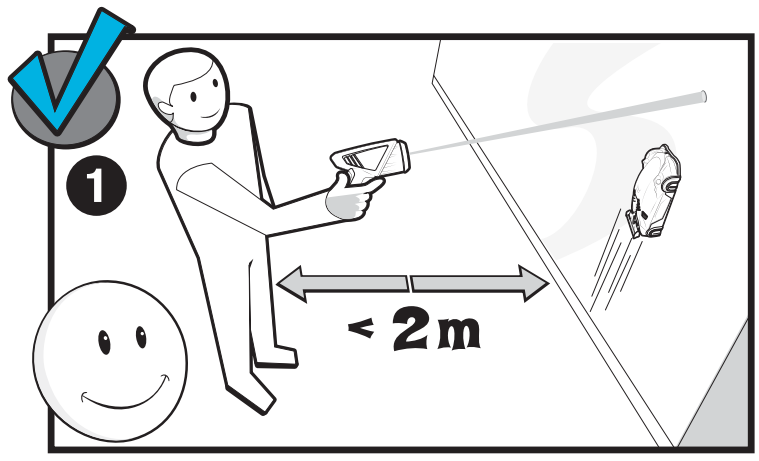

1. Sitúate a una distancia de 2 metros de la pared.

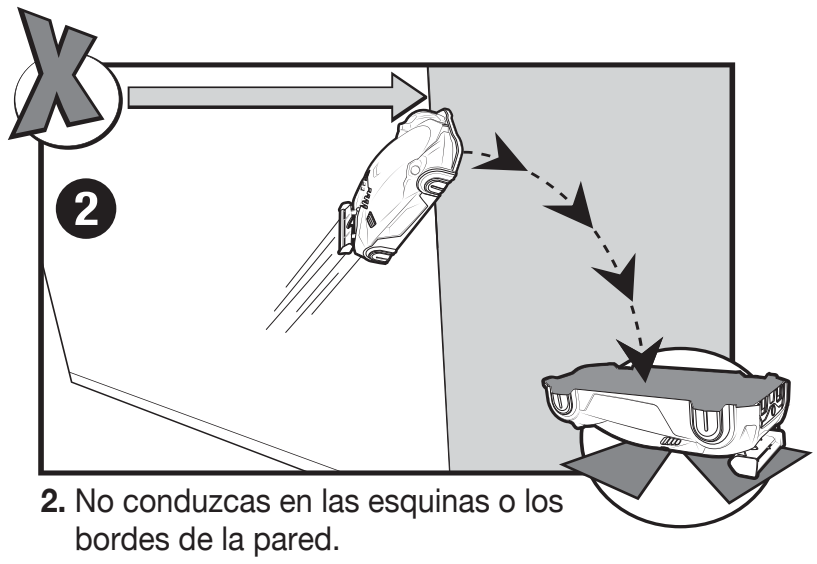

2. No conduzcas en las esquinas o los bordes de la pared.

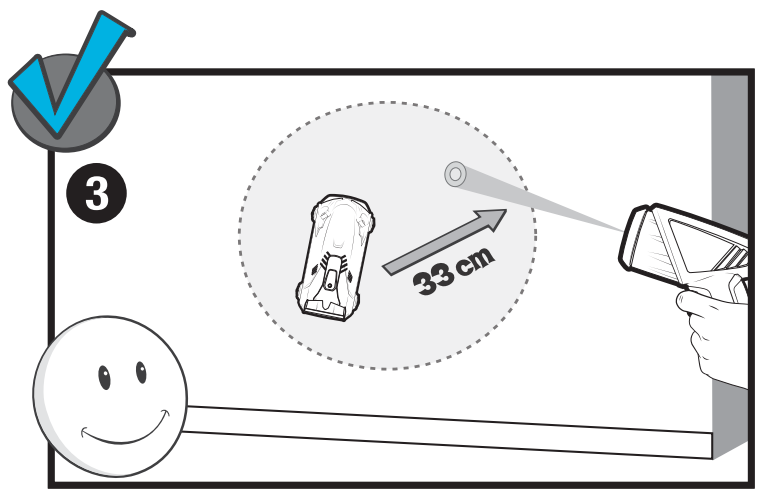

3. Apunta el rayo láser dentro de un radio de 33 cm del vehículo.

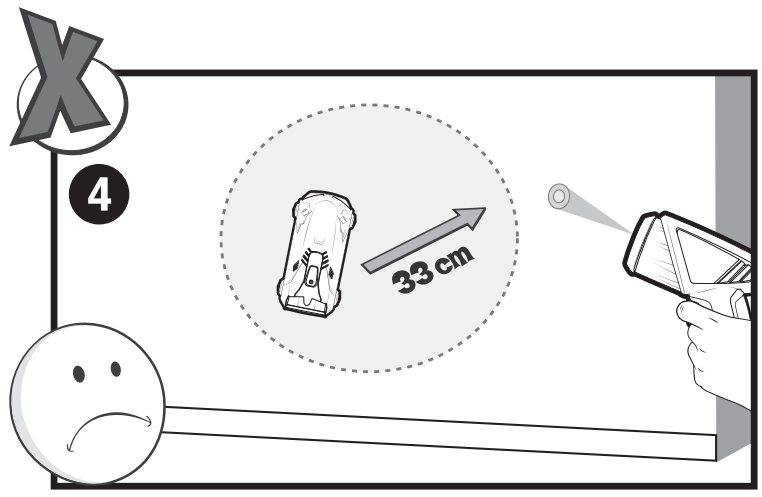

4. No apuntes el rayo láser fuera de este radio de 33 cm o el vehículo no responderá.

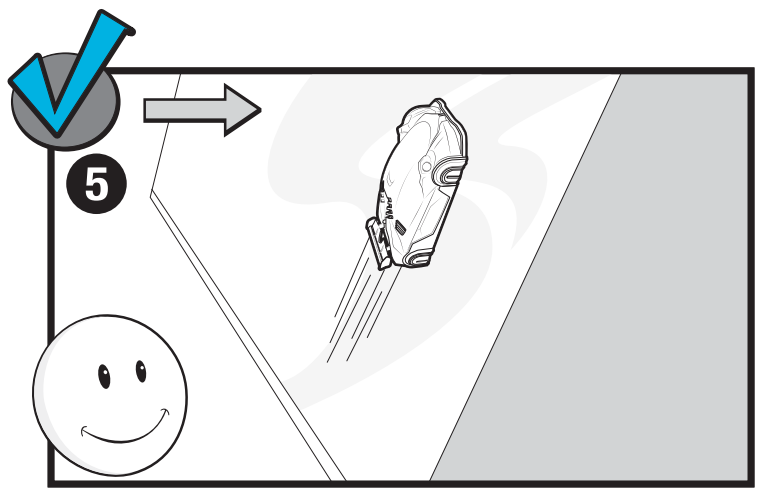

5. Conduce únicamente en superficies lisas, limpias y secas. Asegúrate de que las paredes estén libres de obstáculos como cuadros, interruptores de luz, etc.

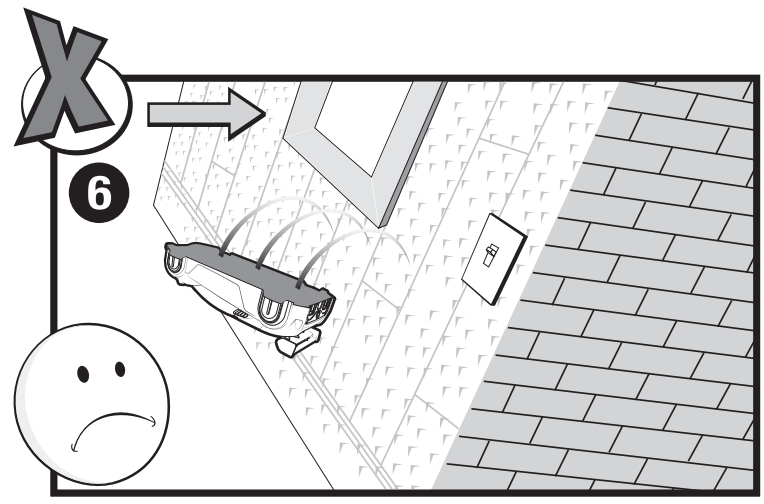

6. No conduzcas en superficies irregulares, porosas o agrietadas, ya que el vehículo no podrá adherirse y se caerá.

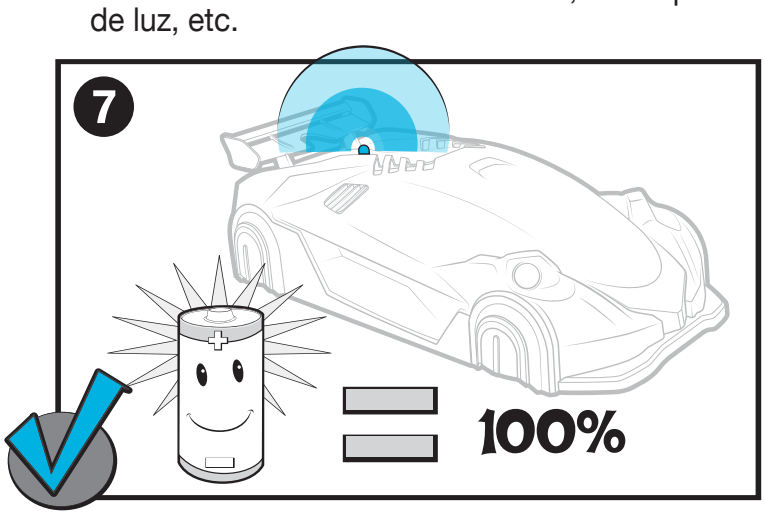

7. La luz LED en la parte superior del Zero Gravity™ Laser se mantiene ENCENDIDA siempre que quede batería.

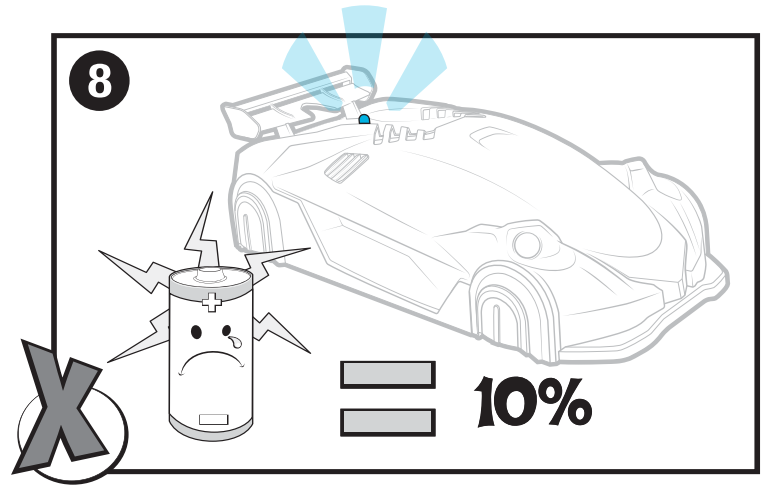

8. IMPORTANTE: Cuando la luz LED comienza a parpadear, significa que la batería está baja. Debes retirar el vehículo de la pared de forma inmediata. De lo contrario, el vehículo podría caerse.

RESOLUCIÓN DE PROBLEMAS

UN CONTROL PARA GUIAR VARIOS VEHÍCULOS:

Cualquier control ZERO GRAVITY™ LASER puede dirigir un vehículo ZERO GRAVITY™ LASER (rojo o azul) mientras el "láser" esté en un rango de 33 cm del vehículo. Para evitar las interferencias si se usa más de un vehículo, mantener mínimo 33 cm de distancia entre ellos.

EL VENTILADOR NO SE ENCIENDE:

Si el ventilador no se enciende cuando el interruptor de encendido del ZERO GRAVITY™ LASER está en la posición PARED, apaga el vehículo y comprueba si hay algún residuo atascado en la ventilación debajo del vehículo. Retira cualquier resto de polvo o residuos y carga completamente el ZERO GRAVITY™ LASER antes de volver a intentarlo.

NOTA: No se trata de un verdadero láser. El rayo de luz es visible únicamente cuando incide sobre una superficie.

PRECAUCIÓN: No apunte la luz directamente a los ojos. Mirar directamente hacia luces intensas puede dañar la vista.

SPIN MASTER LTD. 225 KING STREET WEST, TORONTO, ON M5V 3M2 CANADA
Importado en la UE por SPIN MASTER INTERNATIONAL, B.V., Kingsfordweg 151, 1043 GR Amsterdam, The Netherlands
www.spinmaster.com
HECHO EN CHINA

M & © Spin Master Ltd. Todos los derechos reservados. Conserve toda la información, las direcciones y los números de teléfono para futuras referencias. Se recomienda la vigilancia de un adulto. Mantenga el producto alejado de obstáculos y riesgos eléctricos.

⚠ **ADVERTENCIA:** PELIGRO DE ASFIXIA – Contiene piezas pequeñas. No conviene para niños menores de tres años.

T44366_0052_20119378_GBL_IS_R5 T44366_0054_20119573_GBL_IS_R5
T44366_0056_20120546_GBL_IS_R5 T44366_0056_20120547_GBL_IS_R5

For TROUBLESHOOTING questions and solutions, please visit our website: AIRHOGS.COM

(EN) **NOTE:** If normal function of the product is disturbed or interrupted, strong electromagnetic interference may be causing the issue. To reset product, turn it completely off, then turn it back on. If normal operation does not resume, move the product to another location and try again. To ensure normal performance, change the batteries, as low batteries may not allow full function.

(EN) **Safety Precautions:** - Keep hands, hair and loose clothing away from the rotors when power switch is turned ON. - Turn off controller and toy when not in use. - Remove battery(s) from controller when not in use. - Parental guidance is recommended for the flight. - Keep your toy in your sight so that you can supervise it all the time. - New alkaline batteries are recommended for use in controller to obtain maximum performance. - Users should keep strict accordance with the instruction manual while operating the product.- Your charging cable is tailor-made for the LiPo rechargeable battery used in your vehicle. DO not use it to charge any battery other than that in the toy. **Note:** Parental guidance is recommended when installing or replacing batteries. Under the environment with electrostatic discharge, the toy may malfunction and require user to reset the toy.

(EN) **Special note to adults:** Regularly examine for damage to the plug, enclosure and other parts. In the event of any damage, the toy must not be used with the charger until the damage has been repaired. This toy is not intended for children under 3 years old. This toy must only be used with the recommended charger.

(EN) **CARE AND MAINTENANCE:** Always remove batteries from the toy when it is not being used for a long period of time (controller only). Wipe the toy gently with a clean damp cloth. Keep the toy away from direct heat. Do not submerge the toy in water. This can damage the electronic assemblies.



(EN) **CONTAINS 1 X 3.7V LIPO BATTERY PACK AND REQUIRES 3 x 1.5V AAA (LR03) ALKALINE BATTERIES (NOT INCLUDED).**
Batteries or battery packs must be recycled or disposed of properly. When this product has reached the end of its useful life, it should not be disposed of with other household waste. The Waste Electrical and Electronic Equipment Regulations require it to be separately collected so that it can be treated using the best available recovery and recycling techniques. This will minimize the impact on the environment and human health from soil and water contamination by any hazardous substances, decrease the resources required to make new products and avoid using up landfill space. Please do your part by keeping this product out of the municipal waste stream! The “wheelie bin” symbol means that it should be collected as “waste electrical and electronic equipment”. You can return an old product to your retailer when you buy a similar new one. For other options, please contact your local council.

(EN) **PRODUCT BATTERY REMOVAL INSTRUCTIONS:**
Internal battery is factory installed and non-replaceable. Product disassembly and battery removal must be performed by an adult. Do not puncture, cut, tear, compress or deform product during disassembly. Ensure product is turned off, then use a screw driver to remove screw. Lift end of battery compartment and slide out battery. Dispose of battery in accordance with your local battery recycling or disposal laws.

NOTE: Opening of product will render product inoperative and voids manufacturer warranties. Dispose of remaining product components in accordance with local laws.

(EN) **SPECIAL LiPo BATTERY INSTRUCTIONS:**
Never charge battery unattended. - Charge battery in an isolated area. Keep away from flammable materials. - Do not expose to direct sunlight. There is a risk of the batteries exploding, overheating, or igniting. - Do not disassemble, modify, heat, or short-circuit the batteries. Do not place them in fires or leave them in hot places. - Do not drop or subject to strong impacts. - Do not allow the batteries to get wet. - Only charge the batteries with the specified Spin Master™ battery charger. - Only use the batteries in the device specified by Spin Master™. - Carefully read the instruction guide and use the batteries correctly. - In the unlikely event of leakage or explosion use sand or a chemical fire extinguisher for the battery. - Batteries must be recycled or disposed of properly.

En cas de PROBLÈME, consulter le site Internet à l'adresse : AIRHOGS.COM

(FR) **REMARQUE :** De fortes interférences électromagnétiques peuvent perturber ou interrompre le fonctionnement normal du produit. Pour le réinitialiser, l'éteindre complètement et le rallumer. Si le produit ne fonctionne toujours pas normalement, changer de lieu d'utilisation et réessayer. Des piles faibles peuvent empêcher le produit de fonctionner correctement. Pour des performances optimales, remplacer les piles.

(FR) **Mesures de sécurité :** - S'assurer que les mains, cheveux et vêtements amples ne se trouvent pas à proximité des rotors lorsque le jouet est en marche. - Éteindre la radiocommande et le jouet lorsqu'ils ne sont pas utilisés. - Retirer les piles de la radiocommande lorsqu'elle n'est pas utilisée. - La surveillance des parents est recommandée pendant l'utilisation. - Toujours garder le jouet dans le champ de vision pour le surveiller à tout moment. - Pour des performances optimales, il est recommandé d'utiliser des piles alcalines neuves dans la radiocommande. - Les utilisateurs du produit doivent scrupuleusement respecter les consignes de ce mode d'emploi. -Le câble de charge a été conçu spécialement pour être utilisé avec la batterie rechargeable LiPo du véhicule. NE PAS l'utiliser pour recharger une autre batterie. **Remarque :** Il est recommandé aux parents d'aider les enfants lors de l'installation et du remplacement des piles. Les décharges électrostatiques peuvent perturber le fonctionnement du jouet et conduire l'utilisateur à le réinitialiser.

(FR) **Remarque à l'attention des adultes :** Vérifier régulièrement que la prise, la structure et les autres pièces ne présentent aucun dommage. S'il est endommagé, le chargeur ne doit pas être utilisé avec le jouet tant qu'il n'est pas réparé. Ce jouet ne convient pas aux enfants de moins de 3 ans. Ce jouet ne doit être utilisé qu'avec le chargeur recommandé.

(FR) **ENTRETIEN ET MAINTENANCE :** Toujours retirer les piles lorsque le jouet n'est pas utilisé pendant une longue période (radiocommande uniquement). Nettoyer délicatement le jouet avec un chiffon humide et propre. Conserver le jouet à l'écart de toute source de chaleur. Ne pas plonger le jouet dans l'eau ; les composants électroniques risqueraient d'être endommagés.

(FR) **CONTIENT 1 BATTERIE LIPO 3,7 V ET FONCTIONNE AVEC 3 PILES ALCALINES AAA (LR03) 1,5 V (NON FOURNIES).**
Les piles ou les batteries doivent être correctement recyclées ou éliminées. Lorsque ce produit arrive en fin de vie, il ne doit pas être jeté avec le reste des déchets ménagers. Conformément à la directive sur les Déchets des équipements électriques et électroniques (DEEE), il doit être collecté séparément afin d'être éliminé selon les meilleures techniques de récupération et de recyclage disponibles. Cette démarche réduit les risques de pollution du sol et des eaux, et permet ainsi de minimiser l’impact de toute substance nocive sur la santé et sur l'environnement. Cela diminue également la quantité de ressources nécessaires à la fabrication de nouveaux produits, et évite la saturation des sites d'enfouissement. Veuillez apporter votre contribution en ne jetant pas ce produit avec les déchets de votre commune. Le symbole de la « poubelle sur roues » signifie que ce produit doit faire l'objet d'une collecte respectant la directive sur les Déchets des équipements électriques et électroniques (DEEE). Vous pouvez également retourner les produits en fin de vie à votre détaillant lors de l'achat d'un produit similaire neuf. Pour plus d’informations, contactez votre commune.

(FR) **INSTRUCTIONS CONCERNANT LE RETRAIT DE LA BATTERIE :**
La batterie interne non remplaçable est installée en usine. Le démontage du produit et l'extraction de sa batterie doivent être effectués par un adulte. Lors du démontage, ne pas percer, couper, déchirer, compresser ou déformer le produit. S'assurer que le produit est éteint, puis retirer toutes les vis à l'aide d'un tournevis. Soulever l'extrémité du compartiment de la batterie et retirer la batterie. Jeter la batterie conformément aux lois locales sur le recyclage ou l'élimination des batteries/piles.

REMARQUE : L'ouverture du produit empêchera l'appareil de fonctionner et annulera les garanties accordées par le fabricant. Jeter les composants restants conformément à la législation locale.

(FR) **INSTRUCTIONS SPÉCIALES CONCERNANT LA BATTERIE LiPo :**
Toujours surveiller la batterie lors de la mise en charge. - Recharger la batterie sur une surface isolée. Maintenir à l’écart de tout matériau inflammable. - Ne pas exposer aux rayons directs du soleil. La batterie peut exploser, surchauffer, ou prendre feu. - Ne pas démonter, modifier, chauffer ou court-circuiter. Ne pas jeter au feu ni entreposer dans un endroit chaud. Ne pas faire tomber la batterie ni lui faire subir d’impacts. - Ne pas mouiller la batterie. - Ne recharger la batterie qu’avec le chargeur indiqué par Spin Master™. - N’utiliser la batterie que dans l’appareil indiqué par Spin Master™. - Lire attentivement le mode d’emploi et utiliser correctement la batterie. - En cas de fuite ou d’explosion, utiliser du sable ou un extincteur chimique. - Les piles doivent être correctement recyclées ou éliminées.

Si tienes alguna PREGUNTA o necesitas solucionar algún PROBLEMA, visita nuestra página web: AIRHOGS.COM

(ES) **NOTA:** Si el funcionamiento habitual del producto se ve alterado o interrumpido en algún momento, puede que se deba a interferencias electromagnéticas. Para reiniciarlo, se debe apagar y volver a encenderlo. Si el producto sigue sin funcionar con normalidad, se debe repetir este mismo proceso en otro lugar. Para garantizar el rendimiento óptimo del producto es necesario cambiar las pilas. Las pilas usadas pueden impedir que funcione correctamente.

(ES) **Instrucciones de seguidad:** Aleja las manos, el pelo y la ropa de las hélices cuando el interruptor esté en posición de ENCENDIDO. - Apaga el control y el juguete cuando no los estés utilizando. - Retira las pilas del control cuando no lo vayas a usar. - Se recomienda utilizar el juguete en presencia de un adulto. - No pierdas de vista el juguete: mantenlo bajo control en todo momento. - Se recomienda usar pilas alcalinas nuevas para el control a fin de obtener el máximo rendimiento. - Los usuarios del producto deben seguir todas las recomendaciones de esta guía de instrucciones cuando estén utilizando el producto. - El cable de carga ha sido elaborado específicamente para la batería recargable LiPo que se utiliza en el vehículo. NO debe utilizarse para recargar otros tipos de pilas que no sean las del juguete. **Nota:** Se recomienda instalar o cambiar las pilas en presencia de un adulto. El juguete puede experimentar problemas de funcionamiento si sufre una descarga de electricidad estática. En ese caso, será necesario reiniciarlo.

(ES) **Aviso especial para adultos:** Compruebe periódicamente si el conector, la carcasa o algún otro elemento del juguete han sufrido daños. Si el juguete presenta algún desperfecto, no debe utilizarse con el cargador hasta que los daños se hayan arreglado. Este juguete no es conveniente para niños menores de 3 años. El juguete debe usarse únicamente con el cargador recomendado.

(ES) **CUIDADO Y MANTENIMIENTO:** Retira las pilas del juguete si no se va a utilizar durante un periodo largo de tiempo (solo el control). Limpia el juguete cuidadosamente con un paño limpio y húmedo. No expongas el juguete a fuentes de calor. No sumerjas el juguete en agua. De hacerlo, los componentes electrónicos podrían sufrir daños.

(ES) **CONTIENE 1 BATERÍA LIPO DE 3,7 V Y REQUIERE 3 PILAS ALCALINAS TIPO AAA (LR03) DE 1,5 V (NO INCLUIDAS).**
Las pilas o las baterías deben ser recicladas o desechadas de manera apropiada. Cuando este producto alcance el final de su vida útil, no lo deseche como residuo doméstico. La normativa exige que se recoja de forma separada para que pueda tratarse con las mejores técnicas de recuperación y reciclaje disponibles. De esta forma, se minimizará el impacto que la contaminación del suelo y el agua causada por sustancias peligrosas tiene sobre el medio ambiente y la salud humana, se reducirán los recursos necesarios para fabricar nuevos productos y se evitará la saturación de los vertederos. ¡Colabore desechando este producto de forma adecuada! El símbolo del contenedor con ruedas significa que debería recogerse como residuo de aparatos eléctricos y electrónicos. Puede devolver un producto antiguo en su establecimiento habitual cuando adquiera un producto nuevo similar. Si desea obtener más información, consulte con las autoridades locales.

(ES) **INSTRUCCIONES PARA RETIRAR LA BATERÍA DEL PRODUCTO:**
La batería interna viene instalada de fábrica y no es reemplazable. En caso de querer desmontar el producto o retirar la batería, debes pedirle ayuda a un adulto. Al desmontar el producto, tenga cuidado de no perforarlo, cortarlo, romperlo, comprimirlo o deformarlo. Asegúrese de que el producto está apagado y retire todos los tornillos con un destornillador. Levante el extremo del compartimento para la batería y saque la batería. Deseche la batería de acuerdo con la normativa de reciclaje y eliminación de baterías de su país.

NOTA: Al abrir el producto, el producto quedará inutilizable y la garantía del fabricante dejará de ser válida. Los componentes del producto deben desecharse conforme a la normativa vigente.

(ES) **INSTRUCCIONES ESPECÍFICAS PARA LAS BATERÍAS LI-PO:**
Nunca deje la batería cargándose sin supervisión. - Ponga a cargar la batería en un lugar despejado. Mantenga la batería alejada de materiales inflamables. - No exponga la batería a la luz directa del sol. De lo contrario, existe la posibilidad de que se sobrecaliente, se incendie o estalle. - No desmonte, modifique, caliente ni haga cortocircuitos en la batería. No la exponga al fuego ni a altas temperaturas. - No someta la batería a caídas o golpes fuertes. - No exponga la batería a la humedad. - Utilice únicamente el cargador especificado por Spin Master™ para cargar la batería. - Utilice la batería únicamente con el dispositivo Spin Master™ para el que está diseñada. - Lea atentamente las instrucciones y asegúrese de usar la batería de forma correcta. - En el improbable caso de que la batería sufra una explosión o se produzca un escape de productos químicos, utilice arena o un extintor químico para contener el accidente. - Las baterías o paquetes de baterías deben reciclarse o desecharse de forma adecuada.

(EN) BATTERY SAFETY INFORMATION:
Batteries are small objects. Replacement of batteries must be done by adults. Follow the polarity (+/-) diagram in the battery compartment. Promptly remove dead batteries from the toy. Dispose of used batteries properly. Remove batteries for prolonged storage. Only batteries of the same or equivalent type as recommended are to be used. DO NOT incinerate used batteries. DO NOT dispose of batteries in fire, as batteries may explode or leak. DO NOT mix old and new batteries or types of batteries (i.e. alkaline/standard/rechargeable). Using rechargeable batteries is not recommended due to possible reduced performance. Rechargeable batteries are only to be charged under adult supervision. Replaceable-rechargeable batteries are to be removed from the toy before being charged. DO NOT recharge non-rechargeable batteries. DO NOT short-circuit the supply terminals.

(EN) FCC STATEMENT: This device complies with Part 15 of the FCC rules. Operation is subject to the following two conditions: (1) This device may not cause harmful interference, and (2) This device must accept any interference received, including interference that may cause undesired operation. This equipment has been tested and found to comply with the limits for Class B digital devices pursuant to Part 15 of the FCC rules. These limits are designed to provide reasonable protection against harmful interference to radio communications. This equipment generates, uses and can radiate radio frequency energy and, if not installed and used in accordance with the instruction, may cause harmful interference to radio communication. However, there is no guarantee that interference will not occur in a particular installation. If this toy does cause interference to radio or television reception (you can check this by turning the toy off and on while listening for the interference), one or more of the following measures may be useful:
• Reorient or relocate the receiving antenna
• Increase the separation between the toy and the radio or the TV
• Consult the dealer or an experienced TV-radio technician for help.
• Shielded cables must be used with this unit to ensure compliance with Class B FCC limits.

NOTE: Changes, adjustments or modifications to this unit, including but not limited to, replacement of any transmitter component (crystal, semiconductor, etc) could result in a violation of FCC rules under part 15 and/or 95 and must be expressly approved by Spin Master Ltd or they could void the user's authority to operate the equipment. Spin Master Inc., PMB #10053, 300 International Drive, Suite 100, Williamsville, NY 14221. To contact the responsible party please visit fcc.spinmaster.com

CAN ICES-3(B)/NMB-3(B)

(FR) INFORMATIONS DE SÉCURITÉ CONCERNANT LES PILES :
Les piles sont de petits objets. Le remplacement des piles doit être effectué par un adulte. Respecter le schéma de polarité (+/-) du compartiment des piles. Retirer immédiatement toute pile usagée du jouet. Jeter correctement les piles usagées. Retirer les piles du jouet en cas d'inutilisation prolongée. N'utiliser que des piles d'un même type ou d'un type équivalent à celui recommandé. NE PAS incinérer les piles usagées. NE PAS jeter les piles au feu ; elles pourraient exploser ou fuir. NE PAS mélanger des piles neuves et des piles usagées, ou des piles de types différents (ex : alcalines/standard/rechargeables). L'utilisation de piles rechargeables n'est pas recommandée en raison des baisses éventuelles de performance. Les piles rechargeables doivent être rechargées sous la surveillance d'un adulte. Retirer les piles rechargeables/remplaçables du jouet avant de les recharger. NE PAS recharger des piles non rechargeables. NE PAS court-circuiter les bornes d'alimentation.

(FR) DÉCLARATION FCC : Le présent appareil est conforme à l'article 15 de la réglementation de la FCC. L'exploitation est autorisée aux deux conditions suivantes : (1) l'appareil ne doit pas produire de brouillage, et (2) l'appareil doit accepter tout brouillage radioélectrique subi, même si le brouillage est susceptible d'en compromettre le fonctionnement. Cet équipement a été testé et jugé conforme aux limites de la classe B pour les équipements numériques en vertu de l'article 15 de la réglementation de la FCC. Ces limites ont été instaurées pour assurer une protection raisonnable contre toute interférence nuisible avec les communications radio. Cet équipement génère, utilise et peut émettre de l'énergie de fréquence radio. S'il n'est pas installé et utilisé selon le mode d'emploi, il peut causer des interférences nuisibles aux communications radio. Cependant, il n'existe aucune garantie contre ces interférences dans le cas où l'installation ne serait pas conforme. Si ce jouet cause des interférences à la réception radio ou télévisée (ce qui est vérifiable en l'éteignant, puis en le rallumant tout en écoutant s'il y a des interférences), suivre une ou plusieurs des recommandations suivantes :
• Réorienter ou déplacer l'antenne réceptrice.
• Augmenter la distance entre le jouet et la radio ou la télévision.
• Consulter le revendeur ou demander l'aide d'un technicien radio/T.V. expérimenté.
• Pour respecter les exigences des normes FCC de classe B, cet appareil doit être utilisé avec des câbles blindés.

REMARQUE : Tout changement, réglage ou modification de cet appareil, incluant mais ne se limitant pas au remplacement de tout composant du transmetteur (cristal, semi-conducteur, etc.), pourrait constituer une violation de l'article 15 et/ou 95 de la réglementation de la FCC, et doit être expressément approuvé par Spin Master Ltd., sous peine d'entraîner l'annulation du droit de l'utilisateur d'exploiter l'équipement. Spin Master Inc., PMB #10053, 300 International Drive, Suite 100, Williamsville, NY 14221. Pour contacter la partie responsable, rendez-vous sur fcc.spinmaster.com

CAN ICES-3(B)/NMB-3(B)

(ES) INFORMACIÓN DE SEGURIDAD SOBRE LAS PILAS:
Las pilas son objetos pequeños. Las pilas deben ser sustituidas por un adulto. Siga las instrucciones de polaridad (+ / -) que aparecen en el compartimento de las pilas. Retire rápidamente las pilas usadas. Las pilas usadas deben desecharse de forma adecuada. Retire las pilas si va a guardar el juguete durante un período de tiempo prolongado. Utilice únicamente pilas del tipo recomendado o de un tipo equivalente. NO exponga las pilas usadas al fuego.
NO deseche las pilas usadas quemándolas, ya que podrían explotar o desprender productos químicos. NO mezcle pilas nuevas y viejas, ni pilas de tipos distintos (p. ej., alcalinas, normales y recargables). No se recomienda usar pilas recargables, ya que el rendimiento puede verse afectado. Las pilas recargables solo deben cargase bajo la supervisión de un adulto. Se deben extraer las pilas recargables del juguete antes de cargarlas. NO intente recargar pilas no recargables. NO cause cortocircuitos en las terminales de corriente.

(ES) DECLARACIÓN DE LA FCC: Este dispositivo cumple con la sección 15 de la normativa de la FCC. El funcionamiento está sujeto a estas dos siguientes condiciones: (1) el dispositivo no debe causar interferencias dañinas, y (2) el dispositivo debe admitir la recepción de cualquier tipo de interferencia, incluidas aquellas que puedan causar un funcionamiento indeseado. Este equipo ha sido probado y cumple los límites para dispositivos de clase B digital establecidos en la sección 15 de la normativa de la FCC. Estos límites han sido diseñados para proporcionar una protección razonable contra la interferencia dañina en las comunicaciones por radio. Este equipo genera, utiliza y emite energía en forma de radiofrecuencias, por lo que si no se instala y utiliza como indican las instrucciones, podría provocar interferencias dañinas en comunicaciones de radio. No obstante, no se puede garantizar que no habrá interferencias en una instalación determinada. Si este juguete provoca interferencias en la recepción de radio o televisión (puede comprobarlo apagando y encendiendo el juguete mientras escucha si se producen interferencias), puede tomar alguna de las siguiente medidas:
• Reorientar o cambiar de lugar la antena receptora
• Aumentar la separación entre el juguete y la radio o el televisor
• Consultar con el vendedor o un técnico de televisión y radio si necesita asistencia adicional.
• Para cumplir los requisitos de las normas FCC de clase B, este aparato se debe utilizar con cables blindados.

NOTA: Los cambios, los ajustes o las modificaciones realizadas en este dispositivo, como, entre otros, la sustitución de cualquier componente transmisor (cristal, semiconductor, etc.) podría suponer la infracción de las secciones 15 o 95 de la normativa de la FCC, y debe ser explícitamente aprobada por Spin Master Ltd.; en caso contrario, el usuario podría verse privado del derecho de operar el equipo. Spin Master Inc., PMB #10053, 300 International Drive, Suite 100, Williamsville, NY 14221. Para ponerse en contacto con la parte responsable, visite fcc.spinmaster.com



Battery requirement for toy
Power Supply: ⎓
Rating: DC 3.7 V, 200 mAh
Battery: 1 x 3.7 V 200 mAh LiPo Rechargeable Battery Pack
Requires: 1 x 3.7 V LiPo Rechargeable Battery Pack (included)

Battery requirement for controller
Power Supply: ⎓
Rating: DC 4.5V, 0.45 W
Batteries: 3 x 1.5 V AAA (LR03)
Requires 3 x 1.5 V AAA size batteries (not included)



Alimentation du produit
Alimentation : ⎓
Puissance nominale : DC 3,7 V CC, 200 mAh
Batterie : 1 batterie rechargeable LiPo de 3,7 V 200 mAh
Fonctionne avec 1 batterie rechargeable LiPo de 3,7 V (fournie)

Alimentation de la radiocommande
Alimentation : ⎓
Puissance nominale : DC 4,5 V CC, 0,45 W
Piles : 3 x 1,5 V AAA (LR03)
Fonctionne avec 3 piles AAA 1,5 V (non fournies)



Especificaciones de las baterías del juguete
Alimentación: ⎓
Potencia: DC 3,7 V, 200 mAh
Batería: 1 batería recargable LiPo de 3,7 V y 200 mAh
Requiere 1 batería recargable LiPo de 3,7 V (incluida)

Especificaciones de las pilas del control
Alimentación: ⎓
Potencia: cc 4,5 V, 0,45 W
Pilas: 3 x 1,5 V AAA (LR03)
Necesita 3 pilas AAA de 1,5 V (no incluidas)