ICY BOX®

Quick installation guide IB-RD288M2

Manual IB-RD288M2
External USB 3.1 Type-C™ RAID enclosure for 2x M.2 SATA SSDs

Handbuch IB-RD288M2
Externes USB 3.1 Type-C™ RAID Gehäuse für 2x M.2 SATA SSDs

Manuel IB-RD288M2
USB 3.1 Type-C™ RAID boîtier externe pour 2x M.2 SATA SSDs

Manual IB-RD288M2
USB 3.1 Type-C™ RAID recinto externo para 2x M.2 SATA SSDs

Manuale IB-RD288M2
USB 3.1 Type-C™ RAID involucro esterno per 2x M.2 SATA SSDs

Εγχειρίδιο IB-RD288M2
USB 3.1 Type-C™ RAID εξωτερικό περίβλημα για 2x M.2 SATA SSDs

Podręcznik IB-RD288M2
USB 3.1 Type-C™ RAID zewnętrzna obudowa do 2x M.2 SATA SSDs

Manuál IB-RD288M2
USB 3.1 Type-C™ externí RAID skříň pro 2x M.2 SATA SSDs

Handboek IB-RD288M2
USB 3.1 Type-C™ externe RAID behuizing voor 2x M.2 SATA SSDs

Kézikönyv IB-RD288M2
USB 3.1 Type-C™ külső RAID ház mert 2x M.2 SATA SSDs



E

ICY BOX®

Safety information

Please read carefully the following information to prevent injuries, damage to material and device as well as data loss:

Warning levels
Signal words and safety codes indicate the warning level and provide immediate information in terms of the probability of occurrence as well as the type and severity of the consequences if the measures to prevent hazards are not complied with.

⚠ DANGER Warns of a **directly** hazardous situation causing **death or serious injury**.

⚠ WARNING Warns of a **potentially** hazardous situation that **may** cause death or serious injury.

⚠ CAUTION Warns of a **potentially** hazardous situation that **may** cause minor injury.

IMPORTANT Warns of a **potential** situation that **may** cause material or environmental damage and disrupt operative processes.

1. Risk of electrical shock

⚠ WARNING **Contact with parts conducting electricity**
Risk of death by electrical shock

- Read the operating instructions prior to use
- Make sure the device has been de-energised prior to working on it
- Do not remove contact protection panels
- Avoid contact with conducting parts
- Do not bring plug contacts in contact with pointed and metal objects
- Use in intended environments only
- Operate the device using a power unit meeting the specifications of the type plate only!
- Keep the device/power unit away from humidity, liquid, vapour and dust
- Do not modify the device
- Do not connect the device during thunderstorms
- Approach specialist retailers if you require repairs

2. Hazards during assembly (if intended)

⚠ CAUTION **Sharp components**
Potential injuries to fingers or hands during assembly (if intended)

- Read the operating instructions prior to assembly
- Avoid coming into contact with sharp edges or pointed components
- Do not force components together
- Use suitable tools
- Use potentially enclosed accessories and tools only

3. Hazards caused by a development of heat

IMPORTANT **Insufficient device/power unit ventilation**
Overheating and failure of the device/power unit

- Prevent externally heating up components and ensure an exchange of air
- Do not cover the fan outlet and passive cooling elements

E

ICY BOX®

Safety information

- Avoid direct sunlight on the device/power unit
- Guarantee sufficient ambient air for the device/power unit
- Do not place objects on the device/power unit

4. Hazards caused by very small parts and packaging

⚠ WARNING **Risk of suffocation**
Risk of death by suffocation or swallowing

- Keep small parts and accessories away from children
- Store/dispose of plastic bags and packaging in an area that is inaccessible to children
- Do not hand over small parts and packaging to children

5. Potential data loss

IMPORTANT **Data lost during commissioning**
Potentially irreversible data loss

- Always comply with the information in the operating instructions/quick installation guide
- Exclusively use the product once the specifications have been met
- Back up data prior to commissioning
- Back up data prior to connecting new hardware
- Use accessories enclosed with the product

6. Cleaning the device

IMPORTANT **Harmful cleaning agents**
Scratches, discolouration, damage caused by moisture or short circuit in the device

- Disconnect the device prior to cleaning
- Aggressive or intense cleaning agents and solvents are unsuitable
- Make sure there is no residual moisture after cleaning
- We recommend cleaning devices using a dry, anti-static cloth

7. Disposing of the device

IMPORTANT **Environmental pollution, unsuitable for recycling**
Potential environmental pollution caused by components, recycling circle interrupted



This icon on product and packaging indicates that this product must not be disposed of as part of domestic waste. In compliance with the Waste Electrical and Electronic Equipment Directive (**WEEE**) this electrical device and potentially included batteries must not be disposed of in conventional, domestic waste or **recycling waste**. If you would like to dispose of this product and potentially included batteries, please return it to the retailer or your local waste disposal and recycling point.

If you have any questions, please do not hesitate to contact our support at **support@raidsonic.de** or visit our website at **www.raidsonic.de**.

D

ICY BOX®

Sicherheitshinweise

Zur Vermeidung körperlicher Schäden, sowie von Sach-, Geräteschäden und Datenverlust beachten Sie bitte folgende Hinweise:

Warnstufen
Signalwort und Sicherheitszeichen kennzeichnen die Warnstufe und geben einen sofortigen Hinweis auf Wahrscheinlichkeit, Art und Schwere der Folgen, wenn die Maßnahmen zur Vermeidung der Gefahr nicht befolgt werden.

⚠ **GEFAHR**	warnt vor einer **unmittelbar** gefährlichen Situation, die zum Tod oder zu schweren Verletzungen führen **wird**.
⚠ **WARNUNG**	warnt vor einer **möglicherweise** gefährlichen Situation, die zum Tod oder zu schweren Verletzungen führen **kann**.
⚠ **VORSICHT**	warnt vor einer **möglicherweise** gefährlichen Situation, die zu leichten Verletzungen führen **kann**.
ACHTUNG	warnt vor einer **möglichen** Situation, die zu Sach- und Umweltschäden führen und den Betriebsablauf stören **kann**.

1. Gefahren durch elektrische Spannung

⚠ **WARNUNG** **Kontakt mit elektrisch leitenden Teilen**
Lebensgefahr durch Stromschlag

- vor Benutzung Betriebsanleitung lesen
- vor Arbeiten am Gerät, Spannungsfreiheit sicherstellen
- Kontaktschutzblenden nicht entfernen
- Kontakt mit Spannungsführenden Komponenten vermeiden.
- Steckkontakte nicht mit spitzen und metallischen Gegenständen berühren
- Verwendung nur in dafür vorgesehenen Umgebungen
- Gerät ausschließlich mit Typenschildkonformen Netzteil betreiben!
- Gerät/Netzteil fern von Feuchtigkeit, Flüssigkeit, Dampf und Staub halten
- Eigenständige Modifikationen sind unzulässig
- Gerät nicht während eines Gewitters anschließen
- Geben Sie Ihr Gerät im Reparaturfall in den Fachhandel

2. Gefahren während Montage (wenn vorgesehen)

⚠ **VORSICHT** **Scharfkantige Bauteile**
Finger- oder Handverletzungen bei Zusammenbau (wenn vorgesehen) möglich

- vor Montage, Betriebsanleitung lesen
- Kontakt mit scharfen Kanten oder spitzen Bauteilen vermeiden
- Bauteile nicht mit Gewalt zusammensetzen
- geeignetes Werkzeug verwenden
- nur gegebenenfalls mitgeliefertes Zubehör und Werkzeug verwenden

3. Gefahren durch Wärmeentwicklung

ACHTUNG **Mangelhafte Belüftung des Geräts/Netzteils**
Überhitzung und Ausfall des Geräts/Netzteils

D

ICY BOX®

Sicherheitshinweise

- externe Erwärmung vermeiden und Luftaustausch zulassen
- Lüfter-Auslass und passive Kühlkörper freihalten
- direkte Sonneneinstrahlung auf Gerät/Netzteil vermeiden
- ausreichend Umgebungsluft für Gerät/Netzteil sicherstellen
- keine Gegenstände auf dem Gerät/Netzteil abstellen

4. Gefahren durch Kleinstteile und Verpackung

⚠ WARNUNG **Erstickungsgefahr**

Lebensgefahr durch Ersticken oder Verschlucken

- Kleinteile, Zubehör für Kinder unzugänglich verwahren
- Plastiktüten und Verpackung für Kinder unzugänglich verwahren/entsorgen
- Kleinteile und Verpackungen nicht in Kinderhände geben

5. Möglicher Datenverlust

ACHTUNG **Datenverlust bei Inbetriebnahme**

Unwiederbringlicher Datenverlust möglich

- Unbedingt Hinweise in der Bedienungsanleitung/Schnellinstallationsanleitung beachten
- Produkt nur verwenden, wenn Spezifikationen erfüllt sind
- Datensicherung vor Inbetriebnahme durchführen
- Datensicherung vor Anschluss neuer Hardware durchführen
- dem Produkt beiliegendes Zubehör verwenden

6. Reinigung des Gerätes

ACHTUNG **Schädigende Reinigungsmittel**

Kratzer, Farbveränderungen, Feuchteschäden oder Kurzschluss am Gerät

- vor Reinigung, das Gerät außer Betrieb nehmen
- aggressive bzw. scharfe Reinigungs- und Lösungsmittel sind ungeeignet
- nach der Reinigung sicherstellen, dass keine Restfeuchtigkeit vorhanden ist
- Reinigung der Geräte am besten mit trockenem Antistatiktuch durchführen

7. Entsorgung des Gerätes

Umweltverschmutzung, Wiederverwertung nicht möglich

ACHTUNG Mögliche Umweltbelastung durch Bestandteile, Recyclingkreislauf unterbrochen



Dieses auf dem Produkt und der Verpackung angebrachte Symbol zeigt an, dass dieses Produkt nicht mit dem Hausmüll entsorgt werden darf. In Übereinstimmung mit der Richtlinie über Elektro- und Elektronik-Altgeräte (**WEEE**) darf dieses Elektrogerät und ggf. enthaltene Batterien nicht im normalen Hausmüll oder dem **Gelben Sack** entsorgt werden. Wenn Sie dieses Produkt und ggf. enthaltene Batterien entsorgen möchten, bringen Sie diese bitte zur Verkaufsstelle zurück oder zum Recycling-Sammelpunkt Ihrer Gemeinde.

Bei Fragen kontaktieren Sie gerne unseren Support unter **support@raidsonic.de** oder besuchen Sie unsere Internetseite **www.raidsonic.de**.

E

ICY BOX®

Manual: IB-RD288M2

Package contents
1x IB-RD288M2, 1x USB 3.1 Type-C™ data cable, 1x screw set, 1x manual

1. Key Features
- External RAID enclosure for 2x M.2 SATA SSDs
- Connector to PC: USB 3.1 Type-C™, up to 10 Gbit/s
- Supports RAID 0
- For 2x M.2 SATA SSDs with B-Key or B+M-Key, 22 x 30/42/60/80 mm
- High quality aluminum case
- Plug & Play, Hot Swap
- Supports Windows 7/8/10, MacOS 10.5 or later version

2. SSD Installation

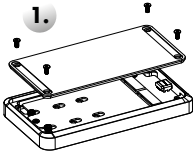

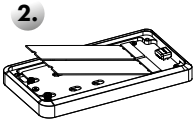

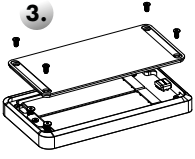

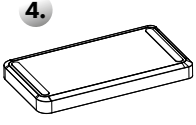

3. Application
3.1 The external SSD can be connected to or disconnected from the computer via USB cable without shutting down the computer.
3.2 Please await the end of read/write operations before disconnecting the SSD to avoid data loss.
3.3 A new SSD must first be initialized, partitioned and formatted by the operation system to be displayed by the system.
3.4 If the SSD isn't recognized instantly by the operating system please check:
- if the driver software is installed (USB),
- if the SSD is initialized, partitioned and formatted.

D

ICY BOX®

Handbuch: IB-RD288M2

Verpackungsinhalt
1x IB-RD288M2, 1x USB 3.1 Kabel, 1x Schraubensatz, 1x Handbuch

1. Hauptmerkmale

- Externes RAID Gehäuse für 2x M.2 SATA SSDs
- Anschluss zum PC: USB 3.1 Type-C™, bis zu 10 Gbit/s
- Unterstützt RAID 0
- Für 2x M.2 SATA SSDs mit B-Key oder B+M-Key, 22 x 30/42/60/80 mm
- Hochwertiges Aluminiumgehäuse
- Plug & Play, Hot Swap
- Unterstützt Windows 7/8/10, MacOS 10.5 oder spätere Version

2. SSD-Montage

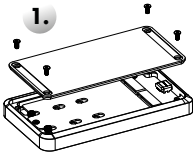

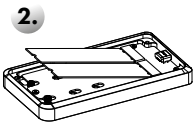

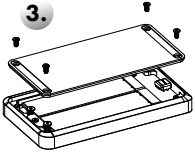

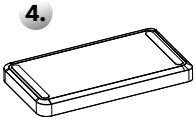

4. Anwendung

3.1 Die externe SSD kann im laufenden Betrieb des Rechners an diesen via USB Kabel angeschlossen oder von diesem getrennt werden.
3.2 Bitte das Ende von Schreib- und Lesevorgängen abwarten bevor ein angeschlossenes Gehäuse vom Rechner getrennt wird, um Datenverlust zu vermeiden.
3.3 Eine neue SSD muss vom Betriebssystem erst initialisiert, partitioniert und formatiert werden, um vom System angezeigt zu werden.
3.4 Wenn die SSD nicht sofort vom System erkannt wird bitte prüfen Sie:
- ob die Treibersoftware installiert ist (USB),
- ob die SSD initialisiert, partitioniert und formatiert ist.

IT

ICY BOX®

Manuale: IB-RD288M2

Contenuto del pacco
1x IB-RD288M2, 1x USB 3.1 cavo dati, 1x insieme a vit, 1x manuale

1. Caratteristiche

- RAID Involucro esterno per 2x M.2 SATA SSDs
- Collegamento a PC: USB 3.1 Type-C™, fino a 10 Gbit/s
- Supporta RAID 0
- Per 2x M.2 SATA SSDs con B-Key o B+M-Key, 22 x 30/42/60/80 mm
- Recinzione di alluminio di alta qualità
- Plug & Play, Hot Swap
- Supporta Windows 7/8/10, MacOS 10.5 o versione successiva

2. SSD installazione

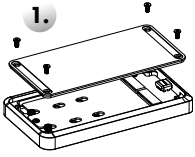

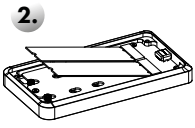

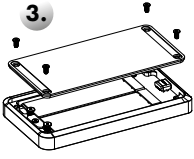

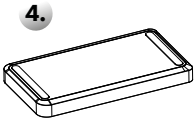

3 . Applicazione

3.1 Il contenitore esterno può essere collegato direttamente al computer tramite il cavo USB. Il disco fisso può essere collegato o staccato dal computer durante il funzionamento di quest'ultimo.
3.2 Ogni nuovo disco fisso deve venir inizializzato, partizionato e formattato dal drive, prima di poter essere indicato dal sistema.
3.3 Se il SSD non viene riconosciuto subito dal sistema, verificare:
- se il software di drive relativo è installato (USB),
- se il disco fisso è stato inizializzato, partizionato e formattato.

F

ICY BOX®

Manuel: IB-RD288M2

Contenu du colis
1x IB-RD288M2, 1x câble de données USB 3.1, 1x ensemble de vis, 1x manuel

1. Spécialités principales

- RAID boîtier externe pour 2x M.2 SATA SSDs
- Connecteur PC: USB 3.1 Type-C™, jusqu'à 10 Gbit/s
- Prise en charge RAID 0
- Pour 2x M.2 SATA SSDs avec B-Key ou B+M-Key, 22 x 30/42/60/80 mm
- Boîtier en aluminium de haute qualité
- Plug & Play, Hot Swap
- Compatible Windows 7/8/10, MacOS 10.5 ou version ultérieure

2. Installation SSD

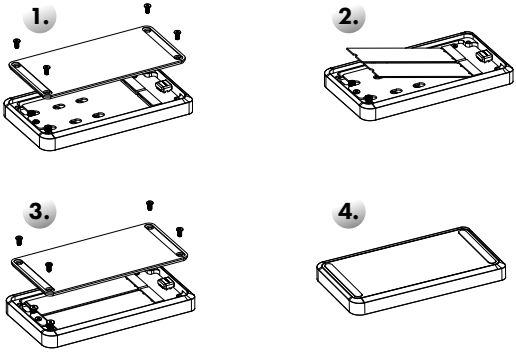

3. Application

3.1 Le boîtier externe peut être connecté directement à l'ordinateur en utilisant le câble USB. Le disque dur peut être branché ou débranché de l'ordinateur pendant l'exploitation normale de l'ordinateur.
3.2 Avant tout, un disque dur nouvel doit être initialisé, partitionné, et formaté par le système d'exploitation pour être indiqué par le système.
3.3 Si le SSD n'est pas reconnu immédiatement par le système, vérifiez le suivant:
- si le logiciel de pilotes est installé (USB),
- si le disque dur est initialisé, partitionné, et formaté.

PL

ICY BOX®

Podręcznik obsługi: IB-RD288M2

Zawartość Paczki
1x IB-RD288M2, 1x USB Kabel 3.0, 1x śruba ustalająca, 1x instrukcja

1. Szegoły

- RAID zewnętrzna obudowa do 2x M.2 SATA SSDs
- Podłączenie do komputera: USB 3.1 Type-C™, do 10 Gbit/s
- Obsługuje RAID 0
- Dla 2x M.2 SATA SSDs z B-Key lub B+M-Key, 22 x 30/42/60/80 mm
- Wysokiej jakości aluminiowa obudowa
- Plug & Play, Hot Swap
- Obsługuje Windows 7/8/10, MacOS 10.5 lub nowszy

2. Instalacja twardego d ysku

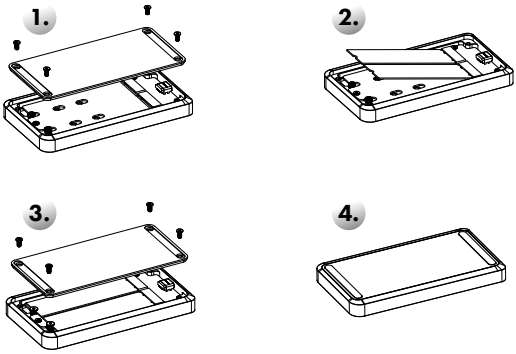

3. Aplikacje

3.1 Dysk zewnętrzny może zostać podłączony do komputera poprzez kabel USB. Nawet jeśli odłączysz go lub podłączysz w czasie działania komputera, nic się nie stanie (Hot Plug).
3.2 Nowy dysk twardy musi najpierw byc przez system z formatowany i initializowany zostac.
3.3 Jeżeli napęd nie zostanie rozpoznany przez komputer, proszę sprawdzić:
- czy są zainstalowane sterowniki dla USB,
- upewnij się, że dysk jest initializowany, z formatowany i partyciowany.

ES

ICY BOX®

Manual: IB-RD288M2

Contenidos del paquete
1x IB-RD288M2, 1x cable de datos USB 3.1, 1x juego de tornillos, 1x manual

1. Características principales

- RAID recinto externo para 2x M.2 SATA SSDs
- Conexión al PC: USB 3.1 Type-C™ hasta 10 Gbit/s
- Compatible con RAID 0
- Para 2x M.2 SATA SSDs con B-Key o B+M-Key, 22 x 30/42/60/80 mm
- Caja de aluminio de alta calidad
- Plug & Play, Hot Swap
- Compatible con Windows 7/8/10, MacOS 10.5 o posterior

2. Ensamblaje de disco duro

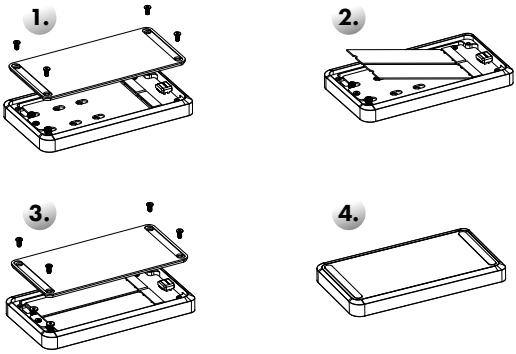

3. Aplicación

3.1 Se puede conectar la carcasa directamente por el cable USB. Se puede conectar o desconectar el disco duro del ordenador durante la operación normal.

3.2 Espere el fin de escrituras y lecturas antes de desenchufar una caja conectada del ordenador para evitar pérdidas de datos.

3.3 Repita la conexión y compruebe en caso de que el disco duro no sea reconocido de inmediato por el sistema e examine lo siguiente:

- si el programa de control está instalado (USB),
- si el disco duro está inicializado, compartimentado y formateado.

GR

ICY BOX®

Εγχειρίδιο: IB-RD288M2

Περιεχόμενα συσκευασίας
1x IB-RD288M2, 1x καλώδιο USB 3.1 δεδομένων,
1x βίδα ρύθμισης, 1x εγχειρίδιο

1. Κύρια χαρακτηριστικά

- RAID εξωτερικό περίβλημα για 2x M.2 SATA SSDs
- Σύνδεση με PC: USB 3.1 Type-C™, έως 10 Gbit/s
- Υποστηρίζει RAID 0
- Για 2x M.2 SATA SSDs με B-Key ή B+M-Key, 22 x 30/42/60/80 mm
- θήκη αλουμινίου υψηλής ποιότητας
- Plug & Play, Hot Swap
- Υποστηρίζει Windows 7/8/10, MacOS 10.5 ή νεότερη έκδοση συμβατή

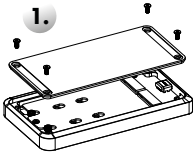

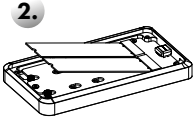

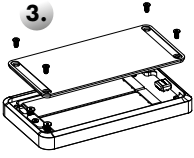

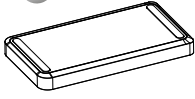

2. Εγκατάσταση σκληρού δίσκου

3 . Εφαρμογή

3.1 Ο εξωτερικός σκληρός δίσκος μπορεί να συνδεθεί στον υπολογιστή ή να αποσυνδεθεί από αυτόν με ένα καλώδιο USB.

3.2 Ένας νέος σκληρός δίσκος πρέπει πρώτα να αρχικοποιηθεί, να διαμεριστεί και να μορφοποιηθεί από το λειτουργικό σύστημα για να προβληθεί από το σύστημα.

3.3 Εάν ο σκληρός δίσκος δεν αναγνωριστεί αμέσως από το λειτουργικό σύστημα,παρακαλούμε ελέγξτε τα εξής: εάν έχει εγκατασταθεί το λογισμικό οδήγησης (USB), άν ο σκληρός δίσκος έχει αρχικοποιηθεί, διαμεριστεί και μορφοποιηθεί.

CZ

ICY BOX®

Návod k použití: IB-RD288M2

Obsah balení
1x IB-RD288M2, 1x USB datový kabel 3.0, 1x šroub set, 1x manuální

1. Klíčové vlastnosti
- Externí RAID skříň pro 2x M.2 SATA SSDs
- Připojení k PC: USB 3.1 Type-C™, až 10 Gbit/s
- Podporuje RAID 0
- Pro 2x M.2 SATA SSDs s B-Key nebo B+M-Key, 22 x 30/42/60/80 mm
- Vysoce kvalitní hliníkové pouzdro
- Plug & Play, Hot Swap
- Podporuje Windows 7/8/10, MacOS 10.5 nebo novější

2. Instalace SSD

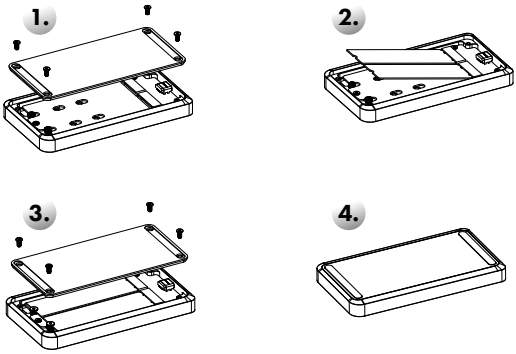

3. Žádost
3.1 Externí pevný disk lze připojit nebo odpojit od počítače přes USB kabel bez vypnutí počítače.
3.2 Nový pevný disk je třeba nejprve zahajován rozdělen a naformátován pomocí operačního systému mají být zobrazeny systémem.
3.3 Pokud je pevný disk není okamžitě poznal podle operačního systému zkontrolujte:
- Pokud je software nainstalován ovladač (USB),
- V případě, že pevný disk je zahajován rozdělen a naformátován.

HU

ICY BOX®

Használati utasítás: IB-RD288M2

Csomag tartalma
1x IB-RD288M2, 1x USB 3.1 adatkábel, 1x csavar készlet, 1x kézi

1. Főbb jellemzők
- Külső RAID rackszekrény mert 2x M.2 SATA SSDs
- PC csatlakozás: USB 3.1 Type-C™, akár 10 Gbit/s
- Támogatja a RAID 0
- Mert 2x M.2 SATA SSDs B-Key vagy B+M-Key, 22 x 30/42/60/80 mm
- Kiváló minőségű alumínium tokkal
- Plug & Play, Hot Swap
- Támogatja a Windows 7/8/10, MacOS 10.5 vagy újabb

2. HDD telepítés

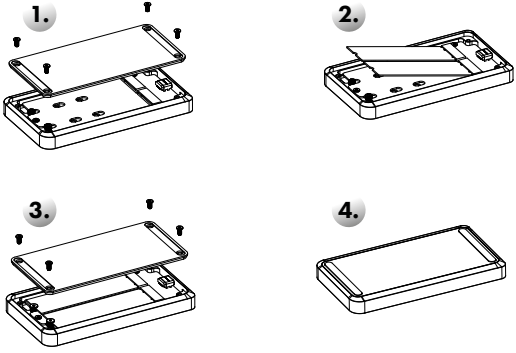

3. Alkalmazás
3.1 A külső merevlemez a számítógép kikapcsolása nélkül csatlakoztatható ahhoz, USB-kábelen keresztül.
3.2 A merevlemez kihúzása előtt várja meg az olvasási/írási folyamatok végét az adatvesztés megelőzése érdekében.
3.3 Egy új merevlemezt előbb inicializálni, particionálni és formázni kell az operációs rendszerben ahhoz, hogy a rendszerben láthatóvá váljon.
3.4 Amennyiben a merevlemez nem ismerhető fel azonnal az operációs rendszerben, kérjük, ellenőrizze: Telepítve van-e a vezérlő Inicializálva, particionálva és formázva van-e a merevlemez.

NL

ICY BOX®

Gebruikershandleiding: IB-RD288M2

Verpakkingsinhoud
1x IB-RD288M2, 1x USB 3.1-kabel, 1x schroef set, 1x handleiding

1. Belangrijkste kenmerken
- Externe RAID behuizing voor 2x M.2 SATA SSDs
- Verbinding met PC: USB 3.1 Type-C™, tot 10 Gbit/s
- Ondersteunt RAID 0
- Voor 2x M.2 SATA SSDs met B-Key of B+M-Key, 22 x 30/42/60/80 mm
- Hoge kwaliteit aluminium behuizing
- Plug & Play, Hot Swap
- Ondersteuning voor Windows 7/8/10, MacOS 10.5 of hoger

2. SSD Installatie

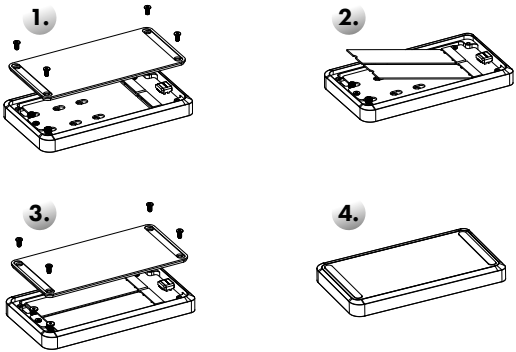

3. Toepassing
3.1 De externe SSD kan op de computer worden aangesloten of ervan worden losgekoppeld via een usb-kabel zonder de computer uit te schakelen.
3.2 Wacht tot de read/write beëindigd is alvorens de SSD los te koppelen om te vermijden dat er gegevens verloren gaan.
3.3 Er moet een nieuwe SSD worden geïnitialiseerd, gepartitioneerd en geformatteerd door het besturingssysteem alvorens de SSD zichtbaar is.
3.4 Indien de SSD niet direct wordt herkend door het besturingssysteem, controleer dan:
- of de driver software is geïnstalleerd,
- of de SSD is geïnitialiseerd, gepartitioneerd en geformatteerd.

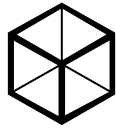

ICY BOX®



© Copyright 2017 by RaidSonic Technology GmbH. All Rights Reserved
The information contained in this manual is believed to be accurate and reliable. RaidSonic Technology GmbH assumes no responsibility for any errors contained in this manual. RaidSonic Technology GmbH reserves the right to make changes in the specifications and/or design of the above mentioned product without prior notice. The diagrams contained in this manual may also not fully represent the product that you are using and are there for illustration purposes only. RaidSonic Technology GmbH assumes no responsibility for any differences between the product mentioned in this manual and the product you may have.