Juicer
User Manual



SJA 2209 T

EN | DE | FR | TR | ES | PL | RO

beko

Please read this user manual first!

Dear Customers,

Thank you for selecting an Beko product. We hope that you get the best results from your product which has been manufactured with high quality and state-of-the-art technology. Therefore, please read this entire user manual and all other accompanying documents carefully before using the product and keep it as a reference for future use. If you handover the product to someone else, give the user manual as well. Follow all warnings and information in the user manual.

Meanings of the symbols

Following symbols are used in the various section of this manual:

	Important information and useful hints about usage.
	**WARNING:** Warnings for dangerous situations concerning the safety of life and property.
	Materials are intended to be in contact with food.
	Do not immerse the appliance, power cord or power plug in water or in other liquids.



This product has been produced in environmentally-friendly, state-of-the-art facilities.

Complies with the WEEE Directive.

CE

It does not contain PCB.

Made in P.R.C.

CONTENTS

1 Important instructions for safety and environment 4-6

1.1 General safety 4
1.2 Compliance with the WEEE Directive and disposal of waste products 6
1.3 Package information 6
1.4 Compliance with RoHS Directive 6
1.5Things to do for energy saving..... 6

2Juicer 7

2.1 Overview 7
2.2 Technical data.....7

3Operation 8

3.1 Preparation 8
3.2 Installation 8
3.3 Operation..... 9
3.4 Juicing process 9
3.5 Mixed extraction process..... 9
3.6 Frozen fruit sorbet process..... 10
3.7 Disassembling.....10

4Information 11

4.1 Cleaning and care 11
4.2 Storage..... 11
4.3 Handling and transportation..... 11

01M-8835653200-3416-03

1 Important instructions for safety and environment

Please read this instruction manual thoroughly before using this appliance! Follow all safety instructions in order to avoid damages due to improper use!

Keep the instruction manual for future reference. Should this appliance be given to a third party, then this instruction manual must also be handed over.

1.1 General safety

- This appliance is intended for private domestic use only. It should not be used for commercial purposes.
- This appliance can be used by children who are at the age of 8 and above and by people who have reduced physical, perceptual or mental abilities or by people who are deficient in terms of experience and knowledge as long as they are supervised and given the instructions regarding the safe use of the appliance and dangers encountered.
- Children should not play with the appliance.
- This appliance should not be used by children. Keep the appliance and cable out of the reach of children.
- Cleaning and user maintenance should not be performed by children.
- Do not use it if the power cable, appliance or the filter of the appliance is damaged. Contact an authorized service.
- Unplug the appliance when left unattended, while installing/ removing accessories or before cleaning.
- Use the original parts or parts recommended by the manufacturer only.
- Do not attempt to dismantle the appliance.
- Your mains power supply should comply with the information supplied on the rating plate of the appliance.
- Use the appliance with a grounded outlet.
- Do not use the appliance with an extension cable.

1 Important instructions for safety and environment

- Do not pull the power cable when unplugging the appliance.
- Unplug the appliance before cleaning, disassembly, accessory replacement and wait for it to stop completely.
- After cleaning, dry the appliance and all parts before connecting it to mains supply and before attaching the parts.
- Do not touch the plug of the appliance with damp or wet hands.
- Do not immerse the appliance, power cable, or power plug in water or any other liquids.
- Do not operate or place any part of this appliance or its parts on or near hot surfaces.
- Do not operate the appliance continuously for more than 20 minutes.
- Do not remove the pulp container when the appliance is in operation.
- Do not operate the juicer without the pulp container fitted.
- Use only the pusher to put food in the appliance. Do not use your fingers or an any other object.
- Cut fruits in such a way that they can fit into the feeding chute.
- Remove stones of stone fruits and peel off the rind of fruits that have a thick or inedible rind before putting them into the appliance.
- Do not touch any of the rotating parts while the appliance is plugged. There is a risk of injury.
- If you keep the packaging materials, store them out of the reach of children.
- Do not push the pusher severely to extract more juice.
- Operate the appliance empty for 10 seconds and then start to extract the juice.
- When the appliance is excessively strained, it will automatically switch off for protection purposes. If this happen, switch off the appliance and remove the food that causes the strain. You can use the appliance for juice extraction again after waiting for 10 seconds.

1 Important instructions for safety and environment

1.2 Compliance with the WEEE Directive and disposal of waste products



This product does not include harmful and prohibited materials specified in the "Regulation for Supervision of the Waste Electric and Electronic Appliances" issued by the Ministry of Environment and Urban Planning. Complies with the WEEE Regulation. This appliance has been manufactured with high quality parts and materials which can be reused and are suitable for recycling. Therefore, do not dispose the appliance with normal domestic waste at the end of its service life. Take it to a collection point for the recycling of electrical and electronic equipment. Ask the local authority in your area for these collection points. Help protect the environment and natural resources by recycling used products.

1.3 Package information



Package of the product is made of recyclable materials in accordance with our national legislation. Do not dispose of the packaging materials together with the domestic or other wastes. Take them to the packaging material collection points designated by the local authorities.

1.4 Compliance with RoHS Directive

The product you have purchased complies with EU RoHS Directive (2011/65/EU). It does not contain harmful and prohibited materials specified in the Directive.

1.5 Things to do for energy saving

Follow the times recommended in the manual during use. Unplug the appliance after use.

2 Slow juicer

2.1 Overview



1. Pusher
2. Hopper
3. Spinning brush
4. Cylinder chamber
5. Juice container
6. Frozen fruit/sorbet strainer
7. Fruit/vegetable strainer
8. Pulp container
9. Mixing button
10. Juicing button
11. Press screw
12. Juice outlet
13. Drip stop
14. Pulp outlet
15. Stop button
16. Reverse button
17. Cleaning brush
18. Body

2.2 Technical data

Power supply: 220-240 V~, 50/60 Hz

Power: 200 W

Technical and design modifications reserved.

The values which are declared in the markings affixed on your appliance or the other printed documents supplied with it represent the values which were obtained in the laboratories pursuant to the pertinent standards. These values may vary according to the usage of the appliance and ambient conditions.

3 Operation

3.1 Preparation

1. Remove all packaging and sticker materials and dispose of them according to the applicable legal regulations.
2. Before using the appliance for the first time, clean parts which come into contact with food (see the "Cleaning and care" section).

3.2 Installation

1. Place the cylinder chamber (4) on the body (18) so that the pulp and juice outlets are on the front.

> **WARNING:** Make sure that the silicone plug under the juice outlet (12) is closed before placing the cylinder chamber (4). Otherwise, the extracted juice will flow over the body (12).

2. First, place the spinning brush (3), then place the cylinder chamber (4) into the body (12). The (▲) symbol on the cylinder chamber (4) corresponds to the (▼) symbol on the fruit / vegetable strainer (7).
3. Place the press screw (11) into the filter. If the press screw (11) is not properly fitted, the hopper (2) cannot be assembled.
4. Place the hopper (2) in a way that the (🔓) symbol is aligned with the (▲) symbol on the cylinder chamber (4) .

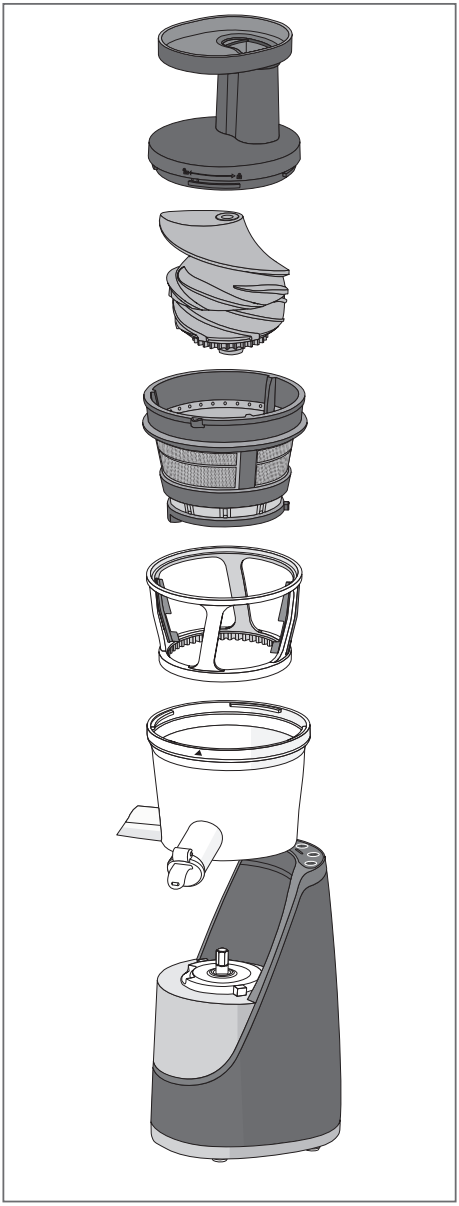

3 Operation

5. Rotate the hopper (2) clockwise until the (🔒) symbol is aligned with the (▲) symbol on the main body (18) . You will hear a "click" sound.

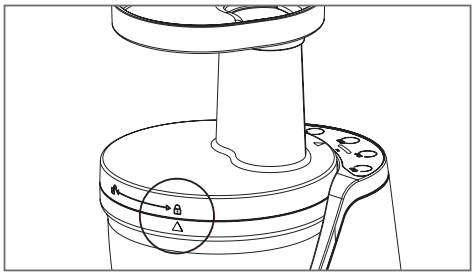

WARNING: The appliance does not operate when the locking latch is not locked.

3.3 Operation

1. Plug in the appliance.
2. Place the pulp container (5) under the pulp outlet (14) , and place the juice container H under the juice outlet (12) .
3. Remove the stones and peel off the rind of the fruit or vegetable that you will process.

WARNING: Hard stones may harm the filter.

WARNING: Before starting the juice extraction, operate the appliance for 10 seconds while it is empty, then feed it.

Cut the food items that you want to put into the hopper (2) to appropriate sizes.

4. Push the fruits or vegetables into the appliance using the pusher (1) .

3.4 Juicing process

1. Push the (⊛) button (10) .

   Before starting the juice extraction, operate the appliance for 10 seconds while it is empty, then feed it.
2. Push the fruit into the spinning brush (3) through the hopper (2) with the help of the pusher (1).
3. Push the (⏻) button (15) once the process is over. The juice will pour into the juice container (8).
4. Unplug the appliance.

When the appliance is jammed and does not operate, push the (↺) button (16) for 5 seconds. Then push the (⊛) button (10) again.

WARNING: When processing fibrous vegetables (such as celery stalk and wheatgrass), we recommend that you clean the cylinder chamber (4) and the fruit/ vegetable strainer (7) after extracting 200 grams of food. Otherwise, the squeezing performance of the product may decrease..

3.5 Mixed extraction process

You can use this function for your mixtures made of several different fruits or vegetables.

1. Close the drip stop (13) which is placed on the juice outlet (14).
2. Push the (⟲) button (9).
3. Push fruits or vegetables that you will process through the hopper (2) using the pusher (1) .

4. The squeezing process will be completed after the system turns left and right for about 1.5 minutes. The appliance will give an audible signal once the process is complete.

WARNING: The Max. mark on the cylinder chamber (4) should not be exceeded. If you exceed the Max. mark, the extracted juice will overflow.

5. Remove the drip stop (13) which is placed on the juice outlet (12). The mixed juice will pour into the juice container (8) .
6. Unplug the appliance.

3.6 Frozen fruit sorbet process

Before starting the process: cut the fruit you will use (kiwis, strawberries, bananas etc.) into small pieces and freeze them.

1. Place the freezing container instead of the spinning brush (3) when assembling the appliance.
2. Push the (❄) button (10).
3. Pass and push the fruits you will use through the feeding chute using the pusher (1).
4. Push the (⏻) button (15) once the process is over.
5. Unplug the appliance.

While preparing frozen fruit sorbet, the ingredients you have processed will pour out of the pulp outlet (14).

WARNING: Fruits that are taken out of the freezer should be kept at room temperature for 15-20 minutes.

3.7 Disassembling

- Follow the installation steps in reverse order to disassemble the appliance.

4 Information

4.1 Cleaning and care



WARNING: Never use petrol solvents, abrasive cleaners, metal objects or hard brushes to clean the appliance.



WARNING: Never put the motor unit (3) or power cord in water or any other liquids and never hold them under running water.

1. Switch off and unplug the appliance.
2. Wait for the appliance to stop completely.



It is easier to clean the appliance right after using it.

3. Disassemble the appliance.
4. Clean the body (18) with a damp cloth.
5. Clean the appliance using the brush that comes with the appliance.
6. Wash other parts with dishwashing liquid and sponge.



Do not wash the parts in the dishwasher.

4.2 Storage

1. If you do not intend to use the appliance for a long time, store it carefully.
2. Unplug the appliance before lifting it.
3. Store the appliance in a cool and dry place.
4. Keep the appliance out of the reach of children.

4.3 Handling and transportation

1. During handling and transportation, carry the appliance in its original packaging. The packaging of the appliance protects it against physical damages.
2. Do not place heavy loads on the appliance or the packaging. The appliance may be damaged.
3. Dropping the appliance will render it non-operational or cause permanent damage.

Bitte lesen Sie zuerst diese Anleitung!

Sehr geehrte Kundin, sehr geehrter Kunde,

Vielen Dank, dass Sie sich für ein Beko-Produkt entschieden haben. Wir hoffen, dass Sie mit diesem Produkt, das mit den höchsten Qualitätsanforderungen und der modernsten Technologie hergestellt wurde, beste Ergebnisse erzielen. Bitte lesen Sie die gesamte Bedienungsanleitung und alle anderen Begleitdokumente aufmerksam, bevor Sie das Produkt verwenden; bewahren Sie sie zum künftigen Nachschlagen sicher auf. Wenn Sie das Produkt an einen Dritten weitergeben, händigen Sie bitte auch diese Anleitung aus. Befolgen Sie alle Warnhinweise und Informationen in dieser Anleitung.

Symbole

Folgende Symbole werden in den verschiedenen Abschnitten dieser Anleitung verwendet:

	Wichtige Informationen und nützliche Tipps in Bezug auf die Verwendung.
	**WARNUNG:** Warnhinweise zu gefährlichen Situationen im Hinblick auf die Sicherheit von Leib, Leben und Eigentum.
	Für den Kontakt mit Lebensmitteln geeignet.
	Gerät, Netzkabel sowie Netzstecker nicht in Wasser oder andere Flüssigkeiten tauchen.



Dieses Produkt wurde in umweltfreundlichen, hochmodernen Einrichtungen hergestellt

Das Gerät erfüllt die Vorgaben der WEEE-Richtlinie.

CE

Es enthält kein PCB.

Hergestellt in: P.R.C.

INHALT

1 Wichtige Anweisungen zu Sicherheit und Umwelt 14-16

1.1 Allgemeine Sicherheit 14
1.2 Konformität mit der WEEE-Richtlinie und Entsorgung von Altprodukten 16
1.3 Informationen zur Verpackung 16
1.4 Hinweise zum Energiesparen Konformität mit RoHS-Richtlinie 16
1.5 Hinweise zum Energiesparen 16

2 Slow Juicers 17

2.1 Übersicht 17
2.2 Technische Daten 17

3 Betrieb 18-20

3.1 Installation 18
3.2 Bedienung 19
3.3 Saft zubereiten 19
3.4 Gemischten Saft zubereiten 19
3.5 Sorbet aus gefrorenen Früchten zubereiten 20

4 Informationen 21

4.1 Reinigung und Pflege 21
4.2 Lagerung 21
4.3 Handhabung und Transport 21

1 Wichtige Anweisungen zu Sicherheit und Umwelt

Bedienungsanleitung vor Benutzung des Gerätes sorgfältig lesen! Alle Sicherheitshinweise befolgen, um Schäden wegen falscher Benutzung zu vermeiden!

Bedienungsanleitung zum späteren Nachschlagen aufbewahren. Sollte das Gerät an Dritte weitergegeben werden, muss diese Bedienungsanleitung ebenfalls mit ausgehändigt werden.

1.1 Allgemeine Sicherheit

- Dieses Gerät erfüllt die internatioDieses Gerät ist nur für den privaten Gebrauch bestimmt. Es darf nicht für den gewerblichen Gebrauch verwendet werden.
- Dieses Gerät kann von Kindern ab 8 Jahren sowie von Personen mit eingeschränkten körperlichen, sensorischen oder geistigen Fähigkeiten oder einem Mangel an Wissen und Erfahrung verwendet werden, sofern sie beaufsichtigt werden und in der sicheren Benutzung und den damit verbundenen Gefahren unterwiesen wurden.
- Kinder dürfen nicht mit dem Gerät spielen.
- Dieses Gerät darf nicht von Kindern benutzt werden. Gerät und Kabel von Kindern fernhalten.
- Reinigung und Pflege dürfen nicht von Kindern durchgeführt werden.
- Produkt nicht verwenden, falls Netzkabel, Gerät oder Gerätefilter beschädigt sind. Wenden Sie sich an einen autorisierten Servicemitarbeiter.
- Netzstecker ziehen, bevor Sie Zubehör installieren/entfernen, das Gerät reinigen oder es unbeaufsichtigt lassen.
- Nur Originalteile und vom Hersteller emp-fohlene Teile verwenden.
- Gerät unter keinen Umständen demontieren.
- Prüfen, ob die Netzspannung auf dem Typenschild mit der lokalen Versorgungsspannung übereinstimmt.
- Gerät mit einer geerdeten Steckdose verwenden.
- Gerät nicht mit einem Verlängerungskabel benutzen.
- Beim Ausziehen des Steckers nicht am Netzkabel selbst ziehen.

1 Wichtige Anweisungen zu Sicherheit und Umwelt

- Vor der Reinigung, Demontage und Auswechslung von Zubehör den Netzstecker ziehen und warten, bis das Gerät vollständig zum Stillstand gekommen ist.
- Gerät und sämtliche Zubehörteile nach der Reinigung gründlich trocknen, bevor es mit der Stromversorgung verbunden wird und bevor Teile abgenommen oder angebracht werden.
- Gerät und Stecker nie mit feuchten oder nassen Händen berühren.
- Gerät, Netzkabel sowie Netzstecker nicht in Wasser oder andere Flüssigkeiten tauchen.
- Gerät und dessen Zubehör nicht auf oder in der Nähe von heißen Oberflächen betreiben oder platzieren.
- Gerät nicht länger als 20 Minuten in Folge benutzen.
- Den Tresterbehälter nicht entfernen, während das Gerät in Betrieb ist.
- Entsafter nicht ohne Tresterbehälter verwenden.
- Lebensmittel ausschließlich mit dem Stopfer in das Gerät drücken. Verwenden Sie dazu nicht Ihre Finger oder andere Gegenstände.
- Früchte so schneiden, dass die Fruchtstücke in den Einfülltrichter passen.
- Kernobst von Kernen befreien und Obst mit dicker oder nicht essbarer Schale schälen, bevor Sie es in das Gerät geben.
- Keine rotierenden Teile berühren, während das Gerät angeschlossen ist. Es besteht Verletzungsgefahr.
- Falls Sie die Verpackungsmaterialien aufheben möchten, bewahren Sie sie außerhalb der Reichweite von Kindern auf.
- Versuchen Sie nicht, durch kraftvolles Drücken des Stopfers mehr Saft zu gewinnen.
- Gerät 10 Sekunden lang leer betreiben, dann mit dem Entsaften beginnen.
- Wenn das Gerät überlastet wird, schaltet es sich aus Sicherheitsgründen automatisch aus. Falls dies geschieht, schalten Sie das Gerät aus und entfernen Sie dann die Lebensmittel, die die Überlastung verursachen. Nach einer Pause von 10 Sekunden können Sie erneut mit dem Gerät entsaften.

1 Wichtige Anweisungen zu Sicherheit und Umwelt

1.2 Konformität mit der WEEE-Richtlinie und Entsorgung von Altprodukten



Dieses Produkt enthält keine der in der vom Ministerium für Umwelt und Städteplanung ausgestellten „Regulierung zur Überwachung von elektrischen und elektronischen Altgeräten" angegebenen gefährlichen bzw. verbotenen Materialien. Das Gerät erfüllt die Vorgaben der WEEE-Richtlinie. Dieses Gerät wurde aus hochwertigen Teilen und Materialien hergestellt, die wiederverwendet werden können und zum Recycling geeignet sind. Deshalb darf das Gerät am Ende seiner Einsatzzeit nicht mit dem normalen Hausmüll entsorgt werden. Geben Sie das Gerät bei einer Sammelstelle ab, die für das Recycling von elektrischen und elektronischen Geräten zuständig ist. Erkundigen Sie sich bei der örtlichen Behörde in Ihrer Region nach diesen Sammelstellen. Durch das Recycling von Altgeräten tragen Sie zum Schutz der Umwelt und der natürlichen Rohstoffe bei.

1.3 Informationen zur Verpackung



Die Verpackung des Produkts wurde gemäß unserer nationalen Gesetzgebung aus wiederverwertbaren Materialien hergestellt. Entsorgen Sie die Verpackungsmaterialien nicht mit dem Hausmüll oder anderem Müll. Bringen Sie sie zu einer von der Stadtverwaltung bereitgestellten Sammelstelle für Verpackungsmaterial.

1.4 Hinweise zum Energiesparen Konformität mit RoHS-Richtlinie

Das von Ihnen erworbene Produkt stimmt mit der RoHS-Richtlinie (2011/65/EU) der EU überein. Es enthält keine der in der Richtlinie angegebenen schädlichen oder verbotenen Materialien.

1.5 Hinweise zum Energiesparen

Befolgen Sie während der Benutzung die in der Anleitung empfohlenen Zeiten. Nach der Benutzung den Netzstecker ziehen.

2 Slow Juicers

2.1 Übersicht



1. Stopfer
2. Einfülltrichter
3. Drehbürste
4. Zylinderkammer
5. Saftbehälter
6. Einsatz für gefrorenes Obst/Sorbet
7. Obst-/Gemüsesiebeinsatz
8. Tresterbehälter
9. Mischen-Taste
10. Entsaften-Taste
11. Pressschnecke
12. Saftauslass
13. Tropfstopp
14. Tresterauslass
15. Stopptaste
16. Rückwärtstaste
17. Reinigungspinsel
18. Gehäuse

2.2 Technische Daten

Spannung: 220-240 V~, 50/60 Hz

Leistung: 200 W

Technische und optische Änderungen vorbehalten

Die am Gerät oder in der Dokumentation angegebenen Werte wurden nach maßgeblichen Standards unter Laborbedingungen ermittelt. Diese Werte können je nach Einsatz- und Umgebungsbedingungen variieren.

3 Betrieb

3.1 Installation

1. Zylinderkammer (4) so auf dem Gerät (18) platzieren dass sich Trester (14), und Saftauslass (12) vorne befinden.

blendernen kontrolet

WARNUNG: Stellen Sie sicher, dass der Silikonstopfen unter dem Saftauslass (12) geschlossen ist, bevor Sie die Zylinderkammer (4) platzieren. Andernfalls läuft der gewonnene Saft über das Gehäuse (18) .

2. Platzieren Sie zunächst die Drehbürste (12) , sowie Einsatz (6) oder (7) , platzieren Sie dann die Zylinderkammer (4) in das Gehäuse (18) . Das Symbol (▲) an der Zylinderkammer (4) entspricht dem Symbol (▼) am Obst-/ Gemüsesieb (7) .

3. Pressschnecke (11) in den Filter platzieren. Wenn die Pressschnecke (11) nicht richtig angebracht ist, kann der Trichte (2) nicht montiert werden.

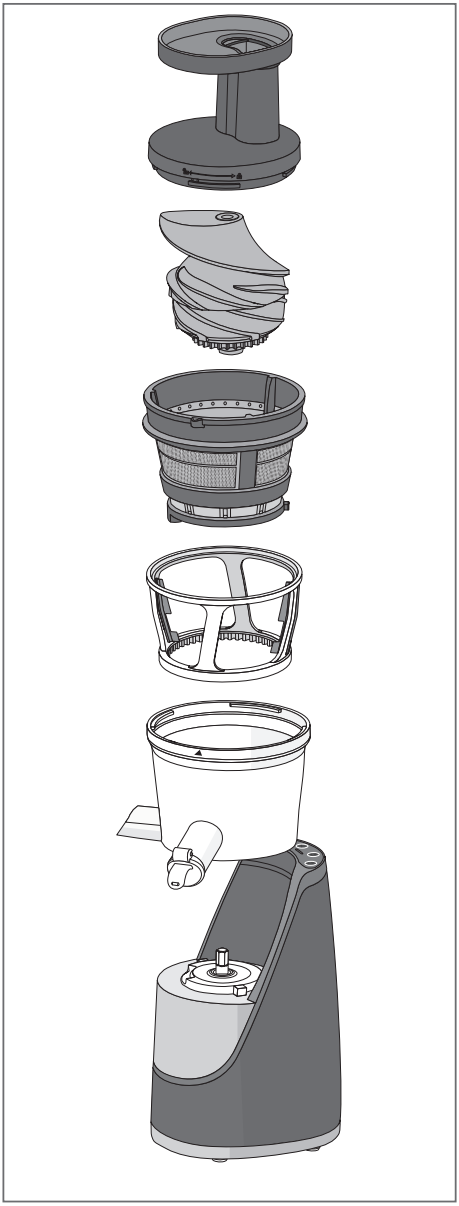

4. Trichter (2) so platzieren, dass das Symbol (🔓) auf das Symbol (▲) an der Zylinderkammer (4) ausgerichtet ist.
5. Trichter (2) im Uhrzeigersinn drehen, bis das Symbol (🔒) auf das Symbol (▲) am Gehäuse (18) ausgerichtet ist. Es rastet hörbar ein.

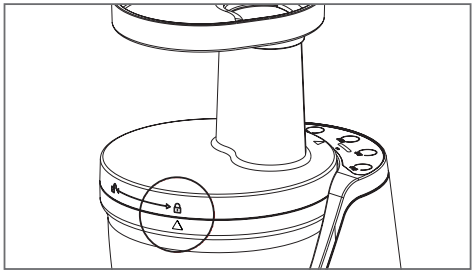

WARNUNG: Das Gerät arbeitet nicht, wenn der Riegel nicht eingerastet ist.

3.2 Bedienung

1. Netzkabel anschließen.
2. Platzieren Sie den Tresterbehälter (5) unter den Tresterauslass (14) und den Saftbehälter (8) unter den Saftauslass (12).
3. Schälen und entkernen Sie das zu verarbeitende Obst und/oder Gemüse gegebenenfalls.

WARNUNG: Harte Steine können den Filter beschädigen.

WARNUNG: Gerät vor dem Entsaften 10 Sekunden leer arbeiten lassen, geben Sie dann das gewünschte Obst/Gemüse hinein.

Zutaten, die Sie in den Trichter (2) geben möchten, in Stücke geeigneter Größe schneiden.

4. Obst/Gemüse mit dem Stopfer [A] in das Gerät drücken. Saft zubereiten

3.3 Saft zubereiten

1. Taste (⊛) (10) drücken.Gerät vor dem Entsaften 10 Sekunden leer arbeiten lassen, dann das gewünschte Obst/Gemüse hineingeben.
2. Obst/Gemüse mit Hilfe des Stopfers (1) durch den Trichter (2) in den Entsafter drücken.
3. Nach der Zubereitung einmal die Taste (⏻) (15) drücken. Der Saft läuft dann in den Saftbehälter (8).
4. Netzstecker aus der Steckdose ziehen.

Wenn das Gerät blockiert oder nicht arbeitet, drücken Sie 5 Sekunden lang die Taste (↺) (16) . Dann erneut die Taste (⊛) (10) drücken.

WARNUNG: Bei der Verarbeitung von faserigem Gemüse (wie Selleriestangen und Weizengras) sollten Sie die Zylinderkammer (4) und das Obst-/Gemüsesieb (7) nach dem Entsaften von je 200 Gramm Lebensmitteln reinigen. Andernfalls kann die Entsaftungsleistung des Produktes nachlassen.

3.4 Gemischten Saft zubereiten

Mit dieser Funktion können Mischsäfte aus verschiedenem Obst und Gemüse zubereitet werden.

1. Tropfstopp (13) am Saftauslass (12) schließen.
2. Taste (⟲) (9) drücken.
3. Obst und/oder Gemüse durch den Trichter (2) drücken; dazu den Stopfer (13) verwenden (siehe Abschnitt zur Bedienung auf Seite 10).
4. Das Entsaften ist abgeschlossen, nachdem das System etwa 1,5 Minuten nach links und rechts rotiert hat. Das Gerät gibt ein akustisches Signal aus, sobald die Verarbeitung abgeschlossen ist.

WARNUNG: Die Maximalmarkierung an der Zylinderkammer (4) sollte nicht überschritten werden. Falls Sie die Maximalmarkierung überschreiten, läuft der gewonnene Saft übe

5. Tropfstopp (13) am Saftauslass (12) entfernen. Der gemischte Saft läuft nun in den Saftbehälter (8).
6. Netzstecker aus der Steckdose ziehen.

3.5 Sorbet aus gefrorenen Früchten zubereiten

Vor Beginn der Zubereitung: Das gewünschte Obst (Kiwis, Erdbeeren, Bananen usw.) in kleine Stücke schneiden und einfrieren..

1. Bei der Gerätemontage den Einsatz für gefrorenes Obst/Sorbet (6) anstelle des Obst-/Gemüsesiebeinsatzes (7) einsetzen.
2. Taste (⊛) (10) drücken.
3. Das gewünschte Obst einfüllen und mit dem Stopfer (1) durch den Zuführschacht drücken.
4. Nach der Zubereitung einmal die Taste (⏻) (15) drücken.
5. Netzstecker aus der Steckdose ziehen.

Hinweis

- Bei der Zubereitung von Sorbet aus gefrorenen Früchten werden die verarbeiteten Zutaten aus dem Tresterauslass (14) ausgegeben.

Achtung

- Das gefrorene Obst sollte vor der Verarbeitung 15 bis 20 Minuten bei Zimmertemperatur antauen.

3.6 Demontage

- Zur Demontage des Gerätes die Installationsschritte in umgekehrter Reihenfolge befolgen.

4 Informationen

4.1 Reinigung und Pflege

WARNUNG: Zur Reinigung des Gerätes niemals Benzin, Lösungsmittel, Scheuermittel oder harte Bürsten verwenden.

WARNUNG: Gerät niemals mit Benzin, Lösungsmitteln, Scheuermitteln, Metallgegenständen, harten Bürsten oder ähnlichen Mitteln reinigen.

WARNUNG: Motoreinheit (3) sowie Netzkabel niemals in Wasser oder andere Flüssigkeiten tauchen, niemals unter fließendes Wasser halten.

1. Vor der Reinigung Gerät abschalten und Netzstecker ziehen.
2. Warten, bis das Gerät vollständig zum Stillstand gekommen ist.

Unmittelbar nach dem Gebrauch lässt sich das Gerät am Einfachsten reinigen.

3. Gerät demontieren.
4. Gehäuse (18) mit einem feuchten Tuch reinigen.
5. Gerät mit der mitgelieferten Bürste reinigen.
6. Andere Teile mit Spülmittel und einem Schwamm reinigen.

WARNUNG: Die Teile sind nicht spülmaschinengeeignet.

4.2 Lagerung

1. Gerät sorgfältig verstauen, falls Sie es längere Zeit nicht benutzen.
2. Netzstecker ziehen, bevor Sie das Gerät anheben.
3. Gerät an einem kühlen, trockenen Ort lagern.
4. Gerät von Kindern fernhalten.

4.3 Handhabung und Transport

1. Gerät in seiner Originalverpackung transportieren. Die Verpackung schützt das Gerät vor Beschädigungen.
2. Keine schweren Gegenstände auf dem Gerät oder der Verpackung ablegen. Andernfalls könnte das Gerät beschädigt werden.
3. Falls das Gerät herunterfällt, ist es möglicherweise nicht mehr funktionsfähig oder weist dauerhafte Schäden auf.

Avant toute chose, veuillez lire ce manuel d'utilisation !

Chers clients,

Merci d'avoir choisi les produits Beko. Nous espérons que ce produit, fabriqué dans des installations modernes et soumis à un processus de contrôle qualité rigoureux, vous offre les meilleures performances possibles. C'est pourquoi nous vous recommandons, avant d'utiliser ce produit, de lire attentivement ce manuel et tous les autres documents fournis et de les conserver soigneusement pour toute consultation future. Si vous confiez le produit à quelqu'un d'autre, n'oubliez pas de lui remettre également le manuel d'utilisation. Veillez à bien respecter les consignes et les instructions figurant dans le manuel d'utilisation.

Signification des symboles

Les symboles suivants sont repris tout au long de ce manuel :

	Informations importantes et conseils utiles sur l'utilisation de l'appareil.
	**ATTENTION :** Avertissement sur les situations dangereuses concernant la sécurité des biens et des personnes.
	Ces substances sont supposées entrer en contact avec les aliments.
	N'immergez pas l'appareil, le câble d'alimentation ou la fiche d'alimentation électrique dans de l'eau ou tout autre liquide.



Ce produit a été fabriqué dans des usines écologiques et modernes.

Conforme à la Directive DEEE.

CE

Ne contient pas de PCB.
Fabriqué en: P.R.C.

TABLE DES MATIÈRES

1 Instructions importantes pour la sécurité et l'environnement 24-26

1.1 Consignes générales de sécurité 24
1.2 Conformité avec la directive DEEE et mise au rebut des produits usagés 26
1.3 Information sur l›emballage 26
1.4 Conformité avec la directive RoHS
1.5 Astuces pour faire des économies dénergie 26

2 Extracteur de jus 27-30

2.1 Vue d'ensemble 27
2.2 Données techniques 27

3 Fonctionnement 28

3.1 Préparation 28
3.2 Installation 28
3.3 Fonctionnement 29
3.4 Extraction de jus 29
3.5 Processus d›extraction du mélange 29
3.6 Processus d›extraction de jus des fruits congelés ou de sorbet 30
3.7 Démontage 30

4 Informations 31

4.1 Nettoyage et entretien 31
4.2 Rangement 31
4.3 Manipulation et transport 31

1 Instructions importantes pour la sécurité et l'environnement

Lisez attentivement le manuel d'utilisation avant toute utilisation de l'appareil ! Respectez toutes les consignes de sécurité pour éviter des dommages dus à une mauvaise utilisation !
Conservez le manuel d'utilisation pour consultation ultérieure. Dans le cas où cet appareil changerait de propriétaire, remettez également le manuel d'utilisation au nouveau bénéficiaire.

1.1 Consignes générales de sécurité

- Cet appareil a été conçu pour un usage domestique uniquement. Il ne doit pas être utilisé à des fins commerciales.
- Cet appareil peut être utilisé par des enfants âgés d'au moins 8 ans et par des personnes présentant des capacités physiques, sensorielles ou mentales réduites ou manquant d'expérience et de connaissances, à condition qu'elles soient supervisées ou qu'elles aient reçues des consignes concernant l'utilisation sûre de l'appareil et ont été informées au sujet des dangers encourus.
- Les enfants ne doivent pas jouer avec l'appareil.
- Cet appareil ne doit pas être utilisé par les enfants. Tenez l'appareil et le cordon hors de la portée des enfants.
- Assurez-vous que le nettoyage et l'entretien ne sont pas effectués par des enfants.
- N'utilisez jamais l'appareil si ce dernier, le cordon d'alimentation ou le filtre sont endommagés. Contactez le service agréé.
- Débranchez l'appareil lorsqu'il est laissé sans surveillance, lors du montage/retrait des accessoires ou avant de le nettoyer.
- Utilisez uniquement des pièces d'origine ou des pièces recommandées par le fabricant.
- N'essayez pas de démonter l'appareil.
- Assurez-vous que votre source d'alimentation électrique est conforme aux informations marquées sur la plaque signalétique de votre appareil.
- Utilisez l'appareil avec une prise de terre.
- N'utilisez pas l'appareil avec une rallonge.

1 Instructions importantes pour la sécurité et l'environnement

- Ne tirez pas sur le câble d'alimentation de l'appareil pour le débrancher.
- Débranchez l'appareil avant le nettoyage, le démontage ou le remplacement des accessoires et attendez qu'il soit complètement à l'arrêt.
- Après le nettoyage, séchez l'appareil et toutes ses pièces avant de le brancher au secteur ou avant de fixer les pièces.
- Ne touchez jamais la fiche de l'appareil avec les mains humides ou mouillées.
- Ne plongez pas l'appareil, le câble d'alimentation ou la fiche d'alimentation électrique dans de l'eau ou dans tout autre liquide.
- N'utilisez, ni ne placez aucune pièce de l'appareil sur des sources de chaleur ou à proximité de celles-ci.
- N'utilisez pas l'appareil de manière continue pendant plus de 20 minutes.
- Ne retirez pas le réservoir à pulpe lorsque l'appareil est en cours d'utilisation.
- N'utilisez pas l'extracteur de jus sans avoir fixé le réservoir à pulpe.
- Utilisez uniquement le poussoir pour mettre les aliments dans l'appareil. Ne vous servez pas de vos doigts ou de tout autre objet.
- Coupez les fruits de sorte qu'ils puissent facilement passer à travers la goulotte d'alimentation.
- Retirez les noyaux des fruits à noyau et les écorces des fruits avant de les mettre dans l'appareil.
- Ne touchez aucune pièce rotative de l'appareil lorsque ce dernier est branché. Il existe un risque de blessure.
- Si vous conservez les matériaux d'emballage, tenez-les hors de la portée des enfants.
- N'exercez pas une forte pression sur le poussoir afin d'extraire plus de jus.
- Faites fonctionner l'appareil à vide pendant 10 secondes, puis commencez à extraire le jus.

1 Instructions importantes pour la sécurité et l'environnement

- Lorsque l'appareil est dans un état d'extrême contrainte, il s'arrête automatiquement afin de garantir la protection de l'utilisateur. Le cas échéant, éteignez l'appareil en déplaçant le commutateur on/off (marche/arrêt) vers la position « 0 » et retirez les aliments qui soumettent l'appareil à cette contrainte. Utilisez à nouveau l'appareil pour extraire le jus après avoir patienté pendant 10 secondes.

1.2 Conformité avec la directive DEEE et mise au rebut des produits usagés



Ce produit ne contient pas de substances dangereuses et prohibées, telles que décrites dans la « Directive réglementant les déchets d'équipements électriques et électroniques » émanant du Ministère de l'Environnement et de l'Aménagement urbain. Conforme à la Directive DEEE. Cet appareil a été fabriqué avec des pièces et du matériel de qualité supérieure, susceptibles d'être réutilisés aux fins de recyclage. Par conséquent, à la fin de sa durée de vie, il ne doit pas être mis au rebut aux côtés de déchets domestiques ordinaires. Au contraire, il doit être éliminé dans un point de collecte réservé au recyclage d'appareils électriques et électroniques. Consultez les autorités locales de votre région pour connaître les points de recyclage. Participez à la protection de l'environnement et des ressources naturelles grâce au recyclage des produits usagés.

1.3 Information sur l›emballage



L'emballage du produit est fait à partir de matériaux recyclables, conformément à notre Règlementation nationale. Ne jetez pas les éléments d'emballage avec les déchets domestiques et autres déchets. Déposez-les dans un des points de collecte d'éléments d'emballage que vous indiquera l'autorité locale dont vous dépendez.

1.4 Conformité avec la directive RoHS

L'appareil que vous avez acheté est conforme à la Directive RoHS de l'UE (2011/65/UE). Il ne contient pas de matières dangereuses et interdites spécifiées dans la Directive.

1.4 Astuces pour faire des économies d›énergie

Suivez les durées recommandées dans le manuel pendant l'utilisation. Débranchez l'appareil après utilisation.

2 Extracteur de jus

2.1 Vue d'ensemble



1. Poussoir
2. Hachoir
3. Brosse rotative
4. Chambre de brassage
5. Réservoir à jus
6. Tamis pour fruits congelés/sorbets
7. Tamis pour fruits/légumes
8. Réservoir
9. Bouton de mélange
10. Bouton de pressage
11. Vis de pression
12. Sortie de jus
13. Dispositif d'arrêt d'écoulement
14. Sortie de pulpe
15. Bouton d'arrêt
16. Bouton de marche arriere
17. Brosse de nettoyage
18. Corps

2.2 Données techniques

Alimentation : 220-240 V~, 50/60 Hz

Puissance : 200 W

Modifications relatives à la technique et à la conception réservées.

Les valeurs indiquées sur les inscriptions apposées sur votre appareil ou les autres documents fournis avec le produit sont des valeurs obtenues en conditions de laboratoire, conformément aux normes en vigueur. Ces valeurs peuvent varier selon l'utilisation de l'appareil et les conditions environnantes.

3 Fonctionnement

3.1 Préparation

1. Retirez les emballages et autocollants avant de les jeter selon les lois en vigueur.
2. Avant la première utilisation de l'appareil, nettoyez les éléments qui seront en contact avec les aliments (reportez-vous à la rubrique « Nettoyage et entretien »).

3.2 Installation

1. Placez la chambre de brassage (4) sur le corps (18) de sorte que les sorties de pulpe et de jus soient placées à l'avant.

> **ATTENTION :** Assurez-vous que le bouchon en silicone situé sous la sortie de jus (12) est fermé avant de placer la chambre de brassage (4). Au cas contraire, le jus extrait va s'écouler sur le corps (18).

2. Placez d'abord la brosse rotative (3), puis la chambre de brassage (4) dans le corps (18).

   Le (▲) symbole inscrit sur la chambre de brassage (4) correspond au symbole (▼) inscrit sur le-tamis pour fruits/légumes (7).
3. Placez la vis de pression (11) dans le filtre.

   Si la vis de pression (11) n'est pas correctement fixée, (2) il sera impossible de monter la goulotte.

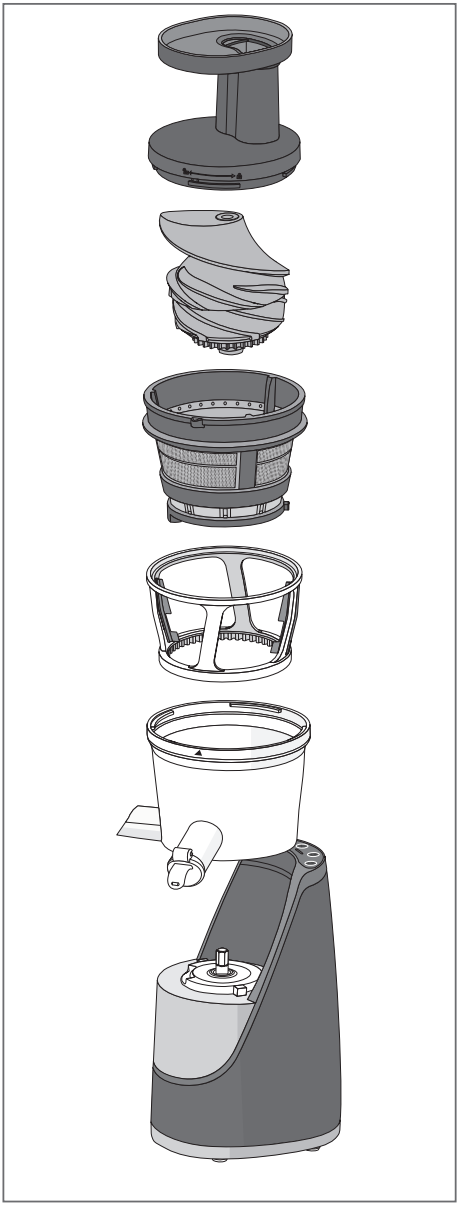

3 Fonctionnement

4. Placez la goulotte (2) de sorte que le symbole correspondant (🔓) soit aligné avec le symbole (▲) inscrit sur la chambre de brassage (4) .
5. Tournez la goulotte (2) dans le sens horaire jusqu'à ce que le symbole correspondant (🔒) soit aligné avec celui (▲) du corps principa (18) .Vous entendrez un « clic ».

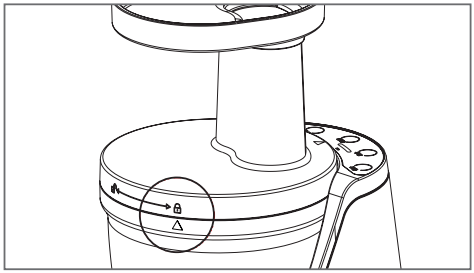

ATTENTION: L'appareil ne peut pas fonctionner si le loquet de verrouillage n'est pas activé.

3.3 Fonctionnement

1. Branchez l'appareil.
2. Placez le réservoir à pulpe (5) sous la sortie de pulpe (14), et placez le réservoir à jus (8)sous la sortie de jus (12).
3. Pelez les fruits ou légumes à presser et retirez les noyaux ou pépins des fruits.

ATTENTION: Les noyaux durs peuvent endommager le filtre.

ATTENTION: Avant d'entamer l'extraction de jus, faites fonctionner l'appareil à vide pendant 10 secondes, puis remplissez-le.

Coupez les aliments que vous souhaitez mettre dans la goulotte (2) en des dimensions appropriées.

4. Poussez les fruits ou légumes dans l'appareil à l'aide du poussoir (1).

3.4 Extraction de jus

1. Appuyez sur le (⊛) bouton-poussoir (10). Avant d'entamer l'extraction de jus, faites fonctionner l'appareil à vide pendant 10 secondes, puis remplissez-le.
2. Poussez les fruits en direction de la brosse rotative (3) à travers la goulotte (2) à l'aide du poussoir (1).
3. Appuyez sur le (⏻) bouton-poussoir (15) une fois le processus terminé. Le jus s'écoule dans le réservoir à jus (8).
4. Débranchez l'appareil.

Lorsque l'appareil est bloqué et ne fonctionne plus, appuyez sur le (⟲) bouton-poussoir (16) pendant 5 secondes. Ensuite, appuyez à nouveau sur le (⊛) bouton-poussoir (10).

ATTENTION: Lorsque vous pressez les légumes à fibres (tels que branche de céleri et d'agropyre), nous vous recommandons de nettoyer la chambre de brassage D et le tamis pour fruits/légumes G après avoir extrait 200 grammes d'aliments. Au cas contraire, les performances de pressage peuvent baisser

3.5 Processus d›extraction du mélange

Utilisez cette fonction pour vos mélanges à base de plusieurs fruits ou légumes

1. Fermez le dispositif d'arrêt d'écoulement (13) placé sur la sortie de jus (12) .
2. Appuyez sur le (⟳) bouton-poussoir (9).

3. Poussez les fruits ou les légumes à presser à travers la goulotte (2) à l'aide du poussoir (1).
4. Le processus de pressage s'achève lorsque le système tourne à gauche et à droite pendant environ 1 minute et demie. Une fois le processus terminé, l'appareil émet un signal sonore audible.

ATTENTION: Ne dépassez pas la marque Max. (4) inscrite sur la chambre de brassage. Au cas contraire, le jus extrait déborde.

5. Retirez le dispositif d'arrêt d'écoulement (13) placé sur la sortie de jus (12). Le mélange de jus s'écoule dans le réservoir à jus (8).
6. Débranchez l'appareil.

3.6 Processus d›extraction de jus des fruits congelés ou de sorbet

Avant de commencer, procédez comme suit : coupez les fruits à presser (kiwis, fraises, bananes, etc.) en petits morceaux et congelez-les.

1. Placez le récipient de congélation au lieu de la brosse rotative (3) lors du montage de l'appareil.
2. Appuyez sur le (⊛) bouton-poussoir (10).
3. Tamisez et poussez les fruits à travers la goulotte à l'aide du poussoir (1).
4. Appuyez sur le (⏻) bouton-poussoir (15) une fois le processus terminé.
5. Débranchez l'appareil.

Lorsque l'appareil est bloqué et ne fonctionne plus, appuyez sur le (Ⓢ) bouton-poussoir (16) pendant 5 secondes. Ensuite, appuyez à nouveau sur le (⊛) bouton-poussoir (10).

ATTENTION: Maintenez les fruits retirés du compartiment congélateur à la température ambiante pendant 15 à 20 minutes.

3.7 Démontage

1. Suivez les étapes de montage dans le sens inverse afin de démonter l'appareil.

4 Informations

4.1 Nettoyage et entretien

ATTENTION : Ne jamais utiliser d'essence, de solvants ou de nettoyants abrasifs, d'objets métalliques ou de brosses dures pour nettoyer l'appareil.

ATTENTION : N'immergez jamais le unité du moteur (3) ou le câble d'alimentation dans l'eau ou d'autres liquides et ne les rincez jamais sous l'eau non plus.

ATTENTION : N'utilisez jamais d'essence, de solvants, de nettoyants abrasifs, d'objets métalliques ou de brosses dures pour nettoyer l'appareil.

1. Mettez l'appareil hors tension et débranchez-le.
2. Patientez jusqu'à l'arrêt total de l'appareil.

Il est plus facile de nettoyer l'appareil juste après utilisation.

3. Démontez l'appareil.
4. Nettoyez la balance (18) avec un chiffon humide.
5. Nettoyez l'extracteur de jus à l'aide de la brosse fournie avec l'appareil.
6. Lavez les autres pièces avec du liquide vaisselle et une éponge.

ATTENTION : Ne lavez pas les pièces dans le lave-vaisselle.

4.2 Rangement

1. Si vous ne comptez pas utiliser votre appareil pendant une période prolongée, veuillez le ranger soigneusement.
2. Débranchez l'appareil avant de le soulever.
3. Conservez l'appareil dans un endroit frais et sec.
4. Tenez l'appareil hors de la portée des enfants..

4.2 Manipulation et transport

1. Pendant la manipulation et le transport, portez toujours l'appareil dans son emballage d'origine. L'emballage de l'appareil le protège des dommages physiques.
2. Ne placez pas de charges lourdes sur l'appareil/ l'emballage. Cela peut endommager l'appareil.
3. Toute chute de l'appareil peut le rendre non opérationnel ou l'endommager de façon permanente.

Lütfen önce bu kılavuzu okuyun!

Değerli Müşterimiz,

Beko ürününü tercih ettiğiniz için teşekkür ederiz. Yüksek kalite ve teknoloji ile üretilmiş olan ürününüzün size en iyi verimi sunmasını istiyoruz. Bunun için, bu kılavuzun tamamını ve verilen diğer belgeleri ürünü kullanmadan önce dikkatle okuyun ve bir başvuru kaynağı olarak saklayın. Ürünü başka birisine verirseniz, kullanma kılavuzunu da birlikte verin. Kullanma kılavuzunda belirtilen tüm bilgi ve uyarıları dikkate alarak talimatlara uyun.

Sembollerin anlamları

Bu kullanma kılavuzunun çeşitli kısımlarında aşağıdaki semboller kullanılmıştır:

	Cihazın kullanımıyla ilgili önemli bilgiler ve faydalı tavsiyeler.
	**UYARI:** Can ve mal güvenliğiyle ilgili tehlikeli durumlar konusunda uyarılar.
	Gıda ile temasa uygundur.
	Cihazı, elektrik kablosunu veya elektrik fişini suya ya da diğer sıvılara batırmayın.



Bu ürün, çevreye saygılı modern tesislerde doğaya zarar vermeden üretilmiştir.

AEEE Yönetmeliğine Uygundur.

CE

PCB içermez.
Menşei: P.R.C.

İÇİNDEKİLER

1 Önemli güvenlik ve çevre talimatları 34-36

1.1 Genel güvenlik 34
1.2 AEEE yönetmeliğine uyum ve atık ürünün elden çıkarılması 36
1.3 Ambalaj bilgisi 36
1.4 Enerji tasarrufu için yapılması gerekenler 36

2 Sert meyve sıkacağını 37

2.1 Genel bakış 37
2.2 Teknik veriler 37

3 Kullanım 38

3.1 Hazırlık 38
3.2 Kurulum 38
3.3 Çalıştırma 39
3.4 Sıkma İşlemi 39
3.5 Karışık sıkma işlemi 39
3.6 Dondurulmuş meyve püresi işlemi 40
3.7 Sökme 40

4 Bilgiler 41

4.1 Temizleme ve bakım 41
4.2 Saklama 41
4.3 Taşıma ve nakliye 41

1 Önemli güvenlik ve çevre talimatları

Bu bölümde, yaralanma ya da maddi hasar tehlikelerini önlemeye yardımcı olacak güvenlik talimatları yer almaktadır.
Bu talimatlara uyulmaması halinde her türlü garanti geçersiz hale gelir.

1.1 Genel güvenlik

- Bu cihaz, uluslararası güvenlik standartlarına uygundur.
- Cihaz, 8 yaş ve üzeri çocuklar ve fiziksel, algısal ve zihinsel yetenekleri azalmış veya tecrübe ve bilgi eksikliği olan kişiler tarafından gözetim altında veya cihazın güvenli bir şekilde kullanımına ve karşılaşılan ilgili tehlikelerin anlaşılmasına dair talimat verilirse kullanılabilir.
- Çocuklar cihazla oynamamalıdır. Temizlik ve kullanıcı bakım işlemleri, başlarında bir büyük olmadığı sürece çocuklar tarafından yapılmamalıdır.'
- Bu cihaz çocuklar tarafından kullanılmamalıdır. Cihazı ve kablosunu çocukların ulaşamayacağı yerlerde muhafaza ediniz.
- Temizleme ve kullanıcı bakımı gözetimsiz çocuklar tarafından yapılmamalıdır.
- Elektrik kablosu, cihaz veya cihazın filtresi hasarlıysa kullanmayın. Yetkili servise başvurun.
- Gözetimsiz bırakıldığında, aksesuar takma/çıkarma işleminde veya temizlikten önce cihazın fişini prizden çekin.
- Sadece orijinal parçaları veya üretici tarafından tavsiye edilen parçaları kullanın.
- Cihazı parçalarına ayırmayın.
- Şebeke güç kaynağınız cihazın tip etiketinde belirtilen bilgilere uygun olmalıdır.
- Cihazı topraklı prizde kullanın.
- Cihazı uzatma kablosuyla kullanmayın.
- Cihazın fişini çıkartırken kablosundan çekmeyin.
- Temizlik, sökme, aksesuar yerleştirme işlemlerinden önce cihazın fişini prizden çekin ve tamamen durmasını bekleyin.
- Temizlik sonrasında, elektriğe bağlamadan ve parçalarını takmadan önce, cihazı ve tüm parçalarını kurutun.
- Elleriniz nemli veya ıslakken cihazın fişine dokunmayın.

1 Önemli güvenlik ve çevre talimatları

- Cihazı, elektrik kablosunu veya elektrik fişini suya ya da diğer sıvılara batırmayın.
- Cihazı veya parçalarını sıcak yüzeylerin üzerinde veya yanında çalıştırmayın ya da bu yüzeylerin üstüne koymayın.
- Cihazı devamlı olarak 20 dakikadan fazla çalıştırmayın.
- Cihaz çalışırken posa kabını yerinden çıkarmayın.
- Cihazı posa kabı olmadan kullanmayın.
- Cihazın içine yiyecek atmak için sadece iticiyi kullanın. Parmak veya herhangi bir nesne kullanmayın.
- Meyveleri, yiyecek kanalına sığacak büyüklükte kesin.
- Çekirdekli meyvelerin çekirdeklerini çıkarın ve kalın veya yenmeyen kabuklu meyveleri de soyduktan sonra cihaza atın.
- Cihazın fişi prize takılıyken dönen hiç bir parçasına dokunmayın. Yaralanma ihtimali vardır.
- Ambalaj malzemelerini saklıyorsanız çocukların ulaşamayacağı bir yerde muhafaza edin.
- Daha fazla meyve suyu elde etmek için iticiyi sertçe bastırmayın.
- Ürüne gıda sıkmaya başlamadan 10 sn. boş çalıştırın ve gıdaları sıkmaya başlayın.
- Cihaz aşırı zorlandığında koruma amaçlı otomatik olarak kapanacaktır. Açma/kapama düğmesini "0" konumuna getirerek kapatın ve cihazı zorlanmasına neden olan gıdalardan temizleyin. 10 sn bekledikten sonra cihazı tekrar meyve sıkma işlemi için kullanabilirsiniz.

1 Önemli güvenlik ve çevre talimatları

1.2 AEEE yönetmeliğine uyum ve atık ürünün elden çıkarılması



Bu ürün, T.C. Çevre ve Şehircilik Bakanlığı tarafından yayımlanan "Atık Elektrikli ve Elektronik Eşyaların Kontrolü Yönetmeliği"nde belirtilen zararlı ve yasaklı maddeleri içermez. AEEE Yönetmeliğine uygundur. Bu ürün, geri dönüşümlü ve tekrar kullanılabilir nitelikteki yüksek kaliteli parça ve malzemelerden üretilmiştir. Bu nedenle, ürünü, hizmet ömrünün sonunda evsel veya diğer atıklarla birlikte atmayın. Elektrikli ve elektronik cihazların geri dönüşümü için bir toplama noktasına götürün. Bu toplama noktalarını bölgenizdeki yerel yönetime sorun. Kullanılmış ürünleri geri kazanıma vererek çevrenin ve doğal kaynakların korunmasına yardımcı olun.

1.3 Ambalaj bilgisi



Ürünün ambalajı, Ulusal Mevzuatımız gereği geri dönüştürülebilir malzemelerden üretilmiştir. Ambalaj atığını evsel veya diğer atıklarla birlikte atmayın, yerel otoritenin belirttiği ambalaj toplama noktalarına atın.

1.4 Enerji tasarrufu için yapılması gerekenler

Kullanım sırasında kılavuzda tavsiye edilen sürelere uyun. Kullanımdan sonra cihazın fişini prizden çıkarın.

2 Sert meyve sıkacağı

2.1 Genel bakış



1. İtici
2. Besleme hunisi
3. Döner fırça
4. Silindir kabı
5. Meyve suyu kabı
6. Dondurulmuş meyve püresi aparatı
7. Meyve/sebze suyu sıkma aparatı
8. Posa kabı
9. Karışık sıkma tuşu
10. Sıkma tuşu
11. Sıkma vidası
12. Meyve suyu çıkış ağzı
13. Damlama önley ici kapak
14. Posa çıkış ağzı
15. Durdurma tuşu
16. Geri döndürme tuşu
17. Temizleme fırçası
18. Gövde

2.2 Teknik veriler

Gerilim: 220-240 V~, 50/60 Hz

Güç tüketimi: 200 W

Teknik ve tasarım değişiklikleri yapma hakkı saklıdır.

Ürününüz üzerinde bulunan işaretlemelerde veya ürünle birlikte verilen diğer basılı dökümanlarda beyan edilen değerler, ilgili standartlara göre laboratuvar ortamında elde edilen değerlerdir. Bu değerler, ürünün kullanım ve ortam şartlarına göre değişebilir.

3 Kullanım

3.1 Hazırlık

1. Tüm ambalaj ve etiket malzemelerini çıkarın ve yürürlükteki yasal düzenlemeye uygun olarak atın.
2. Cihazı ilk kez kullanmadan önce gıdalarla temas eden tüm parçaları dikkatli şekilde temizleyin .

3.2 Kurulum

1. Silindir kabını (4) posa ve meyve suyu çıkışları önde kalacak şekilde gövdenin (18) üzerine yerleştirin.

⚠	**UYARI:** Silindir kabını (4) yerleştirmeden önce posa çıkış ağzının (14) altında bulunan silikon tıpanın kapalı olduğundan emin olun. Aksi takdirde sıkılan meyve suları gövde (18) üzerine akar.

2. Gövdenin (18) içine önce döner fırçayı (3), daha sonra silindir kabını (4) yerleştirin.

   Silindir kabının (4) üzerinde bulunan (▲), meyve/sebze sıkma aparatı (7) üzerinde bulunan (▼) sembolüne denk gelmelidir.
3. Sıkma vidasını (11) süzgecin içine yerleştirin.

   Sıkma vidası (11) tam yerine oturmaz ise besleme hunisi (2) yerine takılmaz.

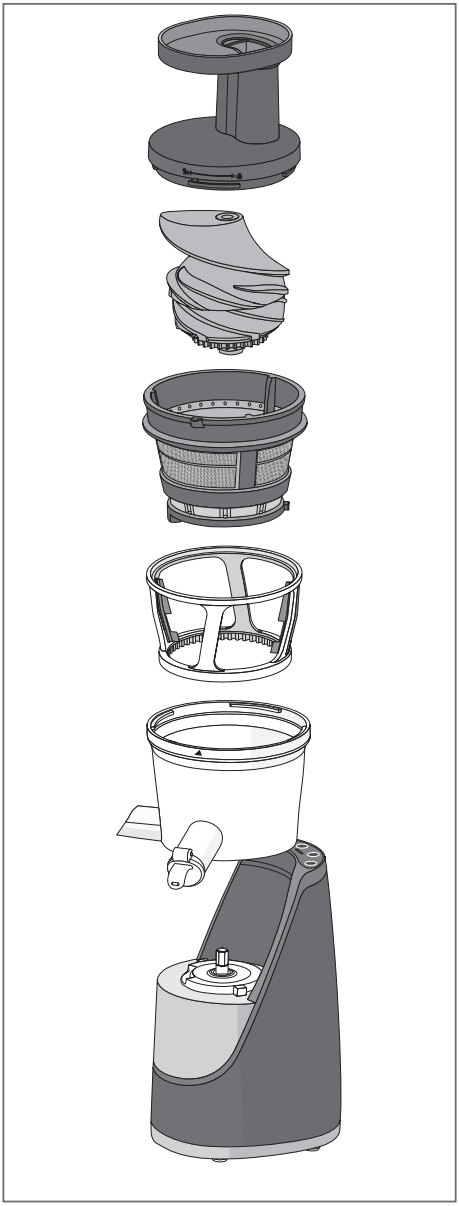

4. Besleme hunisini (2) , (🔓) sembolü silindir kabının (4) üzerinde bulunan (▲) sembolüne denk gelecek şekilde yerleştirin.
5. Besleme hunisini (2) saat yönüne doğru çevirerek (🔒) sembolü, ana gövde (18) üzerinde bulunan (▲) sembolüne denk gelene kadar çevirin. "Klik" sesini duyacaksınız.

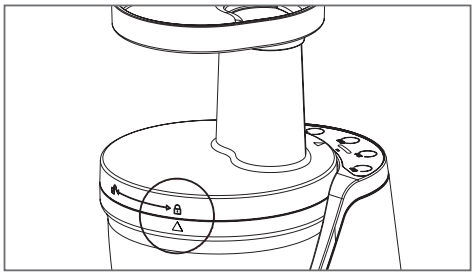

UYARI: Kilitleme mandalı kilitli olmadığında, cihaz çalışmaz.

3.3 Çalıştırma

1. Cihazın fişini prize takın.
2. Posa kabını (8) posa çıkış ağzının (14) altına, meyve suyu kabını (5) da meyve suyu ağzının (12) altına yerleştirin.
3. İşlemden geçireceğiniz meyvenin veya sebzenin çekirdeklerini ayırın veya kabuklarını soyun.

UYARI: Sert çekirdekler filtreye zarar verebilir.

UYARI: Meyve sıkma işlemine, cihazı çalıştırdıktan 10 sn. sonra başlayın.

Besleme hunisine (2) atacağınız yiyecekleri uygun boyutlara getirin.

4. Meyve ya da sebzeleri itici yardımıyla cihazın içine itin.

3.4 Sıkma İşlemi

1. (⊛) tuşuna (10) basın. Meyve sıkma işlemine, cihazı çalıştırdıktan 10 sn. sonra başlayın.
2. Meyveleri besleme hunisinden (2) itici (1) yardımı ile döner fırçanın (3) içine itin.
3. İşlem tamamlandığında (⏻) tuşuna (15) basın. Meyve suyu kabına (5) akacaktır.
4. Cihazın fişini prizden çekin.

Cihazın sıkışıp çalışmadığı zaman (↺) tuşuna (16) 5 saniye basın. Sonra tekrar (⊛) tuşuna (10) basın.

UYARI: Lifli sebzelerin (Kereviz sapı, buğday çimi gibi) sıkılması esnasında silindir kabının (4) ve sıkma aparatının (7) 200 gr malzemenin sıkılmasından sonra temizlenmesi önerilir. Aksi takdirde ürünün sıkma performansında azalma görülebilir.

3.5 Karışık sıkma işlemi

Birkaç farklı meyve veya sebzeden yapılacak karışımlarınız için bu işlemi kullanabilirsiniz.

1. Meyve suyu çıkış ağzında (12) bulunan damlama önleyiciyi kapağı (13) kapatın.
2. (⊛) tuşuna (9) basın.
3. İşlemden geçireceğiniz meyve veya sebzeleri itici (1) yardımıyla besleme hunisinden (2) geçirin.
4. Sıkma işlemi yaklaşık 1,5 dakika boyunca sağa ve sola dönerek tamamlanır. İşlem tamamlandığında cihazdan uyarı sesi duyulur.

UYARI: Silindir kabı (4) üzerinde bulunan Max. işareti geçilmemelidir. Max. seviyesi geçilir ise sıkılan sular dışarı taşar.

5. Meyve suyu çıkış ağzında (12) bulunan damlama önleyiciyi kapağı (13) çıkartın. Karıştırılmış meyve suyu kabına (5) akacaktır.
6. Cihazın fişini prizden çekin.

3.6 Dondurulmuş meyve püresi işlemi

İşleme başlamadan önce: kullanacağınız meyveleri (kivi, çilek, muz, vb.) küçük parçalar haline getirip, dondurun.

1. Cihaz kurulumunda döner fırça (3) yerine dondurma kabını yerleştirin.
2. (⊛) tuşuna (10) basın.
3. Kullanacağınız meyveleri itici (1) yardımıyla besleme kanalından geçirin ve itin.
4. İşlem tamamlandığında (⏻) tuşuna (15) basın.
5. Cihazın fişini prizden çekin.

Dondurulmuş meyve püresi hazırlarken işlemden geçirdiğiniz malzemeler posa çıkış ağzından (14) gelir.

UYARI: Dondurucudan çıkartılan meyveler oda sıcaklığında yaklaşık 15-20 dakika bekletilmelidir.

3.7 Sökme

Cihazın parçalarını sökmek için kurulumdaki adımları tersten izleyin..

4 Temizlik

4.1 Temizleme ve bakım

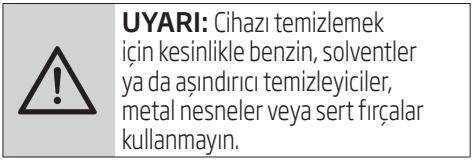

UYARI: Cihazı temizlemek için kesinlikle benzin, solventler ya da aşındırıcı temizleyiciler, metal nesneler veya sert fırçalar kullanmayın.



UYARI: Motor ünitesini veya elektrik kablosunu suya ya da diğer sıvıların içine sokmayın ve asla akan suyun altına tutmayın.

1. Cihazı kapatın ve fişini prizden çekin.
2. Cihazın tamamen durmasını bekleyin.

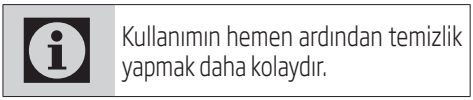

Kullanımın hemen ardından temizlik yapmak daha kolaydır.

3. Cihazın tamamen durmasını bekleyin.
4. Cihazın parçalarını sökün.
5. Gövdeyi (18) nemli bir bez ile silin.
6. Cihazı birlikte verilen fırça ile temizleyin.
7. Diğer parçaları bulaşık deterjanı ve sünger ile yıkayın.

4.2 Saklama

1. Cihazı uzun süre kullanmayı düşünmüyorsanız, dikkatli bir şekilde saklayın.
2. Cihazı kaldırmadan önce fişini prizden çekin.
3. Cihazı serin ve kuru bir yerde saklayın.
4. Cihazı, çocukların ulaşamayacağı bir yerde muhafaza edin.

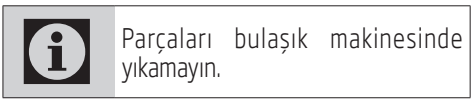

Parçaları bulaşık makinesinde yıkamayın.

4.3 Taşıma ve nakliye

- Taşıma ve nakliye sırasında cihazı orijinal ambalajı ile birlikte taşıyın. Cihazın ambalajı, cihazı fiziksel hasarlara karşı koruyacaktır.
- Cihazın veya ambalajının üzerine ağır cisimler koymayın. Cihaz zarar görebilir.
- Cihazın düşürülmesi durumunda cihaz çalışmayabilir veya kalıcı hasar oluşabilir.

Por favor, ¡lea este manual de usuario primero!

Estimados clientes,

Gracias por escoger un producto Beko. Esperamos que obtenga los mejores resultados de nuestro producto, que ha sido fabricado con gran calidad y con tecnología de vanguardia. Por tanto, le aconsejamos que lea este manual de usuario con atención y todos los demás documentos adjuntos antes de utilizar el aparato y que lo guarde para futuras consultas. Si va a entregar este aparato a otra persona, proporciónele también el manual del usuario. Siga todas las advertencias e instrucciones incluidas en este manual de usuario.

Significado de los símbolos

Los símbolos siguientes se usan en las diversas secciones del presente manual:

	Información importante y consejos útiles sobre su uso.
	**ATENCIÓN:** Advertencias de situaciones peligrosas sobre la seguridad de las personas y la propiedad.
	Los materiales están diseñados para estar en contacto con la comida.
	No sumerja el aparato, el cable eléctrico o el enchufe en agua ni en ningún otro líquido.



Este aparato ha sido fabricado en unas instalaciones respetuosas con el medio ambiente y en instalaciones de vanguardia.

Cumple con la Directiva RAEE.

CE

No contiene policlorobifenilos (PCV).
País de origen: P.R.C.

CONTENIDO

1 Instrucciones importantes para la seguridad y el medio ambiente 44

1.1 Seguridad general 44
1.2 Cumple con de la Directiva RAEE y eliminación de residuos. 46
1.3 Información de embalaje 46
1.4 Conforme con la Directiva RoHS 46
1.5 Acciones a llevar a cabo para el ahorro de energía 46

2 Exprimidor lento 47

2.1 Información general 47
2.2 Datos técnicos 47

3 Funcionamiento 48-50

3.1 Preparación 48
3.2 Instalación 48
3.3 Funcionamiento 49
3.4 Proceso de preparación de jugos 49
3.5 Proceso de extracción mixta 49
3.6 Proceso para sorbetes de fruta congelada 50
3.7 Desmontaje 50

4 Información 51

4.1 Limpieza y cuidados 51
4.2 Almacenaje 51
4.3 Manejo y transporte 51

1 Instrucciones importantes para la seguridad y el medio ambiente

Por favor, ¡lea este manual de instrucciones detenidamente antes de utilizar el aparato! Siga todas las instrucciones de seguridad para evitar daños debidos a un uso indebido.
Guarde el manual de instrucciones como referencia para el futuro. Si le entrega el aparato a otra persona, incluya también el presente manual de instrucciones.

1.1 Seguridad general

- Este aparato se ha diseñado únicamente para uso doméstico privado. No debe utilizarse para fines comerciales.
- Los niños de ocho o más años de edad y las personas con las capacidades físicas, sensoriales o mentales limitadas o que no tengan la experiencia y el conocimiento necesarios pueden usar este aparato, siempre y cuando lo hagan bajo supervisión o bien conozcan y comprendan las instrucciones de uso seguro del aparato, así como sus riesgos potenciales.
- No deje que los niños jueguen con el aparato.
- Los niños no deben usar este aparato. Mantenga el aparato fuera del alcance de los niños.
- Los niños no deben llevar a cabo las tareas de limpieza y mantenimiento.
- No use el aparato si el cable de alimentación, el aparato o el filtro están dañados. Póngase en contacto con un servicio autorizado.
- Desenchufe el aparato cuando lo deje desatendido, mientras coloque/retire los accesorios o antes de limpiarlo.
- Use únicamente las piezas originales o recomendadas por el fabricante.
- No trate de desmontar el aparato.
- Su fuente de alimentación debe ser conforme a la información que se indica en la placa de datos del aparato.
- Use el aparato con un enchufe con toma a tierra.
- No utilice este aparato con un cable alargador.

1 Instrucciones importantes para la seguridad y el medio ambiente

- No tire del cable de alimentación cuando desenchufe el aparato.
- Desenchufe el aparato antes de limpiarlo, desmontarlo y recambiar accesorios, y espere hasta que se detenga por completo.
- Después de limpiarlo, seque el aparato y todas las piezas antes de conectarlo a la red de alimentación y antes de acoplarle las piezas.
- No toque el cable o el aparato con las manos mojadas o húmedas.
- No sumerja el aparato, el cable eléctrico o el enchufe en agua ni en ningún otro líquido.
- No utilice el aparato ni coloque ninguna parte de él o ninguno de sus componentes en superficies calientes o cerca de ellas.
- No use el aparato de forma continua durante más de 20 minutos.
- No retire el recipiente para la pulpa cuando el aparato esté en funcionamiento.
- No utilice el exprimidor sin tener el recipiente para pulpa colocado.
- Utilice únicamente el empujador del aparato. No use los dedos o cualquier otro objeto.
- Corte la fruta de manera que pueda caber en la tolva de alimentación.
- Retire las semillas de las frutas con hueso y pele las que puedan tener una piel dura o no comestible antes de introducirlas en el aparato.
- No toque ninguna pieza móvil del aparato mientras éste esté enchufado. Existe el riesgo de sufrir quemaduras.
- Si guarda el material de embalaje, manténgalo fuera del alcance de los niños.
- No empuje el empujador con fuerza para extraer más zumo.
- Utilice el aparato vacío durante 10 segundos. Luego, empiece a extraer el zumo.
- Cuando el aparato esté demasiado tenso, se apagará automáticamente como protección. Si esto ocurre, ponga

1 Instrucciones importantes para la seguridad y el medio ambiente

el interruptor de apagado/ encendido a la posición «0» para apagar el aparato y retire los alimentos que causen la tensión. Podrá usar el aparato para la extracción de zumo después de esperar durante 10 segundos.

1.2 Cumple con de la Directiva RAEE y eliminación de residuos.



Este producto no incluye los materiales nocivos y prohibidos especificados en la normativa para la supervisión de los residuos de aparatos eléctricos y electrónicos de desecho (RAEE), promulgada por el Ministerio de Medio Ambiente y Planificación Urbanística. Cumple con la Directiva RAEE. En la fabricación de este producto se han empleado piezas y materiales de alta calidad, que pueden reutilizarse y reciclarse. Por lo tanto, no arroje este producto a la basura junto con sus residuos domésticos normales al final de su vida útil. Llévelo a un punto de recogida para el reciclado de sus componentes eléctricos y electrónicos. Diríjase a la autoridad local de su zona para obtener la dirección de dichos puntos de recogida. Ayude a proteger el medio ambiente reciclando los productos usados.

1.3 Información de embalaje



El embalaje del producto está fabricado con material reciclable de acuerdo con las normativas nacionales sobre medio ambiente. No se deshaga del material de embalaje ni de los desechos domésticos o de otro tipo. Llévelos a los puntos de recogida de material de embalaje designados por las autoridades locales.

1.4 Conforme con la Directiva RoHS

El producto que ha adquirido cumple con la directiva RoHS de la UE (2011/65/UE). No contiene materiales peligroso ni prohibidos especificados en la Directiva.

1.5 Acciones a llevar a cabo para el ahorro de energía

Siga los tiempos recomendados en el manual durante el uso. Desenchufe el aparato tras su uso.

2 Exprimidor lento

2.1 Información general



1. Empujador
2. Tolva
3. Cepillo giratorio
4. Cámara cilíndrica
5. Recipiente para el zumo
6. Colador para la fruta congelada/ colador para sorbete
7. Colador para fruta/verdura
8. Recipiente para pulpa
9. Botón para mezclas
10. Botón para la preparación de jugos
11. Prensa de husillo
12. Salida de zumo
13. Sistema antigoteo
14. Salida para pulpa
15. Botón de parada
16. Botón de retroceso
17. Cepillo de limpieza
18. Cuerpo

2.2 Datos técnicos

Voltaje: 220-240 V~, 50/60 Hz

Consumo de potencia: 200 W

Queda reservado el derecho a realizar modificaciones técnicas y de diseño.

Los valores declarados en las etiquetas adosadas al aparato o indicados en los demás documentos impresos suministrados junto con él representan los valores obtenidos en los laboratorios de acuerdo con los estándares pertinentes. Estos valores pueden variar según el uso que se haga del aparato y de las condiciones ambientales.

3 Funcionamiento

3.1 Preparación

1. Retire todos los materiales de embalaje y las etiquetas adhesivas, y deshágase de ellos según la legislación vigente al respecto.
2. Antes de utilizar el aparato por primera vez, limpie las piezas que entran en contacto con los alimentos (vea la sección "Limpieza y cuidados").

3.2 Instalación

1. Coloque la cámara cilíndrica (4) en el cuerpo (18) de manera que la pulpa y el zumo no queden delante.

> **ATENCIÓN:** Asegúrese de que el tapón de silicona de debajo de la salida de zumo (12) esté cerrado antes de colocar la cámara cilíndrica (4). De lo contrario, el zumo extraído fluirá por el cuerpo (18).

2. Primero, coloque el cepillo giratorio (3). Luego, coloque la cámara cilíndrica D en el cuerpo (18). El símbolo (▲) de la cámara cilíndrica (4) se corresponde al símbolo (▼) del colador de fruta/verdura (7).
3. Pulse la prensa de husillo (11) en el filtro. Si la prensa de husillo (11) no está correctamente colocada, (2) no podrá montar la tolva.

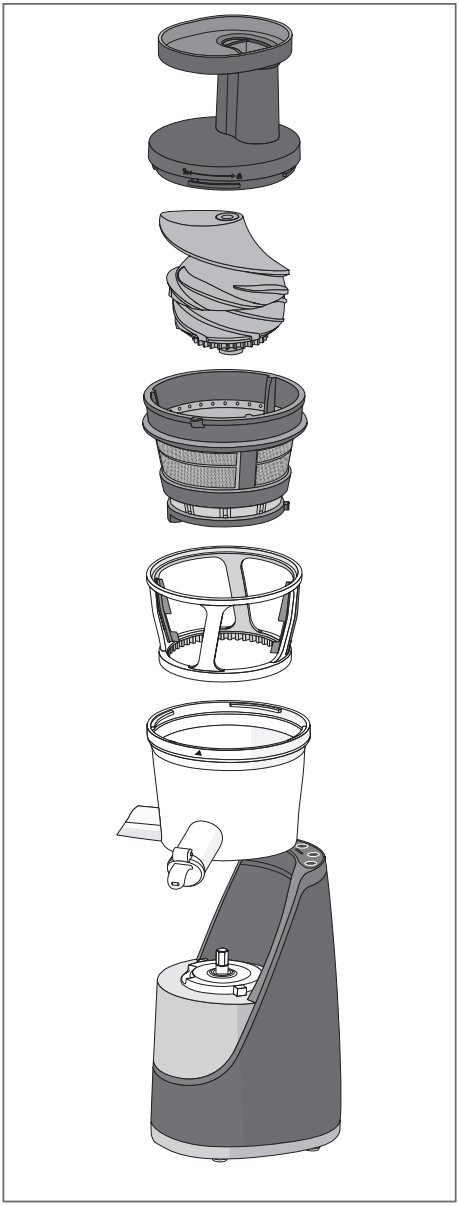

3 Funcionamiento

4. Coloque la tolva (2) de manera que el símbolo ( ) esté alineado con el símbolo (▲) de la cámara cilíndrica (4).
5. Coloque la tolva (2) de manera que el símbolo ( ) esté alineado con el símbolo (▲) del cuerpo principal (18). Oirá un clic.

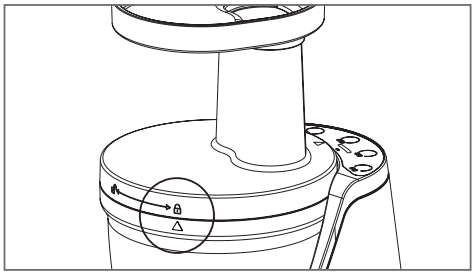

ATENCIÓN: El aparato no funcionará cuando el cerrojo de seguridad no esté trabado.

3.3 Funcionamiento

1. Enchufe el aparato.
2. Coloque el contenedor para pulpa (5) debajo de la salida de pulpa (14), y coloque el recipiente para zumo (8) debajo de la salida de zumo (12).
3. Retire las semillas y pele las frutas y las verduras que vaya a procesar.

ATENCIÓN: Las piedras duras pueden dañar el filtro.

ATENCIÓN: Antes de iniciar la extracción de zumo, utilice el aparato durante 10 segundos vacío. Luego, llénelo.

Corte los alimentos que quiera poner dentro de la tolva (2) en porciones adecuadas.

4. Empuje la fruta y la verdura hacia dentro del aparato con el empujador [A].

3.4 Proceso de preparación de jugos

1. Pulse el (⊛) botón (10). Antes de iniciar la extracción de zumo, utilice el aparato durante 10 segundos vacío. Luego, llénelo.
2. Empuje la fruta hacia el cepillo giratorio (3) por la tolva (2) con la ayuda del empujador (1).
3. Pulse el (⏻) botón (15) una vez que el proceso haya terminado. El zumo se verterá en el recipiente para zumo (8).
4. Desenchufe el aparato.

Cuando el aparato esté atascado y no funcione, pulse el (↺) botón (16) durante 5 segundos. Luego, pulse el (⊛)botón (10) de nuevo.

ATENCIÓN: Cuando procese verduras con fibra (tales como tallo de apio y trigo verde), le recomendamos que limpie la cámara cilíndrica (4) y el colador para frutas/verduras (7) después de extraer 200 gramos de alimentos. De lo contrario, puede que la capacidad para exprimir del aparato se vea reducida.

3.5 Proceso de extracción mixta

Podrá usar esta función para las mezclas de varias frutas o verduras.

1. Cierre el sistema de antigoteo (13) ubicado en la salida del exprimidor (12).
2. Pulse el (⟲) botón (9).
3. Empuje la fruta o la verdura que va a procesar a través de la tolva (2) con un empujador (1) (consulte el aparatado en la página 10).

4. El proceso de exprimir se completará después de que el sistema se gire a la izquierda o a la derecha durante 1,5 minutos. El aparato emitirá una señal auditiva cuando el proceso haya finalizado.

ATENCIÓN: No sobrepase la marca Max. de la cámara cilíndrica (4). Si sobrepasa la marca Max., se verterá el zumo extraído.

5. Cierre el mecanismo antigoteo (13) ubicado en la salida del exprimidor (12).

   El zumo mixto se verterá en el recipiente para zumo (8).
6. Desenchufe el aparato.

3.6 Proceso para sorbetes de fruta congelada

Antes de iniciar el proceso: corte la fruta que vaya a usar (kiwis, fresas, plátanos, etc.) en trozos pequeños y congélelos.

1. Coloque el recipiente para congelación en vez del cepillo giratorio (3) cuando monte el aparato.
2. Pulse el (⊛) botón (10).
3. Pase y empuje la fruta que vaya a usar a través de la tolva de alimentación con el empujador (1).
4. Pulse el (⏻) botón (15) una vez que el proceso haya terminado.
5. Desenchufe el aparato.

Cuando prepare el sorbete de fruta congelada, los ingredientes que haya procesado saldrán por la salida para la pulpa (14).

ATENCIÓN: Las frutas que saque del congelador deberán mantenerse a temperatura ambiente durante 15-20 minutos.

3.7 Desmontaje

1. Siga los pasos de instalación en orden inverso para desmontar el aparato.

4 Información

4.1 Limpieza y cuidados

ATENCIÓN: No utilice petróleo, disolventes, limpiadores abrasivos, objetos metálicos ni cepillos duros para limpiar el aparato.

ATENCIÓN: Nunca sumerja en agua ni en ningún otro líquido la unidad del motor (3) o el cable de corriente, ni siquiera bajo el chorro de agua corriente.

1. Apague y desenchufe el aparato.
2. Espere a que el aparato se detenga completamente.

Podrá limpiar el aparato más fácilmente justo después de usarlo.

3. Desmonte el aparato.
4. Limpie el cuerpo (18) con un paño húmedo.
5. Limpie el aparato con el cepillo incluido con el aparato.
6. Lave las otras piezas con líquido para lavavajillas y una esponja.

ATENCIÓN: No lave las piezas del lavavajillas.

4.2 Almacenamiento

1. Si no va a utilizar el aparato durante un periodo prolongado de tiempo, guárdelo cuidadosamente.
2. Desenchufe el aparato antes de levantarlo.
3. Guarde el aparato en un lugar fresco y seco.
4. Mantenga el aparato fuera del alcance de los niños.

4.3 Manejo y transporte

1. Durante el manejo y el transporte, lleve el aparato en su embalaje original. El embalaje del aparato lo protege de daños físicos.
2. No coloque cargas pesadas en el aparato o en el embalaje. El aparato podría dañarse.
3. Dejar caer el aparato podría causar que dejara de funcionar o causar un daño permanente.

Proszę najpierw przeczytać instrukcję obsługi.

Szanowni Klienci!

Dziękujemy za wybranie produktu firmy Beko. Mamy nadzieję, że wyrób ten, wyprodukowany przy użyciu najnowszych technologii wysokiej jakości, okaże się w najwyższym stopniu zadowalający. Przed użyciem urządzenia należy uważnie przeczytać całą instrukcję obsługi oraz towarzyszące jej dokumenty i zachować ją do wglądu na przyszłość. Przekazując wyrób innemu użytkownikowi, proszę oddać mu również niniejszą instrukcję. Proszę przestrzegać wszystkich ostrzeżeń i informacji w tej instrukcji obsługi.

Znaczenie symboli

W niniejszej instrukcji stosuje się następujące symbole:

	Ważne informacje i przydatne wskazówki dotyczące użytkowania.
	**OSTRZEŻENIE:** Ostrzeżenia dotyczące sytuacji zagrażających bezpieczeństwu, życiu i mieniu.
	Materiały te przeznaczone są do kontaktu z żywnością.
	Urządzenia ani przewodu zasilania nie wolno zanurzać w wodzie lub w innym płynie.



Urządzenie zostało wyprodukowane w bezpiecznych dla środowiska, nowoczesnych zakładach.

Wyrób zgodny z Dyrektywą WEEE.

CE

Nie zawiera bifenyli polichlorowanych (PCB).
Kraj pochodzenia: P.R.C.

SPIS TREŚCI

1 Ważne instrukcje zachowania bezpieczeństwa i ochrony środowiska naturalnego 52

1.1 Ogólne zasady zachowania bezpieczeństwa52
1.2 Zgodność z dyrektywą WEEE i pozbywanie się zużytych wyrobów 54
1.3 Informacje o opakowaniu.....54
1.4 Zgodność z dyrektywą RoHS.....54
1.5 Oszczędzanie energii.....54

2 Blendera Ręcznego 55

2.1 Opis ogólny.....55
2.2 Dane techniczne 55

3 Obsługa 56

3.1 Przygotowanie 56
3.2 Maksymalne ilości i czasy przyrządzania ..56
3.3 Blendowanie 56
3.4 Siekanie.....57
3.5 Ubijanie 58

4 Informacja 59

4.1 Czyszczenie i konserwacja 59
4.2 Przechowywanie.....59
4.3 Przenoszenie i transport.....59

1 Ważne instrukcje zachowania bezpieczeństwa i ochrony środowiska naturalnego

rzed użyciem tego urządzenia prosimy uważnie przeczytać tę instrukcję obsługi! Prosimy o przestrzeganie wszystkich instrukcji zachowania bezpieczeństwa w celu uniknięcia szkód z powodu nieprawidłowego użytkowania!
Tę instrukcję należy zachować do wglądu w przyszłości. Przy przekazaniu tego urządzenia komuś innemu należy przekazać także tę instrukcję.

1.1 Ogólne zasady zachowania bezpieczeństwa

- Urządzenie to przeznaczone jest wyłącznie do użytku domowego. Nie należy go używać do celów komercyjnych.
- Urządzenia mogą używać dzieci w wieku 8 lat lub starsze oraz osoby niepełnosprawne fizycznie, percepcyjnie lub umysłowo oraz osoby nieumiejętne i niedoświadczone pod warunkiem, że są pod nadzorem lub rozumieją niniejsze instrukcje w odniesieniu do bezpiecznego użytkowania tego wyrobu i potencjalnych zagrożeń.
- Dzieci nie powinny bawić się tym urządzeniem.
- Urządzenie nie powinno być obsługiwane przez dzieci. Urządzenie i przewód należy przechowywać poza zasięgiem dzieci.
- Dzieci nie powinny czyścić urządzenia ani przeprowadzać jego konserwacji.
- Nie należy używać urządzenia, jeśli uszkodzony jest jego przewód zasilający lub filtr bądź ono samo. Należy skontaktować się z autoryzowanym serwisem.
- Przed czyszczeniem, instalowaniem/usuwaniem akcesoriów lub przed odłożeniem urządzenia należy odłączyć zasilanie.
- Należy stosować wyłącznie oryginalne lub zalecane przez producenta części zamienne.
- Nie wolno demontować urządzenia.
- Zasilanie z domowej sieci elektrycznej powinno być zgodne z informacjami podanymi na tabliczce znamionowej urządzenia.

1 Ważne instrukcje zachowania bezpieczeństwa i ochrony środowiska naturalnego

- Urządzenia można używać, gdy jest podłączone do gniazda ściennego z uziemieniem.
- Z urządzeniem nie należy używać przedłużaczy.
- Nie należy wyjmować wtyczki z gniazdka, ciągnąc za przewód zasilający.
- Przed czyszczeniem, zmianą akcesoriów lub przed demontażem urządzenia należy odczekać, aż ruchome elementy przestaną się obracać, a następnie odłączyć zasilanie.
- Po czyszczeniu, a przed podłączeniem tego urządzenia do zasilania i założeniem akcesoriów, należy osuszyć wszystkie elementy.
- Nie wolno dotykać wtyczki urządzenia mokrymi ani wilgotnymi dłońmi.
- Urządzenia, przewodu zasilającego ani wtyczki nie wolno zanurzać w wodzie ani w innym płynie.
- Nie należy używać tego urządzenia ani umieszczać żadnej jego części na gorących powierzchniach ani w ich pobliżu.
- Nie należy używać tego urządzenia nieprzerwanie przez ponad 20 minut.
- Nie należy zdejmować pojemnika na pulpę owocową podczas działania urządzenia.
- Nie należy uruchamiać wyciskarki bez założonego pojemnika na pulpę owocową.
- Popychacza można używać tylko do umieszczania żywności w urządzeniu. Nie należy robić tego palcami ani innym przedmiotem.
- Owoce należy pokroić w taki sposób, aby mieściły się w podajniku.
- Należy usunąć pestki z owoców pestkowych i obrać skórkę z owoców o twardej lub niejadalnej skórce przed umieszczeniem ich w urządzeniu.
- Nie dotykać żadnych ruchomych części urządzenia, gdy jest ono podłączone do prądu. Zachodzi zagrożenie odniesienia obrażeń.
- Opakowanie urządzenia należy przechowywać poza zasięgiem dzieci.
- Nie należy zbyt silnie naciskać popychacza, aby wycisnąć więcej soku.

1 Ważne instrukcje zachowania bezpieczeństwa i ochrony środowiska naturalnego

- Należy włączyć urządzenie puste na 10 sekund, a następnie zacząć wyciskać sok.
- W przypadku przeciążenia urządzenie automatycznie się wyłączy ze względów bezpieczeństwa. W takiej sytuacji należy wyłączyć urządzenie, przesuwając włącznik do pozycji „0" i usunąć żywność powodującą przeciążenie. Po odczekaniu 10 sekund można ponownie użyć urządzenia do wyciskania soku..

1.2 Zgodność z dyrektywą WEEE i pozbywanie się zużytych wyrobów



Wyrób ten nie zawiera materiałów szkodliwych ani zabronionych określonych w „Rozporządzeniu dot. nadzorowania odpadów urządzeń elektrycznych i elektronicznych" wydanym przez Ministerstwo Środowiska i Urbanistyki. Wyrób zgodny z Rozporządzeniem WEEE. Urządzenie wykonano z części i materiałów wysokiej jakości, które mogą być odzyskane i użyte jako surowce wtórne. W związku z tym po zakończeniu użytkowania nie należy pozbywać się go razem z innymi odpadami domowymi. Należy przekazać wyrób do punktu zbiórki urządzeń elektrycznych i elektronicznych na surowce wtórne. Informacje o lokalizacji takich punktów zbiórki można uzyskać od władz miejscowych. Odzyskując surowce z używanych wyrobów, pomagamy chronić środowisko naturalne.

1.3 Informacje o opakowaniu



Opakowanie urządzenia wykonano z materiałów nadających się do recyklingu zgodnie z przepisami krajowymi. Nie wyrzucaj materiałów opakowaniowych do śmieci wraz z innymi odpadkami domowymi. Oddaj je w jednym z wyznaczonych przez władze lokalne punktów zbiórki materiałów opakowaniowych.

1.4 Zgodność z dyrektywą RoHS

Wyrób ten jest zgodny z dyrektywą RoHS Unii Europejskiej (2011/65/UE). Nie zawiera szkodliwych ani zakazanych materiałów wyszczególnionych w tej dyrektywie.

1.5 Oszczędzanie energii

Należy przestrzegać zalecanego czasu pracy urządzenia określonego w instrukcji obsługi. Po użyciu wyjąć wtyczkę z gniazdka.

2 Blendera Ręcznego

2.1 Opis ogólny



1. Popychacz
2. Wlot
3. Obrotowa szczotka
4. Komora cylindra
5. Naczynie na sok
6. tw
7. Sitko do owoców/warzyw
8. Pojemnik na pulpę owocową
9. Przycisk mieszania
10. Przycisk wyciskania soku
11. Śruba prasy
12. Odpływ soku
13. Blokada kapania
14. Wylot pulpy owocowej
15. Przycisk zatrzymania
16. Przycisk odwrócenia
17. Szczoteczka do czyszczenia
18. Korpus

2.2 Dane techniczne

Zasilanie: 220-240 V~, 50/60 Hz

Moc: 200 W

Zastrzega się prawo do wprowadzania modyfikacji konstrukcji i danych technicznych.

Wartości podane w oznaczeniach umieszczonych na tym urządzeniu lub w innych dostarczanych wraz z nim materiałach drukowanych uzyskano w warunkach laboratoryjnych zgodnie z obowiązującymi normami. Wartości te mogą się różnić w zależności od użytkowania urządzenia i warunków w jego otoczeniu.

3 Obsługa

3.1 Przygotowanie

1. Zdjąć całe opakowanie oraz naklejki i wyrzucić je zgodnie z obowiązującymi przepisami prawa.
2. Przed uruchomieniem tego urządzenia, oczyść części mające kontakt z żywnością (patrz rozdział „Czyszczenia i konserwacja").

3.2 Montaża

1. Zamontuj komorę cylindra (4) na korpusie (18), tak aby odpływ soku i wylot pulpy owocowej znajdowały się z przodu.

> **OSTRZEŻENIE:** Przed zamontowaniem komory cylindra (12) upewnij się, że korek silikonowy pod odpływem soku jest zamknięty (4) W przeciwnym razie wyciśnięty sok wypłynie na korpus (18).

2. Najpierw zamontuj na korpusie (4) obrotową szczotkę (3), a następnie komorę cylindra (18) Symbol (▲) na komorze cylindra (4) odpowiada symbolowi (▼) na wyciskarce do owoców/ warzyw (7).
3. Zamontuj śrubę prasy (11) na filtrze. Jeśli śruba prasy (11) nie zostanie prawidłowo zamontowana, nie będzie można zamontować wlotu (11) .

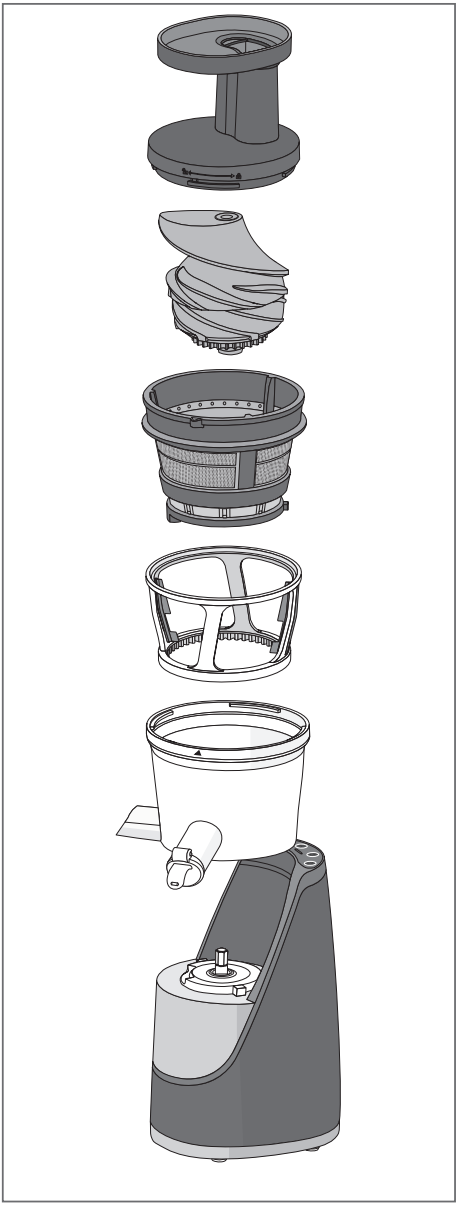

4. Zamontuj wlot (2) w taki sposób, aby symbol ( ) był wyrównany z symbolem (▲) na komorze cylindra (4).
5. Obróć wlot (2) zgodnie z kierunkiem ruchu wskazówek zegara, aż symbol ( ) zostanie wyrównany z symbolem (▲) na korpusie głównym (18). Rozlegnie się charakterystyczny dźwięk kliknięcia.

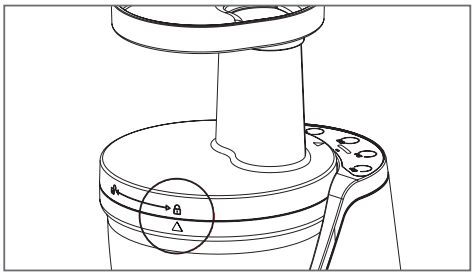

OSTRZEŻENIE: Gdy zapadka nie zostanie zablokowana, urządzenie nie będzie działać.

3.3 Obsługa

1. Podłącz urządzenie do zasilania.
2. Umieść pojemnik na pulpę owocową (5) pod wylotem pulpy owocowej (14), a naczynie na sok (8) pod odpływem soku (12).
3. Usuń pestki i skórkę z owoców i warzyw, z których będzie wyciskany sok.

OSTRZEŻENIE: Twarde pestki mogą uszkodzić filtr.

OSTRZEŻENIE: Przed rozpoczęciem wyciskania soku włącz puste urządzenie na 10 sekund, a następnie umieść w nim owoce lub warzywa.

Pokrój produkty do umieszczenia we wlocie (2) na kawałki odpowiedniej wielkości.

4. Umieść owoce lub warzywa w urządzeniu przy użyciu popychacza (1).

3.4 Proces wyciskania soku

1. Naciśnij przycisk ( ) (10). Przed rozpoczęciem wyciskania soku włącz puste urządzenie na 10 sekund, a następnie umieść w nim owoce lub warzywa.
2. Umieść owoce w obrotowej szczotce (3) przez wlot (2) przy użyciu popychacza (1).
3. Po zakończeniu przetwarzania naciśnij przycisk ( ) (15).Sok zostanie przelany do naczynia na sok (8).
4. Wyjmij z gniazdka wtyczkę przewodu zasilania.

Gdy urządzenie zostanie zablokowane i przestanie działać, naciśnij przycisk ( ) (16) przez 5 sekund. Następnie ponownie naciśnij przycisk ( ) (10).

OSTRZEŻENIE: Podczas przetwarzania warzyw włóknistych (np. selera naciowego i pszenicy zielonej) zaleca się czyszczenie komory cylindra (4) oraz sita do owoców/warzyw (7) po wyciśnięciu soku z 200 g produktów. Zaniechanie może obniżyć wydajność urządzenia.

3.4 Wyciskanie soku z produktów mieszanych

Ta funkcja służy do przetwarzania mieszanek różnych owoców i warzyw.

1. Zamknij blokadę kapania (13) umieszczoną na odpływie soku (12).
2. Naciśnij przycisk ( ) (9).

3. Umieść owoce i warzywa do przetworzenia wewnątrz urządzenia przez wlot (2) przy użyciu popychacza (1) .
4. Proces wyciskania zostanie ukończony po obracaniu się systemu w lewo i w prawo przez ok. 1,5 minuty. Po ukończeniu przetwarzania rozlegnie się sygnał.

OSTRZEŻENIE: Nie należy przekraczać oznaczenia maksymalnej ilości (4) na komorze cylindra. W przypadku przekroczenia oznaczenia maksymalnej ilości wyciśnięty sok się przeleje.

5. Zdejmij blokadę kapania (13) umieszczoną na odpływie soku (12). Mieszany sok zostanie przelany do naczynia na sok (8).
6. Wyjmij z gniazdka wtyczkę przewodu zasilania.

3.5 Przygotowywanie sorbetu z mrożonych owoców

Odpowiednio wcześniej pokrój używane owoce (kiwi, truskawki, banany itp.) na małe kawałki i zamroź.

1. Podczas montażu urządzenia zamontuj pojemnik do mrożenia zamiast obrotowych szczotek (3).
2. Naciśnij przycisk (⊛) J.
3. Umieść owoce wewnątrz urządzenia przez wlot przy użyciu popychacza A.
4. Po zakończeniu przetwarzania naciśnij przycisk (⏻) O.
5. Wyjmij z gniazdka wtyczkę przewodu zasilania.

Podczas przygotowywania sorbetu z mrożonych owoców przetwarzane surowce wydostają się na zewnątrz przez wylot na pulpę owocową (14).

OSTRZEŻENIE: Owoce wyjęte z zamrażarki należy odstawić w temperaturze pokojowej na 15-20 minut..

3.6 Demontaż

Aby zdemontować urządzenia, należy wykonać kroki montażowe w odwrotnej kolejności.

4 Informacja

4.1 Czyszczenie i konserwacja

OSTRZEŻENIE: Do czyszczenia urządzenia nigdy nie wolno używać benzyny, rozpuszczalników ani szorstkich proszków do czyszczenia, przedmiotów metalowych ani twardych szczotek.

OSTRZEŻENIE: Nigdy nie wkładaj jednostki roboczej (3) ani przewodu zasilania do płynów i nigdy nie myj ich pod bieżącą wodą.

1. Wyłącz urządzenie i wyjmij z gniazdka wtyczkę przewodu zasilania.
2. Zaczekaj, aż urządzenie całkiem się zatrzyma.

Łatwiej wyczyścić urządzenie od razu po użyciu.

3. Zdemontuj elementy urządzenia.
4. Wyczyść korpus (18) wilgotną ściereczką.
5. Do czyszczenia urządzenia służy dołączona szczotka.
6. Pozostałe części należy czyścić płynem do mycia naczyń i gąbką.

OSTRZEŻENIE: Nie myj części urządzenia w zmywarce.

4.2 Przechowywanie

1. Jeśli urządzenie nie będzie używane przez dłuższy czas, należy je bezpiecznie przechowywać.
2. Przed podniesieniem urządzenia należy odłączyć je od zasilania.
3. Przechowuj urządzenie w chłodnym i suchym miejscu.
4. Urządzenie należy chronić przed dostępem dzieci.

4.3 Przenoszenie i transport

1. Urządzenie należy przenosić i transportować w oryginalnym opakowaniu. Zabezpiecza ono urządzenie przed fizycznymi uszkodzeniami.
2. Nie wolno umieszczać ciężkich ładunków na urządzeniu lub opakowaniu. Może to spowodować uszkodzenie urządzenia.
3. Upuszczenie urządzenia może spowodować jego awarię lub trwałe uszkodzenie.

Proszę najpierw przeczytać instrukcję obsługi.

Szanowni Klienci!

Dziękujemy za wybranie produktu firmy Beko. Mamy nadzieję, że wyrób ten, wyprodukowany przy użyciu najnowszych technologii wysokiej jakości, okaże się w najwyższym stopniu zadowalający. Przed użyciem urządzenia należy uważnie przeczytać całą instrukcję obsługi oraz towarzyszące jej dokumenty i zachować ją do wglądu na przyszłość. Przekazując wyrób innemu użytkownikowi, proszę oddać mu również niniejszą instrukcję. Proszę przestrzegać wszystkich ostrzeżeń i informacji w tej instrukcji obsługi.

Znaczenie symboli

W niniejszej instrukcji stosuje się następujące symbole:

	Ważne informacje i przydatne wskazówki dotyczące użytkowania.
	**OSTRZEŻENIE:** Ostrzeżenia dotyczące sytuacji zagrażających bezpieczeństwu, życiu i mieniu.
	Materiały te przeznaczone są do kontaktu z żywnością.
	Urządzenia ani przewodu zasilania nie wolno zanurzać w wodzie lub w innym płynie.



Urządzenie zostało wyprodukowane w bezpiecznych dla środowiska, nowoczesnych zakładach.

Wyrób zgodny z Dyrektywą WEEE.

CE

Nie zawiera bifenyli polichlorowanych (PCB).
Kraj pochodzenia: P.R.C.

SPIS TREŚCI

1 Ważne instrukcje zachowania bezpieczeństwa i ochrony środowiska naturalnego 52

1.1 Ogólne zasady zachowania bezpieczeństwa52
1.2 Zgodność z dyrektywą WEEE i pozbywanie się zużytych wyrobów 54
1.3 Informacje o opakowaniu.....54
1.4 Conformitatea cu Directiva RoHS.....54

2 Blendera Ręcznego 55

2.1 Opis ogólny.....55
2.2 Dane techniczne 55

3 Obsługa 56

3.1 Przygotowanie 56
3.2 Maksymalne ilości i czasy przyrządzania ..56
3.3 Blendowanie 56
3.4 Siekanie.....57
3.5 Ubijanie 58

4 Informacja 59

4.1 Czyszczenie i konserwacja 59
4.2 Przechowywanie.....59
4.3 Przenoszenie i transport.....59

1 SECURITATE

Vă rugăm să citiți cu atenție manualul de instrucțiuni înainte de a utiliza acest aparat de uz casnic! Respectați toate instrucțiunile de Securitate pentru a evita avariile datorate unei utilizări necorespunzătoare!

Păstrați manualul de instrucțiuni pentru a fi consultat ulterior. În cazul în care acest aparat de uz casnic este dat unei terțe părți, atunci va trebui predat și acest manual de instrucțiuni.

1.1 Ogólne zasady zachowania bezpieczeństwa

- Acest aparat este destinat numai pentru uz casnic. Nu trebuie utilizat în scopuri comerciale.
- Acest aparat poate fi utilizat de copii cu vârsta de 8 ani și mai mari și de persoane care au un deficit fizic, de percepție sau mental sau de persoane care sunt lipsite de experiență și cunoștințe atâta timp cât sunt supravegheate și primesc instrucțiuni cu privire la utilizarea în siguranță a aparatului și a pericolelor întâmpinate.
- Copiii nu trebuie să se joace cu acest aparat.
- Acest aparat nu trebuie să fie folosit de copii. Nu țineți aparatul și cablul la îndemâna copiilor.
- Curățarea și întreținerea de către utilizator nu trebuie făcute de către copii.
- Nu utilizați aparatul dacă cablul de alimentare, aparatul sau filtrul aparatului sunt deteriorate. Contactați service-ul autorizat.
- Scoateți aparatul din priză atunci când rămâne nesupravegheat, în timpul instalării/îndepărtării accesoriilor sau înainte de curățare.
- Utilizați piese originale sau piese recomandate numai de fabricant.
- Nu încercați să demontați aparatul.
- Sursa dumneavoastră principală de alimentare trebuie să respecte informațiile furnizate pe plăcuța cu specificații tehnice a aparatului.
- Utilizați aparatul cu o priză cu împământare.
- Nu utilizați aparatul cu un cablu prelungitor.
- Nu trageți de cablul de alimentare atunci când scoateți aparatul din priză.

1 SECURITATE

- Scoateți aparatul din priză înainte de curățare, demontare, înlocuirea accesoriilor și așteptați ca acesta să se oprească complet.
- După curățare, uscați aparatul și toate piesele înainte de conectarea acestuia la sursa de curent și înainte de asamblarea pieselor.
- Nu atingeți ștecherul aparatului cu mâinile ude sau umede.
- Nu cufundați aparatul, cablul electric sau ștecherul în apă sau în orice alt fel de lichid.
- Nu folosiți sau nu puneți nici o componentă a acestui aparat sau piesele sale pe sau în apropierea suprafețelor încinse.
- Nu folosiți aparatul în mod continuu pentru mai mult de 20 minute.
- Nu îndepărtați recipientul pentru pulpă atunci când aparatul este în funcțiune.
- Nu folosiți storcătorul de fructe decât dacă recipientul de pulpă este montat.
- Utilizați numai accesoriul de presare pentru a pune alimentul în aparat. Nu vă folosiți degetele sau orice alt obiect.
- Tăiați fructele astfel încât acestea să se potrivească în tubul de alimentare.
- Îndepărtați sâmburii din fructele cu sâmburi și îndepărtați coaja de pe fructele care au o coajă groasă sau necomestibilă înainte de a le așeza în aparat.
- Nu atingeți nici o piesă rotativă în timp ce aparatul este în priză. Există risc de accidentare.
- Dacă păstrați ambalajele, atunci nu le depozitați la îndemâna copiilor.
- Nu apăsați cu putere accesoriul de presare pentru a obține mai mult suc.
- Porniți aparatul gol timp de 10 secunde și apoi începeți extragerea sucului.
- Atunci când aparatul este solicitat în mod excesiv, acesta se va opri automat în scop de protecție. Dacă acest lucru se întâmplă, opriți aparatul și îndepărtați alimentul care determină solicitarea. Puteți folosi din nou aparatul pentru extragerea sucului după ce așteptați timp de 10 secunde.

1 SECURITATE

1.2 Conform Directivei WEEE și de eliminare a produselor reziduale.

Acest produs a fost fabricat cu componente și materiale de înaltă calitate care pot fi reutilizate și sunt potrivite pentru reciclare.



Așadar, nu eliminați produsul împreună cu gunoiul menajer la sfârșitul duratei de viață a acestuia. Duceți-l la un centru de colectare pentru reciclarea echipamentelor electrice și electronice. Acesta este indicat de către simbolul de pe produs, în instrucțiunile pentru utilizare și pe ambalaje.

Vă rugăm să contactați autoritatea locală pentru a afla unde este cel mai apropiat punct de colectare.

Ajutați în protejarea mediului prin reciclarea produselor utilizate.

1.3 Informații despre ambalare



Ambalajul utilizat pentru produs este fabricat din materiale reciclabile. Asigurați-vă că materialele de ambalare sunt eliminate conform reglementărilor locale aplicabile pentru a include materialele în procesul de reciclare pentru protecția mediului înconjurător.

1.4 Conformitatea cu Directiva RoHS

Produsul pe care l-ați achiziționat este conform cu Directiva RoHS UE (2011/65/UE). Nu conține materiale periculoase și interzise specificate în această Directivă.

2 Blendera Ręcznego

2.1 Prezentare generală



1. Accesoriu presare
2. Pâlnie
3. Perie rotativă
4. Cameră tambur
5. Recipient suc
6. Sită pentru fructe congelate/sorbet
7. Sită pentru fructe/legume
8. Recipient pulpă
9. Buton amestec
10. Buton suc
11. Ax de presare
12. Gură evacuare suc
13. Accesoriu anti-picurare
14. Gură evacuare pulpă
15. Buton oprire
16. Buton inversare
17. Perie de curățat
18. Corp aparat

2.2 Date tehnice

Tensiune de alimentare: 220-240 V~, 50/60 Hz
Putere: 200 W
Modificări tehnice și de proiectare rezervate.

Valorile care sunt declarate pe eticheta produsului aplicată pe aparatul dumneavoastră sau alte documente imprimate furnizate cu acesta reprezintă valorile care au fost obținute în laborator conform standardelor corespunzătoare. Aceste valori pot varia în funcție de utilizarea produsului și condițiile ambientale.

3 Utilizare

3.1 Instalare

1. Așezați camera tamburului (4) pe corpul aparatului (18) astfel încât gurile de evacuare pentru pulpă și suc să fie în partea din față.

> **AVERTISMENT:** Asigurați-vă că dopul de silicon de sub gura de evacuare a sucului (12) este închis înainte de a poziționa camera tamburului (4). Altfel, sucul extras se va revărsa peste corpul aparatului (18).

2. Mai întâi, așezați peria rotativă (3), apoi poziționați camera tamburului D în corpul aparatului (18). Simbolul (▲) de pe camera tamburului (4) corespunde simbolului (▲) de pe sita pentru fructe/legume (7).
3. Așezați axul de presare (11) în filtru. Dacă axul de presare (11) nu este montat corespunzător, pâlnia (2) nu poate fi asamblată.

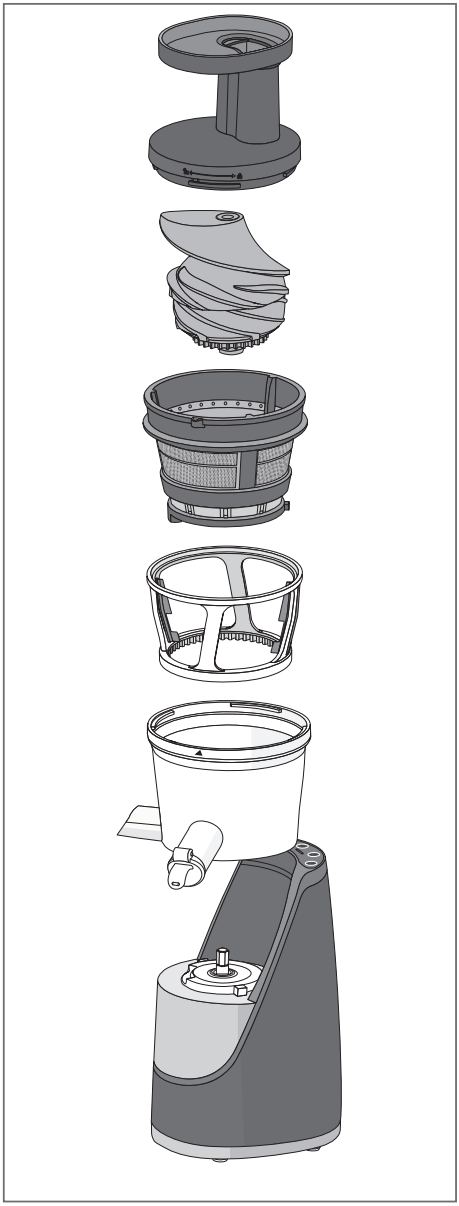

3 Utilizare

4. Așezați pâlnia (2) astfel încât simbolul (🔓) să fie aliniat cu simbolul (▲) de pe camera tamburului (4) .
5. Rotiți pâlnia (2) în sensul acelor de ceasornic până când simbolul este aliniat cu simbolul (🔒) de pe corpul principal (18) .

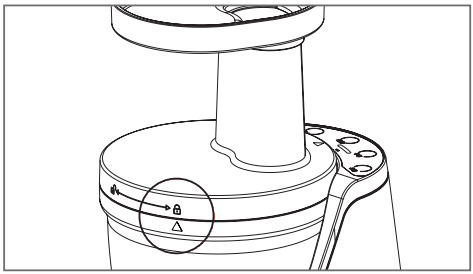

AVERTISMENT: Aparatul nu funcționează dacă brațul de blocare nu este închis.

3.2 Utilizare

1. Puneți aparatul în priză.
2. Așezați recipientul pentru pulpă (5) sub gura de evacuare a pulpei (14) și așezați recipientul pentru suc (8) sub gura de evacuare a sucului (12) .
3. Îndepărtați sâmburii și curățați cojile de pe fructele sau legumele pe care le stoarceți.

AVERTISMENT: Sâmburii duri pot strica filtrul.

AVERTISMENT: Înainte de a începe extragerea sucului, porniți aparatul în gol timp de 10 secunde, înainte a a-l alimenta.

3.4 Prepararea sucului

1. Apăsați butonul (⊛) (10) . Înainte de a începe extragerea sucului, porniți aparatul în gol timp de 10 secunde, apoi îl alimentați.
2. Împingeți fructele în peria rotativă (3) prin pâlnia (2) cu ajutorul accesoriului de presare (1) .
3. Apăsați butonul (⏻) (15) de îndată ce procesul s-a terminat. Sucul va curge în recipientul pentru suc (8) .
4. Scoateți aparatul din priză.

Atunci când aparatul este blocat și nu funcționează, apăsați butonul (↺) (16) timp de 5 secunde. Apoi apăsați din nou butonu (⊛) (10).

OSTRZEŻENIE: Atunci când stoarceți legume fibroase (cum ar fi țelina și grâulverde), vă recomandăm să curățați camera tamburului (4) și sita pentru fructe/legume (7) după stoarcerea unei cantități de 200 grame de alimente. În caz contrar, eficiența de stoarcere a produsului poate să scadă.

3.5 Prepararea sucurilor mixte

Puteți utiliza această funcție pentru sucurile voastre mixte preparate din mai multe fructe și legume diferite.

1. Închideți accesoriul anti-picurare (13) amplasat pe gura de evacuare a sucului (12) .
2. Apăsați butonul (⟲) (9).
3. Împingeți fructele sau legumele pe care le veți stoarce prin pâlnia (2) utilizând dispozitivul de presare (1).
4. Procesul de stoarcere se va termina după ce sistemul se rotește spre stânga și spre dreapta timp de 1.5 minute. Aparatul va emite un semnal acustic de îndată ce procesul s-aterminat.

3 Utilizare

AVERTISMENT: Semnul Max. de pe camera tamburului (4) nu trebuie depășit. Dacă semnul Max. este depășit, sucul extras se va revărsa.

5. Îndepărtați accesoriul anti-picurare (13) amplasat pe gura de evacuare pentru suc (12) Sucul mixt va curge în recipientul pentru suc (8) .
6. Scoateți aparatul din priză.

3.6 Prepararea sorbetului din fructe congelate

Înainte de începerea preparării: tăiați fructele pe care le veți folosi (kiwi, căpșuni, banane etc.) în bucăți mici și apoi le congelați

1. Așezați vasul de congelare în locul periei rotative (3) atunci când asamblați aparatul
2. Apăsați butonul (⊛) (10) .
3. Treceți fructele pe care le veți folosi prin pâlnia de alimentare și presați-le utilizând accesoriul de presare (1) .
4. zApăsați butonul (⏻) (15) de îndată ce procesul s-a terminat.
5. Scoateți aparatul din priză.

În timpul preparării sorbetului din fructe congelate, ingredientele pe care le-ați procesat vor curge prin gura de evacuare pentru pulpă ().

AVERTISMENT: Fructele care sunt scoase din congelator trebuie ținute la temperatura camerei timp de 1520 minute.

3.7 Demontare

1. Pentru a demonta aparatul, urmați etapele de instalare în ordine inversă.

4 Informacja

4.1 Curățarea și întreținerea

OSTRZEŻENIE: Do czyszczenia urządzenia nigdy nie wolno używać benzyny, rozpuszczalników ani szorstkich proszków do czyszczenia, przedmiotów metalowych ani twardych szczotek.

OSTRZEŻENIE: Nigdy nie wkładaj jednostki roboczej (3) ani przewodu zasilania do płynów i nigdy nie myj ich pod bieżącą wodą.

1. Opriți și scoateți aparatul din priză.
2. Așteptați ca aparatul să se oprească complet.

Este mai ușor să curățați aparatul imediat după utilizarea acestuia.

3. Demontați aparatul.
4. Curățați corpul (18) cu o cârpă umedă.
5. Curățați aparatul folosind peria furnizată odată cu aparatul.
6. Spălați celelalte piese cu lichid de vase și burete.

OSTRZEŻENIE: Nu spălați componentele în mașina de spălat vase.

4.2 Depozitare

1. Dacă nu intenționați să folosiți aparatul pentru mai mult timp, atunci depozitați-l cu grijă.
2. Scoateți aparatul din priză înainte să îl ridicați.
3. Depozitați aparatul într-un loc rece și uscat.
4. Nu țineți aparatul la îndemâna copiilor.

4.3 Manipulare și transport

1. În timpul manipulării și transportului păstrați aparatul în ambalajul său original. Ambalajul protejează aparatul împotriva deteriorărilor fizice.
2. Nu amplasați greutăți pe aparat sau pe ambalaj.
3. Aparatul poate fi deteriorat.
4. Dacă scăpați aparatul pe jos, acesta poate deveni nefuncțional sau poate să se defecteze definitiv.



www.beko.com