PHILIPS

4404.029.00341
Last update: 29/04/15

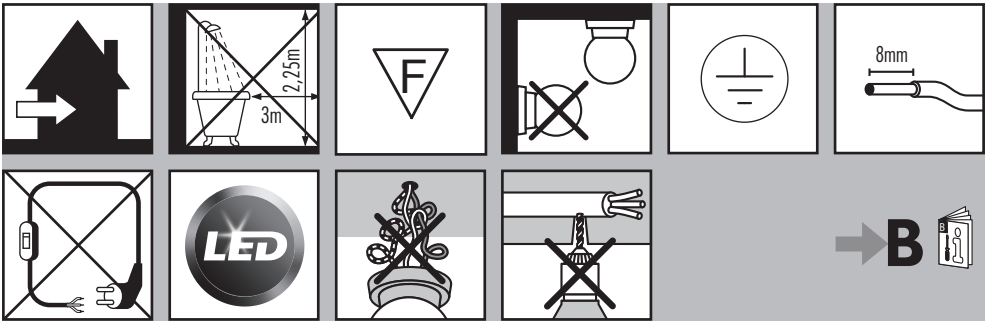

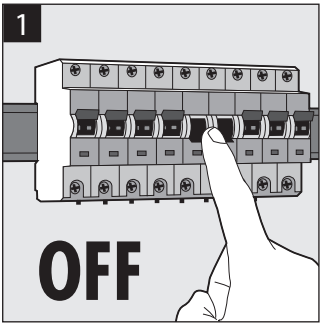

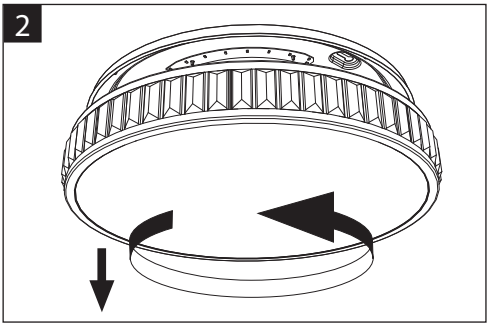

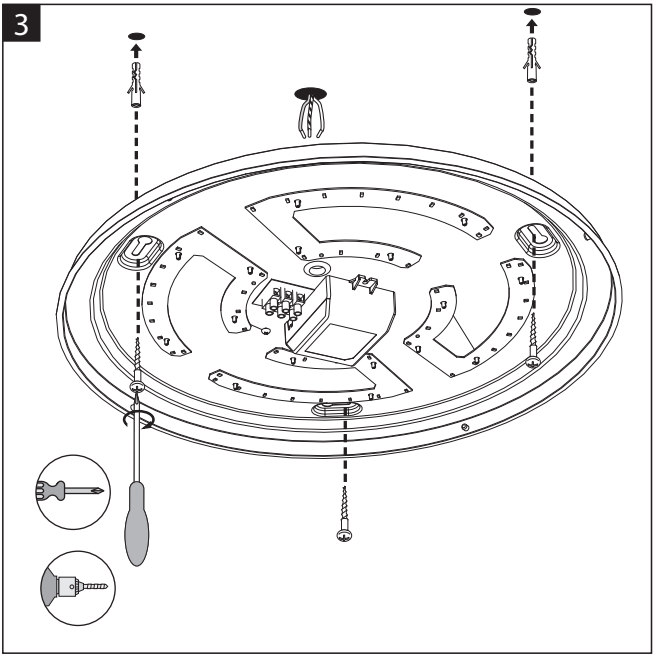

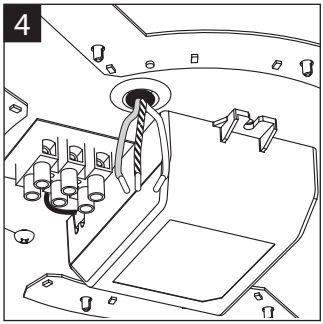

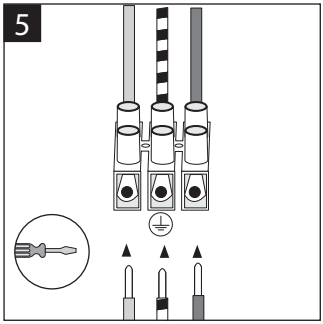

© Copyright

PHILIPS

6

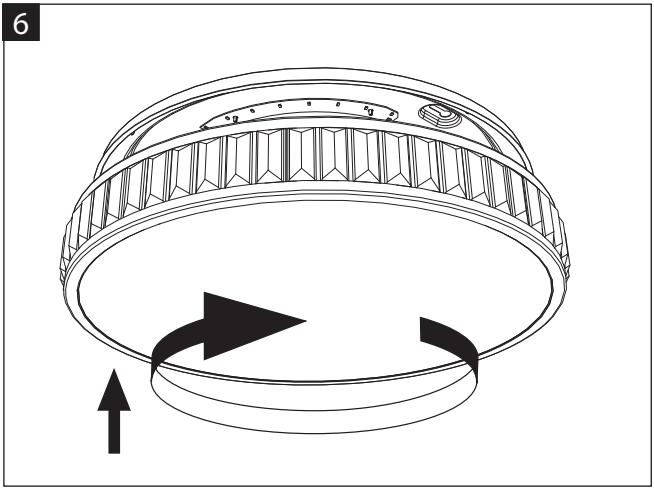

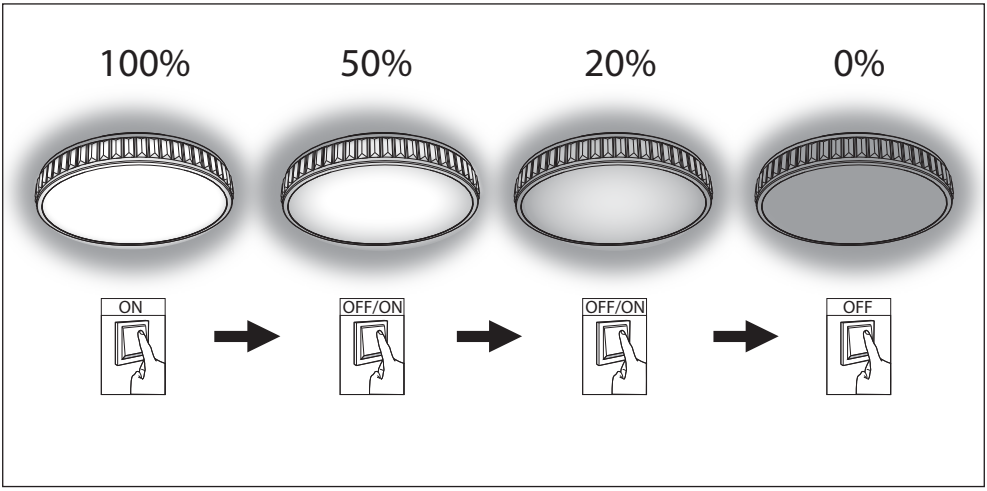

PHILIPS (CHINA) INVESTMENT CO., LTD.
1602-1605, No. 218 Tian Mu Xi Road, Shanghai, PRC 200070
飞利浦(中国)投资有限公司
上海市天目西路218号1602-1605 (邮编：200070)