45056

User manual
使用手册
使用手冊
사용자 설명서
Panduan pengguna

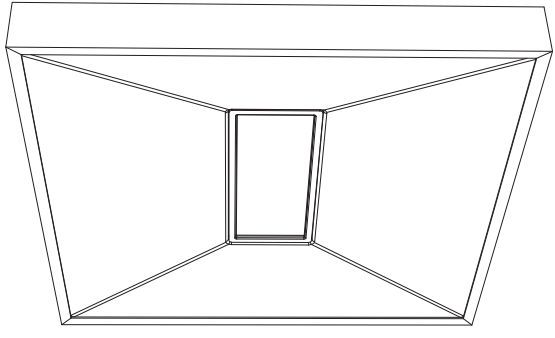

PHILIPS

Incl.

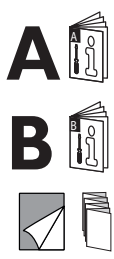

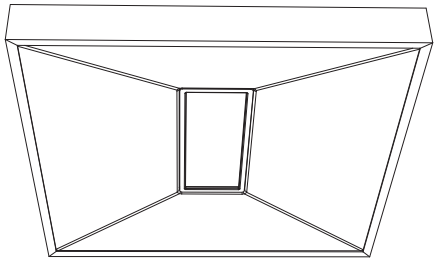

Excl.

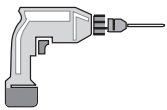

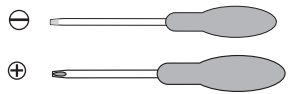

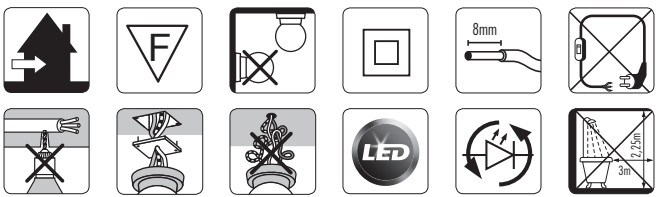

B

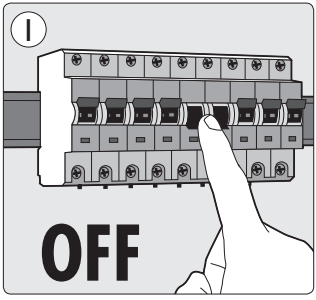
1
OFF

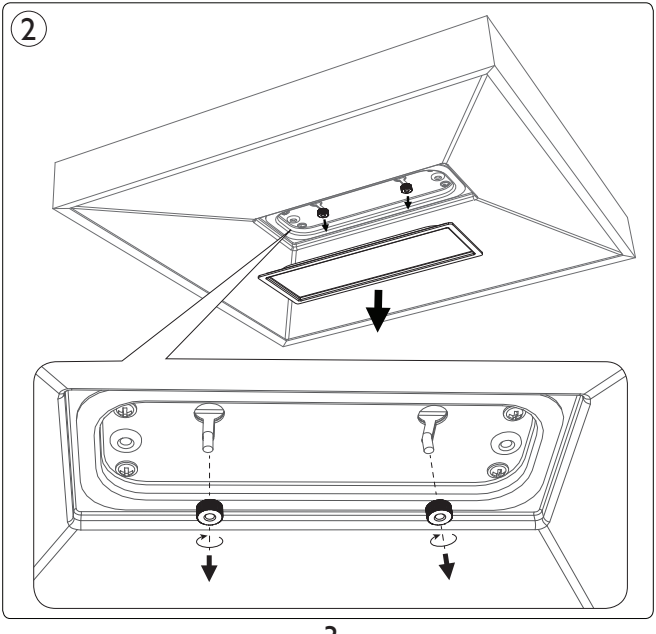
2

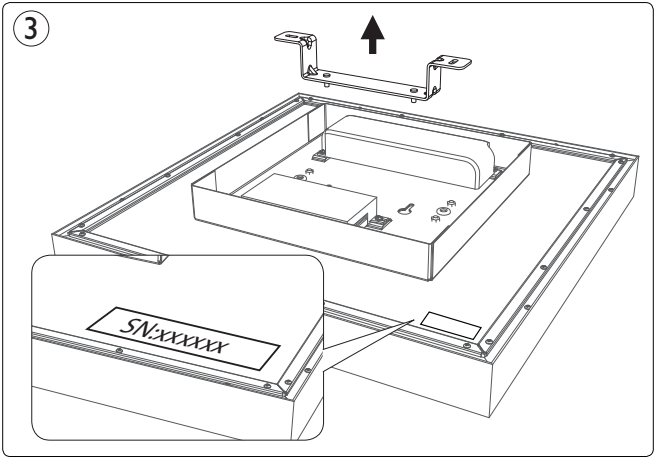
3
SN:xxxxxx

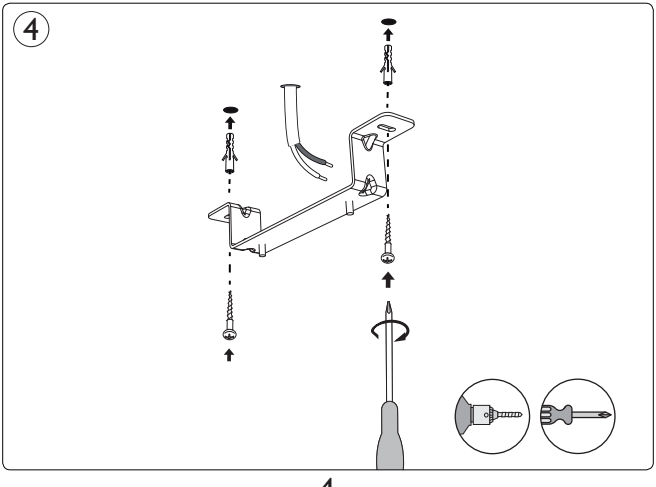
4

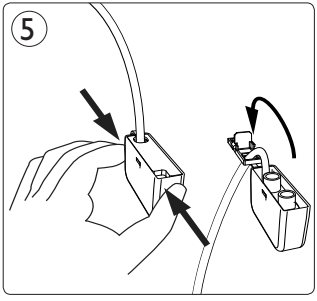
5

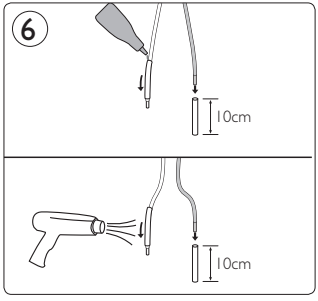
6
10cm
10cm

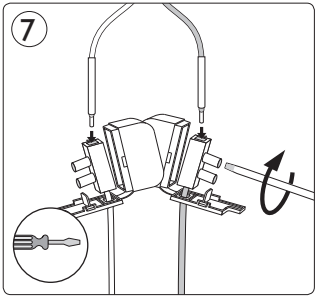
7

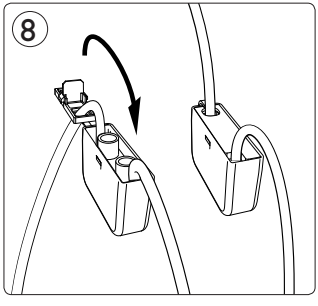
8

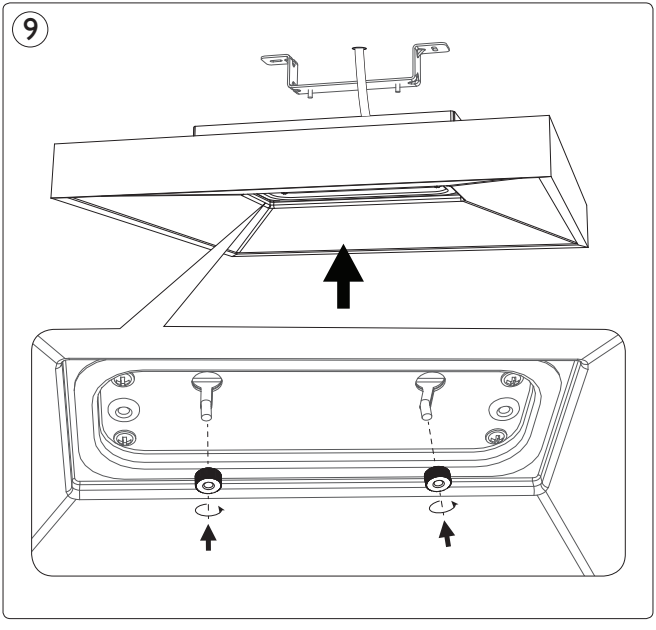
9

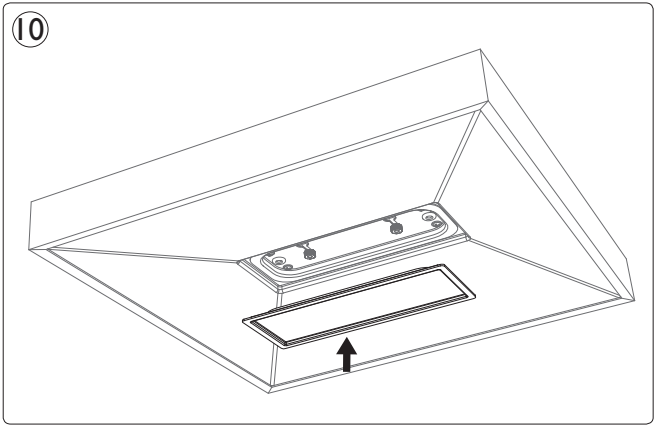
10



本设备包含型号核准代码为：
CMIIT ID: 2016DP1856的无线电发射模块

PHILIPS LIGHTING (CHINA) INVESTMENT CO., LTD.
BUILDING NO. 9, LANE 888, TIANLIN ROAD,
MINHANG DISTRICT, SHANGHAI, CHINA, 200233
飞利浦照明（中国）投资有限公司
中国上海市闵行区田林路888弄9号楼，邮编：200233

4404.029.08881
Last update: 29/08/17