45058

User manual
使用手册
使用手冊
사용자 설명서
Panduan pengguna

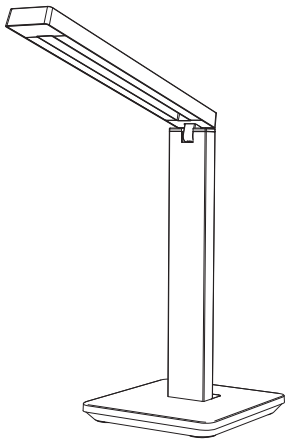

PHILIPS

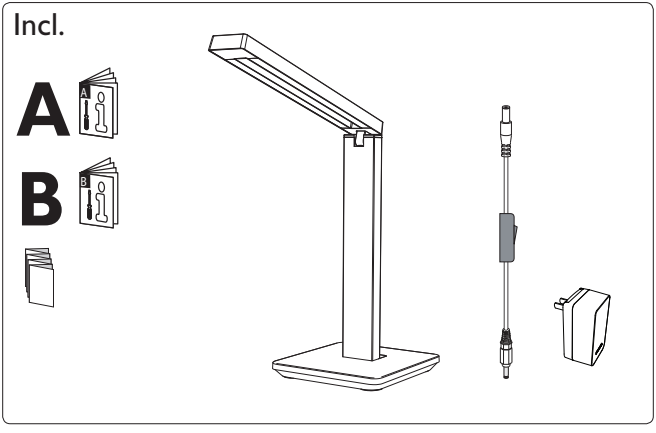
Incl.
A
B


2,2.5m
3m
LED
TYPE
X


B

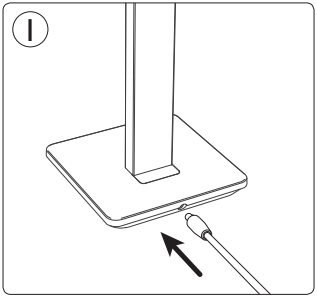
1

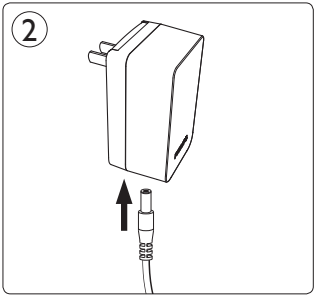
2

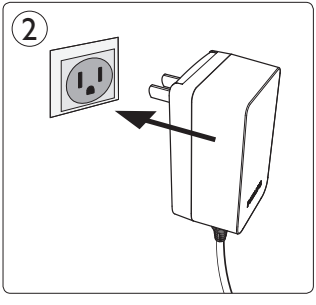
2

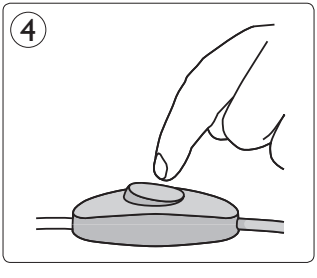
4

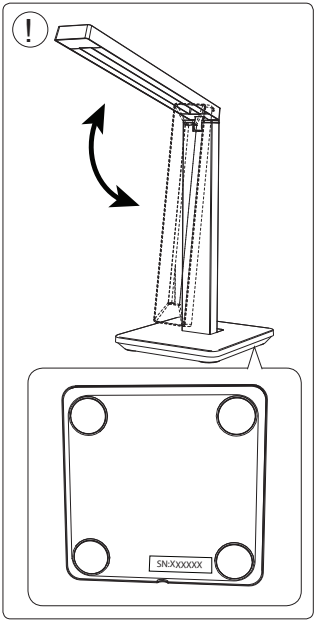
!
SN:XXXXXX



本设备包含型号核准代码为：
CMIIT ID: 2016DP1856的无线电发射模块。

PHILIPS LIGHTING (CHINA) INVESTMENT CO., LTD.
BUILDING NO. 9, LANE 888, TIANLIN ROAD,
MINHANG DISTRICT, SHANGHAI, CHINA, 200233
飞利浦照明（中国）投资有限公司
中国上海市闵行区田林路888弄9号楼，邮编：200233

4404.029.08911
Last update: 29/08/17