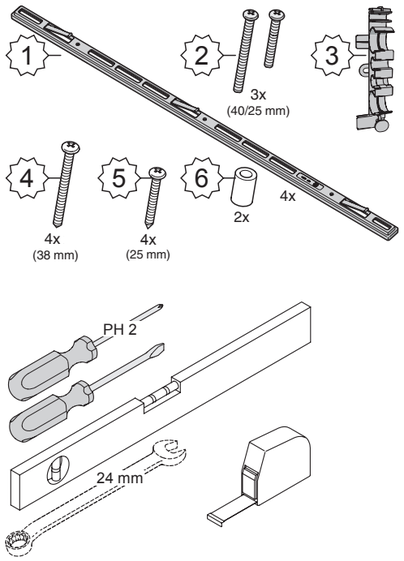

* = Only certain models.

EN	Only certain models.
AR	في موديلات معينة.
BG	Само определени модели.
CS	Pouze některé modely.
DA	Kun visse modeller.
DE	Nur bei bestimmten Modellen.
ES	Sólo se aplica a determinados modelos.
ET	Ainult teatud mudelitel.
FA	فقط بعضی از مدل ها.
FI	Vain tietyt mallit.
FR	Uniquement pour certains modèles.
HR	Samo na nekim modelima.
HU	Csak bizonyos modellek esetében.
IT	Solo per alcuni modelli.
KK	Тек белгілі бір модельдер.
MK	Само кај одредени модели.
LT	Tik tam tikri modeliai.
LV	Vienīgi noteiktiem modeļiem.
NL	Alleen bepaalde modellen.
NO	Bare enkelte modeller.
PL	Dotyczy tylko wybranych modeli.
RO	Numai la anumite modele.
RU	Только в некоторых моделях.
SK	Iba niektoré modely.
SL	Samo nekateri modeli.
SQ	Vetëm disa modele të caktuara.
SR	Samo neki modeli.
SV	Endast vissa modeller.
UK	Тільки в деяких моделях.
CN	僅限部分型號。

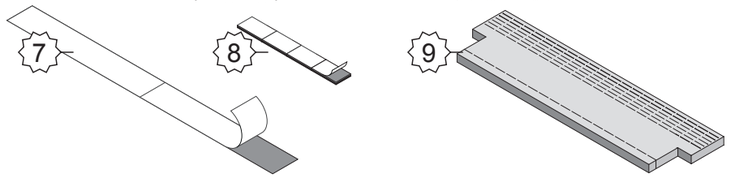

1

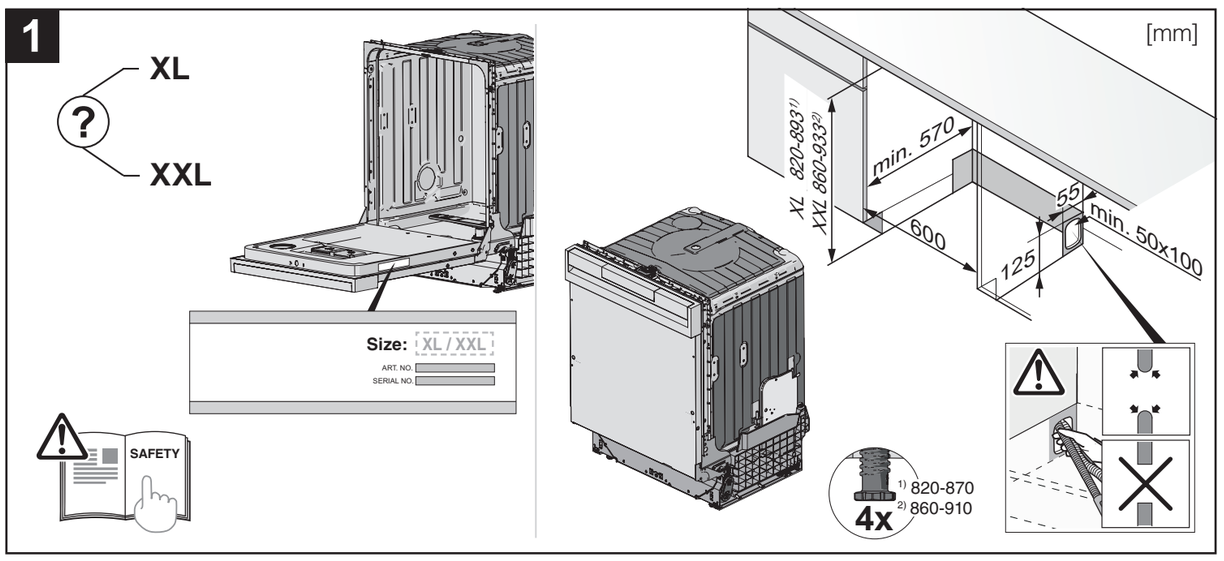

2

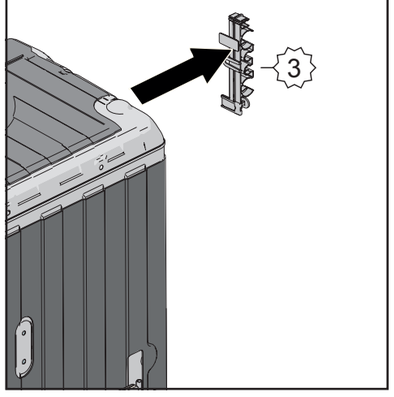

3

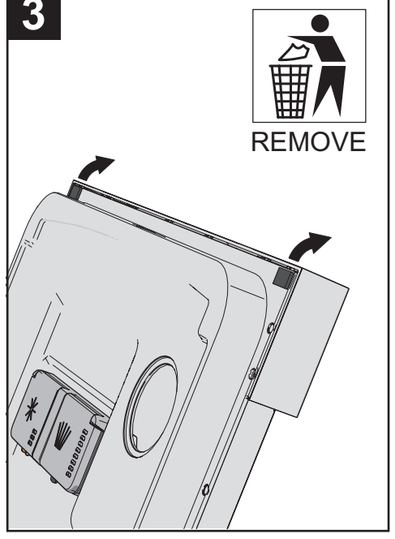

4 *

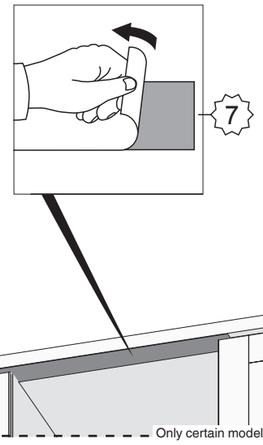

5

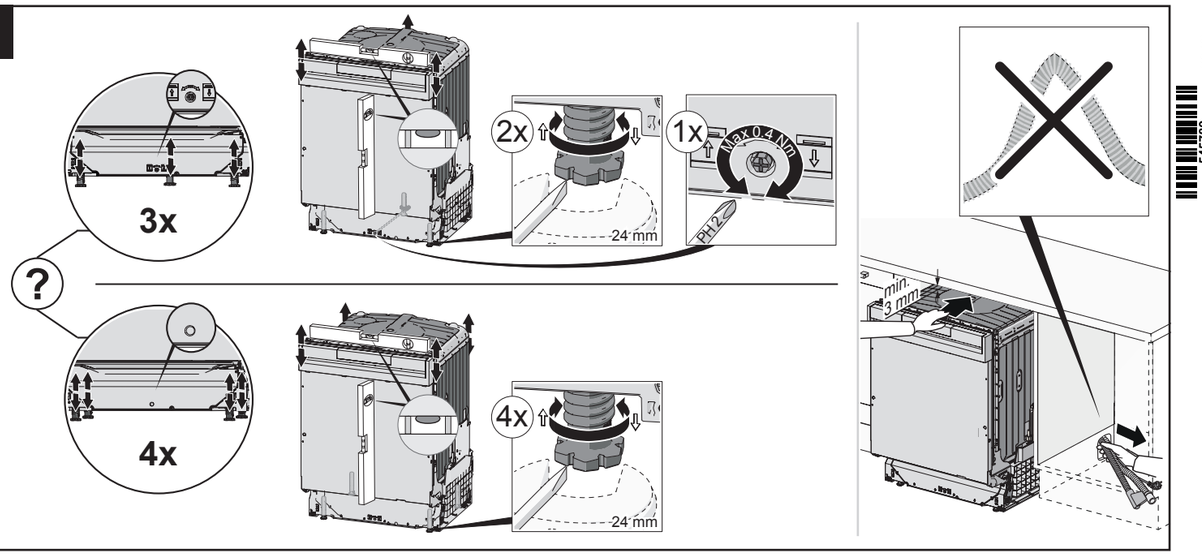

6

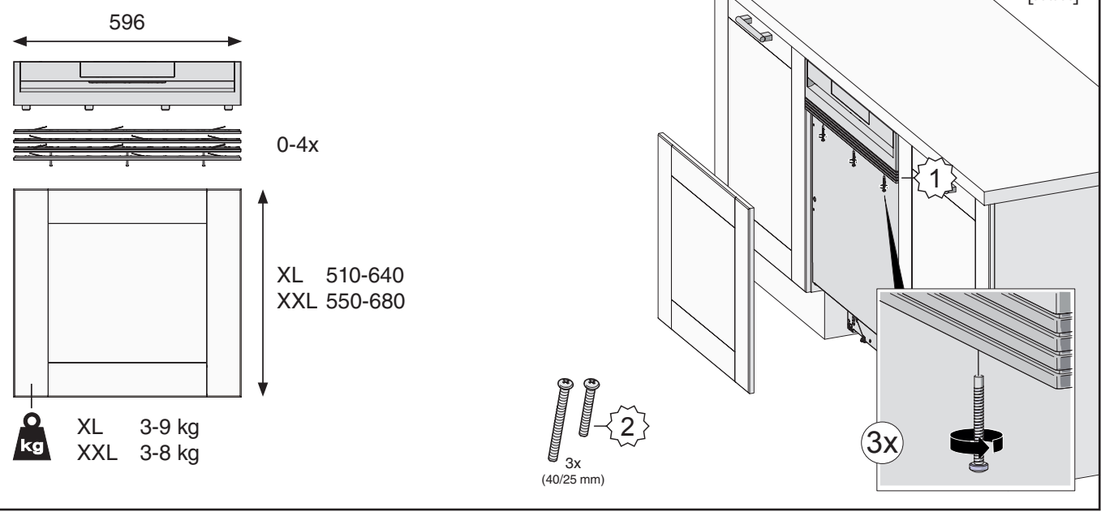

7 *

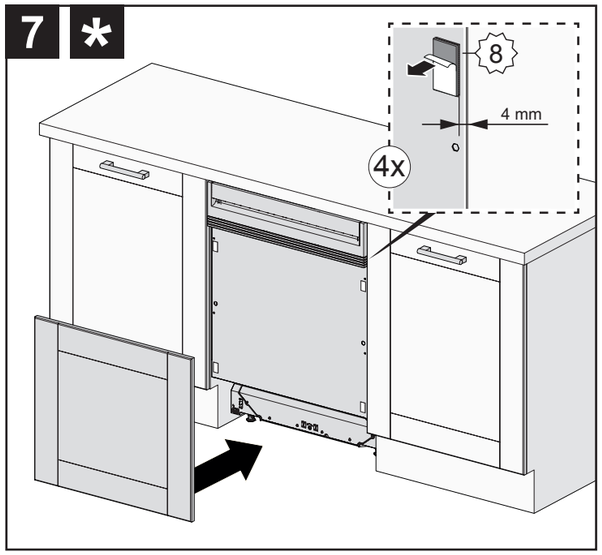

8

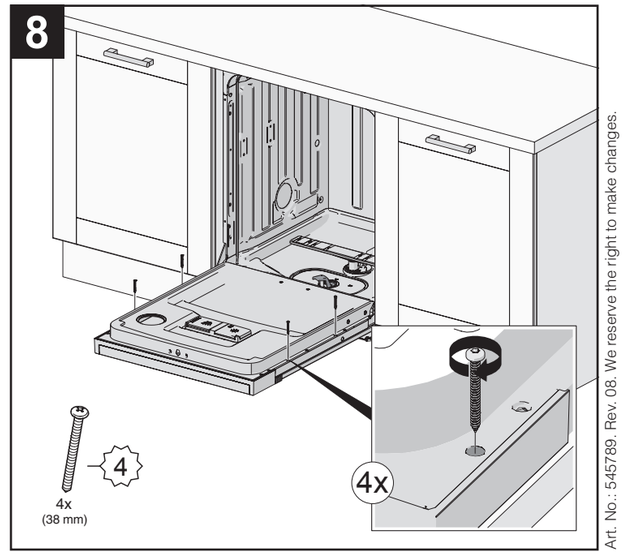

545789
un (12-18)
Art. No.: 545789. Rev. 08. We reserve the right to make changes.

9

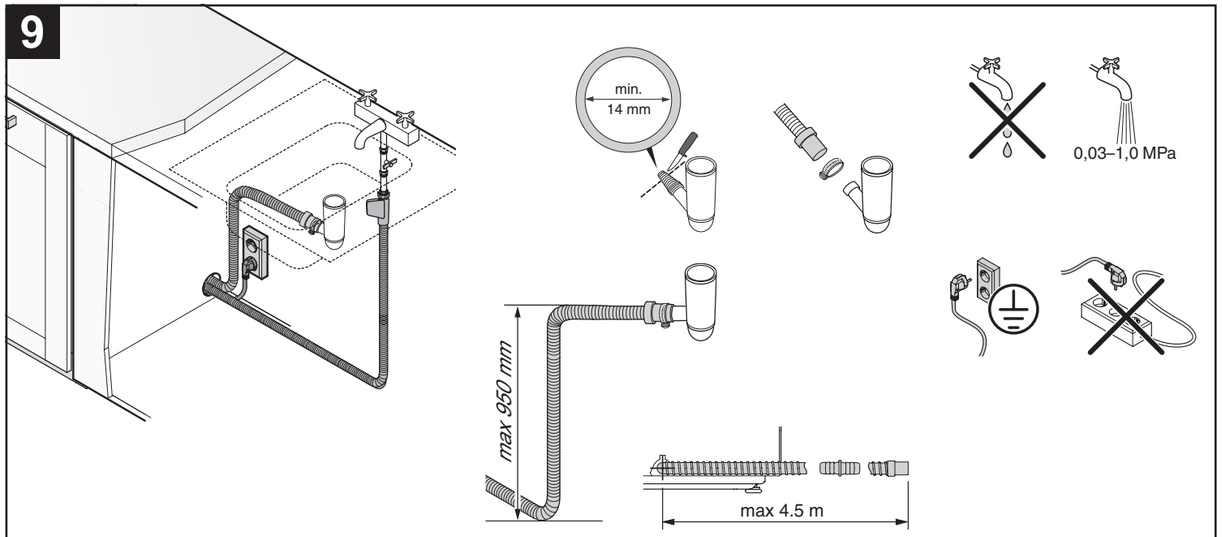

10

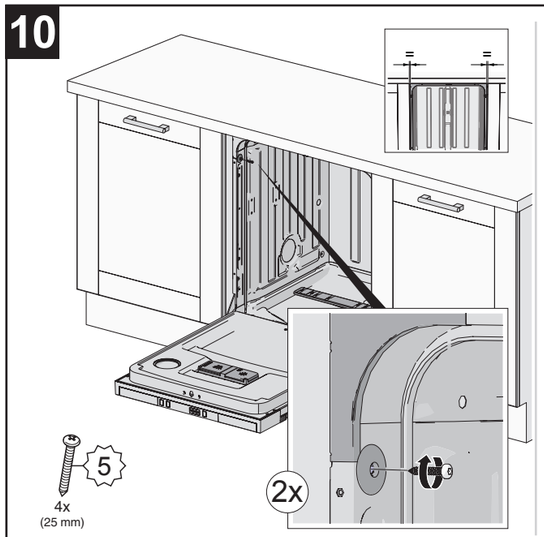

11

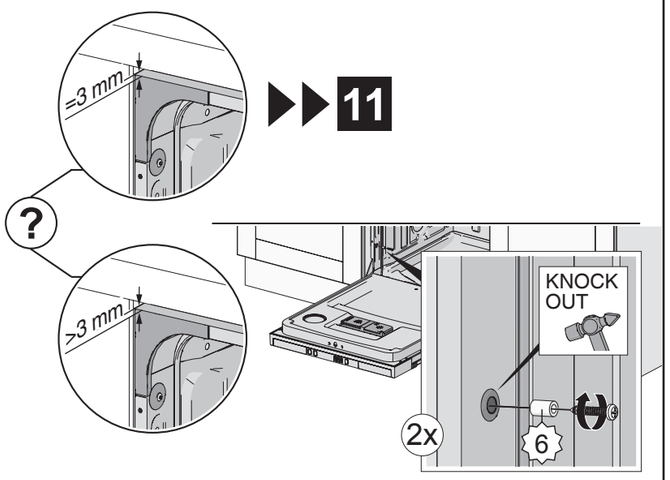

11

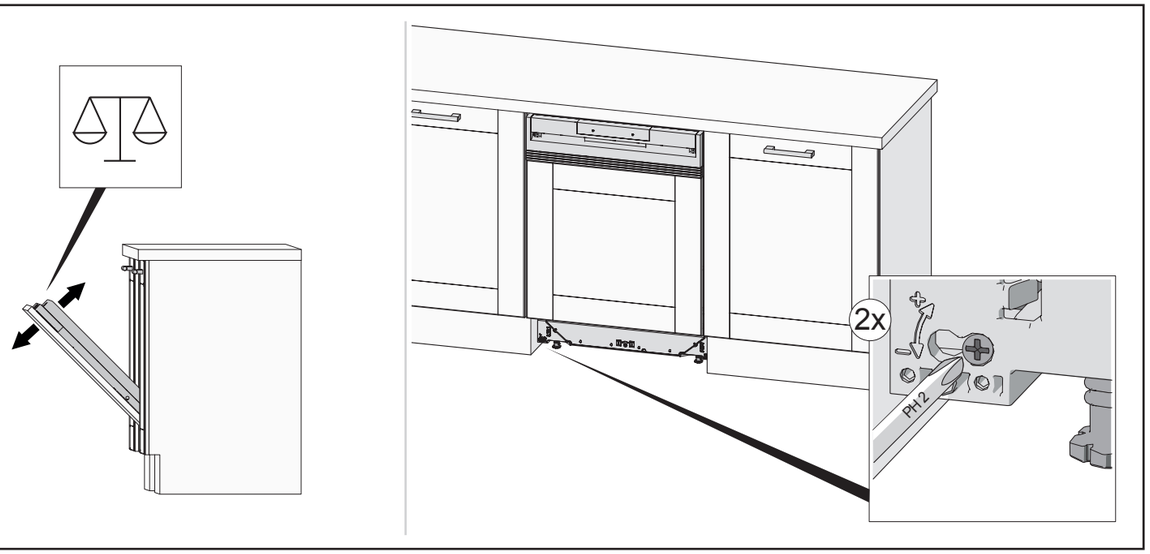

12 *

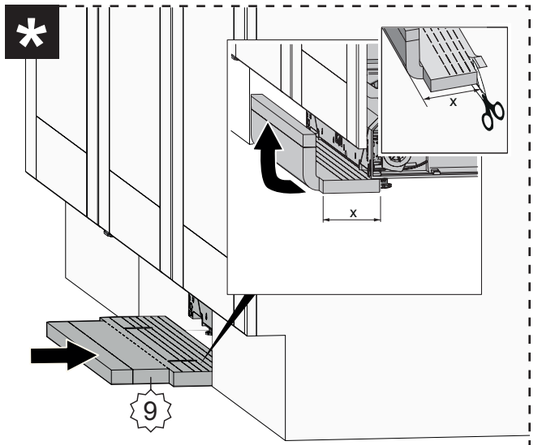

Only certain models.

13

