ALPHA GAMER

Level up!

ALPHA-GAMER.COM

ALPHA GAMER

Assembly Guide
Guia de Montagem
Guía de Montaje
Guide d'assemblage
Montageanleitung



POLLUX

SERIES

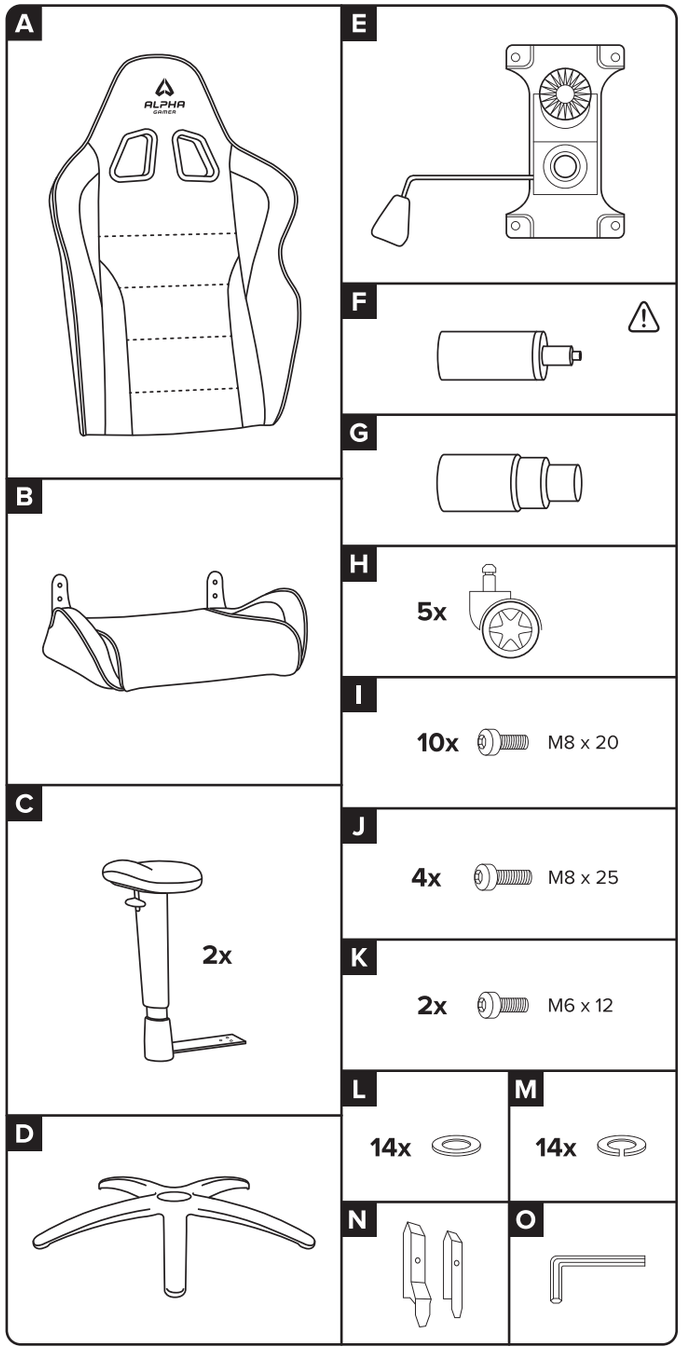

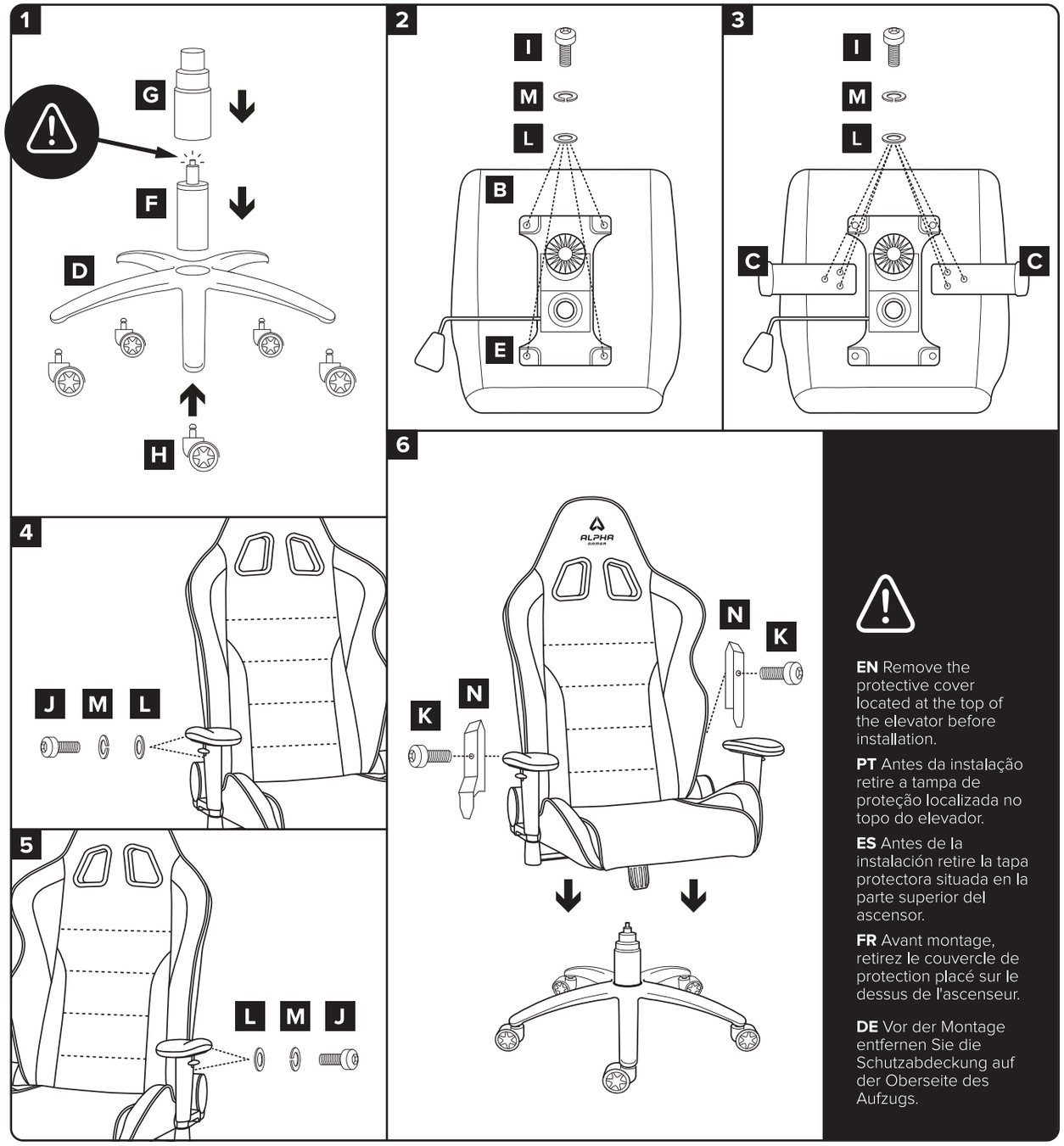

EN Remove the protective cover located at the top of the elevator before installation.

PT Antes da instalação retire a tampa de proteção localizada no topo do elevador.

ES Antes de la instalación retire la tapa protectora situada en la parte superior del ascensor.

FR Avant montage, retirez le couvercle de protection placé sur le dessus de l'ascenseur.

DE Vor der Montage entfernen Sie die Schutzabdeckung auf der Oberseite des Aufzugs.