3+

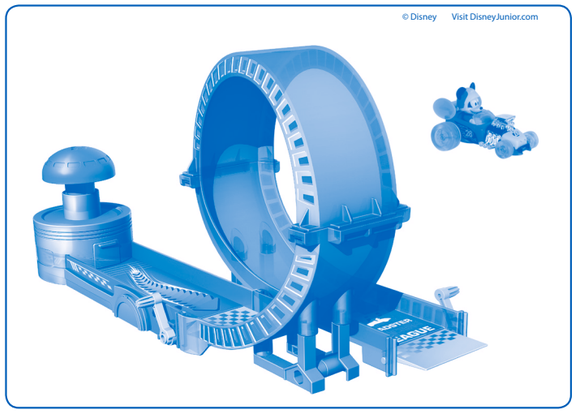

SUPERLOOPING MIT STARTRAMPE • SUPERLOOPING LAUNCHER • LANZADOR SUPERLOOPING • LANCEUR SUPERLOOPING • LANCIATORE SUPERLOOPING • LANÇADOR COM SUPER-LOOP • LAUNCHER MET SUPERLOOPING • СВЕРХЛЕГКАЯ ПУСКОВАЯ УСТАНОВКА

183827 - V1

GEBRAUCHSANLEITUNG • INSTRUCTIONS FOR USE
MANUAL DE INSTRUCCIONES • MANUEL D'INSTRUCTIONS
MANUALE ISTRUZIONI • GEBRUIKSAANWIJZING
MANUAL DE INSTRUÇÕES
ИНСТРУКЦИЯ ПО ЭКСПЛУАТАЦИИ

MADE IN CHINA

IMC. TOYS, S.A. • Pare Llaurador, 172
08224 Terrassa (Barcelona) SPAIN
Tel. 0034 937 888 992 • Fax 0034 937 332 833
www.imctoys.com
After Sales Service • Servicio Posventa
e-mail: sat@imc.es

ITEM 183827MM2 • EAN: 8421134183827 • 030118

DE - DEUTSCH — SUPERLOOPING MIT STARTRAMPE

GEBRAUCHSANLEITUNG UND FUNKTIONSWEISE
Alle Spielzeuge von IMC TOYS werden strengsten Produktionskontrollen unterzogen, um Spielspaß und Sicherheit für Ihre Kinder zu garantieren. Unsere Produkte sind einfach zu benutzen und zu bedienen. Wir sind sicher, dass Ihre Kinder viel Freude daran haben werden. Vielen Dank für Ihren Kauf und das Vertrauen, das Sie in unsere Produkte gesetzt haben.
Zur Ansicht unseres ausführlichen Produktkataloges besuchen Sie bitte unsere Webseite unter **www.imctoys.com**

PFLEGE UND SICHERHEIT
Zur Reinigung des Gerätes benutzen Sie einen kurz angefeuchteten Lappen. Verwenden Sie keine Reinigungs-oder Lösungsmittel.

WICHTIGER HINWEIS
HINWEIS FÜR ERWACHSENE
Entfernen Sie alle Kunststoffteile, Drähte und sonstiges Befestigungsmaterial für den Transport, bevor Sie das Produkt den Kindern geben. Bei dem ersten Zusammenbau des Produkts ist die Hilfe und Aufsicht durch eine erwachsene Person notwendig.

ACHTUNG!
- Achtung. Nicht für Kinder unter 3 Jahren geeignet. Enthält Kleinteile, die verschluckt werden könnten. Erstickungsgefahr.
- Achtung. Nicht auf Augen oder Gesichter zielen. Nicht an Personen oder Tieren verwenden.
- Keine anderen Projektile verwenden als die mitgelieferten oder durch den Hersteller empfohlenen.
- Die Verpackung bitte für spätere Bezugnahmen aufbewahren, da diese sehr wichtige Informationen enthält.
- Die Herstellungsfirma behält sich das Recht vor, technische Korrekturen am Produkt vorzunehmen, sodass es sich von der Abbildung unterscheiden kann.
- Lesen und befolgen Sie die Anweisungen und Sicherheitshinweise bevor Sie das Gerät in Betrieb nehmen.
- Entfernen Sie sämtliche Transportsicherungen und Schutzelemente des Produktes, bevor Sie es Kindern geben (Kunststoffteile, Etikette, Drahtteile, etc…).

TIPPS FÜR EINE VERNÜNFTIGE VERWENDUNG UND FÜR DEN UMWELTSCHUTZ
Werfen Sie sämtliches Verpackungsmaterial, Karton, Kunststoff usw. in die entsprechenden Recycling-Container Ihrer Gemeinde.
Wenn das Spielzeug noch einwandfrei funktioniert und nicht mehr verwendet wird, so werfen Sie es bitte nicht weg. Denken Sie daran, dass es anderen Menschen Freude bereiten kann und bringen Sie das Spielzeug zu Einrichtungen und/oder Vereinen, die es weitergeben.
Werfen Sie das ausgediente Produkt nicht in den Hausmüll. Bringen Sie es zu einer Recycling-Sammelstelle für elektrische und elektronische Geräte. Siehe Symbol auf dem Produkt, Bedienungsanleitung oder Verpackung für weitere Informationen.
Die Produktmaterialen sind gemäß Markierung wiederverwertbar. Wenn Sie das Material wiederverwerten oder alte Geräte in irgendeiner Form wiederverwenden, leisten Sie einen wichtigen Beitrag zum Umweltschutz.
Wenden Sie sich bitte an die Recyclingzentrale oder die nächsten örtlichen Behörden.

Im Falle von Reklamationen wenden Sie sich bitte an den zugelassenen Händler.

EN-ENGLISH — SUPERLOOPING LAUNCHER

INSTRUCTIONS FOR USE AND OPERATION
IMC TOYS products undergo strict production controls to guarantee the enjoyment and safety of your children. They are easy to use and operate. We are certain that they will provide your children with great entertainment. Thank you for purchasing one of our products.
To consult our extensive product catalogue, please visit our web page at **www.imctoys.com**

CARE AND SAFETY
Use a wet cloth to clean the equipment. Do not use detergents or dissolvent agents.

IMPORTANT INFORMATION
NOTE FOR ADULTS
Remove all plastic elements, wires and objects used to secure the product during transport before giving it to children. Initial product assembly should be executed with the help and supervision of an adult.

WARNINGS!
- Warning. Not suitable for children under 3 years of age. It contains small parts which might be ingested by them. Choking hazard.
- Warning. Do not aim at eyes or face. Do not fire at people or animals.
- Do not use projectiles other than those supplied or recommended by the manufacturer.
- Please keep the packaging for future reference as it contains very important information.
- Please note that due to technical improvements this product may differ from the one that appears in the illustration.
- Read the instructions before use, follow them and keep them for reference.
- Remove all elements designed to fasten and protect the product during transport before giving it to children (plastic pieces, labels, wires, etc.).

RECOMMENDATIONS FOR RESPONSIBLE USE AND FOR PROTECTING THE ENVIRONMENT
Put all the transport packaging, cardboard, plastic, etc, in the recycling containers in your neighbourhood.
If you no longer want the toy and it still works, do not throw it away. Remember that other people can still enjoy it, and find bodies or associations that can give it to them.
At the end of the life span of this product, it must not be disposed of as normal household rubbish. It should be delivered to a collection point for recycling electrical and electronic devices. Consult the symbol on the product, in the user manual or on the packaging for more information.
The materials are recyclable in accordance with their markings. If you recycle materials or find ways to reuse old devices, you make a considerable contribution to protecting the environment.
Please consult the nearest recycling centre or local authorities.

If you have a claim, please contact the authorised distributor.

ES - ESPAÑOL — LANZADOR SUPERLOOPING

INSTRUCCIONES DE USO Y FUNCIONAMIENTO
Los juguetes de IMC TOYS siguen estrictos controles en su producción para garantizar el disfrute y la seguridad de los niños. Son de fácil uso y funcionamiento. Estamos seguros que les proporcionarán grandes momentos de entretenimiento. Le agradecemos la adquisición y la confianza depositada en uno de nuestros productos. Para ver nuestro extenso catálogo de productos, le invitamos a que visite nuestra página web en **www.imctoys.com**

CUIDADO Y SEGURIDAD
Para limpiar el equipo use un paño ligeramente humedecido. No use detergentes o disolventes.

INFORMACIÓN IMPORTANTE
NOTA PARA ADULTOS
Retire todos los plásticos, alambres y cualquier objeto que esté destinado a sujetar el producto durante su transporte antes de entregárselo a los niños. La ayuda de un adulto y su supervisión es necesaria durante el ensamblado inicial del producto.

¡ADVERTENCIAS!
- Advertencia. No recomendado para niños menores de 3 años. Contiene piezas pequeñas susceptibles de ser ingeridas. Peligro de asfixia.
- Advertencia. No apuntar a los ojos o a la cara. No lanzar sobre personas o animales.
- No utilizar proyectiles distintos de los suministrados o recomendados por el fabricante.
- Por favor, guarde el embalaje para futuras referencias, ya que contiene información muy importante.
- La empresa se reserva el derecho a que el producto pueda diferir de la ilustración por mejoras técnicas.
- Lea las instrucciones antes de usar, sígalas y guardelas como referencia.
- Quitar todos los elementos destinados a la sujeción y protección del producto durante el transporte antes de dárselo a los niños (plásticos, etiquetas, alambres, etc.).

RECOMENDACIONES PARA UN USO RESPONSABLE Y PARA LA PROTECCIÓN MEDIOAMBIENTAL
Deposita los embalajes de transporte, cartón, plásticos, etc., en los contenedores de reciclaje de tu localidad.
Si el juguete todavía funciona y ya no lo quieres, no lo tires. Recuerda que otras personas pueden seguir disfrutando de él, busca entidades y/o asociaciones que puedan hacérselo llegar.
No debe tirar el producto a un contenedor de basura de casa cuando ya no le sea de utilidad. Debe llevarlo a un punto de reciclaje de dispositivos eléctricos y electrónicos. Consulte el símbolo inscrito en el producto, el manual de usuario o el embalaje para más información. Los materiales son, según el marcado, reciclables. Si recicla el material o encuentra formas de reutilizar los dispositivos viejos, contribuye de forma importante a la protección del medio ambiente.
Por favor, consulte con el centro de reciclaje o con las autoridades locales más cercanos.

Para cualquier reclamación contacte con el distribuidor autorizado.

FR - FRANÇAIS — LANCEUR SUPERLOOPING

MODE D'EMPLOI ET DE FONCTIONNEMENT
Les jouets IMC TOYS sont soumis à des contrôles stricts lors de leur production afin de garantir le plaisir du jeu et la sécurité de vos enfants. Ils sont faciles à utiliser et leur fonctionnement est simple. Nous sommes convaincus qu'ils feront passer à vos enfants de bons moments divertissements. Nous vous remercions de l'acquisition et de la confiance déposée en l'un de nos produits.
Pour consulter notre vaste catalogue de produits, nous vous invitons à visiter notre site Internet :
www.imctoys.com

SOIN ET SÉCURITÉ
Pour nettoyer l'appareil, utilisez un chiffon légèrement humide. N'utilisez aucun détergent ou dissolvant.

INFORMATIONS IMPORTANTES
NOTE À L'INTENTION DES ADULTES
Avant de remettre le jeu aux enfants, retirez tous les emballages plastiques, fils de fer et autres éléments qui ont servi à l'immobiliser pendant le transport. Pour assembler le jeu, l'aide et le contrôle d'un adulte sont nécessaires.

ATTENTION !
- Attention. Ne convient pas aux enfants de moins de 3 ans. Contient de petites pièces susceptibles d'être avalées. Danger d'étouffement.
- Attention. Ne pas viser les yeux ou le visage. Ne pas lancer sur des personnes ou des animaux.
- Ne pas utiliser de projectiles autres que ceux fournis ou recommandés par le fabricant.
- Conserver l'emballage afin de disposer des informations essentielles concernant le produit.
- Notre société se réserve le droit de modifier le produit par rapport à l'illustration afin d'y apporter des améliorations techniques.
- Lisez les instructions avant emploi, suivez-les et gardez-les pour la référence.
- Ôter tous les éléments destinés à la fixation et à la protection du produit pendant le transport avant de le remettre aux enfants (plastiques, étiquettes, fils de fer, etc.).

RECOMMANDATIONS POUR UNE UTILISATION RESPONSABLE ET POUR LA PROTECTION DE L'ENVIRONNEMENT
Déposez les emballages de transport, les cartons, les emballages plastique, etc., dans les conteneurs de recyclage de votre localité.
Si le jouet fonctionne encore et que vous n'en voulez plus, ne le jetez pas. Pensez que d'autres personnes pourront encore l'utiliser et s'amuser avec ce jouet ; recherchez des entités et/ou des associations susceptibles de le leur faire parvenir.
Ne pas jeter ce produit dans une poubelle normale lorsque vous voulez vous en débarrasser. Il doit être déposé dans un centre de recueil pour le recyclage des appareils électriques et électroniques. Consultez le symbole sur le produit, dans le manuel d'utilisation ou sur l'emballage pour plus d'informations.
Les matériaux sont recyclables, conformément au marquage du produit. Vous faites une importante contribution à la protection de notre environnement quand vous recyclez le matériel ou quand vous trouvez d'autres formes d'utilisation des vieux appareils.
Veuillez contacter votre centre de recyclage le plus proche ou les autorités locales.

Pour toute réclamation, contactez le distributeur agréé.

IT - ITALIANO — LANCIATORE SUPERLOOPING

ISTRUZIONI PER L'USO E IL FUNZIONAMENTO
I giocattoli di IMC Toys sono sottoposti a rigorosi controlli durante la produzione per garantire il divertimento e la sicurezza dei bambini. I giocattoli sono facili da utilizzare e siamo sicuri che vi regaleranno momenti di grande divertimento. Vi ringraziamo per la fiducia che ci avete accordato acquistando uno dei nostri prodotti.
Per conoscere il nostro catalogo completo, vi invitiamo a visitare il nostro sito Web **www.imctoys.com**

MANUTENZIONE E SICUREZZA
Per pulire il prodotto usare un panno umido. Non utilizzare detergenti o solventi.

INFORMAZIONI IMPORTANTI
NOTA PER GLI ADULTI.
Prima di dare il giocattolo ai bambini, togliere tutti gli elementi di plastica, i pezzi di filo metallico e qualsiasi altro oggetto destinato a trattenete il prodotto durante il trasporto. Durante il montaggio iniziale del prodotto è necessario l'aiuto e la supervisione di un adulto.

AVVERTENZE!
- Avvertenza. Non raccomandato per bambini di meno di 3 anni. Contiene pezzi piccoli che potrebbero essere ingeriti. Pericolo di soffocamento.
- Avvertenza. Non mirare agli occhi o alla testa. Non lanciare su persone o animali.
- No utilizzare proiettili diversi da quelli forniti o raccomandati dal produttore.
- Per favore, conservare la confezione per future referenze, visto che contiene informazioni molto importanti.
- La ditta si riserva il diritto di poter far differire il prodotto dall'illustrazione per migliorie tecniche.
- Legga le istruzioni prima dell'uso, le segua e le conservi per futuri riferimenti.
- Togliere tutti i componenti usati per fissare e proteggere il prodotto durante il trasporto prima di darlo ai bambini (componenti di plastica, etichette, fili metallici, ecc.).

RACCOMANDAZIONI PER UN USO RESPONSABILE E PER LA SALVAGUARDIA DELL'AMBIENTE
Smaltisci il sacchetto usato per il trasporto, il cartone, la plastica e altri rifiuti negli appositi contenitori per il riciclaggio.
Se sei stanco del tuo giocattolo, e se funziona ancora, non buttarlo via. Ricordati che altri bambini potrebbero ancora giocarci, quindi cerca qualche ente o associazione che lo raccolga e lo regali a chi è meno fortunato di te.
Non smaltire il prodotto come normale rifiuto domestico. Portarlo presso un punto di raccolta per il riciclaggio di dispositivi elettrici ed elettronici. Per ulteriori informazioni, consultare il manuale dell'utente o la confezione. In base al contrassegno che li distingue, i materiali sono riciclabili. Riciclare o trovare modi alternativi di utilizzare i dispositivi vecchi contribuisce in modo considerevole alla salvaguardia dell'ambiente.
Si invita a richiedere informazioni presso il centro di smaltimento rifiuti autorizzato o presso le autorità locali.

In caso di reclamo, contattare il distributore autorizzato.

NL - NEDERLANDS — LAUNCHER MET SUPERLOOPING

GEBRUIKSAANWIJZING
Het speelgoed van IMC TOYS wordt tijdens de fabricage onderworpen aan strenge controles om het speelplezier en de veiligheid van uw kinderen te garanderen. Het speelgoed is gebruiksvriendelijk. We zijn ervan overtuigd dat onze producten veel speelplezier zullen bezorgen. Wij danken u voor het vertrouwen dat u in ons product heeft gesteld en de aanschaf daarvan.
Bezoek onze website om onze uitgebreide productencatalogus te bekijken: **www.imctoys.com**

ONDERHOUD EN VEILIGHEID
Gebruik voor het schoonmaken van het apparaat een licht-vochtige doek. Gebruik geen schoonmaak- of oplosmiddelen.

BELANGRIJKE INFORMATIE
OPMERKING VOOR VOLWASSENEN
Verwijder alle kunststof delen, stukjes ijzerdraad en voorwerpen die dienen om het product tijdens het vervoer vast te zetten, voordat u het aan de kinderen geeft. De hulp en toezicht van een volwassene zijn tijdens de eerste montage van het product noodzakelijk.

WAARSCHUWINGEN!
- Waarschuwing. Niet aan te bevelen voor kinderen onder de 3 jaar. Bevat kleine onderdelen die zouden kunnen worden ingeslikt. Gevaar voor verstikking.
- Waarschuwing. Niet richten op de ogen of het gezicht. Niet schieten in de richting van personen of dieren.
- Gebruik geen projectielen die niet meegeleverd zijn of die niet aanbevolen zijn door de fabrikant.
- Bewaar de verpakking a.u.b. Er staat zeer belangrijke informatie op, die later nog van pas kan komen.
- Ons bedrijf stelt zich niet aansprakelijk voor het feit dat het product in verband met technische verbeteringen kan afwijken van de afbeelding.
- Lees vóór gebruik de instructies, volg hen en houd hen voor verwijzing.
- Verwijder alle verpakkingselementen voor de ondersteuning en bescherming van het product tijdens het transport, alvorens het speelgoed aan uw kinderen te geven (plastic, labels, ijzerdraadjes, etc.)

AANBEVELINGEN VOOR VERANTWOORD GEBRUIK EN DE BESCHERMING VAN HET MILIEU
Deponeer de verpakkingsmaterialen van karton, plastic, etc. in de recyclagecontainers bij je in de buurt.
Als het speelgoed nog werkt, maar je wilt het niet meer, gooi het dan niet weg. Denk eraan dat andere kinderen er nog mee kunnen spelen. Zoek organisaties of verenigingen waar je het aan kunt weggeven.
Dit product mag niet worden weggegoid bij het huisafval. Het moet worden aangeboden bij een verzamelplaats voor het hergebruiken van elektrische en elektronische apparaten. Zie het symbool op het product, de gebruikershandleiding of de verpakking voor meer informatie.
Het materiaal is volgens de symbolen recycleerbaar. U levert een belangrijke bijdrage aan de bescherming van het milieu door het materiaal te hergebruiken of andere bestemmingen voor de oude apparaten te vinden.
Informeer bij het afvalverwerkingsbedrijf of de plaatselijke autoriteiten.

Neem in geval van klachten contact op met de erkende distributeur.

PT - PORTUGUÊS — LANÇADOR COM SUPER-LOOP

INSTRUÇÕES DE USO E FUNCIONAMENTO
Os brinquedos da IMC TOYS são produzidos de acordo com controlos exigentes para garantir a diversão e a segurança das crianças. São de utilização e funcionamento fáceis. Temos a certeza de que lhes proporcionarão grandes momentos de entretenimento. Agradecemos a aquisição e a confiança depositada num dos nossos produtos.
Para ver o nosso extenso catálogo de produtos, convidamo-lo a visitar a nossa página da Internet em
www.imctoys.com

CUIDADO E SEGURANÇA:
Para limpar o equipamento use um pano ligeiramente umedecido. Não use detergentes ou dissolventes.

INFORMAÇÃO IMPORTANTE
NOTA PARA ADULTOS
Retire todos os plásticos, fios e qualquer objeto que se destine a fixar o produto durante o seu transporte antes de o entregar às crianças. É necessária a ajuda de um adulto e a sua supervisão durante a montagem inicial do produto.

AVISOS!
- Atenção. Não é recomendado para crianças menores de 3 anos. Contém peças pequenas susceptíveis de serem ingeridas. Perigo de asfixia.
- Atenção. Não apontar para os olhos ou rosto. Não lançar em direção a pessoas ou animais.
- Não utilizar projéteis que não os fornecidos ou recomendados pelo fabricante.
- Por favor, guarde a embalagem para futuras referências, já que contém informação muito importante.
- A empresa reserva-se o direito a que o produto possa diferir da ilustração por melhoras técnicas.
- Leia as instruções antes do uso, siga-as e mantenha-as para a referência.
- Retire todos os elementos destinados à fixação e protecção do produto durante o transporte antes de dá-lo às crianças (plásticos, etiquetas, arames, etc.).

RECOMENDAÇÕES PARA UMA UTILIZAÇÃO RESPONSÁVEL E PARA A PROTECÇÃO DO MEIO AMBIENTE
Deposite as embalagens de transporte, cartão, plásticos, etc., nos contentores de reciclagem da sua localidade.
Se o brinquedo ainda funciona e já não o quer, não o deite fora. Lembre-se que outras pessoas podem aproveitá-lo, procure entidades e/ou associações que possam fazer-lho chegar.
Este produto não pode ser tratado como o lixo doméstico normal quando chegar ao fim da sua vida útil. Deve ser depositado num centro de recolha para a reciclagem dos aparelhos eléctricos e electrónicos. Consulte o símbolo no produto, no manual de instruções ou na embalagem para mais informações.
Os materiais são, de acordo com os seus sinais, recicláveis. Se reciclar o material ou encontrar outras formas de utilização dos aparelhos velhos, faz uma contribuição importante para a protecção ambiental.
Informe-se junto do seu ecocentro ou das autoridades locais.

Em caso de reclamação, entre em contacto com o distribuidor autorizado.

RU - РУССКИЙ — СВЕРХЛЕГКАЯ ПУСКОВАЯ УСТАНОВКА

Инструкция по использованию и управлению
Компания IMC TOYS подвергает продукцию строгому контролю, чтобы гарантировать вашим детям настоящее удовольствие и безопасность. Продукция компании IMC TOYS проста в использовании и управлении. Мы уверены, что она подарит вашим детям массу развлечений. Спасибо за то, что купили один из наших продуктов. Чтобы посмотреть наш расширенный каталог, посетите наш веб-сайт:
www.imctoys.com

УХОД И КОРРЕКТНОЕ ИСПОЛЬЗОВАНИЕ
Используйте слегка влажную ткань, чтобы протирать изделие. Не используйте моющие средства и растворители.

ВАЖНАЯ ИНФОРМАЦИЯ
ПРИМЕЧАНИЕ ДЛЯ ВЗРОСЛЫХ
Прежде чем дать игрушку детям, удалите с нее все упаковочные материалы, пластмассовые и проволочные крепления и другие объекты, предназначенные для фиксирования изделия во время транспортировки.Первоначальную сборку изделия требуется проводить под наблюдением и с помощью взрослого человека.

МЕРЫ БЕЗОПАСНОСТИ:
ВНИМАНИЕ!
- Внимание. Не предназначено для детей младше 3 лет. Содержит мелкие детали, которые дети могут проглотить. Риск удушения.
- Внимание. Не прицеливаться в глаза или в лицо. Не запускать в сторону людей или животных.
- Не использовать снаряды, отличающиеся от поставляемых в комплекте или рекомендованных производителем.
- Пожалуйста, сохраняйте упаковку для использования в будущем, так как она содержит очень важную информацию.
- Обратите внимание, что в связи с техническими усовершенствованиями, данный продукт может отличаться от изображенного на иллюстрации.
- Перед использованием продукта прочитайте инструкцию, следуйте ей и сохраните ее для обращения к ней в будущем.
- Удалите все элементы, необходимые для крепления и защиты продукта при транспортировке, прежде чем дать игрушку детям (пластмассовые крепления, этикетки, провода и т.п.).

РЕКОМЕНДАЦИИ ПО ОТВЕТСТВЕННОМУ ИСПОЛЬЗОВАНИЮ ПРОДУКТА И ОХРАНЕ ОКРУЖАЮЩЕЙ СРЕДЫ
Всю транспортную упаковку, картон, пластмассовые крепления следует выбрасывать в ближайший к вашему дому контейнер для мусора. Используйте аккумуляторные батарейки всегда, когда это возможно.
Если вам больше не нравится игрушка, но она все еще в рабочем состоянии, не выбрасывайте ее. Помните, что другие люди могли бы ею воспользоваться; обратитесь в организации или ассоциации, которые могли бы передать вашу игрушку таким людям.
По истечении срока эксплуатации данного продукта, его не нельзя утилизировать вместе с обычным бытовым мусором. Его следует доставить в центр переработки электрических и электронных отходов.
Обратите внимание на символы на продукте, в инструкции по эксплуатации или на упаковке для получения большей информации.
Материалы подлежат переработке в соответствии с маркировкой. Если вы перерабатываете материалы или нашли возможность повторного использования старых устройств, вы вносите значительный вклад в защиту окружающей среды.
Пожалуйста, обратитесь в ближайший центр по переработке отходов или местные органы власти.

Если у вас возникли вопросы или претензии, пожалуйста, свяжитесь с нашим уполномоченным дистрибьютором.

DE: INHALT.
EN: CONTENTS.

ES: CONTENIDO.
FR: CONTENU.

IT: CONTENUTO.
NL: INHOUD.

PT: CONTEÚDO.
RU: СОДЕРЖАНИЕ.

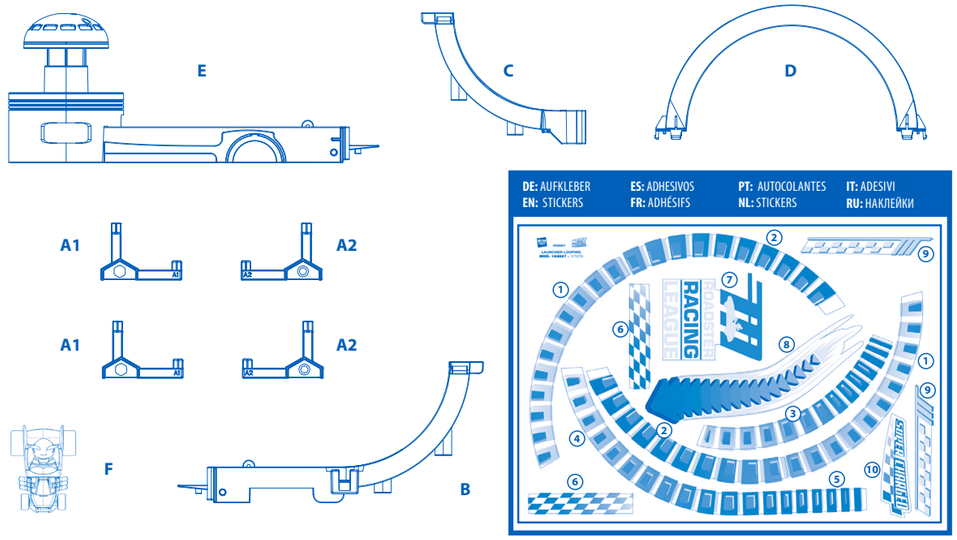

DE: SPIEL
EN: PLAYING

ES: JUEGO
FR: JEU

IT: GIOCO
NL: SPEL

PT: JOGO
RU: ИГРА

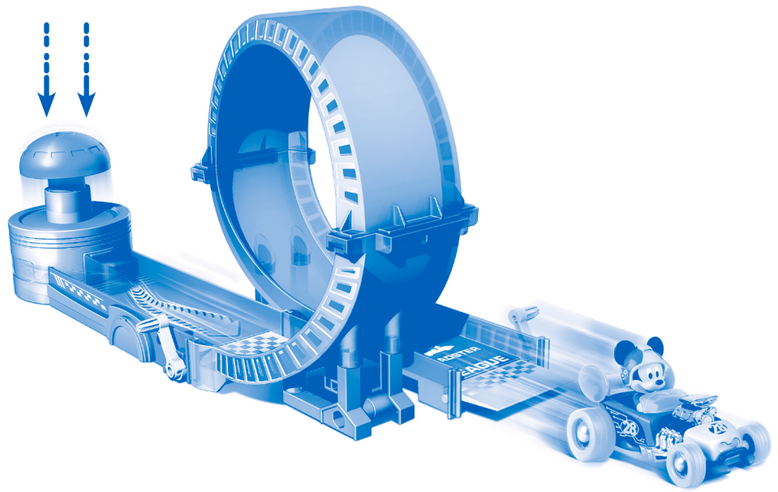

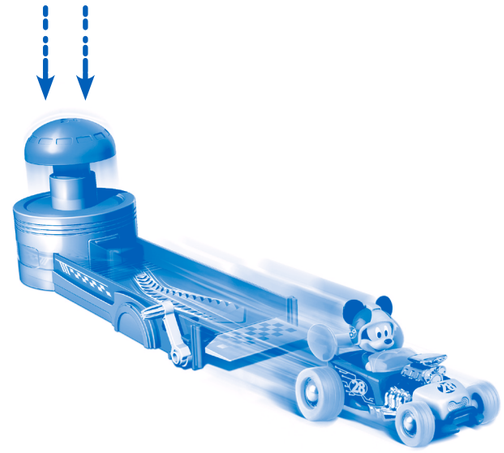

DE: MONTAGEANLEITUNG / AUFKLEBER / BEDIENUNGSANLEITUNG
EN: ASSEMBLY INSTRUCTIONS / STICKERS / OPERATING

ES: INSTRUCCIONES DE ENSAMBLADO / ADHESIVOS / FUNCIONAMIENTO
FR: INSTRUCTIONS D'ASSEMBLAGE / ADHÉSIFS / FONCTIONNEMENT

PT: INSTRUÇÕES DE MONTAGEM / AUTOCOLANTES / FUNCIONAMENTO
NL: AANWIJZINGEN VOOR DE MONTAGE /STICKERS / GEBRUIKSAANWIJZING

IT: ISTRUZIONI DI MONTAGGIO / ADESIVI / FUNZIONAMENTO
RU: ИНСТРУКЦИЯ ПО СБОРКЕ / НАКЛЕЙКИ / ПРАВИЛА РАБОТЫ

1

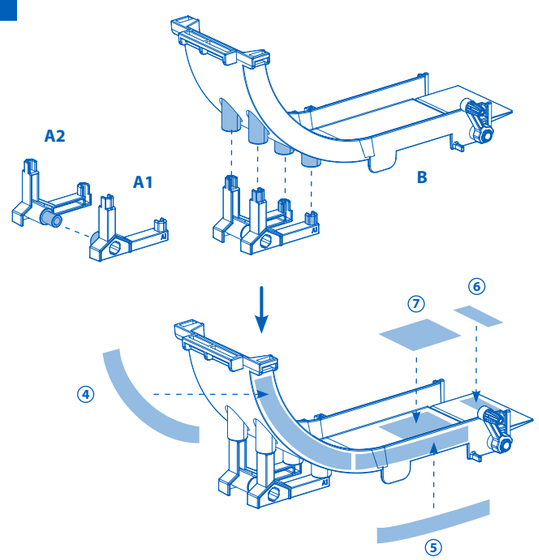

2

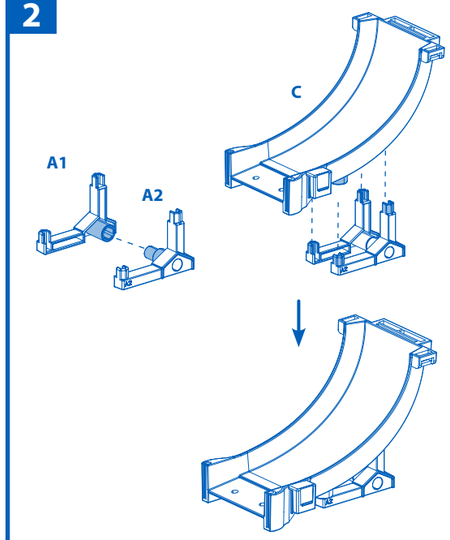

3

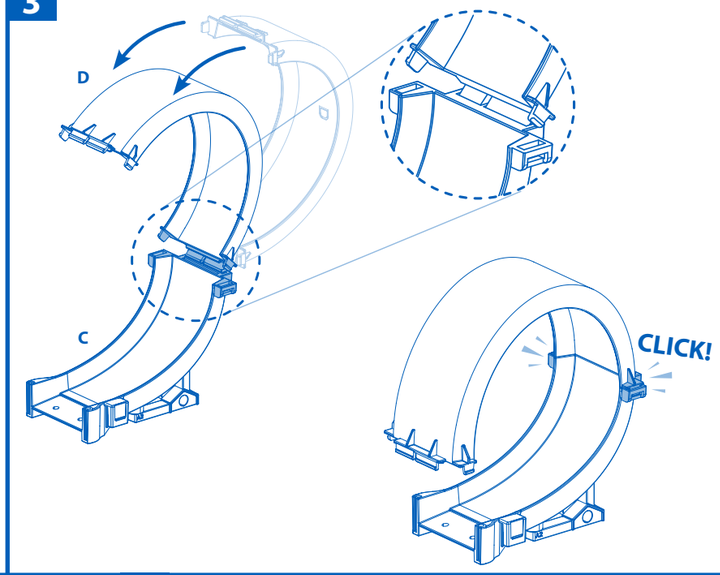

4

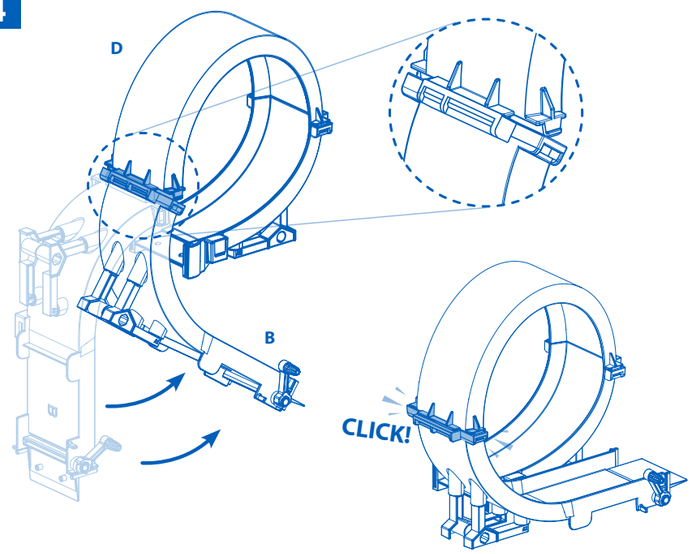

5

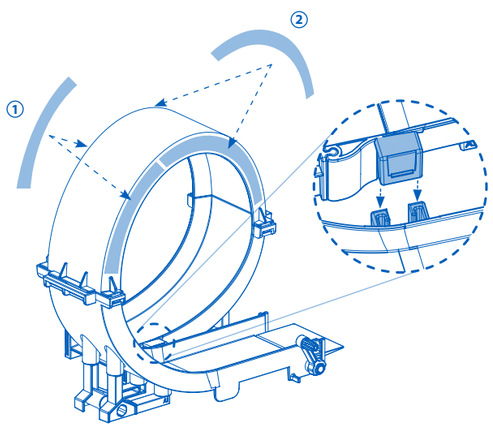

6

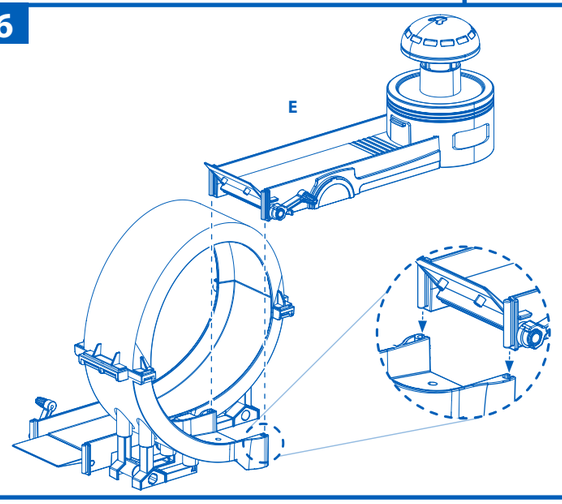

7

