D	Stereoradio-Soundbox mit Bluetooth	Bedienungsanleitung/Garantie	04
NL	Stereo Radio Soundbox Met Bluetooth	Gebruiksaanwijzing	13
F	Résonateur radio stéréo avec Bluetooth	Mode d'emploi	21
E	Cadena radio estéreo con bluetooth	Instrucciones de servicio	29
I	Stereo radio soundbox with Bluetooth	Istruzioni per l'uso	37
GB	Stereo radio soundbox with Bluetooth	Instruction Manual	45
PL	Radio stereo Soundbox z obsługą Bluetooth	Instrukcja obsługi/Gwarancja	53
H	Sztereó rádiós hangdoboz Bluetooth funkcióval	Használati utasítás	62
RUS	Музыкальный центр стерео с радиоприемником с поддержкой Bluetooth	Руководство по эксплуатации	70

D | NL | F | E | I | GB | PL | H | RUS

STEREORADIO-SOUNDBOX MIT BLUETOOTH

SR 4367 BT



CE

AEG
perfekt in form und funktion

2 Inhalt

Deutsch

Inhalt

Übersicht der Bedienelemente ..... Seite 3
Bedienungsanleitung ..... Seite 4
Technische Daten ..... Seite 11
Garantie ..... Seite 11
Entsorgung ..... Seite 12

English

Contents

Overview of the Components ..... Page 3
Instruction Manual ..... Page 45
Technical Data ..... Page 51
Disposal ..... Page 52

Nederlands

Inhoud

Overzicht van de bedieningselementen. ..... Pagina 3
Gebruiksaanwijzing. ..... Pagina 13
Technische gegevens ..... Pagina 20
Verwijdering ..... Pagina 20

Język polski

Spis treści

Przegląd elementów obłsugi ..... Strona 3
Instrukcja obsługi ..... Strona 53
Dane techniczne ..... Strona 60
Warunki gwarancji ..... Strona 60
Usuwanie ..... Strona 61

Français

Sommaire

Liste des différents éléments de commande. ..... Page 3
Mode d'emploi ..... Page 21
Données techniques. ..... Page 28
Élimination ..... Page 28

Magyarul

Tartalom

A kezelőelemek áttekintése ..... Oldal 3
Használati utasítás ..... Oldal 62
Műszaki adatok ..... Oldal 69
Hulladékkezelés ..... Oldal 69

Español

Indice

Indicación de los elementos de manejo. ..... Página 3
Instrucciones de servicio. ..... Página 29
Datos técnicos ..... Página 36
Eliminación ..... Página 36

Русский

Содержание

Обзор деталей прибора ..... стр. 3
Руководство по эксплуатации ..... стр. 70
Технические данные ..... стр. 78

Italiano

Indice

Elementi di comando. ..... Pagina 3
Istruzioni per l'uso. ..... Pagina 37
Dati tecnici ..... Pagina 44
Smaltimento ..... Pagina 44

3 Übersicht der Bedienelemente

Overzicht van de bedieningselementen • Liste des différents éléments de commande
Indicación de los elementos de manejo • Elementi di comando • Overview of the Components
Przegląd elementów obsługi • A kezelő elemek áttekintése • Обзор деталей прибора

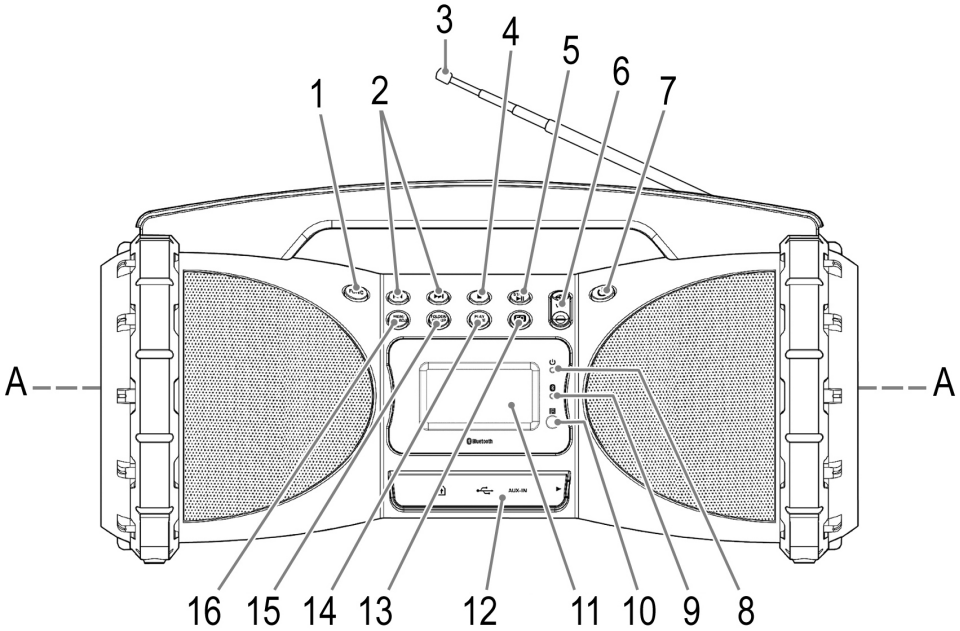

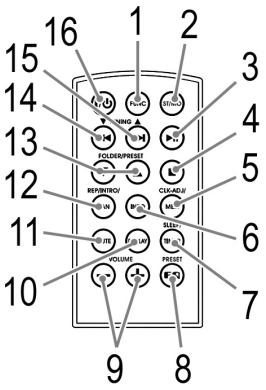

Bedienungsanleitung

Vielen Dank, dass Sie sich für unser Produkt entschieden haben. Wir wünschen Ihnen viel Freude mit dem Gerät.

Symbole in dieser Bedienungsanleitung

Wichtige Hinweise für Ihre Sicherheit sind besonders gekennzeichnet. Beachten Sie diese Hinweise unbedingt, um Unfälle und Schäden am Gerät zu vermeiden:

⚠ WARNUNG:
Warnt vor Gefahren für Ihre Gesundheit und zeigt mögliche Verletzungsrisiken auf.

⚠ ACHTUNG:
Weist auf mögliche Gefährdungen für das Gerät oder andere Gegenstände hin.

HINWEIS: Hebt Tipps und Informationen für Sie hervor.

Allgemeine Sicherheitshinweise

Lesen Sie vor Inbetriebnahme dieses Gerätes die Bedienungsanleitung sehr sorgfältig durch und bewahren Sie diese inkl. Garantieschein, Kassenbon und nach Möglichkeit den Karton mit Innenverpackung gut auf. Falls Sie das Gerät an Dritte weitergeben, geben Sie auch die Bedienungsanleitung mit.

- Um das Risiko von Feuer oder einem elektrischen Schlag zu vermeiden, sollten Sie das Gerät nicht Regen oder Feuchtigkeit aussetzen. Das Gerät nicht in unmittelbarer Nähe von Wasser betreiben (z. B. Badezimmer, Schwimmbecken, feuchte Keller).
- Das Gerät nicht an extrem heißen, kalten, staubigen oder feuchten Orten verwenden.
- Benutzen Sie das Gerät ausschließlich für den privaten und den dafür vorgesehenen Zweck. Dieses Gerät ist nicht für den gewerblichen Gebrauch bestimmt.
- Achten Sie darauf, dass das Stromkabel nicht geknickt oder eingeklemmt wird, oder mit Hitzequellen in Berührung kommt.
- Achten Sie darauf, dass das Stromkabel keine Stolperfalle darstellt.
- Das Netzteil ist nur zur Benutzung in trockenen Räumen geeignet.
- Berühren Sie das Netzteil oder das Kabel niemals mit nassen Händen.
- Das Netzteil ausschließlich an eine vorschriftsmäßig installierte Steckdose anschließen. Achten Sie darauf, dass die angegeben Spannung mit der Spannung der Steckdose übereinstimmt. Überprüfen Sie außerdem, ob Ausgangsstrom, -spannung und die Polarität des Netzteils mit den Angaben auf dem angeschlossenem Gerät übereinstimmen.
- Batterien stets richtig herum einlegen.
- Das Gerät so aufstellen, dass vorhandene Lüftungsöffnungen nicht verdeckt werden.
- Verdecken Sie keine Lüftungsöffnungen mit Gegenständen, wie z. B. Zeitschriften, Tischdecken, Vorhängen usw.
- Um den Spritzwasserschutz (IP44) zu gewährleisten, halten Sie beide Gummiabdeckungen stets geschlossen.
- Offene Brandquellen, wie z. B. brennende Kerzen dürfen nicht auf das Gerät gestellt werden.
- Niemals das Gehäuse des Gerätes öffnen. Durch unsachgemäße Reparaturen können erhebliche Gefahren für den Benutzer entstehen. Bei Beschädigung des Gerätes, insbesondere des Netzkabels, das Gerät nicht mehr in Betrieb nehmen, sondern von einem Fachmann reparieren lassen. Netzkabel regelmäßig auf Beschädigungen prüfen.
- Benutzen Sie das Gerät längere Zeit nicht, ziehen Sie das Netzteil aus der Steckdose, bzw. entnehmen Sie die Batterien.
- Zur Reinigung oder bei einer Störung trennen Sie das Gerät vom Netzteil.

Diese Symbole können sich ggf. auf dem Gerät befinden und sollen Sie auf folgendes hinweisen:



Das Blitz-Symbol soll den Benutzer auf Teile im Inneren des Gerätes hinweisen, die gefährlich hohe Spannungen führen.



Das Symbol mit Ausrufezeichen soll den Benutzer auf wichtige Bedienungs- oder Wartungs-Hinweise in den Begleitpapieren hinweisen.

Kinder und gebrechliche Personen

- Zur Sicherheit Ihrer Kinder lassen Sie keine Verpackungsteile (Plastikbeutel, Karton, Styropor, etc.) erreichbar liegen.

  ⚠ WARNUNG!
  Lassen Sie kleine Kinder nicht mit Folie spielen. Es besteht **Erstickungsgefahr!**

- Dieses Gerät ist nicht dafür bestimmt, durch Personen (einschließlich Kinder) mit eingeschränkten physischen, sensorischen oder geistigen Fähigkeiten oder mangels Erfahrung und/oder mangels Wissen benutzt zu werden, es sei denn, sie werden durch eine für ihre Sicherheit zuständige Person beaufsichtigt oder erhielten von ihr Anweisungen, wie das Gerät zu benutzen ist.
- Kinder sollten beaufsichtigt werden, um sicherzustellen, dass sie nicht mit dem Gerät spielen.

Spezielle Sicherheitshinweise

⚠ WARNUNG:
Vermeiden Sie Hörschäden durch zu hohe Lautstärke.

⚠ ACHTUNG:
Berühren Sie die Passivmembranen (A) nicht mit Händen oder Gegenständen. Die Membranen werden dadurch beschädigt.

Übersicht der Bedienelemente

1 FUNC Taste
2 ⏭/⏮ Tasten
3 Teleskopantenne
4 SCAN/■ Taste (Automatischer Sendersuchlauf/Stopp)
5 ST/MO/►II Taste
6 VOL +/– Tasten
7 ⏻ Taste
8 ⏻ Kontrollleuchte (Betriebsbereitschaft)
9 Ⓑ Kontrollleuchte (Bluetooth)
10 **IR** Sensor für die Fernbedienung
11 Display
12 Gummiabdeckung
folgende Anschlüsse befinden sich unter der Abdeckung:
SD Speicherkartenschlitz
USB Anschluss
AUX IN Eingang
13 EQ Taste (Equalizer)
14 PLAY MODE Taste
15 FOLDER/PRE-UP Taste
16 MEM/CLK-ADJ Taste (Speichern/Uhrzeit einstellen)

A Passivmembranen

Rückseite (ohne Abbildung)
DC 12V ⊖–(•– ⊕ Netzteilanschluss (unter der Gummiabdeckung)
Batteriefach

Fernbedienung

1 FUNC Taste (Funktions-Modus)
2 MO/ST Taste (Mono/Stereo)
3 ►II Taste (Wiedergabe/Pause)
4 ■ Taste (Stopp)
5 MEM/CLK-ADJ Taste (Speichern/Uhrzeit einstellen)
6 INFO Taste (ID3-Tag Metadaten ein/aus)
7 SLEEP/TIMER Taste
8 EQ Taste (Equalizer)
9 VOLUME +/– Tasten (Lautstärke)
10 DISPLAY Taste
11 MUTE Taste (Stumm)
12 RAN/REP/INTRO Taste (Wiedergabe-Modus)
13 FOLDER/PRESET ▲/▼ Tasten (Album/+ bzw. –/gespeicherte Radiosender anwählen)
14 TUNING ▼/⏮ Taste (Radiosender Suche abwärts/vorheriges Musikstück)
15 TUNING ▲/⏭ Taste (Radiosender Suche aufwärts/nächstes Musikstück)
16 I/⏻ Taste (Betriebsbereitschaft)

Inbetriebnahme des Gerätes/Einführung

- Wählen Sie einen geeigneten Standort für das Gerät. Geeignet wäre eine trockene, ebene, rutschfeste Fläche, auf der Sie das Gerät gut bedienen können.
- Achten Sie darauf, dass das Gerät ausreichend belüftet wird!
- Eventuell sind empfindliche Flächen, wie das Display, mit Folie geschützt. Entfernen Sie diese Folien.

Stromversorgung (Netzteil)

1. Achten Sie darauf, dass die Netzspannung mit den Angaben auf dem Typenschild übereinstimmt.
2. Stecken Sie das Netzteil in eine vorschriftsmäßig installierte Schutzkontakt-Steckdose. Verbinden Sie das Gerät mit dem Steckernetzteil, indem Sie den Stecker des Netzteiles in die DC 12V Buchse einstecken.

⚠ ACHTUNG:
- Der mitgelieferte Netzadapter darf nur mit diesem Gerät verwendet werden. Nicht für andere Geräte einsetzen.
- Verwenden Sie ausschließlich einen Wechselstromadapter mit 12V (⊖–(•–⊕), ein anderer Adapter kann das Gerät beschädigen.

ℹ HINWEIS:
- Wird das Gerät längere Zeit nicht benutzt, so ist der Netzadapter aus der Steckdose zu ziehen.
- Die Speicherung der Uhrzeit/Weckzeit geht verloren, sobald die Stromzufuhr unterbrochen wird.

Batteriebetrieb (Batterien nicht im Lieferumfang enthalten)

1. Öffnen Sie den Batteriefachdeckel auf der Rückseite.
2. Legen Sie 8 Batterien des Typs D/R20 1,5V ein. Achten Sie auf die richtige Polarität (siehe Batteriefachboden)!
3. Schließen Sie das Batteriefach.

ℹ HINWEIS:
Haben Sie ein Netzteil angeschlossen, werden die Batterien automatisch abgeschaltet.

⚠ ACHTUNG:
- Batterien können auslaufen und Batteriesäure verlieren. Wird das Gerät längere Zeit nicht genutzt, entnehmen Sie die Batterien.
- Ungleiche Batterietypen oder neue und gebrauchte Batterien dürfen nicht zusammen verwendet werden.
- Batterien gehören nicht in den Hausmüll. Geben Sie verbrauchte Batterien bei zuständigen Sammelstellen oder beim Händler ab.

⚠ WARNUNG:
Setzen Sie Batterien keiner hohen Wärme, wie z.B. Sonnenschein, Feuer oder ähnlichem aus. Es besteht **Explosionsgefahr!**

Fernbedienung

HINWEIS:
Die Lithium-Zelle im Batteriefach der Fernbedienung wurde für den Transport mit einer Folie gesichert. Dies verlängert die Lebensdauer der Batterie. Vor der ersten Anwendung entfernen Sie diese Folie, um die Fernbedienung betriebsbereit zu machen.

Zur kabellosen Bedienung aus einer Entfernung von bis zu 5 Metern. Achten Sie bei der Bedienung auf freie Sicht zwischen Fernbedienung und dem Sensor (10) am Gerät. Lässt diese Reichweite nach, muss die Batterie ausgetauscht werden. Wechseln Sie die Batterie wie folgt:

1. Öffnen Sie das Batteriefach.
2. Ersetzen Sie die Zelle durch eine Batterie der gleichen Bauart (CR 2032). Achten Sie auf die richtige Polarität.
3. Schließen Sie das Batteriefach.

⚠ WARNUNG:
- Setzen Sie Batterien keiner hohen Wärme, wie z. B. Sonnenschein, Feuer oder ähnlichem aus. Es besteht **Explosionsgefahr!**
- Halten Sie Batterien von Kindern fern. Sie sind kein Spielzeug.
- Öffnen Sie Batterien nicht gewaltsam.
- Vermeiden Sie den Kontakt zu metallischen Gegenständen. (Ringe, Nägel, Schrauben usw.) Es besteht Kurzschlussgefahr!
- Durch einen Kurzschluss können sich Batterien stark erhitzen oder evtl. sogar entzünden. Verbrennungen können die Folge sein.
- Zu Ihrer Sicherheit sollten die Batteriepole beim Transport mit Klebestreifen überdeckt werden.
- Batterien können auslaufen und Batteriesäure verlieren. Wird das Gerät längere Zeit nicht genutzt, nehmen Sie die Batterie aus der Fernbedienung.
- Falls eine Batterie ausläuft, die Flüssigkeit nicht in die Augen oder Schleimhäute reiben. Bei Berührung die Hände waschen, die Augen mit klarem Wasser spülen, und bei anhaltenden Beschwerden einen Arzt aufsuchen.

⚠ ACHTUNG:
- Batterien können auslaufen und Batteriesäure verlieren. Wird das Gerät längere Zeit nicht genutzt, nehmen Sie die Batterie aus der Fernbedienung.
- Batterien gehören nicht in den Hausmüll. Geben Sie verbrauchte Batterien bei zuständigen Sammelstellen oder beim Händler ab.

Uhrzeit einstellen

Die Uhrzeit kann nur eingestellt werden, wenn sich das Gerät in Standby befindet.

1. Drücken Sie die MEM/CLK-ADJ Taste. Die Anzeige „24H" blinkt im Display.
2. Wählen Sie mit der ⏭ Taste das Uhrzeitformat aus (24 oder 12 Stunden-Anzeige).

   HINWEIS:
   Bei der 12 Stunden Anzeige erscheint im Display: AM = Vormittag, PM = Nachmittag.
3. Drücken Sie die MEM/CLK-ADJ Taste. Die Stunden blinken.
4. Stellen Sie mit den Tasten ⏭ und ⏮ die Stunden ein.
5. Drücken Sie die MEM/CLK-ADJ Taste. Die Minuten blinken.
6. Stellen Sie mit den Tasten ⏭ und ⏮ die Minuten ein.

HINWEIS:
Die Speicherung der Uhrzeit geht verloren, sobald die Stromzufuhr unterbrochen wird.

Allgemeine Bedienung

HINWEIS:
- Einige Tasten finden Sie sowohl am Gerät als auch an der Fernbedienung. Gleichlautende Tasten haben dieselbe Funktion.
- Die Bedienung des Gerätes wird mit den Tasten am Gerät beschrieben.

Gerät ein-/ausschalten

- Drücken Sie die ⏻ Taste (7), um das Gerät einzuschalten.
- Um das Gerät auszuschalten, drücken Sie die ⏻ Taste erneut. Die Kontrollleuchte ⏻ (8) leuchtet rot.

HINWEIS:
Nach ca. 15 Minuten ohne Signal oder bei zu schwachem Signal schaltet sich das Gerät automatisch in Standby.

Lautstärke

Mit den VOL **+/–** Tasten (6) können Sie die gewünschte Lautstärke einstellen.

FUNC (1)

Drücken Sie die FUNC Taste so oft, bis der gewünschte Betriebsmodi im Display angezeigt wird.

EQ (13)

Drücken Sie wiederholt die EQ Taste, um zwischen den voreingestellte Equalizer-Sound Modi auszuwählen. Zur Auswahl stehen: (FLAT, CLASSIC, ROCK, POP, JAZZ).

MUTE (11 an der Fernbedienung)

Mit der MUTE Taste können Sie den Ton schnell ausschalten. Im Display erscheint die Anzeige „MUTE". Drücken Sie die Taste erneut, um den Ton wieder einzuschalten.

INFO (6 an der Fernbedienung)

Wenn Sie die Taste während der MP3 Wiedergabe drücken, können Sie die ID3-Tag Metadaten ein- bzw. ausschalten. Diese erscheinen dann als Laufband im Display.

DISPLAY (10 an der Fernbedienung)

- Drücken Sie kurz diese Taste, während das Gerät eingeschaltet ist, um sich kurz die Uhrzeit anzeigen zu lassen.
- Drücken Sie wiederholt diese Taste, während das Gerät eingeschaltet ist, werden Ihnen die Einstellungen zur aktuell eingestellten Weckzeit angezeigt. (*Siehe Abschnitt* ⇨ „Timer-Funktion".)

Radio hören

1. Ziehen Sie die Teleskopantenne vollständig aus. Verändern Sie ggf. deren Position, um den Empfang zu verbessern.
2. Wählen Sie mit der FUNC Taste (1) den Radiomodus aus. Im Display erscheint „FM".
3. Sie haben zwei Möglichkeiten nach Radiosendern zu suchen und abzuspeichern.
   - **Automatischer Sendersuchlauf:**
     Wichtig! Eventuell zuvor gespeicherte Radiosender werden überspeichert.
     Halten Sie die Sie die SCAN/■ Taste (4) ca. 3 Sekunden gedrückt. Das Gerät sucht das komplette FM Frequenzband nach Radiosendern ab. Die gefundenen Sender werden frequenzaufsteigend abgespeichert.
   - **Manuell nach Radiosendern suchen:**
     Drücken Sie kurz die ⏭ bzw. ⏮ Taste (2), bis Sie den Radiosender gefunden haben, den Sie suchen. Halten Sie eine der Tasten gedrückt, sucht das Gerät bis zum nächsten bzw. vorherigen Radiosender.

     Sender abspeichern:
     1. Suchen Sie den gewünschten Radiosender mit der ⏭ bzw. ⏮ Taste.
     2. Um den Radiosender abzuspeichern, drücken Sie die MEM/CLK-ADJ Taste (16). Im Display blinkt die Anzeige „01" und „MEM".
     3. Wählen Sie mit der FOLDER/PRE-UP Taste (8) oder den FOLDER/PRESET ▲/▼ Tasten (13 an der Fernbedienung) den gewünschten Speicherplatz aus.
     4. Drücken Sie die MEM/CLK-ADJ Taste. Der Radiosender wird abgespeichert.

HINWEIS:
Rauscht der empfangene Sender, empfehlen wir auf MONO zu schalten. Drücken Sie die ST/MO/▶II Taste (5) um zwischen MONO und STEREO auszuwählen. Bei Stereo-Empfang wird im Display das Symbol „ST" angezeigt.

Gespeicherte Radiosender anwählen

Die gespeicherten Radiosender können Sie wie folgt anwählen:

- Drücken Sie wiederholt die FOLDER/PRE-UP Taste am Gerät.
- Drücken Sie die FOLDER/PRESET ▲/▼ Tasten an der Fernbedienung.

Musik via Bluetooth wiedergeben

Bei Bluetooth handelt es sich um eine Technologie zur drahtlosen Funkverbindung von Geräten über eine kurze Distanz. Geräte mit Bluetooth Standard senden im ISM-Band (**I**ndustrial, **S**cientific and **M**edical) zwischen 2,402 und 2,480 GHz. Störungen können aber z.B. durch WLAN-Netzwerke, DAB-Radios, Schnurlostelefone oder Mikrowellenherde verursacht werden, die im gleichen Frequenzband arbeiten.

Dieses Gerät bietet Ihnen die Möglichkeit ein Bluetooth-fähiges Gerät zu verwenden. Der Funktionsradius beschränkt sich dabei in Abhängigkeit der räumlichen Gegebenheiten und des verwendeten Gerätes auf ca. 15 Meter.

Wenn Ihr Abspielgerät das A2DP Profil (**A**dvanced **A**udio **D**istribution **P**rofile) unterstützt und eine Musikplayer-Funktion aufweist, können Sie auch drahtlos Musik zum Gerät übertragen. Beim A2DP Profil handelt es sich um ein herstellerübergreifendes Bluetooth-Profil. Per Streaming werden Stereo-Audio-Signale zwischen Abspielgerät (Quelle) und Empfängergerät kabellos übertragen. Um die Quelle fernsteuern zu können, muss das Abspielgerät das AVRCP Profil (**A**udio **V**ideo **R**emote **C**ontrol Profile) unterstützen.

Aufgrund der unterschiedlichen Gerätehersteller, Modelle und Softwareversionen kann eine volle Funktionalität nicht gewährleistet werden.

Geräte anmelden (Pairing)

Bevor Sie über das Gerät Musik hören können, müssen Sie die Geräte untereinander anmelden.

1. Stellen Sie sicher, dass die Bluetooth-Funktion in Ihrem Abspielgerät (z. B. Mobiltelefon) aktiviert ist. Beachten Sie hierfür die Bedienungsanleitung Ihres Abspielgerätes.
2. Wählen Sie mit der FUNC Taste (1) den BT Modus aus. Die Kontrollleuchte ᛒ blinkt blau. Und im Display blinkt die Meldung „PAIRING". Dies signalisiert dass sich das Gerät im Pairing-Modus befindet.
3. Wählen Sie in Ihrem Abspielgeräte das Bluetooth Menü und melden Sie das Gerät in Ihrem Abspielgerät an. Beachten Sie hierfür die Bedienungsanleitung Ihres Abspielgerätes. Als Auswahl erscheint das Gerät „AEG SR4367BT" in Ihrem Abspielgerät.

HINWEIS:
- Es kann immer nur ein Abspielgerät mit dem Gerät verbunden werden. Ist das Gerät bereits mit einem anderen Abspielgerät verbunden, erscheint das Gerät nicht im BT Auswahl-Menü.
- Um eine bestehende Bluetooth-Verbindung zu trennen, halten Sie die ST/MO/►II Taste (5) gedrückt. Die Kontrollleuchte blinkt blau. Und im Display blinkt die Meldung „PAIRING".

4. Je nach Gerätehersteller, Modelle und Softwareversionen geben Sie nun das Passwort „0000" in Ihrem Abspielgerät ein.

Wurde die Anmeldung erfolgreich durchgeführt, leuchtet die Kontrollleuchte blau und BT erscheint im Display. Die weitere Vorgehensweise entnehmen Sie bitte der Bedienungsanleitung des Abspielgerätes. Stellen Sie, falls möglich, die Lautstärke des Abspielgerätes auf eine hörgerechte Lautstärke.

HINWEIS:
- Je nach Gerätehersteller müssen Sie die Anmeldung (PAIRING) erneut durchführen, um die Geräte zu verbinden.
- Bei Problemen mit der Anmeldung eines Wiedergabegerätes deaktivieren Sie die WiFi-/und Mobile-Daten-Funktion in Ihrem Wiedergabegerät.
- Die Bluetooth-Kompatibilität kann nicht für zukünftig erscheinende Abspielgeräte (z. B. Mobiltelefone) gewährleistet werden.
- Um eine optimale Verbindung zu gewährleisten, achten Sie darauf dass der Akku Ihres Abspielgerätes vollständig geladen ist.
- Einige Mobiltelefonmarken verfügen über einen Energiesparmodus. Deaktivieren Sie den Energiesparmodus, da es ansonsten zu Problemen bei der Datenübertragung über Bluetooth kommen kann.
- Um Audiodaten übertragen zu können, muss Bluetooth in Ihrem Abspielgerät aktiviert bleiben. Beachten Sie die Bedienungsanleitung Ihres Abspielgerätes.
- Verwenden Sie zur Musikwiedergabe ein Mobiltelefon, bei dem ein Telefonat eingeht, wird die Wiedergabe unterbrochen. Der Ton wird jedoch nicht vom Gerät wiedergegeben. Nachdem Sie das Telefonat beendet haben, werden die Geräte wieder miteinander verbunden und die Wiedergabe wird fortgesetzt.

Musik via USB wiedergeben

Dieses Gerät ist nach dem letzten Stand der technischen Entwicklungen im USB Bereich entwickelt worden. Die große Anzahl von verschiedenen USB Speichermedien jeglicher Art die heute angeboten werden, erlauben es leider nicht, eine volle Kompatibilität mit allen USB Speichermedien zu gewährleisten. Aus diesem Grund kann es in seltenen Fällen zu Problemen bei der Wiedergabe von USB Speichermedien kommen. Dies ist **keine** Fehlfunktion des Gerätes. Verwenden Sie nur handelsübliche USB-Sticks.

1. Klappen Sie die Gummiabdeckung (12) beiseite.
2. Drücken Sie wiederholt die FUNC Taste (1), bis im Display „USB" angezeigt wird. Anschließend erscheint „NO DATA" im Display.
3. Schließen Sie ein USB Speichermedium direkt an. „READING" blinkt im Display. Nach einigen Sekunden beginnt die Wiedergabe automatisch.

Für die Bedienung richten Sie sich bitte nach dem Abschnitt „Beschreibung der Bedientasten".

HINWEIS:
- Schließen Sie ein USB Speichermedium immer **direkt** an den USB Anschluss an, um etwaige Betriebsstörungen vorzubeugen.
- Der USB Anschluss ist **nicht** zum Aufladen von externen Geräten geeignet.
- **Bitte beachten:** Der USB Anschluss dient ausschließlich zur Musikwiedergabe von USB-Sticks. Es kann nur eine Low Power (100 mA) Stromversorgung zugesichert werden. Für eine Verwendung von z. B. externen 2,5" Festplatten, die Anlaufströme von bis zu 1100 mA aufweisen können, ist dieser USB Anschluss nicht ausgelegt. Zur Musikwiedergabe mit Ihrem Smartphone oder iPod bzw. iPhone nutzen Sie die dafür vorgesehene AUX-IN Buchse.

ACHTUNG:
Schalten Sie das Gerät in einen anderen Betriebsmodus, bevor Sie das USB Speichermedium entfernen.

Musik via SD Speicherkarte wiedergeben

Dieses Gerät ist nach dem letzten Stand der technischen Entwicklungen im Speicherkarten Bereich entwickelt worden. Die große Anzahl von verschiedenen Speicherkarten die heute angeboten werden, erlaubt es leider nicht, eine volle Kompatibilität zu gewährleisten. Aus diesem Grund kann es in seltenen Fällen zu Problemen bei der Wiedergabe von Speicherkarten kommen. Dies ist **keine** Fehlfunktion des Gerätes.

1. Klappen Sie die Gummiabdeckung (12) beiseite.
2. Drücken Sie wiederholt die FUNC Taste (1), bis im Display „SD" angezeigt wird. Anschließend erscheint „NO DATA" im Display.
3. Schieben Sie eine SD Speicherkarte in den Kartenschlitz. „READING" blinkt im Display. Nach einigen Sekunden beginnt die Wiedergabe automatisch.

Für die Bedienung richten Sie sich bitte nach dem Abschnitt „Beschreibung der Bedientasten".

ACHTUNG:
Schalten Sie das Gerät in einen anderen Betriebsmodus, bevor Sie die Speicherkarte entfernen.

Beschreibung der Bedientasten (USB/CARD/BT-Modus)

HINWEIS:
Je nach Abspielgerät werden eventuell nicht alle Funktionen unterstützt.

ST/MO/►II (5)

Sie können die Wiedergabe kurz unterbrechen und wieder starten. Die Anzeige im Display blinkt. Nochmaliges Drücken der Taste setzt die Wiedergabe an derselben Stelle fort.

⏭/⏮ (2)

Während der Musikwiedergabe:

Mit ⏭ können Sie zum nächsten bzw. übernächsten Titel springen usw.

- Halten Sie die Taste gedrückt, setzt ein Musiksuchlauf ein.

Die ⏮ Taste können Sie wie folgt bedienen:

1 x drücken = Beginnt das aktuelle Lied wieder von vorne.
2 x drücken = Springt zum vorherigen Titel.
3 x drücken = Spielt ein Lied davor usw. Halten Sie die Taste gedrückt, setzt ein Musiksuchlauf ein.

SCAN/■ (4)

Die Wiedergabe wird angehalten.

PLAY MODE (14)

Während der Wiedergabe vom MP3-Musik:

1x drücken = Das aktuelle Lied wird ständig wiederholt. Das Symbol „↻" erscheint im Display.
2x drücken = Der angewählte Ordner wird ständig wiederholt (im Display erscheint ↻ FOLDER).
3x drücken = Alle Musiktitel werden ständig wiederholt (Das Symbol „↻ **ALL**" erscheint im Display.).
4x drücken = Jeder Musiktitel wird jeweils 10 Sekunden lang angespielt. Im Display erscheint die Meldung „INTRO".
5x drücken = Alle Musiktitel werden in einer zufälligen Reihenfolge wiedergegeben. Im Display erscheint die Meldung „RAN".
6x drücken = Alle Funktionen sind aufgehoben. Die Wiedergabe wird regulär fortgesetzt.

FOLDER/PRE-UP (15)

Drücken Sie die Taste während der Wiedergabe eine MP3 Datei, um den nächsten Ordner auszuwählen.

Programmierte Wiedergabe

Lässt die Programmierung einer beliebigen Titelfolge zu. (Nur im USB-/CARD-Modus)

1. Drücken Sie die SCAN/■ Taste (4).
2. Drücken Sie die MEM/CLK-ADJ Taste (16). Im Display erscheint „P01" (Speicherplatz) und die Anzeigen „MEM" und „001" blinken. Wählen Sie mit den ⏭/⏮ Tasten (2) den gewünschten Titel aus und drücken Sie erneut die MEM/CLK-ADJ Taste. Die Anzeige im Display wechselt auf Speicherplatz P02.
3. Wählen Sie mit den ⏭/⏮ Tasten den nächsten Titel aus und drücken Sie erneut die MEM/CLK-ADJ Taste. Wiederholen Sie den Vorgang, bis Sie alle Titel ausgewählt haben.

   HINWEIS:
   Wurde die Speicherkapazität der zu programmierenden Titel erreicht, blinkt die Anzeige „FULL" im Display.
4. Drücken Sie die ST/MO ►II Taste (5). Die Wiedergabe wird gestartet. Im Display erscheint zusätzlich die Anzeige „MEM".
5. Drücken Sie einmal die SCAN/■ Taste, wird die Wiedergabe gestoppt, das Programm bleibt jedoch erhalten.
6. Zur erneuten Wiedergabe des Programms, drücken Sie die ST/MO ►II Taste.

Das Gerät stoppt automatisch, nachdem alle programmierten Titel wiedergegeben wurden. Die programmierte Reihenfolge bleibt im Speicher erhalten, bis Sie in einen anderen Betriebsmodus schalten.

Programmierung löschen

Zum Löschen des Programms drücken Sie 2x die SCAN/■ Taste. Die Anzeige „MEM" erlischt.

Wiedergabe von Musik im MP3 Format

Sie haben die Möglichkeit mit diesem Gerät Musikstücke im MP3 Format wiederzugeben.

Bitte beachten Sie:
Es gibt eine Vielzahl von Komprimierungsverfahren, sowie Qualitätsunterschiede bei USB-Sticks und Speicherkarten.

Des Weiteren hält die Musikindustrie keine festen Standards ein (Kopierschutz).

Aus diesen Gründen kann es in seltenen Fällen zu Problemen bei der Wiedergabe von MP3 Dateien kommen. Dies ist **keine** Fehlfunktion des Gerätes.

AUX IN Buchse

Zum Anschluss von analogen Wiedergabegeräten. Über diese Buchse können Sie auch den Ton anderer Wiedergabegeräte wie MP3-Player, CD-Player usw. über die Lautsprecher hören.

1. Schließen Sie das externe Gerät, mit einem 3,5 mm Stereo-Klinkenstecker, an die AUX-IN Buchse an.
2. Drücken Sie wiederholt die FUNC Taste (1), bis im Display „AUX" angezeigt wird.

3. Über die Lautsprecher hören Sie die Tonwiedergabe aus dem externen Gerät. Mit den VOL +/– Tasten (6) können Sie die Lautstärke verändern. Die Bedientasten sind nicht funktionsfähig.
4. Die weitere Vorgehensweise entnehmen Sie bitte der Bedienungsanleitung der externen Tonquelle.

HINWEIS:
Stellen Sie die Lautstärke des externen Gerätes auf eine hörgerechte Lautstärke.

Timer-Funktion

Allgemeines

- Wecken mit FM: Stellen Sie vorher den Sender ein, mit dem Sie geweckt werden möchten.
- Wecken mit USB oder CARD: Achten Sie darauf, dass das gewünschte Speichermedium angeschlossen ist. Ist kein Speichermedium angeschlossen, werden Sie automatisch mit dem zuletzt gehörten Radiosender geweckt.
- Sobald die eingestellte Weckzeit erreicht wird, schaltet sich das Gerät im ausgewählten Modus ein. Im Display blinkt das Symbol „⏲".
- Eingestellte Weckzeit anzeigen: Drücken Sie während des Betrieb wiederholt die DISPLAY Taste (10 an der Fernbedienung). Die aktuelle Uhrzeit, die eingestellte Weckzeit, der Weckmodus und die ausgewählte Lautstärke werden angezeigt.

Timer einstellen

Sie können mit dieser Funktion das Gerät so einstellen, dass es sich zu einer bestimmten Zeit einschaltet. Gehen Sie wie folgt vor:

1. Schalten Sie das Gerät mir der ⏻ Taste in Standby.
2. Halten Sie die SLEEP/TIMER Taste (7 an der Fernbedienung) ca. 3 Sekunden gedrückt. Im Display blinken das Symbol „⏲" und die Meldung „ON TIMER". Drücken Sie die SLEEP/TIMER Taste zur Bestätigung. Anschließend blinken die Stunden der aktuellen Uhrzeit.
3. Nehmen Sie mit den ⏭ und ⏮ Tasten die Einstellung vor.
4. Drücken Sie die SLEEP/TIMER Taste zur Bestätigung. Die Minuten beginnen zu blinken.
5. Nehmen Sie mit den ⏭ und ⏮ Tasten die Einstellung vor.
6. Drücken Sie die SLEEP/TIMER Taste zur Bestätigung. Wählen Sie anschließend mit der FUNC Taste aus, wie Sie geweckt werden möchten. Zur Auswahl stehen TUNER, USB und CARD.
7. Drücken Sie die SLEEP/TIMER Taste zur Bestätigung.
8. Stellen Sie nun mit den VOLUME +/– Tasten die Lautstärke ein, mit der sich das Gerät einschalten soll.

HINWEIS:
- Wählen Sie eine niedrige Lautstärke. Wir empfehlen die Lautstärke „03" bzw. „04".
- Beachten Sie, dass Sie bei Lautstärke „00" nicht geweckt werden.

9. Drücken Sie abschließend erneut auf die SLEEP/TIMER Taste. Der Timer ist eingestellt. Es erscheint kurz die Meldung „ON". Anschließend werden das Symbol „⏲" und die aktuelle Uhrzeit im Display angezeig.

Abstellen des Wecksignals

Um das Wecksignal bis zum nächsten Tag abzustellen drücken Sie die ⏻ Taste.

Weckfunktion deaktivieren (im Standby-Modus)

Drücken Sie die SLEEP/TIMER Taste. Im Display erscheint kurz die Meldung „OFF". Das Symbol „⏲" erlischt.

Verzögertes Ausschalten

Sie möchte mit Musik einschlafen?

1. Schalten Sie das Gerät im gewünschten Modus ein.
2. Drücken Sie die SLEEP/TIMER Taste (7 an der Fernbedienung). Im Display erscheint die Minutenangabe „90". Die Anzeige „zZZ" blinkt zusätzlich im Display.
3. Verringern Sie die Zeit in 10er-Schritten mit der SLEEP/TIMER Taste.
4. Nachdem Sie die gewünschte Zeit ausgewählt haben leuchtet die Anzeige „zZZ".

- Die Einstellung „OFF" deaktiviert die Funktion.

HINWEIS:
Wenn Sie kurz auf die SLEEP/TIMER Taste drücken, wird Ihnen die noch verbleibende Zeit bis zum Standby angezeigt.

Reinigung und Pflege

⚠ WARNUNG!
Tauchen Sie das Gerät nicht ins Wasser.

- Ziehen Sie vor der Reinigung den Netzstecker.
- Äußere Flecken können Sie mit einem leicht feuchten Tuch, ohne Zusatzmittel, abwischen.

Störungsbehebung

Symptome	Ursache	Lösung
Keine Musikwiedergabe möglich.	Batterien zu schwach.	Legen Sie neue Batterien ein, oder betreiben Sie das Gerät mit dem Netzkabel.

Symptome	Ursache	Lösung
Gerät lässt sich nicht bedienen.	Gerät blockiert „hängt fest".	Ziehen Sie für ca. 5 Sek. den Netzstecker. Schalten Sie das Gerät anschließend wieder ein.
Kein Audiosignal bei Bluetooth-Verbindung.	Das Gerät ist nicht an der Audioquelle angemeldet.	Überprüfen Sie, ob die Verbindung besteht. Melden Sie ggf. das Gerät erneut an der Audioquelle an.
	Lautstärke zu gering.	Erhöhen Sie die Lautstärke am Gerät.
		Erhöhen Sie die Lautstärke an der Audioquelle.
Gerät lässt sich nicht verbinden.	Anmeldung funktioniert nicht.	Überprüfen Sie, ob die Audioquelle das A2DP Protokoll unterstürzt.
	Audioquelle ist ausgeschaltet	Schalten Sie die Audioquelle ein
	Bluetooth ist an der Audioquelle ausgeschaltet.	Schalten Sie die Bluetooth Funktion in der Audioquelle ein.
	Bluetooth-Version wird nicht unterstützt.	Verwenden Sie ein anderes Abspielgerät.

Technische Daten

Modell: ..... SR 4367 BT
Batteriebetrieb: ..... 8 x 1,5 V, Typ D/R20
Leistungsaufnahme: ..... 30 W
Schutzklasse: III
Schutzgrad: IP44
Nettogewicht: ..... ca. 3,8 kg

Radioteil:
Frequenzbereiche: ..... FM 87,5 ~ 108,0 MHz

Externes Netzteil

Eingang: ..... AC 100-240 V, 50/60 Hz
Ausgang: ..... DC 12 V/2,0 A
Polarität: ..... ⊖–(•)–⊕
Schutzklasse: II

Bluetooth

Bluetooth Unterstützung: V3.0
Reichweite: ..... ca. 15 Meter
Sendefrequenz: ..... 2,402-2,480 GHz
Protokolle: A2DP/AVRCP

Technische und gestalterische Änderungen im Zuge stetiger Produktentwicklungen vorbehalten.

Hinweis zur Richtlinienkonformität

Hiermit erklärt der Hersteller, dass sich das Gerät SR 4367 BT in Übereinstimmung mit den folgenden Anforderungen befindet:

- Europäische Niederspannungsrichtlinie 2006/95/EG
- EU-Richtlinie für elektromagnetische Verträglichkeit 2004/108/EG
- Ökodesign Richtlinie 2009/125/EG
- RoHS-Richtlinie 2011/65/EG
- Grundlegende Anforderungen und den anderen relevanten Vorschriften der R&TTE Richtlinie 1999/5/EG

Fundstelle der EG-Konformitätserklärung

Die Konformitätserklärung kann unter folgender Internetadresse gefunden werden: www.sli24.de

Garantie

Garantiebedingungen

1. Gegenüber Verbrauchern gewähren wir bei privater Nutzung des Geräts eine Garantie von 24 Monaten ab Kaufdatum.

   Ist das Gerät zur gewerblichen Nutzung geeignet, gewähren wir beim Kauf durch Unternehmer für das Gerät eine Garantie von 12 Monaten.

   Die Garantiezeit für Verbraucher reduziert sich auf 12 Monate, sofern sie ein zur gewerblichen Nutzung geeignetes Gerät – auch teilweise – gewerblich nutzen.

2. Voraussetzung für unsere Garantieleistungen sind der Kauf des Geräts in Deutschland bei einem unserer Vertragshändler sowie die Übersendung einer Kopie des Kaufbelegs und dieses Garantiescheins an uns.

   Befindet sich das Gerät zum Zeitpunkt des Garantiefalls im Ausland, muss es auf Kosten des Käufers uns zur Erbringung der Garantieleistungen zur Verfügung gestellt werden.

3. Mängel müssen innerhalb von 14 Tagen nach Erkennbarkeit uns gegenüber schriftlich angezeigt werden. Besteht der Garantieanspruch zu Recht, entscheiden wir, auf welche Art der Schaden/Mangel behoben werden soll, ob durch Reparatur oder durch Austausch eines gleichwertigen Geräts.

4. Garantieleistungen werden nicht für Mängel erbracht, die auf der Nichtbeachtung der Gebrauchsanweisung, unsachgemäßer Behandlung oder normaler Abnutzung des Geräts beruhen. Garantieansprüche sind ferner ausgeschlossen für leicht zerbrechliche Teile, wie zum Beispiel Glas oder Kunststoff. Schließlich sind Garantieansprüche ausgeschlossen, wenn nicht von uns autorisierte Stellen Arbeiten an dem Gerät vornehmen.

5. Durch Garantieleistungen wird die Garantiezeit nicht verlängert. Es besteht auch kein Anspruch auf neue Garantieleistungen. Diese Garantieerklärung ist eine freiwillige Leistung von uns als Hersteller des Geräts. Die gesetzlichen Gewährleistungsrechte (Nacherfüllung, Rücktritt, Schadensersatz und Minderung) werden durch diese Garantie nicht berührt.

Stand 06 2012

Garantieabwicklung

24 Stunden am Tag, 7 Tage in der Woche

Sollte Ihr Gerät innerhalb der Garantiezeit einen Mangel aufweisen, steht Ihnen die schnellste und komfortabelste Möglichkeit der Reklamationsanmeldung über unser SLI - Internet-Serviceportal zur Verfügung.

www.sli24.de

Bitte melden Sie direkt den Servicevorgang auf unserem Online Serviceportal **www.sli24.de** an. Sie erhalten wenige Sekunden nach Abschluss der Anmeldung ein kostenloses Versandticket per E-Mail übermittelt. Zusätzlich erhalten Sie weitere Informationen zur Abwicklung Ihrer Reklamation.

Mit Ihren persönlichen Zugangsdaten, die direkt nach Ihrer Anmeldung per E-Mail an Sie übermittelt werden, können Sie den Status Ihres Vorgangs auf unserem Serviceportal **www.sli24.de** online verfolgen.

Sie brauchen das kostenlose Versandticket nur noch auf die Verpackung Ihres gut verpackten Gerätes zu kleben und das Paket bei der nächsten Annahmestelle der Deutschen Post/ DHL abzugeben. Der Versand erfolgt für Sie kostenlos an unser Servicecenter bzw. Servicepartner.

So einfach kann Service sein!

1. **Anmelden**
2. **Einpacken**
3. **Ab zur Post damit**

Fertig, so einfach geht es!

Bitte vergessen Sie nicht, dem Gerät eine Kopie Ihres Kaufbeleges (Kassenbon, Rechnung, Lieferschein) als Garantienachweis beizulegen, da wir sonst keine kostenlosen Garantieleistungen erbringen können.

Unser Serviceportal **www.sli24.de** bietet Ihnen weitere Leistungen an:

- Downloadbereich für Bedienungsanleitungen
- Downloadbereich für Firmwareupdates
- FAQ's, die Ihnen Problemlösungen anbieten
- Kontaktformular
- Zugang zu unseren Zubehör- und Ersatzteile-Webshops

Auch nach der Garantie sind wir für Sie da! – Kostengünstige Reparaturen zum Festpreis!

Bitte nehmen Sie in keinem Fall eine unfreie Einsendung Ihres Gerätes vor. Unfreie Lieferungen werden von uns nicht angenommen. Es entstehen Ihnen damit erhebliche Kosten.

Stand 06 2012

Entsorgung

Bedeutung des Symbols „Mülltonne"



Schonen Sie unsere Umwelt, Elektrogeräte gehören nicht in den Hausmüll.

Nutzen Sie die für die Entsorgung von Elektrogeräten vorgesehenen Sammelstellen und geben dort Ihre Elektrogeräte ab, die Sie nicht mehr benutzen werden.

Sie helfen damit die potenziellen Auswirkungen, durch falsche Entsorgung, auf die Umwelt und die menschliche Gesundheit zu vermeiden.

Sie leisten damit Ihren Beitrag zur Wiederverwertung, zum Recycling und zu anderen Formen der Verwertung von Elektro- und Elektronik-Altgeräten.

Informationen, wo die Geräte zu entsorgen sind, erhalten Sie über Ihre Kommunen oder die Gemeindeverwaltungen.

Gebruiksaanwijzing

Dank u voor het kiezen van ons product. We hopen dat u veel plezier aan het gebruik van het apparaat zult beleven.

Symbolen in deze bedieningshandleiding

Belangrijke aanwijzingen voor uw veiligheid zijn speciaal gekenmerkt. Neem deze aanwijzingen strikt in acht om ongevallen en schade aan het apparaat te vermijden:

⚠ WAARSCHUWING:
Waarschuwt voor gevaren voor uw gezondheid en toont mogelijk letselrisico's.

⚠ LET OP:
Wijst op mogelijke gevaren voor het apparaat of andere voorwerpen.

OPMERKING: Kenmerkt tips en informatie voor u.

Algemene veiligheidsinstructies

Lees vóór de ingebruikname van dit apparaat de handleiding uiterst zorgvuldig door en bewaar deze goed, samen met het garantiebewijs, de kassabon en zo mogelijk de doos met de binnenverpakking. Geef ook de handleiding mee wanneer u de machine aan derden doorgeeft.

- Stel het apparaat niet bloot aan regen of vocht, om het risico op brand of elektrische schokken te vermijden. Gebruik het apparaat niet in de buurt van water (bv. badkamer, zwembad, vochtige kelders).
- Gebruik dit apparaat niet in extreem warme of koude, stoffige of vochtige plaatsen.
- Dit apparaat is alleen bedoeld voor privégebruik, en mag alleen gebruikt worden voor het beoogde doel. Dit apparaat is niet bedoeld voor commercieel gebruik.
- Voorkom dat het netsnoer wordt geknikt, bekneld raakt of met warmtebronnen in contact komt.
- Voorkom dat mensen over het netsnoer kunnen struikelen.
- De voedingseenheid is uitsluitend geschikt voor gebruik in droge ruimtes.
- Raak de voedingseenheid of de kabel nooit aan met natte handen.
- Sluit de voedingseenheid uitsluitend aan op een naar behoren gemonteerd stopcontact. Zorg ervoor dat de aangeduide spanning overeenkomt met de spanning van het stopcontact. Wees er ook zeker van dat de uitgangsstroom, spanning en polariteit van de voedingseenheid overeenkomen met de informatie die staat aangeduid op het apparaat.
- Let altijd op de polariteit bij het plaatsen van de batterijen.
- Bedek de ventilatieopeningen van het apparaat niet.
- Dek nooit de luchtgaten af met objecten, zoals tijdschriften, tafelkleden, gordijnen enz.
- Om de spatwaterdichtheid (IP44) te kunnen garanderen, dienen beide rubberen covers gesloten te blijven.
- Open vuurbronnen, zoals brandende kaarsen mogen niet op het apparaat worden geplaatst.
- Open de behuizing van het apparaat nooit. Verkeerde reparaties kunnen ernstig gevaar voor de gebruiker opleveren. Als het apparaat of vooral het elektriciteitssnoer beschadigd is, gebruik het apparaat dan niet meer en laat het repareren door een gekwaliiceerd specialist. Controleer het elektriciteitssnoer regelmatig op beschadigingen.
- Als u het apparaat voor langere tijd niet gebruikt, dient u de voedingseenheid te verwijderen van het stopcontact en/of de batterijen te verwijderen.
- Koppel het apparaat los van de netvoeding alvorens te reinigen of in het geval van een storing.

Volgende symbolen kunnen op uw apparaat zijn aangebracht. Zij hebben de volgende betekenis:



Het bliksemsymbool wijst de gebruiker op onderdelen in het inwendige van het apparaat die gevaarlijk hoge spanning voeren.



Het symbool met het uitroepteken verwijst naar belangrijke bedienings- en onderhoudsinstructies in de begeleidende documentatie.

Kinderen en gebrekkige personen

- Laat om veiligheidsredenen geen verpakkingsdelen (plasticzak, doos, piepschuim, enz.) binnen het bereik van uw kinderen liggen.

  ⚠ WAARSCHUWING!
  Laat kleine kinderen niet met de folie spelen. Er bestaat **gevaar voor verstikking!**

- Dit product mag niet worden gebruikt door personen (inclusief kinderen) met beperkte fysieke, sensorische of geestelijke vermogens of gebrekkige ervaring en/of kennis, tenzij een voor hun veiligheid verantwoordelijke persoon toezicht houdt of hun vooraf instructies gegeven heeft voor het gebruik van het product.
- Houd toezicht op kinderen om te waarborgen dat ze niet met het apparaat spelen.

Speciale veiligheidsinstructies

⚠ WAARSCHUWING:
Voorkom schade aan uw gehoor door een te hoog volume.

⚠ LET OP:
Raak de passieve membranen (A) niet aan met de handen of met voorwerpen, omdat dit de membranen kan beschadigen.

Overzicht van de bedieningselementen

1 FUNC toets
2 ⏭/⏮ toetsen
3 Telescopische antenne
4 SCAN/■ toets (Auto kanaal scan/Stop)
5 ST/MO / ►II toets
6 VOL +/– toetsen
7 ⏻ toets
8 ⏻ Indicatielampje (werkingstoestand)
9 Indicatielampje (Bluetooth)
10 **IR** sensor voor de afstandsbediening
11 Scherm
12 Rubberen cover
Onder de cover bevinden zich de volgende aansluitingen:
SD-geheugenkaartsleuf
USB Uitgang
AUX-IN Uitgang
13 EQ toets (Equalizer)
14 PLAY MODE toets
15 FOLDER/PRE-UP toets
16 MEM/KLOK-ADJ toets (Opslaan/Tijd instellen)

A Passieve membranen

Achterkant (niet getoond)
DC 12 V ⊖–(•– ⊕ netcontactdoos (onder de rubberen cover)
Batterijvakje

Afstandsbediening

1 FUNC toets (functiestand)
2 MO/ST toets (Mono/Stereo)
3 ►II toets (afspelen/pauze)
4 ■ toets (stop)
5 MEM/CLK-ADJ toets (opslaan/Tijd instellen)
6 INFO toets (ID3-tag metagegevens aan/uit)
7 SLEEP/TIMER toets
8 EQ toets (equalizer)
9 VOLUME +/– toetsen (volume)
10 DISPLAY toets
11 MUTE toets (dempen)
12 RAN/REP/INTRO toets (afspeelstand)
13 FOLDER/PRESET ▲/▼ toetsen (album/+ respectievelijk – /opgeslagen radiozenders kiezen)
14 TUNING ▼/⏮ toets (radiozender zoeken naar beneden/ vorige track)
15 TUNING ▲/⏭ toets (radiozender zoeken naar boven/ volgende track)
16 I/⏻ toets (operationele gereedheid)

Ingebruikname van het apparaat/inleiding

- Kies een geschikte standplaats voor het apparaat bijv. een droog, vlak, stroef oppervlak waarop u het apparaat goed kunt bedienen.
- Let op een goede beluchting van het apparaat!
- Gevoelige oppervlakken, zoals de display, kunnen worden beschermd met folie. Deze folie dient te worden verwijderd.

Voeding (Adaptor)

1. Zorg dat de spanning in overeenstemming is met die op het indicatieplaatje.
2. Verbind de netadapter met een correct geïnstalleerd stopcontact. Sluit de apparaatstekker aan op de DC 12 V-ingang van het apparaat.

⚠ LET OP:
- Gebruik de meegeleverde stroomadapter uitsluitend voor dit apparaat. Gebruik het niet voor andere apparatuur.
- Gebruik alleen een stroomadapter met 12 V (⊖–(•–⊕), andere adapters kunnen het apparaat beschadigen.

OPMERKING:
- Haal de stekker uit het stopcontact wanneer voor langere tijd niet gebruikt.
- De klok/alarm tijdinstellingen zullen verloren gaan zodra het apparaat wordt losgekoppeld van de netvoeding.

Werking op batterijen (niet bij de levering inbegrepen)

1. Open de klep van het batterijencompartiment aan de achterzijde.
2. Plaats 8 batterijen van het type D/R20 1,5 V. Let op de juiste polariteit (zie hiervoor bodem van het batterijvakje)!
3. Sluit het deksel van het batterijvakje.

OPMERKING:
Indien er een netadapter is aangesloten, zullen de batterijen automatisch worden losgekoppeld.

⚠ LET OP:
- Batterijen kunnen lekken en accuzuur verliezen. Als het apparaat voor langere tijd niet wordt gebruikt, verwijder dan de batterijen.
- Gebruik géén verschillende batterijtypes of nieuwe en gebruikte batterijen samen.
- Batterijen horen niet in het huisafval. Geef verbruikte batterijen af bij het gemeentelijke milieupark of bij de handelaar.

⚠ WAARSCHUWING:
Stel de batterijen niet bloot aan intense warmtebronne, zoals zonlicht, vuur en dergelijke. Er bestaat een **risico voor explosie!**

Afstandsbediening

OPMERKING:
De lithium knoopcel in het batterijencompartiment van de afstandsbediening is beschermd voor het transport met folie. Hierdoor wordt de levensduur van de batterij verlengd. Verwijder de folie voor ingebruikname voor het bedienen van de afstandsbediening.

Geschikt voor draadloze werking voor een afstand tot maximaal 5 meter. Zorg tijdens de werking voor een vrije lijn tussen de afstandsbediening en de sensor (10) op het apparaat. Als het bereik afneemt, dient de batterij te worden vervangen. Vervang de batterij als volgt:

1. Open het batterijencompartiment.
2. Vervang de knoopcel met een batterij van hetzelfde type (CR 2032). Let hierbij op de correcte polariteit.
3. Sluit het batterijencompartiment.

⚠ WAARSCHUWING:
- Stel batterijen niet bloot aan intense hitte, zoals zonlicht, brand of iets dergelijks. Er bestaat **explosiegevaar!**
- Houd batterijen buiten het bereik van kinderen! Batterijen zijn geen speelgoed.
- De batterijen niet met kracht openen.
- Vermijd contact met metalen objecten (ringen, spijkers, schroeven, enz.). Er bestaat een risico op kortsluiting!
- Batterijen kunnen aanzienlijk opwarmen door kortsluiting, of kunnen zelfs ontbranden. Dit kan leiden tot brandwonden.
- De aansluitklemmen van de batterij dienen tijdens het transport met plakband te worden afgedekt voor uw eigen veiligheid.
- Batterijen kunnen gaan lekken en accuzuur verliezen. Als het apparaat voor een langere periode niet wordt gebruikt, dienen de batterijen te worden verwijderd uit de afstandsbediening.
- Als een batterij heeft gelekt, dient de vrijgekomen vloeistof niet in contact te komen met de ogen of slijmvliezen . In het geval van contact dienen de handen te worden gewassen en dienen de ogen grondig met schoon water te worden gespoeld. Als de symptomen blijven aanhouden, dient een arts te worden geraadpleegd.

⚠ LET OP:
- Batterijen kunnen gaan lekken en accuzuur verliezen. Als het apparaat voor een langere periode niet wordt gebruikt, dienen de batterijen te worden verwijderd uit de afstandsbediening.
- Batterijen dienen niet weggegooid te worden met het normale huisafval. Breng lege batterijen naar de hiervoor bedoelde inzamelingspunten of naar de verkoper.

De klok instellen

De klok kan uitsluitend worden ingesteld als het apparaat zich in de standby-modus bevindt.

1. Druk op de MEM/CLK-ADJ toets. "24H" begint te knipperen op de display.
2. Gebruik de ⏭ toets om het weergaveformaat van de tijd te selecteren (24-uur of 12-uur formaat).

   OPMERKING:
   Als het 12-uur formaat wordt geselecteerd, toont de display het volgende: AM = ochtend, PM = middag.
3. Druk op de MEM/CLK-ADJ toets. De uren beginnen te knipperen.
4. Gebruik de ⏭ en ⏮ toetsen om de uren in te stellen.
5. Druk op de MEM/CLK-ADJ toets. De minuten beginnen te knipperen.
6. Gebruik de ⏭ en ⏮ toetsen om de minuten in te stellen.

OPMERKING:
De instellingen van de klok zullen verloren gaan zodra het apparaat wordt losgekoppeld van de netvoeding.

Algemene bediening

OPMERKING:
- U vindt een aantal toetsen op zowel het apparaat als de afstandsbediening. Identieke toetsen hebben dezelfde functie.
- De bediening van het apparaat wordt beschreven door de toetsen op het apparaat.

Toestel in/uitschakelen

- Druk op de ⏻ toets (7) om het toestel in te schakelen.
- Druk nogmaals op de ⏻ toets, om het apparaat uit te schakelen. Het indicatielampje ⏻ (8) licht rood op.

OPMERKING:
Na ca. 15 minuten zonder signaal of met een zwak signaal zal het apparaat automatisch in de standby-modus schakelen.

Volume

Gebruik de VOL +/– toetsen (6) om het gewenste volume in te stellen.

FUNC (1)

Druk op de FUNC toets tot de gewenste bedieningsstand op het scherm verschijnt.

EQ (13)

Druk herhaaldelijk op de EQ toets om één van de vooringestelde equalizer geluidsstanden te selecteren. U kunt uit de volgende kiezen: (FLAT, CLASSIC, ROCK, POP, JAZZ).

MUTE (11 op de afstandsbediening)

U kunt het geluid snel dempen door middel van de MUTE toets. De display geeft "MUTE" weer. Druk de toets opnieuw in om het geluid weer aan te zetten.

INFO (6 op de afstandsbediening)

Door op deze toets te drukken tijdens het afspelen van een MP3-bestand, kunt u de ID3 rag metadata in- of uitschakelen. Dergelijke data verschijnen als schuivende tekst op de display.

DISPLAY (10 op de afstandsbediening)

- Druk deze toets kort in als het apparaat wordt ingeschakeld om de kloktijd kort weer te geven.
- Druk herhaaldelijk op deze toets als het apparaat is ingeschakeld om de huidige alarm tijdinstellingen weer te geven. (*Zie hoofdstuk* ⇨ "Timer-functie".)

De radio beluisteren

1. Trek de telescoopantenne volledig uit. Verplaats de radio indien nodig voor een beter ontvangst.
2. Selecteer de radiomodus met de FUNC toets (1). "FM" verschijnt op het scherm.
3. U hebt twee mogelijkheden om zenders te zoeken en te programmeren.
   - **Automatische zenderscan:**
     Belangrijk! Alle eerder geprogrammeerde radiozenders worden vervangen.
     Houd de SCAN/■ toets (4) ca. 3 seconden ingedrukt. Het systeem scant de gehele FM frequentieband voor radiozenders. De gevonden zenders worden oplopend opgeslagen per frequentie.
   - **Handmatig radiozenders zoeken:**
     Druk kort op de ⏭ of ⏮ toets (2) totdat u het gewenste radiostation heeft gevonden. Houd één van de twee toetsen ingedrukt om respectievelijk te zoeken naar het volgende of vorige radiostation.

     Zender opslaan:
     1. Gebruik de ⏭ of ⏮ toets om te zoeken naar het gewenste radiostation.
     2. Om de zender op te slaan, durkt u op de MEM/CLK-ADJ toets (16). "01" en "MEM" knipperen op de display.
     3. Gebruik de FOLDER/PRE-UP toets (8) of FOLDER/PRESET ▲/▼ toetsen (13 op de afstandsbediening) om de gewenste geheugenlocatie te selecteren.
     4. Druk op de MEM/CLK-ADJ toets. De radiozender wordt opgeslagen.

OPMERKING:
Als er geruis van de ontvangen zender komt, raden wij u aan over te schakelen naar MONO. Druk op de ST/MO/▶II toets (5) om MONO of STEREO te selecteren. Indien in stereo-modus, zal de display het volgende weergeven "(ST)".

Opgeslagen radiozenders selecteren

Selecteer het vooringestelde radiostation als volgt:

- Druk herhaaldelijk op de FOLDER/PRE-UP toets op het apparaat.
- Druk op de FOLDER/PRESET ▲/▼ toetsen op de afstandsbediening.

Muziek afspelen via Bluetooth

Bluetooth is een technologie voor een draadloze radioverbinding tussen apparaten over een korte afstand. Apparaten die Bluetooth ondersteunen zenden uit tussen 2,402 en 2,480 GHz op de ISM band (**I**ndustrial, **S**cientific en **M**edical). Storing kan bijvoorbeeld worden veroorzaakt door WLAN-netwerken, DAB radio's, draadloze telefoons of magnetrons die op dezelfde frequentieband werken.

Dit apparaat ondersteunt verbindingen met apparaten die Bluetooth ondersteunen. Het bereik is beperkt tot ongeveer 15 meter, afhankelijk van de omgeving waarin het apparaat gebruikt wordt.

Als uw afspeelapparaat het A2DP profiel ondersteunt (**A**dvanced **A**udio **D**istribution **P**rofile) en muziek kan afspelen, dan kunt u ook draadloos muziek naar het apparaat sturen. Het A2DP profiel wordt door meerdere fabrikanten van Bluetooth apparatuur ondersteunt. Door middel van streaming worden stereo geluidssignalen draadloos verstuurd tussen het afspeelapparaat (bron) en het ontvangende apparaat. Om het toestel op afstand te bediening moet het afspeelapparaat ondersteuning bieden aan het AVRCP-profiel (**A**udio **V**ideo **R**emote **C**ontrol Profile).

Doordat er meerdere fabrikanten, modellen en softwareversies bestaan kan volledige functionaliteit niet worden gegarandeerd.

Op apparaten inloggen (Pairing)

Voordat u via het apparaat naar muziek kunt luisteren dient u de luidsprekers te pairen.

1. Zorg ervoor dat de Bluetooth-functie is geactiveerd in uw speler (bijv. mobiele telefoon). Raadpleeg hiervoor de handleiding van uw speler.
2. Selecteer de BT stand door de FUNC toets te gebruiken (1). Het controlelampje ᛒ gaat blauw knipperen. "PAIRING" zal knipperen op de display. Dit geeft aan dat het apparaat in de koppelmodus staat.

3. Kies het Bluetooth menu op uw speler en registreer het apparaat op uw speler. Gebruik hiervoor de gebruiksaanwijzing van uw speler. Het apparaat "AEG SR4367BT" wordt op uw speler als keuze weergegeven.

OPMERKING:
- Slechts één weergaveapparaat per keer kan worden verbonden met het apparaat. Als het apparaat al met een ander weergaveapparaat is verbonden, zal het apparaat niet in het BT selectiemenu verschijnen.
- Houd de ST/MO/►II toets (5) ingedrukt, om een bestaande Bluetooth-verbinding los te koppelen. Het ᛒ indicatielampje knippert blauw. "PAIRING" zal knipperen op de display.

4. Geef nu het wachtwoord "0000" in op uw speler, hoe, is afhankelijk van de fabrikant, het model en de softwareversie van het apparaat.

Na succesvol koppelen, zal het ᛒ indicatielampje blauw oplichten en zal BT verschijnen op de display. Raadpleeg de gebruikershandleiding van het afspeelapparaat voor de verdere procedure. Pas het volume van het externe apparaat naar een aangenaam niveau aan.

OPMERKING:
- Afhankelijk van de fabrikant van het apparaat dient u de registratie (PAIRING) tussen de apparaten opnieuw uit te voeren.
- Als er problemen zijn met het registreren van het afspeelapparaat, de WiFi-/en mobiele datafunctie op uw afspeelapparaat uitschakelen.
- Bluetooth ondersteuning kan niet worden gegarandeerd voor apparaten (bijv. mobiele telefoons) die in de toekomst op de markt komen.
- Om een optimale verbinding te garanderen dient u ervoor te zorgen dat de batterij van uw speler volledig is opgeladen.
- Sommige merken van mobiele telefoons hebben een energie spaarstand. Schakel de energie spaarstand uit, dit kan namelijk voor problemen zorgen tijdens de gegevensoverdracht via Bluetooth.
- Om audiogegevens te kunnen sturen, dient Bluetooth ingeschakeld te blijven op uw speler. Bestudeer de gebruiksaanwijzing van uw speler.
- Als een mobiele telefoon van waaraf u muziek afspeelt een gesprek ontvangt wordt de muziek onderbroken. Echter, het geluid word niet weergegeven door het apparaat. Nadat u het gesprek hebt beëindigd, zijn de apparaten opnieuw met elkaar verbonden en het afspelen wordt vervolgd.

Muziek afspelen via de USB

Dit apparaat is ontwikkeld in overeenstemming met de nieuwste technische ontwikkelingen op het gebied van USB. Het brede scala aan verschillende USB-opslagapparaten van alle soorten die momenteel op de markt te vinden zijn, kunnen we helaas geen volledige compatibiliteit met alle USB-opslagapparaten garanderen. Om deze reden kunnen in zeldzame gevallen problemen met het afspelen van bestanden vanaf USB-opslagapparaten bestaan. Dit is **geen** defect van het apparaat. Gebruik uitsluitend commercieel beschikbare USB-sticks.

1. Klap de rubberen cover (12) open.
2. Druk herhaaldelijk op de FUNC toets (1) totdat "USB" op de display wordt getoond. Hierna verschijnt "NO DATA" op de display.
3. Sluit een USB-opslagapparaat aan. "READING" begint te knipperen op de display. Weergave begint automatisch na een paar seconden.

Voor de bediening, verwijzen wij u naar de sectie "Beschrijving van de bedieningsknoppen".

OPMERKING:
- Een USB-apparaat altijd **rechtstreeks** op de USB-poort aansluiting om storingen te voorkomen.
- De USB-poort is **niet** ontworpen voor het opladen van externe apparaten.
- **Let op:** De USB-poort is uitsluitend bedoeld voor het afspelen van muziek vanaf een USB-stick. De poort voorziet slechts in een laag vermogen (100 mA) stroomtoevoer. Deze USB-poort is niet geschikt voor externe 2,5" harde schijven met een opstartstroom van maximaal 1100 mA. Om muziek af te spelen vanaf uw smartphone, iPod of iPhone, dient het gewenste apparaat te worden verbonden met de AUX IN aansluiting.

⚠ LET OP:
Schakel het toeste naar een andere functies voodat u het USB-opslagapparaat verwijdert.

Muziek afspelen via SD-geheugenkaart

Het apparaat is ontworpen op basis van de meest recente technologie op het gebied van geheugenkaarten. Desondanks kunnen we door de grote variëteit aan geheugenkaarten die tegenwoordig op de markt zijn geen volledige compatibiliteit garanderen. Om deze reden is het mogelijk dat u in zeldzame gevallen problemen ondervindt tijdens het afspelen via geheugenkaarten. Dit is **geen** defect van het apparat.

1. Klap de rubberen cover (12) open.
2. Druk herhaaldelijk op de FUNC toets (1) totdat "SD" op de display wordt getoond. Hierna verschijnt "NO DATA" op de display.

3. Voer een SD-geheugenkaart in de kaartsleuf in. "READING" begint te knipperen op de display. Weergave begint automatisch na een paar seconden.

Voor de bediening, verwijzen wij u naar de sectie "Beschrijving van de bedieningsknoppen".

⚠ LET OP:
Schakel over naar een andere werkingsmodus alvorens de geheugenkaart te verwijderen.

Beschrijving van de bedieningsknoppen (USB/CARD/BT mode)

OPMERKING:
Niet alle functies worden ondersteund, afhankelijk van het afspeelapparaat.

ST/MO / ►II (5)

Hiermee kunt u de weergave even onderbreken en weer starten. De melding op het scherm knippert. Na het nogmaals indrukken van deze toets wordt de weergave voortgezet.

⏭ / ⏮ (2)

Gedurende het afspelen van muziek:

Met ⏭ kunt u naar de volgende of de daaropvolgende titel springen, enz.

- Wanneer u de toets ingedrukt houdt, kunt u snel naar titels zoeken.

De ⏮ toets kunt u als volgt bedienen:

1 x indrukken = Het huidige nummer zal opnieuw vanaf het begin worden afgespeeld.
2 x indrukken = Springt naar de volgende titel.
3 x indrukken = Speelt een eerdere titel enz. Wanneer u de toets ingedrukt houdt, kunt u snel naar titels zoeken.

SCAN/■ (4)

De weergave wordt stopgezet.

PLAY MODE (14)

Tijdens het afspelen van MP3 muziek:

1 x indrukken = De huidige titel wordt steeds herhaald. Het symbool "↻" verschijnt op het scherm.
2 x indrukken = Het geselecteerde bestand wordt steeds herhaald (op het display verschijnt ↻ FOLDER).
3 x indrukken = Alle muziektitels worden steeds herhaald (Het symbool "↻ ALL" verschijnt op het scherm).
4 x indrukken = Alle track wordt respectievelijk 10 seconden lang afgespeeld. De melding "INTRO" verschijnt op het scherm.
5 x indrukken = Alle nummers worden in willekeurige volgorde afgespeeld. De melding "RAN" verschijnt op het scherm.
6 x indrukken = Alle functies worden gedeactiveerd. Het afspelen gaat gewoon door.

FOLDER/PRE-UP (15)

Druk op de toets tijdens het afspelen van een MP3-bestand om de volgende map te selecteren.

Geprogrammeerde weergave

Biedt de mogelijkheid om een willekeurige titelvolgorde te programmeren. (Uitsluitend in USB-/CARD- modus)

1. Druk op de SCAN / ■ toets (4).
2. Druk op de MEM/CLK-ADJ toets (16). De display zal "P01" (geheugenlocatie) weergeven, en "MEM" en "001" zullen gaan knipperen. Selecteer de gewenste titel met de toetsen ⏭ / ⏮ (2) en druk opnieuw op de MEM/CLK-ADJ toets. Het display schakelt naar geheugenplaats P02.
3. Kies met de ⏭ / ⏮ toets de volgende titel uit en druk opnieuw op MEM/CLK-ADJ. Herhaal deze stappen totdat u alle gewenste titels hebt uitgekozen.

   OPMERKING:
   Wanneer de geheugencapaciteit van de programmeerbare titels bereikt is, knippert de weergave "FULL" op het display.

4. Druk op de toets ST/MO / ►II (5). De titels worden afgespeeld. De melding "MEM" zal ook op het scherm verschijnen.
5. Wanneer u één keer op de SCAN / ■ toets, wordt de weergave onderbroken, maar blijft het programma behouden.
6. Druk op de toets ST/MO / ►II om het programma opnieuw weer te geven.

Het apparaat stopt automatisch nadat alle programmatitels zijn afgespeeld. De vermelde volgorde blijft in het geheugen totdat u overschakelt naar een andere bedieningsstand.

Een geprogrammeerde volgorde verwijderen

Druk 2x op de SCAN / ■ toets om het programma te wissen. Het melding "MEM" dooft.

Weergave van muziek in MP3-formaat

U kunt met dit apparaat ook muziek in MP3-formaat afspelen.

Let op:
Er bestaat een enorme variëteit aan compressiemethoden en kwaliteitverschillen voor USB-sticks en geheugenkaarten.

Bovendien houdt de muziekindustrie geen vaste standaards aan (kopieerbeveiliging).

Om deze reden is het mogelijk dat u in zeldzame gevallen problemen ondervindt tijdens het afspelen van MP3-bestanden. Dit is **geen** storing van het apparaat.

AUX IN bus

Aansluiting voor analoge afspeelapparaten. Via deze bus kunt u ook het geluid van andere afspeelapparaten zoals MP3-spelers, CD-spelers enz. via de luidsprekers horen.

1. Sluit het externe apparaat met een 3,5 mm stereoklinksteker aan op de AUX-IN-bus.
2. Herhaaldelijk op de FUNC toets drukken (1), tot "AUX" op het scherm verschijnt.
3. U hoort de geluidsweergave van het externe apparaat via de luidsprekers. Gebruik de VOL +/– toetsen (6) om het volume in te stellen. De regeltoetsen zijn niet beschikbaar.
4. Voor de verdere handelwijze verwijzen wij naar de handleiding van de externe geluidsbron.

OPMERKING:
Zet de geluidssterkte van het externe apparaat op een aangenaam luistervolume.

Timer-functie

Algemeen

- Alarm met FM-radio: Zorg ervoor dat u heeft afgestemd op het station dat u wilt gebruiken voor de alarmfunctie.
- Alarm met USB- of CARD-modus: Zorg ervoor dat het gewenste medium is aangesloten. Indien er geen opslagmedium is aangesloten, zal het alarm automatisch worden weergegeven met het laatst beluisterde radiostation.
- Zodra de vooringestelde tijd is bereikt, zal het apparaat de overeenkomstige modus activeren. "⏲" zal knipperen op de display.
- De huidige ingestelde alarmtijd weergeven: Druk herhaaldelijk op de DISPLAY toets (10 op de afstandsbediening) tijdens het afspelen. De display zal de huidige kloktijd, de huidige ingestelde alarmtijd, de alarmmodus en het geselecteerde volume weergeven.

De timer instellen

Gebruik deze functie om het apparaat op een specifieke tijd in of uit te schakelen. Ga als volgt te werk:

1. Druk op de ⏻ toets om het apparaat in de standby-modus te schakelen.
2. Houd de SLEEP/TIMER toets (7 op de afstandsbediening) ca. 3 seconden ingedrukt. "⏲" en "ON TIMER" zullen knipperen op de display. Druk op de SLEEP/TIMER toets om te bevestigen. Vervolgens zullen de vier cijfers van de huidige kloktijd gaan knipperen.
3. Gebruik de ⏭ en ⏮ toetsen om de instellingen overeenkomstig af te stellen.
4. Druk op de SLEEP/TIMER toets om te bevestigen. De minuten beginnen te knipperen.
5. Gebruik de ⏭ en ⏮ toetsen om de instellingen overeenkomstig af te stellen.
6. Druk op de SLEEP/TIMER toets om te bevestigen. Gebruik vervolgens de FUNC toets om de alarmmodus te selecteren: TUNER, USB of CARD.
7. Druk op de SLEEP/TIMER toets om te bevestigen.
8. Gebruik vervolgens de VOLUME +/– toetsen om het volume voor de alarmfunctie af te stellen.

   OPMERKING:
   - Selecteer een lager volume. We raden niveau "03" of "04" aan.
   - Let erop dat er geen alarm zal klinken als niveau "00" wordt geselecteerd.
9. Druk tot slot op de SLEEP/TIMER toets. De timer is nu ingesteld. "ON" zal kort verschijnen op de display. Vervolgens zullen "⏲" en de huidige kloktijd worden weergegeven op de display.

Het alarm uitschakelen

Om het alarm uit te schakelen tot de volgende dag, dient u op de ⏻ toets te drukken.

De alarmfunctie deactiveren (in standby-modus)

Druk op de SLEEP/TIMER toets. "OFF" zal kort verschijnen op de display en het "⏲" symbool zal verdwijnen.

Vertraagde uitschakeling

Vindt u het fijn om met muziek in slaap te vallen?

1. Schakel het apparaat in met de gewenste modus.
2. Druk op de SLEEP/TIMER toets (7 op de afstandsbediening). De minuteninstelling "90" verschijnt op de display en "zZZ" zal gaan knipperen.
3. Reduceer de tijd met stappen van 10 minuten door op de SLEEP/TIMER toets te drukken.
4. Zodra u de gewenste tijd heeft ingesteld zal "zZZ" branden op de display.

- Door "OFF" te selecteren zal deze functie worden gedeactiveerd.

OPMERKING:
Door kort op de SLEEP/TIMER toets te drukken, zal de resterende tijd tot standby wordt geactiveerd, worden weergegeven.

Reiniging en onderhoud

⚠ WAARSCHUWING:
Het apparaat niet onderdompelen in water.

- Trek vóór de reiniging van het apparaat altijd de steker uit de contactdoos.
- Vlekken aan de buitenkant van het apparaat kunt u met een iets vochtige doek, zonder reinigingsmiddelen, afwegen.

Verhelpen van storingen

Symptomen	Oorzaak	Oplossing
Er wordt geen muziek afgespeeld.	Batterijen te zwak.	Plaats nieuwe batterijen of gebruik het apparaat met de netkabel.
Het apparaat kan niet worden bediend.	Het apparaat loopt vast en "hangt".	Ontkoppel de voeding voor 5 sec. Schakel dan het apparaat weer in.
Geen audio signaal tijdens bluetooth verbinding.	Het apparaat is niet bij de audio bron geregistreerd.	Zorg dat er een verbinding is. Registreer het apparaat opnieuw bij de audio bron, indien nodig.
	Volume te laag.	Zet het volume hoger op het apparaat.
		Zet het volume hoger op de audio bron.
Apparaat kan niet verbonden worden.	Registratie werkt niet.	Controleer of de audio bron het A2DP protocol ondersteunt.
	Audio bron staat uit	Zet de audio bron aan
	Bluetooth staat uit bij de audio bron.	Zet de Bluetooth functie aan bij de audio bron.
	Bluetooth versie wordt niet ondersteund.	Gebruik een ander afspeelapparaat.

Technische gegevens

Model: ..... SR 4367 BT
Batterijvoeding: ..... 8 x 1,5 V, Type D/R20
Opgenomen vermogen: ..... 30 W
Beschermingsklasse: III
Veiligheidsklasse: IP44
Nettogewicht: ..... ong. 3,8 kg

Radio-element:
Frequentiebereiken: ..... FM 87,5 ~ 108,0 MHz

Externe stroomadapter

Input: ..... AC 100-240 V, 50/60 Hz
Output: ..... DC 12 V/2,0 A
Polariteit: ..... ⊖–(•–⊕
Beveiligingsklasse: II

Bluetooth

Bluetooth-ondersteuning: V3.0
Bereik: ..... ong. 15 meter
Zendfrequentie: ..... 2,402-2,480 GHz
Protocollen: A2DP/AVRCP

Het recht om technische en ontwerpaanpassingen te maken in de loop van voortdurende productontwikkeling blijft voorbehouden.

Dit apparaat is gekeurd conform de op dit moment van toepassing zijnde CE-richtlijnen zoals bijvoorbeeld elektromagnetische compatibiliteit en laagspanningsvoorschriften en is geconstrueerd volgens de nieuwste veiligheidstechnische voorschriften.

Verwijdering

Betekenis van het symbool "vuilnisemmer"



Bescherm ons milieu, elektrische apparaten horen niet in het huisafval.

Maak voor het afvoeren van elektrische apparaten gebruik van de voorgeschreven verzamelpunten en geef daar de elektrische apparaten af die u niet meer gebruikt.

Daardoor helpt u de potentiële effecten te voorkomen die een verkeerde afvoer op het milieu en de menselijke gezondheid kunnen hebben.

Op deze wijze levert u uw bijdrage aan het hergebruik, de recycling en andere verwerkingsvormen voor oude elektronische en elektrische apparaten.

Voor informatie over verzamelpunten voor uw apparaten kunt u contact opnemen met uw gemeente of gemeenteadministratie.

Mode d'emploi

Merci d'avoir choisi notre produit. Nous espérons que vous en serez satisfait.

Symboles de ce mode d'emploi

Les informations importantes pour votre sécurité sont particulièrement indiquées. Veillez à bien respecter ces indications afin d'éviter tout risque d'accident ou d'endommagement de l'appareil :

⚠ AVERTISSEMENT :
Prévient des risques pour votre santé et des risques éventuels de blessure.

⚠ ATTENTION :
Indique les risques pour l'appareil ou tout autre appareil.

NOTE :
Attire votre attention sur des conseils et informations.

Conseils généraux de sécurité

Lisez attentivement ce mode d'emploi avant de mettre l'appareil en marche pour la première fois. Conservez le mode d'emploi ainsi que le bon de garantie, votre ticket de caisse et si possible, le carton avec l'emballage se trouvant à l'intérieur. Si vous remettez l'appareil à des tiers, veuillez-le remettre avec son mode d'emploi.

- Afin d'éviter tout risque d'incendie ou d'électrocution, ne pas exposer l'appareil à la pluie ni à l'humidité. Ne pas utiliser l'appareil à proximité d'eau (par ex salle de bain, piscine, cave humide).
- N'utilisez pas l'appareil dans des endroits très humides, poussiéreux, froids ou chauds.
- Cet appareil est conçu uniquement pour l'utilisation privée et dans la limite de ce pour quoi il a été conçu. Cet appareil n'est pas destiné à l'utilisation commerciale.
- Veillez à ce que le câble électrique ne soit pas courbé, serré ou n'entre en contact avec des sources de chaleur.
- Veillez à ce que le câble électrique ne présente pas un risque de trébuchement.
- Le bloc d'alimentation n'est adapté que pour une utilisation dans des endroits secs.
- Ne touchez jamais le bloc d'alimentation ou le câble avec des mains humides.
- Branchez uniquement le bloc d'alimentation à une prise murale correctement installée. Assurez-vous que la tension visée corresponde à la tension de la prise murale. Assurezvous également que le courant de sortie, la tension et la polarité du bloc d'alimentation correspondent aux informations indiquées sur l'appareil branché.
- Installez toujours les piles dans le bon sens.
- Eviter de couvrir les ouvertures de ventilation de l'appareil.
- Ne couvrez pas les orifices de ventilation avec des objets tels qu'un magazine, une nappe, un rideau, etc.
- Pour garantir le dispositif anti-éclaboussure (IP44), conservez toujours les deux couvercles en caoutchouc fermés.
- Des sources de feu nues telles que des bougies allumées ne doivent pas être places sur l'appareil.
- Ne jamais ouvrir le coffrage de l'appareil. Une réparation inadéquate peut entraîner un réel danger pour l'utilisateur. Si l'appareil, en particulier le cordon électrique, est endommagé, cesser de l'utiliser et le faire réparer par un technicien qualifié. Vérifier régulièrement que le cordon électrique n'est pas endommagé.
- Si vous n'utilisez pas l'appareil pendant longtemps, retirez le bloc d'alimentation de la prise murale et/ou retirez les piles.
- Débranchez l'appareil de la prise murale avant de le nettoyer ou en cas de dysfonctionnement.

Vous pouvez éventuellement trouver ces symboles sur l'appareil, qui ont la signification suivante :



L'éclair indique à l'utilisateur les pièces dangereuses, situées à l'intérieur de l'appareil, qui conduisent de hautes tensions.



Le point d'exclamation attire l'attention de l'utilisateur sur les remarques importantes d'utilisation et d'entretien données dans les documents de l'appareil.

Enfants et personnes fragiles

- Par mesure de sécurité vis-à-vis des enfants, ne laissez pas les emballages (sac en plastique, carton, polystyrène) à leur portée.

  ⚠ AVERTISSEMENT !
  Ne pas laisser les jeunes enfants jouer avec le film. Il y a **risque d'étouffement !**

- Le présent appareil n'est pas destiné à être utilisé par des personnes (y compris les enfants) aux facultés mentales, sensorielles ou physiques limitées ou n'ayant pas l'expérience et/ou les connaissances requises, à moins d'être sous la surveillance d'une personne responsable de leur sécurité ou d'avoir reçu par elle des instructions sur le maniement de l'appareil.
- Les enfants doivent être surveillés afin de garantir qu'ils ne jouent pas avec l'appareil.

Consignes de sécurité spéciales

⚠ AVERTISSEMENT :
Préservez votre audition en évitant de régler le volume trop fort.

⚠ ATTENTION :
Ne touchez pas les membranes passives (A) avec les mains ou des objets, ceci endommagerait les membranes.

Liste des différents éléments de commande

1 Bouton FUNC
2 Boutons ⏭ / ⏮
3 Antenne télescopique
4 Bouton SCAN/■ (recherche de canal auto/stop)
5 Bouton ST/MO / ►II
6 Boutons VOL +/–
7 Bouton ⏻
8 Témoin lumineux ⏻ (état de fonctionnement)
9 Témoin lumineux (Bluetooth)
10 Capteur **IR** pour la télécommande
11 Écran
12 Couvercle en caoutchouc
les prises suivantes se trouvent sous le couvercle :
Port pour carte mémoire SD
Port USB
Entrée AUX IN
13 Bouton EQ (egaliseur)
14 Bouton PLAY MODE
15 Bouton FOLDER/PRE-UP
16 Bouton MEM/CLK-ADJ (enregistrer/réglage de l'heure)

A Membranes passives

Retour en arrière (non illustré)
Prise d'alimentation DC 12V ⊖–(•– ⊕ (sous le couvercle en caoutchouc)
Compartiment à piles

Télécommande

1 Bouton FUNC (mode fonction)
2 Bouton MO/ST (mono/stéréo)
3 Bouton ►II (lecture/pause)
4 Bouton ■ (arrêt)
5 Bouton MEM/CLK-ADJ (mémorisation/réglage de l'heure)
6 Bouton INFO (activation/désactivation des métadonnées ID3 tag)
7 Bouton SLEEP/TIMER
8 Bouton EQ (égaliseur)
9 Boutons VOLUME +/– (volume)
10 Bouton DISPLAY
11 Bouton MUTE (sourdine)
12 Bouton RAN/REP/INTRO (mode lecture)
13 Boutons FOLDER/PRESET ▲/▼ (album/+ ou –/stations de radio mémorisées)
14 Bouton TUNING ▼/⏮ (recherche arrière de stations de radio/piste précédente)
15 Bouton TUNING ▲/⏭ (recherche avant de stations de radio/piste suivante)
16 Bouton I/⏻ (prêt à l'emploi)

Avant la première utilisation/Introduction

- Choisissez un endroit approprié pour l'appareil, par ex. une surface sèche, plane et stable sur laquelle vous pouvez utiliser l'appareil sans difficulté.
- Veillez à ce que l'appareil soit suffisamment ventilé !
- Les surfaces sensibles, comme les écrans, peuvent être protégées par des films. Retirez ces films.

Alimentation électrique (Adaptateur)

1. S'assurer que la tension correspond aux indications de l'étiquette de la prise.
2. Branchez l'adaptateur électrique à une prise correctement installée et reliée à la terre. Branchez l'appareil à l'aide du connecteur mâle en l'insérant dans le connecteur femelle DC 12 V de l'appareil.

⚠ ATTENTION :
- N'utilisez que l'adaptateur de puissance fourni pour cet appareil. Ne l'utilisez pas avec d'autres appareils.
- N'utilisez que l'adaptateur de puissance qu'avec 12 V (⊖–(•–⊕), d'autres adaptateurs pourraient endommager cet appareil.

NOTE :
- Débranchez l'appareil du secteur si vous prévoyez de ne pas l'utiliser pendant une longue période.
- Les réglages d'heure/alarme seront perdus si vous débranchez l'alimentation.

Fonctionnement par piles (non comprises à la livraison)

1. Ouvrez le compartiment à piles à l'arrière.
2. Introduisez 8 piles de type D/R20, de 1,5 V. Veillez à respecter la polarité (voir indications au fond du compartiment) !
3. Refermez le couvercle.

NOTE :
Si un adaptateur secteur est branché, les piles seront débranchées automatiquement.

⚠ ATTENTION :
- Les piles risquent de fuir de l'acide. Si vous n'allez pas utiliser l'appareil pendant longtemps, enlevez les piles.
- Différents types de batterie ou batteries neuves et utilisées ne doivent pas être utilisés ensemble.
- Ne jetez pas vos piles dans les ordures ménagères. Nous vous prions de les ramener à un centre de recyclage approprié ou chez le fabricant.

⚠ AVERTISSEMENT :
N'exposez pas les piles à une source intense de chaleur telle que p.ex. le soleil, le feu ou toute autre source similaire. Il y a un **risque d'explosion !**

Télécommande

NOTE :
La pile au lithium dans le compartiment à piles de la télécommande est fixée par une feuille pour le transport. Cela prolonge la durée de vie de la pile. Retirez cette feuille avant la première utilisation de la télécommande.

Pour un fonctionnement sans fil à une distance de 5 mètres. Pendant le fonctionnement, veuillez assurer une bonne visibilité entre la télécommande et le capteur (10) situé sur l'appareil. Si cette portée diminue, remplacez la pile. Remplacez la pile comme suit :

1. Ouvrez le compartiment à piles.
2. Remplacez la pile par une pile du même type (CR 2032). Respectez la bonne polarité.
3. Fermez le compartiment à piles.

⚠ AVERTISSEMENT :
- N'exposez pas les piles à une chaleur intense telle que les rayons du soleil, le feu ou toute autre source similaire. Il y a un **risque d'explosion !**
- Éloignez les piles des enfants ! Ce ne sont pas des jouets.
- Ne forcez pas l'ouverture des piles.
- Évitez le contact avec des objets métalliques (bagues, clous, vis, etc.). Il y a un risque de court-circuit !
- Les piles peuvent considérablement chauffer à cause d'un court-circuit, ou même s'enflammer. Cela peut causer des brûlures.
- Les bornes de la pile doivent être couvertes d'un ruban adhésif pendant le transport pour votre sécurité.
- Les piles peuvent fuir et perdre de l'acide. Si l'appareil n'est pas utilisé pendant une longue période, enlevez la pile de la télécommande.
- Si une pile fuit, ne frottez pas les yeux ou les muqueuses avec le liquide. En cas de contact, lavez les mains, rincez les yeux à l'eau claire et si les symptômes persistent, consultez un médecin.

⚠ ATTENTION :
- Les piles peuvent fuir et perdre de l'acide. Si l'appareil n'est pas utilisé pendant une longue période, enlevez la pile de la télécommande.
- Les piles ne sont pas à jeter avec les ordures ménagères. Déposez les piles usagées à des points de collecte autorisés ou auprès du vendeur.

Réglage de l'heure

L'heure ne peut être réglée que lorsque l'appareil est en mode veille.

1. Appuyez sur le bouton MEM/CLK-ADJ. "24H" clignotera à l'écran.
2. Utilisez le bouton ⏭ pour sélectionner le format d'affichage (24 heures ou 12 heures).

NOTE :
Lorsque vous sélectionnez le format 12 heures, l'écran affichera : AM = matin, PM = après-midi.

3. Appuyez sur le bouton MEM/CLK-ADJ. Le chiffre des heures clignotera.
4. Utilisez les boutons ⏭ et ⏮ pour ajuster les heures.
5. Appuyez sur le bouton MEM/CLK-ADJ. Le chiffre des minutes clignotera.
6. Utilisez les boutons ⏭ et ⏮ pour ajuster les minutes.

NOTE :
Les réglages de l'heure seront perdus si vous débranchez l'alimentation.

Fonctionnement général

NOTE :
- Certains boutons sont communs à l'appareil et la télécommande. Les boutons identiques ont la même fonction.
- Les boutons sur l'appareil décrivent la commande envoyée à l'appareil.

Mettre en marche/arrêter l'appareil
- Appuyez sur le bouton ⏻ (7) pour mettre l'appareil en marche.
- Pour éteindre l'appareil, appuyez à nouveau sur le bouton ⏻. Le voyant de commande rouge ⏻ (8) s'allume.

NOTE :
Après environ 15 minutes sans signal ou avec un signal très faible, l'appareil se mettra en veille automatiquement.

Volume

Utilisez les boutons VOL +/– (6) pour ajuster le volume désiré.

FUNC (1)

Appuyez sur le bouton FUNC jusqu'à ce que le mode de fonctionnement voulu s'affiche.

EQ (13)

Appuyez plusieurs fois sur le bouton EQ pour sélectionner l'un des modes audio préréglés d'égaliseur. Voici les modes disponibles : (FLAT, CLASSIC, ROCK, POP, JAZZ).

MUTE (11 sur la télécommande)

Vous pouvez rapidement couper le son grâce au bouton MUTE. L'écran affichera "MUTE". Rappuyez sur ce bouton pour réactiver le son.

INFO (6 sur la télécommande)

Appuyez sur ce bouton pendant la lecture MP3 vous permettra d'activer ou de désactiver les métadonnées ID3. Ces données apparaissent en texte déroulant à l'écran.

DISPLAY (10 sur la télécommande)

- Appuyez brièvement sur ce bouton quand l'appareil est allumé pour afficher brièvement l'horloge.
- Appuyez plusieurs fois sur ce bouton quand l'appareil est allumé pour afficher les réglages d'alarme actuels. (*Voir chapitre* ⇨ "Fonction minuterie ".)

Pour écouter la radio

1. Étirez complètement l'antenne télescopique. Si nécessaire, changez la position pour une meilleure réception.
2. Sélectionnez le mode radio à l'aide du bouton FUNC (1). "FM" s'affichera.
3. Vous disposez de deux possibilités pour rechercher et mémoriser des stations de radio.
   - **Recherche automatique de stations :**
     Important ! Toutes les stations de radio précédemment mémorisées seront écrasées.
     Appuyez et maintenez le bouton SCAN/■ (4) pendant environ 3 secondes. L'appareil recherche maintenant des stations de radio sur toute la bande de fréquence FM. Les stations trouvées sont mémorisées et triées par ordre croissant de fréquence.
   - **Recherche manuelle de stations de radio :**
     Appuyez brièvement sur le bouton ⏭ ou ⏮ (2) jusqu'à ce que vous ayez trouvé la station désirée. Appuyez et maintenez l'un des deux boutons pour chercher la station suivante ou précédente respectivement.

     Mémorisation de stations :
     1. Utilisez les boutons ⏭ ou ⏮ pour chercher la station de radio désirée.
     2. Pour mémoriser la station de radio, appuyez sur le bouton MEM/CLK-ADJ (16). "01" et "MEM" clignoteront à l'écran.
     3. Utilisez le bouton FOLDER/PRE-UP (8) ou boutons FOLDER/PRESET ▲/▼ (13 sur la télécommande) pour sélectionner la position mémoire désirée.
     4. Appuyez sur le bouton MEM/CLK-ADJ. La station de radio sera mémorisée.

NOTE :
Si la station ne fait aucun bruit, nous recommandons de basculer en MONO. Appuyez sur le bouton ST/MO / ►II (5) pour sélectionner MONO ou STEREO. En mode stéréo, l'écran affichera "ST".

Sélection de stations de radio mémorisées

Sélectionnez les stations radio préréglées Select comme suit :

- Appuyez plusieurs fois sur le bouton FOLDER/PRE-UP de l'appareil.
- Appuyez sur le boutons FOLDER/PRESET ▲/▼ de la télécommande.

Lire de la musique via Bluetooth

La technologie Bluetooth permet une connexion radio sans fil des appareils sur une distance courte. Les appareils avec la norme Bluetooth reçoivent une transmission entre 2,402 et 2,480 GHz dans la bande ISM (**I**ndustrial, **S**cientific et **M**edical). Des interférences peuvent être causées par exemple, par les réseaux WLAN, les radios DAB, les téléphones sans fil ou les microondes qui fonctionnent sur la même bande de fréquences.

Ce dispositif vous offre la possibilité d'utiliser un appareil compatible Bluetooth. Le rayon de fonctionnement est limité à environ 15 selon l'environnement et l'appareil utilisé.

Si votre lecteur prend en charge le profil A2DP (**A**dvanced **A**udio **D**istribution **P**rofile) et a une fonction de lecture de musique, vous pouvez alors transférer sans câble de la musique sur l'appareil. Le profil A2DP implique un profil Bluetooth de divers opérateurs. Pour la la diffusion en flux, les signaux audio-stéréo sont transférés sans câble entre le lecteur (Source) et l'appareil de réception. Pour permettre le contrôle à distance de la source, l'appareil de lecture doit prendre en charge le profile audio AVRCP (**A**udio **V**ideo **R**emote **C**ontrol **P**rofile).

En raison d'une multitude de fabricants d'appareils, de modèles et de versions de logiciel, une entière compatibilité ne peut être garantie.

Se connecter aux appareils (Pairage)

Avant d'écouter de la musique avec l'appareil, vous devez appairer les appareils.

1. N'oubliez pas d'activer la fonction Bluetooth de votre lecteur (p. ex. téléphone portable). Pour cela, consultez le mode d'emploi de votre lecteur.
2. Sélectionnez le mode BT grâce au bouton FUNC (1). Le voyant ᛒ clignotera en bleu. "PAIRING" clignotera à l'écran. Cela indique que 'appareil est en mode d'appariement.
3. Sélectionnez le menu Bluetooth de votre lecteur et enregistrez l'appareil dans votre lecteur. Pour cela, consultez le mode d'emploi de votre lecteur. L'appareil "AEG SR4367BT" sera affiché sur votre lecteur comme sélection.

   NOTE :
   - Seul un lecteur peut être connecté à l'appareil à la fois. Si l'appareil est déjà connecté à un autre lecteur, l'appareil n'apparaîtra pas dans le menu de sélection BT.
   - Pour débrancher une connexion Bluetooth existante, maintenez le bouton ST/MO / ►II (5) enfoncé. Le voyant de commande ᛒ bleu clignote. "PAIRING" clignotera à l'écran.
4. Saisissez maintenant le mot de passe "0000" dans votre lecteur selon le fabricant de l'appareil, le modèle et la version du logiciel.

Lorsque l'appairage est réussi, le témoin lumineux ⓑ s'allume en bleu et BT apparait à l'écran. Dans la suite de la procédure, référez-vous au mode d'emploi du lecteur. Si possible, réglez le volume de l'appareil externe à un niveau confortable.

NOTE :
- En fonction du fabricant de l'appareil, vous devez effectuer à nouveau l'enregistrement (PAIRING) pour brancher les appareils.
- En cas de problèmes avec l'enregistrement d'un lecteur, désactivez la fonction de données mobiles/ Wi-Fi de votre lecteur.
- La compatibilité Bluetooth ne peut pas être assurée pour les appareils (p. ex. téléphones portables) mis sur le marché dans un futur proche.
- Pour garantir une connexion optimale, assurez-vous que la batterie de votre lecteur est entièrement chargée.
- Certaines marques de téléphones portables ont un mode d'économie d'énergie. Désactivez-le car, sinon, cela peut créer des problèmes pendant le transfert de données via Bluetooth.
- Pour pouvoir transférer des données audio, le système Bluetooth doit rester activé sur votre lecteur. Respectez le mode d'emploi de votre lecteur.
- Si un téléphone portable sur lequel vous jouez de la musique reçoit un appel, la musique sera interrompue. Cependant, le son n'est pas lu par l'appareil. Une fois l'appel terminé, les appareils se reconnectent à nouveau et la lecture continue.

Lire de la musique via USB

Cet appareil a été conçu selon les dernières avancées technologiques dans le domaine USB. En raison de la large gamme de différents appareils de stockage USB de tous types actuellement sur le marché, nous ne sommes malheureusement pas en mesure d'assurer une compatibilité complète avec tous les appareils de stockage USB. Pour cette raison, il peut y avoir dans de rares cas des problèmes de lecture de fichiers sur de appareils de stockage USB. Ceci **n**'est **pas** une défaillance de l'appareil. N'utilisez que des clés USB disponibles dans le commerce.

1. Ouvrez le couvercle en caoutchouc (12).
2. Appuyez plusieurs fois sur le bouton FUNC (1) jusqu'à ce que "USB" s'affiche. Après cela, "NO DATA" apparait à l'écran.
3. Branchez un appareil de stockage. "READING" clignote à l'écran. La lecture commencera automatiquement après quelques secondes.

Pour l'utilisation, reportez-vous à la section "Description des boutons de commande".

NOTE :
- Pour éviter les dysfonctionnements, branches toujours **directement** le dispositive de stockage USB au port USB.
- Le port USB **n**'est **pas** conçu pour mettre les appareils externes en charge.
- **Veuillez noter :** Le port USB n'est prévu que pour la lecture de musique provenant de clés USB. Il possède une faible puissance d'alimentation (100 mA). Ce port USB ne convient pas pour l'utilisation de disques durs externes 2,5" avec des courants de démarrage de 1100 mA. Pour écouter de la musique depuis votre smartphone, iPod ou iPhone, branchez la prise AUX IN associée.

⚠ ATTENTION :
Faites passer l'appareil en mode de fonctionnement différent avant de retirer le dispositif de stockage USB.

Lecture de musique via une carte mémoire SD

L'appareil a été conçu par rapport aux dernières technologies disponibles dans la gamme des cartes mémoire. Cependant, en fonction de l'énorme diversité de carte mémoire sur le marché aujourd'hui, nous ne pouvons garantir une complète compatibilité. Pour cette raison, vous pourriez rencontrer des problèmes en certaines rares occasions lorsque vous lisez une carte mémoire. Ceci **n**'est **pas** un dysfonctionnement.

1. Ouvrez le couvercle en caoutchouc (12).
2. Appuyez plusieurs fois sur le bouton FUNC (1) jusqu'à ce que "SD" s'affiche. Après cela, "NO DATA" apparait à l'écran.
3. Insérez une carte mémoire SD dans le port de carte. "READING" clignote à l'écran. La lecture commencera automatiquement après quelques secondes.

Pour l'utilisation, reportez-vous à la section "Description des boutons de commande".

⚠ ATTENTION :
Basculez vers un autre mode de fonctionnement avant de retirer la carte mémoire.

Description des boutons de commande (USB/CARD/BT mode)

NOTE :
En fonction du lecteur, les fonctions ne peuvent pas être toutes prises en charge.

ST/MO / ▶II (5)

Vous pouvez interrompre la lecture pour un court instant. La notification qui s'affiche clignote. Si vous enfoncez la touche à nouveau, la lecture reprend.

⏭ / ⏮ (2)

Pendant la lecture de musique :

Vous pouvez passer au titre suivant ou celui d'après, etc. à l'aide de la touche ⏭.

- Si vous maintenez la touche enfoncée, la recherche automatique est activée.

Vous pouvez utiliser la touche ⏮ de la façon suivante :

1 x pulsion = La piste en cours sera relue depuis le début.
2 x pulsion = Pour passer au titre précédent.
3 x pulsion = Pour lire la chanson précédente, etc. Si vous maintenez la touche enfoncée, la recherche automatique est activée.

SCAN/■ (4)

La lecture s'arrête.

PLAY MODE (14)

Pendant la lecture d'un fichier MP3 :

1 x pulsion = Le titre en cours sera sans cesse répété. Le symbole "↻" s'affiche.
2 x pulsion = Le dossier sélectionné est répété en continu (↻ FOLDER apparaît sur l'écran).
3 x pulsion = Tous les titres musicaux sont répétés en continu (le symbole "↻ **ALL**" s'affiche.).
4 x pulsion = Chaque piste se lit pendant 10 secondes. Le message "INTRO"s'affiche.
5 x pulsion = Toutes les pistes musicales sont lues dans un ordre aléatoire. La notification "RAN" s'affiche.
6 x pulsion = Toutes les fonctions sont désactivées. La lecture se poursuit normalement.

FOLDER/PRE-UP (15)

Appuyez sur le bouton pendant la lecture d'un fichier MP3 pour sélectionner le dossier suivant.

Programmation de la lecture

Permet de programmer les titres dans l'ordre choisi. (Uniquement en mode USB-/CARD)

1. Enfoncez la touche SCAN/■ (4).
2. Enfoncez la touche MEM/CLK-ADJ (16). L'écran affichera "P01" (position mémoire), et "MEM" et "001" clignoteront. Sélectionnez le titre désiré à l'aide des touches ⏭ / ⏮ (2) puis enfoncez à nouveau la touche MEM/CLK-ADJ. L'information sur l'écran passe alors à la plage de mémoire P02.
3. Sélectionnez le titre suivant à l'aide de la touche ⏭ / ⏮ et enfoncez à nouveau la touche MEM/CLK-ADJ. Procédez de la façon suivante jusqu'à ce que vous ayez sélectionné tous les titres désirés.

   NOTE :
   Lorsque la capacité de la mémoire des titres à programmer est saturée, l'écran clignote pour afficher "FULL".
4. Enfoncez la touche ST/MO / ▶II (5). Le temps de lecture. De plus, la notification "MEM" s'affichera.
5. Enfoncez une fois la touche SCAN/■, pour arrêter la lecture sans toutefois effacer le programme.
6. Pour la relecture du programme, appuyez sur la touche ST/MO / ▶II.

L'appareil s'arrête automatiquement une fois tous les titres programmés lus. La séquence indiquée reste en mémoire jusqu'à ce que vous changiez de mode de fonctionnement.

Effacer une séquence programmée

Pour effacer le programme, enfoncez 2x la touche SCAN/■. La notification "MEM" disparaîtra.

Lecture de musique en format MP3

Vous pouvez, avec cet appareil, lire de la musique en format MP3.

Attention :
Il existe énormément de méthodes de compression ainsi que de différences de qualité entre les clés USB et les cartes mémoire.

De plus l'industrie de la musique n'utilise pas de standards définis (protection contre la copie).

Pour cette raison, vous pourriez rencontrer des problèmes de lecture de fichiers MP3 en de rares occasions. Cela **n'est pas** dû à un dysfonctionnement de l'appareil.

Fiche AUX IN

Pour le branchement d'appareils de lecture analogues. Cette douille vous permet également d'écouter via les haut-parleurs le son d'autres appareils lecteurs, comme des lecteurs MP3, dles lecteurs CD, etc.

1. Veuillez brancher l'appareil externe à l'aide d'une fiche à jack stéréo de 3,5 mm à la prise femelle AUX-IN.
2. Appuyez plusieurs fois sur le bouton FUNC (1), jusqu'à ce qu'"AUX" s'affiche.
3. Vous écoutez le son à partir de l'appareil externe via les haut-parleurs. Utilisez les boutons VOL **+/–** (6) pour ajuster le volume. Les boutons de commande ne sont pas disponibles.
4. Consultez le mode d'emploi de l'appareil externe pour la suite des opérations.

NOTE :
Réglez le volume de l'appareil externe sur un volume agréable à écouter.

Fonction minuterie

Généralités

- Alarme avec radio FM : Assurez-vous de régler la station à utiliser avec la fonction alarme.
- Alarme avec mode USB ou CARD : Assurez-vous de brancher le média de stockage désiré. Si aucun média de stockage n'est branché, l'alarme se déclenchera automatiquement avec la dernière station de radio écoutée.
- Dès que l'heure préréglée est arrivée, l'appareil activera le mode respectif. "⏲" clignotera à l'écran.
- Afficher l'heure d'alarme préréglée : Appuyez plusieurs fois sur le bouton DISPLAY (10 sur la télécommande) pendant la lecture. L'écran affichera l'heure actuelle, l'heure d'alarme préréglée, le mode d'alarme séléctionné et le niveau de volume sélectionné.

Réglage de la minuterie

Utilisez cette fonction pour allumer ou éteindre l'appareil à une heure donnée. Procédez comme suit :

1. Appuyez sur le bouton ⏻ pour basculer l'appareil en mode veille.
2. Appuyez et maintenez le bouton SLEEP/TIMER (7 sur la télécommande) pendant environ 3 secondes. "⏲" et "ON TIMER" clignoteront à l'écran. Appuyez sur le bouton SLEEP/TIMER pour confirmer. Après cela, le chiffre des heures de l'horloge clignotera.
3. Utilisez les boutons ⏭ et ⏮ pour ajuster les réglages.
4. Appuyez sur le bouton SLEEP/TIMER pour confirmer. Le chiffre des minutes clignotera.
5. Utilisez les boutons ⏭ et ⏮ pour ajuster les réglages.
6. Appuyez sur le bouton SLEEP/TIMER pour confirmer. Utilisez ensuite le bouton FUNC pour sélectionner le mode d'alarme : TUNER, USB ou CARD.
7. Appuyez sur le bouton SLEEP/TIMER pour confirmer.
8. Utilisez ensuite les boutons VOLUME +/– pour ajuster le volume de la fonction alarme.

   NOTE :
   - Sélectionnez un réglage de volume plus bas. Nous recommandons le niveau "03" ou le niveau "04".
   - Veuillez noter qu'il n'y aura pas d'alarme si le niveau sélectionné est "00".
9. Enfin, appuyez sur le bouton SLEEP/TIMER. La minuterie est réglée. "ON" apparaitra brièvement à l'écran. Après cela, "⏲" et l'heure actuelle seront affichés.

Arrêter l'alarme

Pour arrêter l'alarme jusqu'au lendemain, appuyez sur le bouton ⏻.

Désactivation de la fonction alarme (en mode veille)

Appuyez sur le bouton SLEEP/TIMER. "OFF" apparaitra brièvement à l'écran et l'icône "⏲" disparaitra.

Arrêt programmé

Vous aimez vous endormir en musique ?

1. Allumez l'appareil avec le mode désiré.
2. Appuyez sur le bouton SLEEP/TIMER (7 sur la télécommande). Le chiffre des minutes "90" apparait à l'écran et "zZZ" clignotera.
3. Réduisez le temps par décréments de 10 minutes en appuyant sur le bouton SLEEP/TIMER.
4. Lorsque vous avez ajusté la minuterie comme vous le désirez, "zZZ" restera affiché.

- Sélectionnez "OFF" pour désactiver cette fonction.

NOTE :
En appuyant brièvement sur le bouton SLEEP/TIMER, vous afficherez le temps restant jusqu'à la mise en veille.

Nettoyage et entretien

⚠ AVERTISSEMENT !
Ne plongez pas l'appareil dans l'eau.

- Retirez la fiche avant de procéder au nettoyage.
- Essuyez les taches extérieures avec un chiffon légèrement humide, sans agent additif.

En cas de problèmes

Symptômes	Cause	Solution
Pas de lecture de musique.	Piles trop faibles.	Changez les piles de l'appareil ou branchez le câble d'alimentation de l'appareil.
Impossible de faire fonctionner l'appareil.	L'appareil plante et l'écran se gèle.	Débranchez l'alimentation pendant 5 s puis rallumez l'appareil.
Aucun signal audio pendant la connexion Bluetooth.	L'appareil n'est pas enregistré avec la source audio.	Assurez-vous qu'il y a une connexion. Enregistrez de nouveau l'appareil avec la source audio, si nécessaire.
	Volume trop bas.	Augmentez le volume de l'appareil.
		Augmentez le volume de la source audio.

Symptômes	Cause	Solution
L'appareil ne se connecte pas.	L'enregistrement ne fonctionne pas.	Vérifiez que la source audio supporte le protocole A2DP.
	La source audio est éteinte	Allumez la source audio
	Le Bluetooth de la source audio est éteint.	Activez la fonction Bluetooth de la source audio.
	La version Bluetooth n'est pas supportée.	Utilisez un autre lecteur.

Données techniques

Modèle : ..... SR 4367 BT
Fonctionnement piles : ..... 8 x 1,5 V, type D/R20
Consommation : ..... 30 W
Classe de protection : III
Indice de protection : IP44
Poids net : ..... environ 3,8 kg

Partie radio :
Gammes de fréquence : ..... FM 87,5 ~ 108,0 MHz

Adaptateur électrique externe

Entrée : ..... CA 100-240 V, 50/60 Hz
Sortie : ..... CC 12 V/2,0 A
Polarité : ..... ⊖–(•–⊕
Classe de protection : II

Bluetooth

Prise en charge Bluetooth : V3.0
Portée : ..... 15 mètres environ
Fréquences de transmission : ..... 2,402-2,480 GHz
Protocoles : A2DP/AVRCP

Nous nous réservons le droit d'apporter des modifications techniques ainsi que des modifications de conception dans le cadre du développement continu de nos produits.

Cet appareil a été contrôlé d'après toutes les directives européennes actuelles applicables, comme par exemple concernant la compatibilité électromagnétique et la basse tension. Cet appareil a été fabriqué en respect des réglementations techniques de sécurité les plus récentes.

Élimination

Signification du symbole "Élimination"



Protégez votre environnement, ne jetez pas vos appareils électriques avec les ordures ménagères.

Utilisez, pour l'élimination de vos appareils électriques, les bornes de collecte prévues à cet effet où vous pouvez vous débarrasser des appareils que vous n'utilisez plus.

Vous contribuez ainsi à éviter les impacts potentiels dans l'environnement et sur la santé de chacun, causés par une mauvaise élimination de ces déchets.

Vous contribuez aussi au recyclage sous toutes ses formes des appareils électriques et électroniques usagés.

Vous trouverez toutes les informations sur les bornes d'élimination des appareils auprès de votre commune ou de l'administration de votre communauté.

Instrucciones de servicio

Gracias por elegir nuestro producto. Esperamos que disfrute usándolo.

Símbolos en este manual de instrucciones

Advertencias importantes para su seguridad están señaladas en especial. Siga estas advertencias incondicionalmente, para evitar accidentes y daños en el aparato:

⚠ AVISO:
Advierte ante los peligros para su salud y demuestra posibles riesgos de herida.

⚠ ATENCIÓN:
Indica los posibles riesgos para el aparato u otros objetos.

NOTA:
Pone en relieve consejos e informaciones para usted.

Indicaciones generales de seguridad

Antes de la puesta en servicio de este aparato lea detenidamente el manual de instrucciones y guarde éste bien incluido la garantía, el recibo de pago y si es posible también el cartón de embalaje con el embalaje interior. En caso de dejar el aparato a terceros, también entregue el manual de instrucciones.

- Para reducir el riesgo de incendio o electrocución, no exponga este dispositivo a la lluvia o la humedad. No use el dispositivo cerca del agua (por ejemplo, en el baño, la piscina o en sótanos húmedos).
- No use la unidad en lugares con extremos de calor, frío, polvo o humedad.
- Esta unidad está destinada exclusivamente a su uso privado y la aplicación específica para la que ha sido diseñada. Esta unidad no ha sido diseñada para fines comerciales.
- Asegúrese de que el cable de alimentación no esté doblado, enganchado ni en contacto con fuentes de calor.
- Asegúrese de que el cable de alimentación no represente riesgo de tropiezos.
- La fuente de alimentación solo se puede utilizar en habitaciones secas.
- No toque nunca la fuente de alimentación o el cable con las manos mojadas.
- Conecte solo la fuente de alimentación a una toma de pared instalada correctamente Procure que la tensión especificada coincida con la tensión de la toma de pared. Procure también que la corriente de salida, la tensión y la polaridad de la fuente de alimentación coincida con la información del dispositivo conectado.
- Instale siempre las baterías en la dirección correcta.
- Evite tapar las ranuras de ventilación del dispositivo.
- No cubra nunca las ranuras de ventilación con objetos como revistas, manteles, cortinas, etc.
- Para garantizar la impermeabilidad (IP44) mantenga siempre cerradas ambas cubiertas de goma.
- Las fuentes de llama abierta, como las velas encendidas, no deben colocarse sobre la unidad.
- No abra nunca el chasis del dispositivo. Una reparación inadecuada puede provocar graves riesgos para el usuario. Si el dispositivo, o especialmente el cable de alimentación, está dañado, no siga usando el dispositivo y hágalo reparar por un especialista cualificado. Compruebe regularmente si hay daños en el cable de alimentación.
- Si no utiliza el dispositivo durante un largo período de tiempo, desenchufe la fuente de alimentación de la toma de pared y/o extraiga las pilas.
- Desconecte el dispositivo de la corriente antes de limpiarlo o en caso de avería.

Estos símbolos pueden encontrarse en caso dado en el aparato, y son para indicar lo siguiente:



El símbolo del rayo advierte al usuario que hay componentes internos del aparato que pueden tener tensiones peligrosamente altas.



El símbolo con el signo de exclamación advierte al usuario que hay instrucciones de manejo y de mantenimiento importantes en la documentación que va adjunta.

Niños y personas débiles

- Para la seguridad de sus niños no deje material de embalaje (Bolsas de plástico, cartón, poliestireno etc.) a su alcance.

  ⚠ ¡AVISO!
  No deje jugar a los niños con la lámina. **¡Existe peligro de asfixia!**

- Este equipo no está destinado al uso por personas (niños incluidos) que tengan capacidades físicas, sensóricas o mentales limitadas o una falta de experiencia y/o conocimientos. Sólo pueden utilizar el equipo si una persona responsable por su seguridad se les vigile o se les instruye sobre el uso.
- Los infantiles deberían ser vigilados, para asegurar que no jueguen con el aparato.

Advertencias de seguridad especiales

⚠ AVISO:
Evite dañarse el oído con el volumen demasiado alto.

⚠ ATENCIÓN:
No toque las membranas pasivas (A) con las manos ni objetos, las dañaría.

Indicación de los elementos de manejo

1 Botón FUNC
2 Botones ⏭ / ⏮
3 Antena telescópica
4 Botón SCAN/■ (exploración de canal automática/ detener)
5 Botón ST/MO / ►II
6 Botones VOL +/–
7 Botón ⏻
8 Indicador En espera ⏻ (modo funcionamiento)
9 Indicador Emparejamiento ᛒ (Bluetooth)
10 Sensor de **IR** para el mando a distancia
11 Pantalla
12 Cubierta de goma
Bajo la cubierta se encuentran los conectores siguientes:
Ranura de tarjeta de memoria SD
Puerto USB
Entrada auxiliar AUX IN
13 Botón EQ (Ecualizador)
14 Botón PLAY MODE
15 Botón FOLDER/PRE-UP
16 Botón MEM/CLK-ADJ (Guardar/establecer la hora)

A Membranas pasivas

Parte posterior (no se muestra)
Toma de alimentación DC 12V ⊖–(•–⊕ (bajo la cubierta de goma)
Compartimento para baterías

Mando a distancia

1 Botón FUNC (modo función)
2 Botón MO/ST (mono/estéreo)
3 Botón ►II (reproducción/pausa)
4 Botón ■ (parar)
5 Botón MEM/CLK-ADJ (almacenamiento/establecer la hora)
6 Botón INFO (activación/desactivación de metadatos de etiqueta ID3)
7 Botón SLEEP/TIMER
8 Botón EQ (ecualizador)
9 Botones VOLUME +/– (volumen)
10 Botón DISPLAY
11 Botón MUTE (silenciado)
12 Botón RAN/REP/INTRO (modo reproducción)
13 Botones FOLDER/PRESET ▲/▼ (álbum/+ respectivamente –/emisoras de radio guardadas para seleccionar)
14 Botón TUNING ▼/⏮ (búsqueda de emisora de radio hacia atrás/pista anterior)
15 Botón TUNING ▲/⏭ (búsqueda de emisora de radio hacia adelante/pista siguiente)
16 Botón I/⏻ (listo para funcionar)

Puesta en servicio del aparato/ Introducción

- Elija un lugar adecuado para el aparato, por ejemplo una superficie seca, plana y no resbaladiza en la que puede manejar bien el aparato.
- ¡Preste atención a que el aparato sea ventilado suficientemente!
- Las superficies sensibles, como la pantalla, podrían estar protegidas con películas. Retire dicha película.

Alimentación (Adaptador)

1. Asegúrese de que la tensión de la corriente coincida con los valores de la etiqueta identificadora.
2. Conecte el adaptador de corriente a una toma con conexión a tierra instalada correctamente. Conecte el dispositivo con el enchufe introduciendo la toma en la toma DC 12V del dispositivo.

⚠ ATENCIÓN:
- Utilice únicamente el adaptador de corriente suministrado para este dispositivo. No utilice este adaptador con otros dispositivos.
- Utilice únicamente un adaptador de corriente con 12V (⊖–(•–⊕), el uso de otros adaptadores podría dañar el dispositivo.

i NOTA:
- Desenchufe el dispositivo de la toma de corriente durante largos periodos de inactividad.
- Se perderá la configuración de hora/alarma cuando desconecte la alimentación.

Funcionamiento con baterías (no está incluido en el suministro)

1. Abra la tapa del compartimiento de baterías de la parte posterior.
2. Introduzca 8 baterías del tipo D/R20 1,5V. ¡Tenga atención con la polaridad correcta (vea la indicación en el suelo del compartimento de baterías)!
3. Cierre el compartimiento de baterías.

i NOTA:
Si se conecta un adaptador de alimentación las baterías se desconectarán automáticamente.

⚠ ATENCIÓN:
- Las pilas pueden perder y tener fuga del ácido de batería. Si el aparato no se utiliza durante un periodo prolongado de tiempo, extraiga las pilas.
- Tipos de pila desiguales o pilas nuevas y usadas no se pueden utilizar conjuntamente.
- Las baterías no se deben tirar a la basura doméstica. Por favor lleve las baterías usadas a sitios especiales de recogida o a su concesionario.

⚠ AVISO:
No exponga las baterías a calor intenso, como la luz del sol, el fuego o similares. **¡Riesgo de explosión!**

Mando a distancia

NOTA:
La pila de litio en el compartimento de la batería del mando a distancia estaba asegurada con una lámina para su transporte. Esto prolonga la vida de la batería. Retire la lámina antes del uso inicial para poner en funcionamiento el mando a distancia.

Para funcionamiento inalámbrico desde una distancia de hasta 5 metros. Durante el funcionamiento, asegúrese de que no hay obstáculos en la línea de visión entre el mando a distancia y el sensor (10) del dispositivo. Si este rango se redujera, se debe volver a colocar la batería. Cambie la batería conforme a lo siguiente:

1. Abra el compartimento de la batería.
2. Sustituya la pila con una batería del mismo tipo (CR 2032). Preste atención a la polaridad correcta.
3. Cierre el compartimento de la batería.

⚠ AVISO:
- No exponga las pilas a calor intenso como la luz solar, fuego o similar. **¡Existe el riesgo de explosion!**
- Mantenga las pilas lejos de los niños. No son un juguete.
- No abra las pilas con fuerza.
- Evite el contacto con objetos metálicos (aros, clavos, tornillos, etc.). ¡Existe el riesgo de cortocircuito!
- Las pilas se pueden calentar de manera considerable por un cortocircuito o incluso pueden arder. Podría derivar en quemaduras.
- Se deben cubrir los terminales de las pilas con cinta adhesiva durante su transporte por su seguridad.
- Las pilas pueden tener fugas y pueden perder ácido. Si el aparato no se utiliza durante un largo periodo de tiempo, extraiga las pilas del mando a distancia.
- Si una pila tiene fuga, no frote el líquido en los ojos o en las membranas mucosas. En caso de contacto, lávese las manos y aclárese los ojos con agua limpia, y si los síntomas persisten, consulte a su médico.

⚠ ATENCIÓN:
- Las pilas pueden tener fugas y pueden perder ácido. Si el aparato no se utiliza durante un largo periodo de tiempo, extraiga las pilas del mando a distancia.
- Las baterías no son basura doméstica. Deseche las baterías gastadas en los puntos de recogida autorizados o entregue a su proveedor.

Configurar hora del reloj

La hora del reloj solamente puede configurarse con el dispositivo en modo espera.

1. Pulse el botón MEM/CLK-ADJ. Parpadeará "24H" en la pantalla.
2. Use el botón ⏭ para seleccionar el formato de indicación de horas (24 horas o 12 horas).

   NOTA:
   Cuando seleccione el formato de 12 horas, la pantalla mostrará: AM = mañana, PM = tarde.
3. Pulse el botón MEM/CLK-ADJ. Las horas parpadearán.
4. Use los botones ⏭ y ⏮ para ajustarlas.
5. Pulse el botón MEM/CLK-ADJ. Los minutos parpadearán.
6. Use los botones ⏭ y ⏮ para ajustarlos.

NOTA:
Se perderá la configuración de hora cuando se desconecte de la alimentación.

Funcionamiento general

NOTA:
- Encontrará los mismos botones tanto en el aparato como en el mando a distancia. Los botones idénticos tienen la misma función.
- El funcionamiento del aparato está descrito en los botones del aparato.

Encender/apagar el dispositivo

- Pulse el botón ⏻ (7) para encender el dispositivo.
- Para apagar la unidad, pulse de nuevo el botón ⏻. La lámpara de control ⏻ (8) se ilumina en rojo.

NOTA:
Pasados aproximadamente 15 minutos sin señal o con mala señal, el dispositivo pasará automáticamente a modo espera.

Volumen

Use los botones VOL **+/–** (6) para ajustar el volumen del modo deseado.

FUNC (1)

Pulse el botón FUNC hasta que el modo de funcionamiento deseado aparezca en la pantalla.

EQ (13)

Pulse el botón EQ de manera repetida para seleccionar uno de los modos de sonido del ecualizador predeterminados. Puede seleccionar lo siguiente: (FLAT, CLASSIC, ROCK, POP, JAZZ).

MUTE (11 en el mando a distancia)

Puede eliminar el sonido con el botón MUTE. La pantalla mostrará "MUTE". Pulse el botón de nuevo para conectar el sonido de nuevo.

INFO (6 en el mando a distancia)

Pulsar este botón durante la reproducción de MP3 permite activar o desactivar los metadatos de etiqueta ID3. Los datos aparecen como texto desplazándose por la pantalla.

DISPLAY (10 en el mando a distancia)

- Pulse brevemente este botón con el dispositivo encendido para mostrar brevemente la hora.
- Pulse repetidamente el botón con el dispositivo encendido para mostrar la configuración de alarma. (Consulte el capítulo ⇨ "Función de temporizador").

Escuchar la radio

1. Extienda completamente la antena telescópica. Si es necesario, cambie la posición para una recepción mejor.
2. Seleccione el modo radio con el botón FUNC (1). En la pantalla aparecerá "FM".
3. Tiene dos posibilidades de buscar y guardar las emisoras de radio.
   - **Búsqueda automática de emisoras:**
     ¡Importante! Toda emisora guardada anteriormente quedará sobreescrita.
     Mantenga pulsado el botón SCAN/■ (4) durante aproximadamente 3 segundos. El aparato busca emisoras de radio en la banda de frecuencia FM completa. Las emisoras encontradas se guardan en orden ascendente por la frecuencia.
   - **Búsqueda manual de emisoras:**
     Pulse brevemente el botón ⏭ o ⏮ (2) hasta encontrar la emisora deseada. Presione y mantenga uno de los dos botones para buscar la emisora siguiente o anterior.

     Guardar emisoras de radio:
     1. Use el botón ⏭ o ⏮ para buscar la emisora deseada.
     2. Para guardar una emisora de radio, pulse el botón MEM/CLK-ADJ (16). "01" y "MEM" parpadearán en pantalla.
     3. Use el botón FOLDER/PRE-UP (8) o botones FOLDER/PRESET ▲/▼ (13 en el mando a distancia) para seleccionar la posición de memoria deseada.
     4. Pulse el botón MEM/CLK-ADJ. La emisora de radio se guardará.

NOTA:
Si se recibe con ruido la emisión de la emisora, le recomendamos cambiar a MONO. Pulse el botón ST/MO / ►II (5) para seleccionar MONO o STEREO. Cuando esté en modo estéreo, la pantalla mostrará "(ST)".

Seleccionar las emisoras guardadas

Seleccione las emisoras preestablecidas del modo siguiente:

- Pulse repetidamente el botón FOLDER/PRE-UP en el dispositivo.
- Pulse el botones FOLDER/PRESET ▲/▼ en el mando a distancia.

Reproducir música mediante Bluetooth

Bluetooth es una tecnología de conexión de radio inalámbrica de dispositivos en distancias cortas. Los dispositivos con el estándar Bluetooth transmiten entre 2,402 y 2,480 GHz eb la banda ISM (**I**ndustrial, **S**cientific y **M**edical). Pueden producirse interferencias causadas por redes WLAN, radios DAB, teléfonos inalámbricos u hornos microondas que funcionen en la misma banda de frecuencia.

Este dispositivo le ofrece la posibilidad de usar un dispositivo con Bluetooth habilitado. El radio de operación está limitado a aproximadamente 15 metros, dependiendo del entorno y de la unidad utilizada.

Si su dispositivo de reproducción soporta el perfil A2DP (**A**dvanced **A**udio **D**istribution **P**rofile) y tiene función de reproductor de música, también puede transferir música de forma inalámbrica al dispositivo. El perfil A2DP implica un perfil Bluetooth multimarca. Al transmitir, se transfieren señales de audio estéreo inalámbricas entre el dispositivo reproductor (fuente) y el dispositivo receptor. Para poder controlar la fuente a distancia, el dispositivo de reproducción debe soportar el perfil AVRCP (**A**udio **V**ideo **R**emote **C**ontrol **P**rofile).

Debido a los diversos fabricantes de dispositivos, modelos y versiones de software, no puede garantizarse una total funcionalidad.

Registro en dispositivos (Emparejamiento)

Antes de escuchar música a través de la unidad, deberá emparejar los dispositivo.

1. Asegúrese de que la función Bluetooth esté activada en su reproductor (p.ej. teléfono móvil). Para hacerlo, consulte el manual de su reproductor.
2. Seleccione el modo BT con el botón FUNC (1). La luz piloto de ᛒ parpadeará en azul. "PAIRING" parpadeará en pantalla. Esto indica que el dispositivo está en modo sincronización.

3. Elija el menú Bluetooth de su reproductor y registre el dispositivo. Para hacerlo, consulte el manual de su reproductor. El dispositivo "AEG SR4367BT" se mostrará en el reproductor como selección.

NOTA:
- Solamente se puede conectar un dispositivo de reproducción con la unidad al mismo tiempo. Si la unidad ya está conectada con otro dispositivo de reproducción, el dispositivo no aparecerá en el menú de selección BT.
- Para desconectar una conexión Bluetooth existente, mantenga presionado el botón ST/MO / ►II(5). La lámpara de control ᛒ se ilumina en azul. "PAIRING" parpadeará en pantalla.

4. Introduzca la clave "0000" en su reproductor, según el fabricante del dispositivo, el modelo y la versión de software.

Cuando el emparejamiento tenga éxito se encenderá el testigo ᛒ en azul y aparecerá BT en pantalla. Para otros procedimientos, consulte el manual del usuario de la unidad de reproducción. Ponga el volumen del dispositivo externo a un nivel cómodo en la medida de lo posible.

NOTA:
- Según el fabricante del dispositivo, deberá realizar el registro (PAIRING) de nuevo para conectar los dispositivos.
- En caso de problemas con el registro de un dispositivo de reproducción, desactive las funciones de y datos móviles de su dispositivo de reproducción.
- La compatibilidad Bluetooth no puede garantizarse para dispositivos (como teléfonos móviles) futuros.
- Para garantizar una conexión óptima, asegúrese de que la batería del reproductor esté totalmente cargada.
- Algunas marcas de teléfonos móviles tienen un modo de ahorro de energía. Desactive el modo de ahorro de energía, podría resultar en problemas durante la transferencia de datos por Bluetooth.
- Para poder transferir datos de audio, el Bluetooth debe estar activado en su reproductor. Consulte el manual del reproductor.
- Si el teléfono móvil en el que está reproduciendo música recibe una llamada, la música se interrumpirá. No obstante, el dispositivo no volverá a reproducir el sonido. Cuando haya finalizado la llamada, los dispositivos se conectarán entre si y continuará la reproducción.

Reproducir música por medio de USB

Este dispositivo se ha desarrollado según los últimos avances técnicos en USB. La amplia variedad de dispositivos de almacenamiento USB de todo tipo que existen actualmente en el mercado, por degracia, no nos permiten garantizar una total compatibilidad con todos los dispositivos de almacenamiento USB. Por este motivo, en casos particulares se pueden producir problemas al reproducir archivos de dispositivos de almacenamiento USB. **No** es una avería del dispositivo. Utilice solamente lapices USB comercialmente disponibles.

1. Abra la cubierta de goma (12).
2. Pulse el botón FUNC (1) repetidamente hasta que se muestre "USB" en pantalla. A continuación se mostrará "NO DATA" en pantalla.
3. Conecte un dispositivo de almacenamiento USB. "READING" parpadeará en pantalla. La reproducción comenzará automáticamente pasados unos segundos.

Para el funcionamiento, consulte la sección "Descripción de los botones controles".

NOTA:
- Conecte siempre un medio de almacenamiento USB **directamente** al puerto USB para evitar averías.
- El puerto USB **no** está diseñado para cargar dispositivos externos.
- **Nota importante:** El uso del puerto USB está destinado únicamente para la reproducción de música de lapiceros USB. Solamente proporcionan una alimentación baja de energía (100 mA). Este puerto USB no es adecuado para utilizar discos duros externos de 2,5" con corriente inicial de hasta 1100 mA. Para reproducir música desde el smartphone, iPod o iPhone conecte a la toma AUX IN correspondiente.

⚠ ATENCIÓN:
Ponga el dispositivo en un modo de funcionamiento distinto antes de sacar el dispositivo de almacenamiento USB.

Reproducción de música con tarjeta de memoria SD

Este dispositivo se ha desarrollado de acuerdo con los últimos avances técnicos en tarjetas de memoria. Sin embargo, debido a la gran diversidad de tarjetas de memoria del mercado, no podemos garantizar la total compatibilidad. Por este motivo, puede experimentar problemas rara vez cuando reproduzca tarjetas de memoria. **No** es una avería.

1. Abra la cubierta de goma (12).
2. Pulse el botón FUNC (1) repetidamente hasta que se muestre "SD" en pantalla. A continuación aparecerá "NO DATA" en pantalla.
3. Introduzca una tarjeta de memoria SD en la ranura. Parpadeará "READING" en pantalla. La reproducción comenzará automáticamente pasados unos segundos.

Para el funcionamiento, consulte la sección "Descripción de los botones de control".

⚠ ATENCIÓN:
Cambie a otro modo operativo antes de sacar la tarjeta de memoria.

Descripción de los botones de control (modo USB/CARD/BT)

NOTA:
Dependiendo del dispositivo de reproducción, puede que no se admitan todas las funciones

ST/MO / ►II (5)

Puede interrumpir brevemente la reproducción y reiniciarla. Parpadea la notificación en la pantalla. Al presionar de nuevo, continuará la reproducción.

⏭ / ⏮ (2)

Durante la reproducción de música:

Con ⏭ puede saltar al título próximo y al subsiguiente, etc.

- Al mantener la tecla apretada, empieza la busca de una canción.

El botón ⏮ puede usarse de la forma siguiente:

1 x presionar = La pista actual volverá a comenzar desde el principio.
2 x presionar = Salta al título anterior.
3 x presionar = Reproduce una canción previa etc. Al mantener la tecla apretada, empieza la busca de una canción.

SCAN/■ (4)

Se detiene la reproducción.

PLAY MODE (14)

Durante la reproducción de música MP3:

1 x presionar = El título actual se repite continuamente. Aparece el símbolo "↻" en la pantalla.
2 x presionar = La carpeta seleccionada se repite continuadamente (en el visualizador aparecerá ↻ FOLDER).
3 x presionar = Todos los títulos de música se repiten continuadamente (Aparece en la pantalla el símbolo "↻ **ALL**").
4 x presionar = Se reproducen aleatoriamente todas las pistas de música. Aparece la notificación "INTRO" en la pantalla.
5 x presionar = Se reproducen aleatoriamente todas las pistas de música. Aparece la notificación "RAN" en la pantalla.
6 x presionar = Se desactivan todas las funciones. La reproducción continúa con normalidad.

FOLDER/PRE-UP (15)

Pulse el botón durante la reproducción de un archivo MP3 para seleccionar la carpeta siguiente.

Reproducción programada

Permite la programación de una sucesión de títulos al azar. (Solamente en modo USB-/CARD)

1. Presione la tecla SCAN/■ (4).
2. Presione la tecla MEM/CLK-ADJ (16). La pantalla mostrará "P01" (posición de memoria) y parpadearán "MEM" y "001". Elija con los botones ⏭/⏮ (2) el título deseado y presione de nuevo le botón MEM/CLK-ADJ. La indicación en el visualizador cambia al puesto de memoria P02.
3. Elija con el botón ⏭/⏮ el próximo título y presione de nuevo el botón MEM/CLK-ADJ. Repita el procedimiento hasta que haya elegido todos los títulos.

   NOTA:
   Si se ha alcanzado la capacidad de almacenaje de los títulos a programar, la indicación parpadea "FULL" en el display.
4. Presione el botón ST/MO / ►II (5). Se inicia la reproducción. Aparecerá también la notificación "MEM" en la pantalla.
5. Si presiona una vez el botón SCAN/■, se para la reproducción, pero el programa se sigue manteniendo.
6. Para la nueva reproducción del programa, pulse el botón ST/MO / ►II.

El dispositivo se detendrá automáticamente cuando se hayan reproducido todos los títulos programados. La secuencia programada se mantiene en memoria hasta que cambia a un modo distinto.

Eliminar una secuencia programada

Para eliminar el programa, presione por favor dos veces el botón SCAN/■. La notificación "MEM" desaparecerá.

Reproducción de música en formato MP3

Con este aparato tiene la posibilidad de reproducir piezas de música en formato MP3.

Por favor tenga en cuenta:
Existe gran diversidad de métodos de compresión y diferencias de calidad en unidades USB y tarjetas de memoria.

La industria de la música además no sigue ningunos estándares fijos (Protección contra copia).

Por este motivo, puede experimentar problemas rara vez cuando reproduzca archivos MP3. Esto **no** es ninguna función de error del aparato.

AUX IN conector

Para la conexión a aparatos análogos de reproducción. Mediante esta hembrilla también puede escuchar el sonido de otros aparatos de reproducción como reproductores de MP3, reproductores de CD etc. a través de los altavoces.

1. Conecte por favor el aparato externo, con una clavija jack estéreo 3,5 mm, a la toma hembra AUX-IN.
2. Presione repetidamente el botón FUNC (1), hasta que "AUX" se muestre en la pantalla.
3. Escuchará la reproducción de sonido del dispositivo externo por los altavoces. Use los botones VOL +/– (6) para ajustar el volumen. Los botones de control no estarán disponibles.
4. Para proseguir tome las indicaciones de operación del equipo/aparato externo.

NOTA:
Ajuste el volumen del aparato externo a un volumen apropiado.

Función de temporizador

General

- Alarma con radio FM: Asegúrese de sintonizar la emisora que se usará con la función de alarma.
- Alarma con modo USB o CARD: Asegúrese de conectar el medio de almacenamiento deseado. Si no hay ningún medio de almacenamiento conectado, la alarma sonará automáticamente con la última emisora sintonizada.
- Cuando se llegue al tiempo establecido, el dispositivo activará el modo correspondiente. "⏲" parpadeará en pantalla.
- Mostrar la hora de alarma actual: Pulse el botón DISPLAY (10 en el mando a distancia) repetidamente durante la reproducción. La pantalla mostrará la hora actual, la hora de alarma establecida, el modo de alarma y el volumen seleccionado.

Configuración del temporizador

Use esta función para encender o apagar el dispositivo a una hora específica. Proceda del modo siguiente:

1. Pulse el botón ⏻ para poner el dispositivo en espera.
2. Presione y mantenga el botón SLEEP/TIMER (7 en el mando a distancia) aproximadamente 3 segundos. "⏲" y "ON TIMER" parpadearán en pantalla. Pulse el botón SLEEP/TIMER para confirmar. A continuación parpadearán los dígitos de la hora actual.
3. Use los botones ⏭ y ⏮ para ajustar la configuración.
4. Pulse el botón SLEEP/TIMER para confirmar. Los minutos parpadearán.
5. Use los botones ⏭ y ⏮ para ajustar la configuración.
6. Pulse el botón SLEEP/TIMER para confirmar. Use el botón FUNC para seleccionar el modo de alarma. TUNER, USB o CARD.
7. Pulse el botón SLEEP/TIMER para confirmar.
8. Use los botones VOLUME +/– para ajustar el volumen de la función de alarma.

NOTA:
- Seleccione un volumen bajo. Recomendamos un nivel "03" o "04".
- Observe que no se producirá la alarma si se selecciona el nivel "00".

9. Para terminar, pulse el botón SLEEP/TIMER. Se habrá establecido el temporizador. Aparecerá "ON" brevemente en pantalla. A continuación se mostrarán "⏲" y la hora actual.

Apagar la alarma

Para apagar la alarma hasta el día siguiente, pulse el botón ⏻ .

Desactivar la función de alarma (en modo espera)

Pulse el botón SLEEP/TIMER. Aparecerá brevemente "OFF" en pantalla y desaparecerá el icono "⏲".

Apagado con retraso

¿Quiere dormirse con música?

1. Encienda el dispositivo con el modo deseado.
2. Pulse el botón SLEEP/TIMER (7 en el mando a distancia). Aparecerá la configuración de minutos "90" en pantalla y parpadeará "zZZ".
3. Reduzca el tiempo en pasos de 10 minutos pulsando el botón SLEEP/TIMER.
4. Cuando haya ajustado el temporizador "zZZ".

- Seleccionar "OFF" desactivará la función.

NOTA:
Pulsando el botón SLEEP/TIMER brevemente se mostrará el tiempo restante hasta que se active el modo espera.

Limpieza y conservación

⚠ AVISO:
No sumerja el dispositivo en agua.

- Antes de la limpieza, debe desenchufar el aparato.
- Las manchas exteriores pueden limpiarse con un paño ligeramente húmedo, sin detergente adicional.

Reparación de fallos

Síntomas	Causa	Solución
No reproduce música.	Pilas muy débiles.	Coloque nuevas pilas o utilice el aparato con un cable de red.
No puede usarse el dispositivo.	El dispositivo falla y se "cuelga".	Desconecte la alimentación durante 5 s. y encienda de nuevo el dispositivo.

Síntomas	Causa	Solución
No hay señal de audio durante la conexión Bluetooth.	El dispositivo no está registrado con la fuente de audio.	Asegúrese de que hay conexión. Registre de nuevo el dispositivo con la fuente de audio, en caso necesario.
	El volumen está demasiado bajo.	Aumente el volumen en el dispositivo.
		Aumente el volumen en la fuente de audio.
El dispositivo no se puede conectar.	El registro no funciona.	Compruebe para ver si la fuente de audio admite el protocolo A2DP.
	La fuente de audio está apagada.	Encienda la fuente de audio.
	El Bluetooth está apagado en la fuente de audio.	Encienda la función Bluetooth en la fuente de audio.
	La versión del Bluetooth no es admitida.	Utilice un dispositivo de reproducción diferente.

Datos técnicos

Modelo: ..... SR 4367 BT
Funcionamiento de pila: ..... 8 x 1,5 V, Type D/R20
Consumo de energía: ..... 30 W
Clase de protección: III
Grado de protección: IP44
Peso neto: ..... aprox. 3,8 kg

Componente de radio:
Gama de frecuencias: ..... FM 87,5 ~ 108,0 MHz

Adaptador externo de alimentación

Entrada: ..... CA 100-240 V, 50/60 Hz
Salida: ..... CC 12 V/2,0 A
Polaridad: ..... ⊖–(•–⊕
Clase de protección: II

Bluetooth

Soporte Bluetooth: V3.0
Alcance: ..... aprox. 15 metros
Frecuencia de transmisión: ..... 2,402-2,480 GHz
Protocolos: A2DP/AVRCP

El derecho de realizar modificaciones técnicas y de diseño en el curso del desarrollo continuo del producto está reservado.

Este aparato se ha examinado según las normativas actuales y vigentes de la Comunidad Europea, como p.ej. compatibilidad electromagnética y directiva de baja tensión y se ha construido según las más nuevas especificaciones en razón de la seguridad.

Eliminación

Significado del símbolo "Cubo de basura"



Proteja nuestro medio ambiente, aparatos eléctricos no forman parte de la basura doméstica.

Haga uso de los centros de recogida previstos para la eliminación de aparatos eléctricos y entregue allí sus aparatos eléctricos que no vaya a utilizar más.

Ayudará en evitar las potenciales consecuencias, a causa de una erronéa eliminación de desechos, para el medio ambiente y la salud humana.

Con ello, contribuirá a la recuperación, al reciclado y a otras formas de reutilización de los aparatos viejos eléctricos y electrónicos.

La información cómo se debe eliminar los aparatos, se obtiene en su ayuntamiento o su administración municipal.

Istruzioni per l'uso

Vi ringraziamo per aver acquistato uno dei nostri articoli. Speriamo che possiate trarre la massima soddisfazione dal suo utilizzo.

Simboli per questo manuale di istruzioni per l'uso

Le indicazioni importanti per la propria sicurezza sono indicati appropriatamente. Osservare assolutamente queste indicazioni, per evitare incidenti e danni all' apparecchio:

⚠ AVVISO:
Previene i rischi della propria salute ed indica possibili rischi di ferite.

⚠ ATTENZIONE:
Indica possibili pericoli per l'apparecchio o altri oggetti.

NOTA: Mette in risalto consigli ed informazioni.

Norme di sicurezza generali

Prima di mettere in funzione questo apparecchio, leggere molto attentamente le istruzioni per l'uso e conservarle con cura unitamente al certificato di garanzia, allo scontrino e, se possibile, alla scatola di cartone con la confezione interna. Se passate l'apparecchio a terzi, consegnate anche le istruzioni per l'uso.

- Per evitare il rischio di scosse elettriche o incendi, non esporre il dispositivo a pioggia o umidità. Non utilizzare il dispositivo vicino ad acqua (ad es. bagni, piscine, ambienti umidi).
- Non usare l'unità in ambienti estremamente caldi, freddi, impolverati o umidi.
- L'unità è progettata esclusivamente per uso privato e per lo scopo previsto. Questa unità non è idonea ad utilizzo commerciale.
- Accertarsi che il cavo di rete non sia piegato, schiacciato o in contatto con fonti di calore.
- Accertarsi che il cavo non determini pericoli.
- L'adattatore AC è adatto solo in ambienti asciutti.
- Non toccare la spina di alimentazione o il cavo con amni bagnate.
- Collegare l'alimentatore solo ad una presa a parete correttamente installata. Verificare che il voltaggio indicato corrisponda al voltaggio della presa a parete. Controllare anche che la corrente di uscita e la polarità del'alimentazione corrispondano alle informazioni del dispositivo connesso.
- Installare sempre le batteria nella direzione corretta.
- Non coprire le ventole di ariazione del dispositivo.
- Non coprire mai i fori di ventilazione con oggetti come giornali, strofinacci, tende, ecc.
- Per garantire la funzione a prova di schizzi (IP44), tenere sempre i coperchi di gomma chiusi.
- Fonti di fuoco aperte, come candele che bruciano non devono essere messe sull'unità.
- Non aprire mai l'alloggiamento del dispositivo. Riparazioni non corrette potrebbero determinare pericoli per l'utente. Se il dispositivo o il cavo risultano danneggiati, non utilizzare più il dispositivo e farlo riparare da un tecnico professionista. Controllare regolarmente la spina e il cavo in caso di guasti.
- Se il dispositivo non è usato per un lungo periodo, scollegare l'alimentatore dalla presa a parete e/o togliere le batterie.
- Scollegare il dispositivo dalla corrente prima di pulire o in caso di qualsiasi guasto.

Questi simboli possono trovarsi eventualmente sull'apparecchio e rimandano ai seguenti elementi:



Il simbolo del lampo fa presente all'utente la presenza di pezzi all'interno dell'apparecchio che possono produrre alte tensioni pericolose.



Il simbolo con il punto esclamativo fa presente all'utente la presenza di importanti avvertenze per l'uso e la manutenzione nei fogli di accompagnamento dell'apparecchio.

Bambini e persone fragili

- Per sicurezza tenere l'imballaggio (sacchetto di plastica, scatola, polistirolo, ecc,) fuori dalla portata dei bambini.

  ⚠ AVVISO!
  Non lasciar giocare i bambini piccoli con la pellicola.
  Pericolo di soffocamento!

- Quest'apparecchio non è destinato all'uso da parte di persone (compresi i bambini) con capacità fisiche, psichiche, sensorie o intellettive limitate, o da persone sprovviste della necessaria esperienza e conoscenza, ad eccezione del fatto che ciò avvenga sotto la sorveglianza di una persona responsabile ed addetta alla loro sicurezza, o che ricevano da questa persona istruzioni su come debba essere utilizzato l'apparecchio.
- Evitare che i bambini giochino con l'apparecchio.

Avvertenze speciali per la sicurezza

⚠ AVVISO:
Evita danni al tuo udito con un volume troppo alto.

⚠ ATTENZIONE:
Non toccare le membrane passive (A) con mani o oggetti, in quanto si rischia di danneggiare le membrane.

Elementi di comando

1 Tasto FUNC
2 Tasti ⏭/⏮
3 Antenna telescopica
4 Tasto SCAN/■ (Scansione automatica dei canali/Arresto)
5 Tasto ST/MO/►II
6 Tasti VOL +/–
7 Tasto ⏻
8 Spia di controllo ⏻ (Stato di esercizio)
9 Spia luminosa ᛒ (Bluetooth)
10 Ricevitore **IR** per telecomando
11 Display
12 Coperchio in gomma
Iconnettori seguenti sono sotto il coperchio:
Slot per scheda memoria SD
Porta USB
Ingresso AUX IN
13 Tasto EQ (equalizzatore)
14 Tasto PLAY MODE
15 Tasto FOLDER/PRE-UP
16 Tasto MEM/CLK-ADJ (Salva/imposta ora)

A Membrane passive

Retro (non in figura)
Presa di corrente DC 12V ⊖–(•– ⊕ (sotto al coperchio in gomma)
Vano batterie

Telecomando

1 Tasto FUNC (Modalità funzione)
2 Tasto MO/ST (Mono/Stereo)
3 Tasto ►II (Riproduzione/pausa)
4 Tasto ■ (stop)
5 Tasto MEM/CLK-ADJ (Memorizzazione/imposta ora)
6 Tasto INFO (Metadati tag ID3 on/off)
7 Tasto SLEEP/TIMER
8 Tasto EQ (equalizzatore)
9 Tasti VOLUME +/– (volume)
10 Tasto DISPLAY
11 Tasto MUTE (Muto)
12 Tasto RAN/REP/INTRO (Modalità riproduzione)
13 Tasti FOLDER/PRESET ▲/▼ (Album/+ rispettivamente – stazioni radio memorizzate)
14 Tasto TUNING ▼/⏮ (Ricerca stazione radio verso il basso/traccia precedente)
15 Tasto TUNING ▲/⏭ (Ricerca stazione radio verso l'alto/stazione successiva)
16 Tasto I/⏻ (Prontezza funzionale)

Messa in funzione dell'apparecchio / Introduzione

- Scegliere un luogo idoneo per l'apparecchio. Il luogo più adatto è una superficie asciutta, piana, non scivolosa, sulla quale si può comandare bene l'apparecchio.
- Fare attenzione che l'apparecchio sia sufficientemente aerato!
- Superfici sensibili come il display, potrebbero essere protette con pellicole. Rimuovere le pellicole.

Alimentazione (Adattatore)

1. Accertarsi che il voltaggio di rete corrisponda con le cifre presenti sulla targhetta del dispositivo
2. Collegare l'adattatore di alimentazione ad una presa di corrente dotata di opportune messa a terra. Collegare il dispositivo con un connettore inserendo la spina nella presa DC 12 V del dispositivo.

⚠ ATTENZIONE:
- Utilizzare soltanto l'adattatore in dotazione. Non utilizzare altri dispositivi.
- Utilizzare soltanto l'adattatore 12 V (⊖–(•–⊕), altri adattatori possono danneggiare l'apparecchio.

ℹ NOTA:
- Scollegare l'apparecchio dall'alimentazione quando non si utilizza l'apparecchio per periodi prolungati.
- Le impostazioni di orario/sveglia andranno perse se l'unità viene scollegata dalla corrente.

Funzionamento con batterie (non incluso nella fornitura)

1. Aprire il coperchio del vano batterie presente sul retro.
2. Inserire 8 batterie del tipo D/R20 1,5 V. Fare attenzione ad inserire i poli correttamente (fondo del vano batterie)!
3. Chiudere il coperchio delle batterie.

ℹ NOTA:
Se è collegato un adattatore di corrente, le batterie saranno automaticamente scollegate.

⚠ ATTENZIONE:
- Le batterie possono avere perdite e perdere acido. Se il telecomando non è usato per lungo tempo, togliere le batterie.
- Non usare batterie nuove con quelle già usate oppure di un altro tipo.
- Non gettare le batterie nei rifiuti domestici. Buttare le batterie usate negli appositi contenitori o restituirle al negoziante.

⚠ AVVISO:
Non esporre le batterie a nessuna fonte di calore intense come ad esempio luce solare diretta, fuoco o simili. C'è **rischio di esplosione!**

Telecomando

NOTA:
La cella in litio del vano batterie del telecomando è protetta da foglio in alluminio durante il trasporto per prolungare laa vita utile della batteria. Rimuovere la protezione prima di utilizzare il telecomando.

Per il funzionamento wireless da una distanza maggiore di 5 m: quando l'apparecchio è in funzione, assicurare una visuale libera tra telecomando e sensore (10) sull'apparecchio. Se il raggio di azione si riduce, sostituire la batteria:

1. Aprire il vano batterie.
2. Sostituire la cella con una batteria dello stesso tipo (CR 2032). rispettando la polarità.
3. Chiudere il vano batterie.

AVVISO:
- Non esporre le batterie a calore intenso come luce diretta del sole, fuoco o condizioni simili. **Pericolo di esplosione!**
- Tenere le batterie lontano dalla portata dei bambini. Le batterie non sono giocattoli.
- Non aprire le batterie forzandole.
- Evitare il contatto con oggetti metallici (anelli, chiodi, viti ecc.). Pericolo di cortocircuito!
- Le batterie possono riscaldarsi notevolmente in caso di cortocircuito e perfino incendiarsi.
- Coprire i morsetti delle batterie con nastro adesivo durante il trasporto per la vostra sicurezza.
- Le batterie possono presentare perdite di acido. Se non si utilizza l'apparecchio per un periodo prolungato, rimuovere la batteria dal telecomando.
- Se una batteria presenta perdite, non far entrare in contatto il liquido con gli occhi o le mucose. In caso di contatto, lavarsi le mani, sciacquare le mani con acqua pulita e, se i sintomi persistono, contattare un medico.

ATTENZIONE:
- Le batterie possono presentare perdite di acido. Se non si utilizza l'apparecchio per un periodo prolungato, rimuovere la batteria dal telecomando.
- Non smaltire le batterie insieme ai rifiuti domestici. Consegnare le batterie a un punto di raccolta autorizzato oppure al rivenditore.

Impostare l'orario

L'orario dell'orologio può essere impostato solo se il dispositivo è in modalità standby.

1. Premere il tasto MEM/CLK-ADJ. "24H" inizia a lampeggiare sul display.
2. Usare il tasto ⏭ per selezionare il format di visualizzazione dell'ora (formato a 24 ore o 12 ore).

NOTA:
Quando si seleziona il formato 12 ore, il display mostrerà: AM = mattina, PM = pomeriggio.

3. Premere il tasto MEM/CLK-ADJ. Le ore iniziano a lampeggiare.
4. Usare i tasti ⏭ e ⏮ per regolare le ore.
5. Premere il tasto MEM/CLK-ADJ. Le ore iniziano a lampeggiare.
6. Usare i tasti ⏭ e ⏮ per regolare i minuti.

NOTA:
Le impostazioni dell'orario dell'orologio andranno perse, se si ha un'interruzione della corrente.

Funzionamento generale

NOTA:
- Troverai alcunitasti sia sul dispositivo che sul telecomando. Itasti identici hanno la stessa funzione.
- Il funzionamento dell'unità è descritto dai tasti sull'unità.

Accensione/spegniemnto del dispositio

- Premere il tasto ⏻ (7) per accendere il dispositivo.
- Per spegnere il dispositivo, premere di nuovo il tasto ⏻. La spia di esercizio ⏻ (8) si accende di rosso.

NOTA:
Dopo ca. 15 minuti senza segnale o con segnale molto scarso, il dispositivo passerà automaticamente in standby.

Volume

Usare i tasti VOL +/– (6) per regolare il volume come desiderato.

FUNC (1)

Premere il tasto FUNC fino alla modalità di funzionamento desiderata non compare sul display.

EQ (13)

Premere ripetutamente il tasto EQ per selezionare una delle modalità sonore dell'equalizzatore preimpostate. È possibile selezionare una delle seguenti impostazione: (FLAT, CLASSIC, ROCK, POP, JAZZ)

MUTE (11 sul telecomando)

Puoi velocemente togliere l'audio usando il tasto MUTE. Il display mostrerà "MUTE". Premi di nuovo il tasto per riaccendere il suono.

INFO (6 sul telecomando)

Premendo questo tasto durante la riproduzione di MP3 sarà possibile attivare o disattivare i metadati tag ID3. Tali dati compaiono scorrendo il testo sul display.

DISPLAY (10 sul telecomando)

- Premere questo tasto brevemente quando il dispositivo è acceso per mostrare brevemente l'orario dell'orologio.
- Premere ripetutamente il tasto quando il dispositivo è acceso per visualizzare le impostazioni correnti dell'orario della sveglia. (*Vedi capitolo* ⇨ "Funzione del timer".)

Ascoltare la radio

1. Estendere completamente l'antenna telescopica. Se necessario, cambiare posizione per una migliore ricezione.
2. Selezionare la modalità radio con il tasto FUNC (1). "FM" apparerà sul display.
3. Hai due possibilità per cercare e memorizzare le stazioni radio.
   - **Ricerca automatica stazioni:**
     Importante! Qualsiasi stazione radio memorizzata in precedenza sarà sovrascritta.
     Premere e tenere premuto il tasto SCAN/■ (4) per circa 3 secondi. Il dispositivo analizzerà la banda di frequenza FM complete per trovare stazioni radio. Le stazioni trovate sono memorizzate secondo ordine crescente di frequenza.
   - **Ricerca delle stazioni radio manualmente:**
     Premere brevemente il tasto ⏭ o ⏮ (2) fino a trovare la stazione radio desiderata. Premere e tenere premuto uno dei due tasti per cercare rispettivamente la stazione radio successive o precedente.

     Memorizza stazioni:
     1. Usare il tasto ⏭ o ⏮ per cercare la stazione radio desiderata.
     2. Per memorizzare la stazione radio, premi il tasto MEM/CLK-ADJ (16). "01" e "MEM" lampeggeranno sul display.
     3. Usare il tasti FOLDER/PRE-UP (8) o FOLDER/PRESET ▲/▼ (13 sul telecomando) per selezionare la posizione di memoria desiderata.
     4. Premi il tasto MEM/CLK-ADJ. La stazione radio sarà memorizzata.

NOTA:
Se c'è rumore dalla stazione radio ricevuta, ti consigliamo di passare a MONO. Premi il tasto ST/MO / ►II (5) per selezionare MONO o STEREO. In modalità stereo il display mostrerà "(ST)".

Seleziona stazioni radio memorizzate

Selezionare le stazioni radio preimpostate come di seguito:

- Premere il tasto FOLDER/PRE-UP ripetutamente sul dispositivo.
- Premere il tasti FOLDER/PRESET ▲/▼ sul telecomando.

Riproduzione della musica via Bluetooth

Bluetooth utilizza una tecnologia per il collegamento radio wireless di apparecchi a breve distanza. Gli apparecchi con Bluetooth standard trasmettono tra 2,402 e 2,480 GHz nella banda ISM (**I**ndustrial, **S**cientific and **M**edical) (Industriale, Scientifica e medica). L'interferenza può essere causata ad esempio dalle reti WLAN, radio DAB, telefoni cordless o forni a microonde che funzionano sulla stessa banda di frequenza.

Questo apparecchio permette di utilizzare un dispositivo Bluetooth. Il raggio funzionale è limitato a circa 15 metri, secondo l'ambiente e l'apparecchio utilizzato.

Se il dispositivo di riproduzione supporta il profilo A2DP (**A**dvanced **A**udio **D**istribution **P**rofile) (Profilo Distribuzione Audio Avanzato), è possibile trasferire senza fili la musica al dispositivo. Il profilo A2DP comprende un profilo Bluetooth multi-vendor. Grazie allo streaming, i segnali audio stereo vengono trasferiti senza fili tra il distributivo di riproduzione (dorgente) e il dispositivo ricevente. Per controllare in remote la fonte, il dispositivo di riproduzione deve supportare il profilo AVRCP (**A**udio **V**ideo **R**emote **C**ontrol **P**rofile).

Grazie alle differenze realizzate dai diversi produttori e ai diversi software, non è possibile garantire la piena funzionalità.

Logging su dispositivi (Accoppiamento)

Prima di poter ascoltare la musica tramite l'apparecchio, è necessario accoppiare gli apparecchi.

1. Controllare che la funzione Bluetooth sia attivata nel lettore (per es. il telefono cellulare). A questo scopo, fare riferimento al manuale istruzioni del dispositivo di riproduzione.
2. Seleziona la modalità BT usando il tasto FUNC (1). La spia luminosa ᛒ lampeggerà di blu. "PAIRING" lampeggerà sul display. Questo segnala che il dispositivo sia in modalità di abbinamento.
3. Selezionare il menu Bluetooth nel lettore e registrare l'apparecchio nel lettore. A questo scopo, fare riferimento al manuale istruzioni del lettore. Il dispositivo "AEG SR4367BT" viene visualizzato nel lettore come selezionato.

   NOTA:
   - Può essere collegato solo un dispositivo di riproduzione alla volta. Se il dispositivo è già collegato all'altro dispositivo di riproduzione, questo non apparirà nel menu di selezione BT.
   - Per scollegare la connessione Bluetooth esistente, tenere premuto il tasto ST/MO / ►II (5) verso il basso. La spia di controllo ᛒ lampeggia di blu. "PAIRING" lampeggerà sul display.
4. Inserire la password "0000" nel lettore a seconda dei produttori dell'apparecchio, del modello e della versione software.

Dopo il collegamento la spia di controllo ⓑ si accende di blu e BT compare sul display. Per la procedura fate riferimento al manuale dell'utente dell'unità di riproduzione. Se possibile, regolate il volume dell'unità esterna ad un livello comodo.

NOTA:
- A seconda dei produttori, è necessario effettuare nuovamente la registrazione (PAIRING) prima di collegare gli apparecchi.
- In caso di problemi con la registrazione di un dispositivo di riproduzione, disattivare la funzione WiFi-/e mobile del dispositivo di riproduzione.
- La compatibilità Bluetooth non può essere garantita per apparecchi (ad es. telefoni cellulari) messi in commercio in futuro.
- Per garantire un collegamento ottimale, controllare che la batteria del lettore sia completamente carica.
- Alcune marche di telefoni cellulati presentano il modo risparmio energetico, disattivare il modo risparmio energetico per evitare eventuali problemi durante il trasferimento di dati tramite Bluetooth.
- Per trasferire i dati audio, Bluetooth deve rimanere attivato sul lettore. Fare riferimento al manuale istruzioni del lettore.
- Se un telefono cellulare sul quale si sta riproducendo musica riceve una chiamata, la musica viene interrotta. Tuttavia, l'audio non è riprodotto dal dispositivo. Al termine della chiamata, i dispositivi sono connessi nuovamente tra loro e la riproduzione continua.

Riproduzione della musica via USB

Questo apparecchio è stato realizzato secondo la più moderna tecnologia nel campo USB. L'ampia gamma di diversi dispositivi di memorizzazone USB di tutti i tipi attualmente sul mercatoile non permette di garantire la piena compatibilità di tuttii i dispositivi di memorizzazione USB. Per questo mootivo, in rari casi possono insorgere problemi nella riproduzione di file da dispositivi USB. **Non** si tratta di anomalia. Usare esclusivamente chiavette USB disponibili in commercio.

1. Aprire il coperchio (12) sollevandolo.
2. Premere il tasto FUNC (1) ripetutamente finché "USB" non compare sul display. Dopo "NO DATA" compare sul display.
3. Collegare un dispositivo di memorizzazione USB. "READING" inizia a lampeggiare sul display. La riproduzione inizierà automaticamente dopo pochi second.

Per il funzionamento, fare riferimento alla sezione "Descrizione dei pulsati di controlli".

NOTA:
- Collegare sempre un supporto di memoria USB **direttamente** alla porta USB per evitare eventuali malfunzionamenti.

NOTA:
- La porta USB **non** è progettata per caricare dispositivi esterni.
- **Si noti che:** La porta USB è destinata solo alla riproduzione musicale da chiavette USB. Fornisce solo un'alimentazione a bassa potenza (100 mA). Questa porta USB non è adatta all'uso di hard disk esterni da 2,5" con correnti di spunto fino a 1100 mA. Per riprodurre la musca dal vostro, iPod o iPhone, collegare il connettore AUX IN dedicato.

⚠ ATTENZIONE:
Regolare il dispositivo su una modalità di funzionamento diversa prima di rimuovere il dispositivo di memoria USB.

Riproduzione musicale tramite scheda di memoria SD

Questo dispositivo è stato progettato in base alla più recente tecnologia disponibile nel campo delle schede di memoria. Tuttavia, per la grande varietà di schede di memoria presenti sul mercato, non siamo in grado di garantire compatibilità complete. Per tale motivo potreste riscontrare problema in alcuni casi rari quando si riproducono schede di memoria. Questo **non** è un malfunzionamento.

1. Aprire il coperchio (12) sollevandolo.
2. Premere il tasto FUNC (1) ripetutamente finché "SD" non compare sul display. Dopo "NO DATA" compare sul display.
3. Inserire una scheda di memoria SD nello slot della scheda. "READING" inizia a lampeggiare sul display. La riproduzione inizierà automaticamente dopo pochi second.

Per il funzionamento, fare riferimento alla sezione "Descrizione dei pulsati di controlli".

⚠ ATTENZIONE:
Passare ad un'altra modalità operative prima di rimuovere la scheda di memoria.

Descrizione deitasti di controllo (USB/CARD/BT mode)

NOTA:
Non tutte le funzioni possono essere supportate a seconda del dispositivo di riproduzione.

ST/MO / ►II (5)

Si può sospendere per qualche attimo la riproduzione e riavviarla. La notifica sul display lampeggia. Premendo nuovamente si continua la riproduzione.

⏭ / ⏮ (2)

Durante la riproduzione musicale:

Con ⏭ potete saltare al prossimo brano o a quello seguente, ecc.

- Tenendo premuto il tasto, si mette in funzione una ricerca dei brani.

Il tasto ⏮ può essere usato nella maniera seguente:
Premere 1 volta = Il brano corrente inizierà di nuovo dall'inizio.
Premere 2 volta = Passa al brano successivo.
Premere 3 volta = Riproduce un brano precedente ecc. Tenendo premuto il tasto, si mette in funzione una ricerca dei brani.

SCAN/ ■ (4)

La riproduzione si è interrotta.

PLAY MODE (14)

Durante la riproduzione di musica MP3:

Premere 1 volta = Il brano attuale si ripete continuamente. Il simbolo "↻"compare sul display.
Premere 2 volta = la cartella selezionata è ripetuta continuamente (sul display compare (↻ FOLDER)).
Premere 3 volta = Tutti i titoli musicali sono ripetuti continuamente (Il simbolo "↻ **ALL**" compare sul display).
Premere 4 volta = Ogni traccia è riprodotta rispettivamente per 10 secondi. Appare il messaggio "INTRO" sul display.
Premere 5 volte = Tutti i brani musicali sono riprodotti in ordine casuale. La notifica "RAN" compare sul display.
Premere 6 volte = Tutte le funzioni sono disattivate. La riproduzione continua normalmente.

FOLDER/PRE-UP (15)

Premere il tasto durante la riproduzione di un file MP3 per selezionare la cartella successiva.

Ripetizione programmata

Permette la programmazione di una sequenza di brani desiderata. (Solo in modalità USB-/CARD mode)

1. Premere il tasto SCAN/■ (4).
2. Premere il tasto MEM/CLK-ADJ (16). Il display mostrerà "P01" (posizione memoria) e "MEM" e "001" lampeggeranno. Scegliere il brano desiderato con i tasti ⏭ / ⏮ (2) e premere nuovamente il tasto MEM/CLK-ADJ. Il display segnala la posizione di memoria P02.
3. Con i tasto ⏭ / ⏮ selezionare il brano successivo e premere di nuovo il tasto MEM/CLK-ADJ. Ripetere la procedura finché avete selezionato tutti i brani.

NOTA:
Quando la memoria disponibile del titolo da programmare è stata raggiunta, il display visualizza "FULL".

4. Premere il tasto ST/MO / ►II (5). La riproduzione ha inizio. L'ulteriore notifica "MEM" apparirà sul display.
5. Premendo di nuovo il tasto SCAN/■ si ferma la riproduzione, tuttavia il programma rimane.
6. Per riprodurre di nuovo il programma, premere il tasto ST/MO / ►II.

Il dispositivo si ferma automaticamente dopo che tutti le tracce programmate sono state riprodotte. La sequenza elencata resta in memoria fino a che passi a una modalità di funzionamento diversa.

Cancellare una sequenza programmata

Per cancellare la sequenza programmata, premere due volte il tasto SCAN/■. La notifica "MEM" scompare.

Riproduzione di musica in formato MP3

Con questo apparecchio è possibile riprodurre brani musicali in formato MP3.

Osservare:
Ci sono molti metodi di compressione e diverse qualità per penne USB e schede di memoria.

Inoltre l' industria della musica non fa uso di standard ben definiti (protezione contro copie).

Per questo motivo riscontrerete problemi in rari casi nella riproduzione di file MP3. Questo fatto **non** è dovuto ad un funzionamento scorretto dell' apparecchio.

Presa AUX IN

Per il collegamento di apparecchi analogici per la riproduzione. Con questa presa si può sentire attraverso le casse anche l'audio di altri apparecchi per la riproduzione, come MP3, lettore CD eccetera.

1. Collegare l' apparecchio esterno alla presa AUX-IN con un jack stereo di 3,5 mm.
2. Premi ripetutamente il tasto FUNC (1), fino a che "AUX" appare sul display.
3. Sarà emessa la riproduzione audio dal dispositivo esterno tramit gli altoparlanti. Usare i tasti VOL **+/–** (6) per regolare il volume. I tasti di controllo non sono disponibili.
4. Seguire poi le istruzioni d'uso dell'apparecchio esterno.

NOTA:
Adeguare il volume dell'apparecchio esterno.

Funzione del timer

Generale

- Sveglia con radio FM: verificare di sintonizzarsi sulla stazione da usare per la funzione con sveglia.
- Sveglia con modalità USB o CARD: verificare di collegarsi al supporto di archiviazione desiderato. Se non vi sono supporti di archiviazione connessi, la sveglia suonerà automaticamente con l'ultima stazione radio ascoltata.
- Una volta raggiunto l'orario preimpostato, il dispositivo attiverà la modalità rispettiva. "⏲" lampeggerà sul display.
- Visualizzando l'orario della sveglia correntemente impostato: premere il tasto DISPLAY (10 sul telecomando) ripetutamente durante la riproduzione. Il display mostrerà l'orario dell'orologio corrente, l'orario della sveglia corrente, la modalità della sveglia e il livello di volume selezionato.

Impostare il timer

Usare questa funzione per accendere o spegnere il dispositivo ad un orario specifico. Procedere come di seguito:

1. Premere il tasto ⏻ per mettere il dispositivo in standby.
2. Premere e tenere premuto il tasto SLEEP/TIMER (7 sul telecomando) per ca. 3 secondi. "⏲" e "ON TIMER" lampeggerà sul display. Premere il tasto SLEEP/TIMER per confermare. Dopo le cifre dell'ora dell'orario corrente dell'orologio lampeggeranno.
3. Usare i tasti ⏭ e ⏮ per regolare le impostazioni.
4. Premere il tasto SLEEP/TIMER per confermare. I minuti iniziano a lampeggiare.
5. Usare i tasti ⏭ e ⏮ per regolare le impostazioni.
6. Premere il tasto SLEEP/TIMER per confermare. Poi usare il tasto FUNC per selezionare la modalità sveglia: TUNER, USB o CARD.
7. Premere il tasto SLEEP/TIMER per confermare.
8. Usare poi i tasti VOLUME +/– per regolare il volume per la funzione sveglia.

> **NOTA:**
> - Selezionare l'impostazione più bassa del volume. Si consiglia il livello "03" o il livello "04".
> - Non ci sarà sveglia se si imposta il livello "00".

9. Poi premere il tasto SLEEP/TIMER. Il timer è impostato. "ON" comparirà per breve tempo sul display. Dopo "⏲" e l'orario corrente dell'orlogio compariranno.

Disattivazione della sveglia

Per disattivare la sveglia fino al giorno successivo, premere il tasto ⏻.

Disattivazione della funzione sveglia (in modalità standby)

Premere il tasto SLEEP/TIMER. "OFF" comparirà brevemente sul display e l'icona "⏲" scomparirà.

Spegnimento ritardato

Volete addormentarvi con la musica?

1. Accendere il dispositivo con la modalità desiderata.
2. Premere il tasto SLEEP/TIMER (7 sul telecomando). L'impostazione dei minuti "90" compare sul display e "zZZ" lampeggerà.
3. Ridurre l'orario in incrementi di 10 minuti premendo il tasto SLEEP/TIMER.
4. Dopo aver regolato il timer come desiderato, "zZZ" lampeggerà costantemente.

- Selezionando "OFF" si disattiva questa funzione.

> **NOTA:**
> Premendo il tasto SLEEP/TIMER comparirà il tempo rimasto finché non si passa a standby.

Pulizia e cura

> ⚠ **AVVISO:**
> Non immergere il dispositivo in acqua.

- Prima di ogni operazione di pulizia staccare la spina.
- Le macchie esterne si possono pulire con un panno umido, senza aggiunta di altre sostanze.

Rimozione guasti

Sintomi	Causa	Soluzione
Nessuna riproduzione musicale.	Le batterie sono troppo deboli.	Inserire nuove batterie, oppure usare l' apparecchio collegandolo alla rete.
L'apparecchio non funziona.	L'apparecchio crasha e si incastra.	Scollegare l'alimentazione per 5 secondi e riaccendere l'apparecchio.
Nessun segnale audio durante la connessione bluetooth.	Il dispositivo non è stato registrato con fonte audio.	Assicurati che ci sia una connessione. Registra il dispositivo con la fonte audio di nuovo, se necessario.
	Volume troppo basso.	Aumenta il volume del dispositivo.
		Aumenta il volume sulla fonte audio.

Sintomi	Causa	Soluzione
Il dispositivo non può essere collegato.	La registrazione non funziona.	Controlla per vedere se la fonte audio supporta il protocollo A2DP.
	La fonte audio è spenta	Accendi la fonte audio
	Il bluetooth è spento sulla fonte audio.	Accendi la funzione Bluetooth sulla fonte audio.
	La versione del Bluetooth non è supportata.	Usa un dispositivo diverso di riproduzione.

Dati tecnici

Modello: ..... SR 4367 BT
Funzionamento batterie: ..... 8 x 1,5 V, tipo D/R20
Consumo di energia: ..... 30 W
Classe di protezione: III
Grado di protezione: IP44
Peso netto: ..... ca. 3,8 kg

Componente della radio:
Gamma di frequenza: ..... FM 87,5 ~ 108,0 MHz

Adattatore di alimentazione esterno

Ingresso: ..... AC 100-240 V, 50/60 Hz
Uscita: ..... DC 12 V/2,0 A
Polarità: ..... ⊖–(•–⊕
Classe di protezione: II

Bluetooth

Supporto Bluetooth: V3.0
Gamma: ..... ca. 15 metri
Frequenza di trasmissione: ..... 2,402-2,480 GHz
Protocolli: A2DP/AVRCP

Si riserva il diritto di apportare modifiche tecniche e di design nel corso dello sviluppo del prodotto.

Questo apparecchio è stato controllato sulla base di tutte le direttive CE attuali in vigore in questo settore, quali per esempio la normativa in materia di compatibilità elettromagnetica e la direttiva in materia di bassa tensione, ed è stato costruito conformemente alle norme di sicurezza più moderne.

Smaltimento

Significato del simbolo "Eliminazione"



Salvaguardare l' ambiente, gli elettrodomestici non vanno eliminati come rifiuti domestici.

Per l' eliminazione degli elettrodomestici, fare uso dei posti di raccolta previsti per questo tipo e porre quegli elettrodomestici che non sono più in uso.

Si contribuisce così ad evitare un effetto potenziale sull' ambiente e sulla salute, dovuto magari ad una eliminazione sbagliata.

Questo significa un contributo personale alla riutilizzazione, al riciclaggio e altre forme di utilizzazione di elettrodomestici ed apparecchi elettronici usati.

Si possono trovare le corrispondenti informazioni sugli appositi luoghi di raccolta, nelle amministrazioni dei comuni.

Instruction Manual

Thank you for choosing our product. We hope you enjoy using the device.

Symbols in these Instructions for Use

Important information for your safety is specially marked. It is essential to comply with these instructions in order to avoid accidents and prevent damage to the machine:

⚠ WARNUNG:
This warns you of dangers to your health and indicates possible injury risks.

⚠ CAUTION:
This refers to possible hazards to the machine or other objects.

NOTE: This highlights tips and information.

General Safety Instructions

Read the operating instructions carefully before putting the appliance into operation and keep the instructions including the warranty, the receipt and, if possible, the box with the internal packing. If you give this device to other people, please also pass on the operating instructions.

- To avoid the risk of fire or electric shock, you should not expose the device to rain or humidity. Do not use the device near water (e.g. bathroom, swimming pool, humid cellars).
- Do not use the unit in extremely hot, cold, dusty, or damp places.
- The unit is designed solely for private use and its intended purpose. This unit is not designed for commercial use.
- Make sure that the power cable is not bent, pinched, or comes into contact with heat sources.
- Make sure that the power cable is not a tripping hazard.
- The power supply unit is only suitable for use in dry rooms.
- Never touch the power supply unit or the cable with wet hands.
- Only connect the power supply unit to a properly installed wall outlet. Ensure that the listed voltage matches the voltage of the wall outlet. Also ensure that the output current, voltage and the polarity of the power supply unit match the information on the connected device.
- Always install batteries in the correct direction.
- Avoid covering the device's vent openings.
- Never cover the vent holes with objects, such as magazines, tablecloths, curtains etc.
- In order to guarantee the splash-proof feature (IP44), always keep both rubber covers closed.
- Open sources of fire, such as e.g. burning candles may not be placed onto the unit.
- Never open the device's case. Improper repairs can cause severe danger to the user. If the device or particularly the power cord is damaged, don't use the device any further and have it repaired by a qualified specialist. Check the power cord regularly for damage.
- If you do not use the device for a long period of time, pull the power supply unit from the wall socket and/or remove the batteries.
- Disconnect the device from the mains before cleaning or in case of any failure.

These symbols may be found on the machine and are intended to indicate the following:



The lightning symbol should advise the user of parts in the inside of the device which carry dangerously high voltage levels.



The symbol with an exclamation mark should advise the user of important operation or maintenance instructions in the accompanying documentation.

Children and Frail Individuals

- In order to ensure your children's safety, please keep all packaging (plastic bags, boxes, polystyrene etc.) out of their reach.

  ⚠ WARNING!
  Do not allow small children to play with the foil. There is a **danger of suffocation!**

- This device is not intended to be used by individuals (including children) who have restricted physical, sensory or mental abilities and/or insufficient knowledge and/or experience, unless they are supervised by an individual who is responsible for their safety or have received instructions on how to use the device.
- Children should be supervised at all times in order to ensure that they do not play with the device.

Special safety information

⚠ WARNING:
Avoid damage to your hearing with volume that is too high.

⚠ CAUTION:
Do not touch the passive membranes (A) with hands or objects, as this would damage the membranes.

Overview of the Components

1 FUNC button
2 ⏭ / ⏮ buttons
3 Telescopic antenna
4 SCAN/■ button (Auto channel scan/Stop)
5 ST/MO/►II button

6 VOL +/– buttons
7 ⏻ button
8 ⏻ control lamp (Operating state)
9 ᛒ control lamp (Bluetooth)
10 **IR** sensor for the remote control
11 Display
12 Rubber cover
The following connectors are under the cover:
SD memory card slot
USB port
AUX IN input
13 EQ button (Equalizer)
14 PLAY MODE button
15 FOLDER/PRE-UP button
16 MEM/CLK-ADJ button (Save/Setting the time)

A Passive membranes

Reverse (not shown)
DC 12V ⊖—(•— ⊕ mains socket (under the rubber cover)
Battery compartment

Remote control

1 FUNC button (function mode)
2 MO/ST button (Mono/Stereo)
3 ▶⏸ button (playback/pause)
4 ■ button (stop)
5 MEM/CLK-ADJ button (Storing/Setting the time)
6 INFO button (ID3 tag Meta data on/off)
7 SLEEP/TIMER button
8 EQ button (equalizer)
9 VOLUME +/– buttons (volume)
10 DISPLAY button
11 MUTE button (mute)
12 RAN/REP/INTRO button (playback mode)
13 FOLDER/PRESET ▲/▼ buttons (album/+ respectively –/ stored radio stations)
14 TUNING ▼/⏮ button (radio station search downward/ previous track)
15 TUNING ▲/⏭ button (radio station search upward/next track)
16 I/⏻ button (operational readiness)

Start-up of the device/Introduction

- Select a suitable location for the device, such as a dry, flat, non-slip surface on which it is easy to operate the machine.
- Ensure that the device is sufficiently ventilated!
- Sensitive surfaces, such as the display, might be protected with films. Remove such films.

Power supply (Adaptor)

1. Make sure the grid voltage corresponds to the figures on the rating plate.
2. Connect the power adapter to a properly installed grounded power outlet. Connect the device with the plug connector by inserting its plug into the DC 12 V jack of the device.

⚠ CAUTION:
- Only use the supplied power adaptor for this device. Do not use for other devices.
- Only use power adaptor with 12 V (⊖—(•—⊕), other adaptors may cause damage to the device.

NOTE:
- Disconnect from mains power supply during longer periods of non-use.
- The clock time/alarm settings will be lost, once disconnected from the mains supply.

Battery operation (not supplied)

1. Open the battery compartment lid on the back.
2. Insert 8 batteries of type D/R20 1.5 V. Please ensure that the polarity is correct (see the floor of the battery compartment)!
3. Then close the battery lid.

NOTE:
If a mains adapter is connected, the batteries will be disconnected automatically.

⚠ CAUTION:
- Batteries may leak and lose battery acid. If the device is not used for a longer period of time, remove the batteries.
- Different battery types or new and used batteries must not be used together.
- Batteries are not to be disposed of together with domestic wastes. Dispose of the used batteries at the relevant collection bin or at your dealer's.

⚠ WARNING:
The batteries shall not be exposed to excessive heat such as sunshine, fire or the like. **Danger of explosion!**

Remote control

NOTE:
The lithium cell in the battery compartment of the remote control was secured with foil for transport. This extends the battery life. Remove this foil before initial use to operate the remote control.

For wireless operation from a distance of up to 5 meters. During operation, please ensure a clear line of view between the remote control and the sensor (10) on the device. If this range should diminish, the battery must be replaced. Replace the battery as follows:

1. Open the battery compartment.
2. Replace the cell with a battery of the same type (CR 2032). Please observe the correct polarity.
3. Close the battery compartment.

⚠ WARNING:
- Do not expose the batteries to intense heat such as sunlight, fire or similar. There is a **risk of explosion!**
- Keep batteries away from children! They are not a toy.
- Do not open batteries with force.
- Avoid contact with metallic objects (rings, nails, screws, etc.). There is a risk of short circuit!
- Batteries may heat up considerably through a short circuit or may even ignite. It could result in burns.
- The battery terminals should be covered with adhesive tape during transport for your safety.
- Batteries can leak out and can lose battery acid. If the device is not used for a longer period of time, remove the battery from the remote control.
- If a battery does leak out, do not rub the liquid into your eyes or the mucous membranes. In case of contact, wash your hands, rinse your eyes with clear water, and if the symptoms persist, consult a doctor.

⚠ CAUTION:
- Batteries can leak out and can lose battery acid. If the device is not used for a longer period of time, remove the battery from the remote control.
- Batteries do not belong in the household waste. Please dispose of spent batteries at authorized collection points or at the dealer.

Setting the clock time

The clock time can only be set when the device is in standby mode.

1. Press the MEM/CLK-ADJ button. "24H" starts flashing in the display.
2. Use the ⏭ button to select the time display format (24-hour or 12-hour format).

   NOTE:
   When selecting the 12-hour format, the display will show: AM = morning, PM = afternoon.
3. Press the MEM/CLK-ADJ button. The hours start flashing.
4. Use the ⏭ and ⏮ buttons to adjust the hours.
5. Press the MEM/CLK-ADJ button. The minutes start flashing.
6. Use the ⏭ and ⏮ buttons to adjust the minutes.

NOTE:
The clock time settings will be lost, once disconnected from the mains supply.

General operation

NOTE:
- You will find some buttons both on the device and the remote control. Identical buttons have the same function.
- The operation of the device is described by the buttons on the device.

Turning device on/off

- Press the ⏻ button (17) to turn the device on.
- To turn off the device, press the ⏻ button again. The control lamp ⏻ (8) lights up red.

NOTE:
After approx. 15 minutes without signal or with very poor signal, the device will automatically switch to standby.

Volume

Use the VOL +/– buttons (6) to adjust the volume as desired.

FUNC (1)

Press the FUNC button until the desired operating mode is shown in the display.

EQ (13)

Press the EQ button repeatedly to select one of the preset equalizer sound modes. You may choose from the following: (FLAT, CLASSIC, ROCK, POP, JAZZ).

MUTE (11 on the remote control)

You can quickly shut off the sound using the MUTE button. The display will show "MUTE". Press the button again to turn the sound back on.

INFO (6 on the remote control)

Pressing this button during MP3 playback will allow you to turn on or off ID3 tag metadata. Such data appear as scrolling text in the display.

DISPLAY (10 on the remote control)

- Press this button briefly when the device is switched on, in order to briefly show the clock time.
- Press the button repeatedly when the device is switched on, in order to display the current alarm time settings. (See chapter ⇨ "Timer function".)

Listening to the Radio

1. Fully extend the telescopic antenna. If necessary, change the position for a better reception.
2. Select the radio mode with the FUNC button (1). "FM" will appear in the display.

3. You have two possibilities to look for and store radio stations.
   - **Automatic station scan:**
     Important! Any previously stored radio stations will be overwritten.
     Press and hold the SCAN/■ button (4) for approx. 3 seconds. The device is searching the complete FM frequency band for radio stations. The stations found are stored ascending by frequency.
   - **Searching for radio stations manually:**
     Briefly press the ⏭ or ⏮ button (2) until you have found the desired radio station. Press and hold one of the two buttons to search for the next or previous radio station respectively.

     Storing stations:
     1. Use the ⏭ or ⏮ button to search for the desired radio station.
     2. In order to store the radio station, press the MEM/CLK-ADJ button (16). "01" and "MEM" will be flashing in the display.
     3. Use the FOLDER/PRE-UP button (8) or FOLDER/PRESET ▲/▼ buttons (13 on the remote control) to select the desired memory position.
     4. Press the MEM/CLK-ADJ button. The radio station will be stored.

NOTE:
If there is noise from the station received, we recommend that you switch to MONO. Press the ST/MO/►II button (5) to select MONO or STEREO. When in stereo mode, the display will show "(ST)".

Selecting stored radio stations

Select preset radio stations as follows:

- Press the FOLDER/PRE-UP button on the device repeatedly.
- Press the FOLDER/PRESET ▲/▼ buttons on the remote control.

Playing back music via Bluetooth

Bluetooth involves a technology for wireless radio connection of devices over a short distance. Devices with Bluetooth standard are transmitting between 2.402 and 2.480 GHz in the ISM band (**I**ndustrial, **S**cientific and **M**edical). Interference can be caused for example by WLAN-networks, DAB radios, cordless phones, or microwave ovens which work on the same frequency band.

This device offers you the possibility to use a Bluetooth-enabled device. The functional radius is limited to approx. 15 metres depending on the surroundings and the unit used.

If your playing device supports the A2DP profile (**A**dvanced **A**udio **D**istribution **P**rofile) and has a music-player function, then you can also wirelessly transfer music to the device. The A2DP profile involves a multi-vendor Bluetooth profile. By streaming, stereo-audio signals are wirelessly transferred between the playing device (source) and the receiving device. To be able to remotely control the source, the playback device must support the AVRCP profile (**A**udio **V**ideo **R**emote **C**ontrol **P**rofile).

Due to the different device manufacturers, models, and software versions, a full functionality cannot be guaranteed.

Logging on devices (Pairing)

Before you listen to music via the unit, you must pair the devices.

1. Ensure, that the Bluetooth function is activated in your player (e.g. mobile phone). For this, refer to the operation manual of your player.
2. Select the BT mode using the FUNC button (1). The control lamp ᛒ will blink blue. "PAIRING" will be flashing in the display. This signalizes that the device is in pairing mode.
3. Choose the Bluetooth menu in your player and register the device in your player. For this, refer to the operation manual of your player. The device "AEG SR4367BT" will show in your player as a selection.

   NOTE:
   - Only one playback device can be connected with the device at one time. If the device is already connected with another playback device, the device will not appear in the BT selection menu.
   - To disconnect an existing Bluetooth connection, keep the ST/MO/►II button (5) pressed down. The ᛒ control lamp flashes blue. "PAIRING" will be flashing in the display.
4. Now enter the password "0000" in your player, depending on the device manufacturers, model, and software version.

After successful pairing, the ᛒ control lamp lights up blue and BT appears in the display. For the further procedure, please refer to the user manual of the playback unit. If possible, adjust the volume of the external unit to a comfortable level.

NOTE:
- Depending on the device manufacturer, you need to perform the registration (PAIRING) again to connect the devices.
- In case of problems with the registration of a replay device, deactivate the WiFi-/and mobile data function in your playback device.
- The Bluetooth compatibility cannot be ensured for devices (e.g. mobile phones) getting released in the future.
- To ensure an optimal connection, make sure that the battery of your player is completely charged.

NOTE:
- Some of the mobile phone brands have an energy-saving mode. Deactivate the energy-saving mode as it can otherwise result in problems during the data transfer through Bluetooth.
- To be able to transfer audio data, Bluetooth needs to stay activated in your player. Observe the operation manual of your player.
- If a mobile phone on which you are playing music receives a call, the music will be interrupted. However, the sound is not played back by the device. After you have ended the call, the devices are connected to each other again and playback continues.

Playing music via USB

This device has been developed in line with the latest technical advances in the USB field. The wide range of different USB storage devices of all types which are currently on the market, unfortunately do not allow us to guarantee full compatibility with all USB storage devices. For this reason, in rare cases there may be problems in playing back files from USB storage devices. This is **not** a malfunction of the device. Only use commercially available USB sticks.

1. Flip the rubber cover (12) open.
2. Press the FUNC button (1) repeatedly until "USB" is shown on the display. After that, "NO DATA" appears in the display.
3. Connect a USB storage device directly into the port. "READING" starts flashing in the display. Playback will automatically start after a few seconds.

For operation, please refer to the section "Description of the control buttons".

NOTE:
- Always **directly** connect a USB storage medium to the USB port to prevent any malfunctions.
- The USB port is **not** designed for charging external devices.
- **Please note:** The USB port is only intended for playing music from USB sticks. It only provides a low power (100 mA) power supply. This USB port is not suitable for using external 2.5" hard drives with start-up currents of up to 1100 mA. In order to play music from your smartphone, iPod or iPhone, connect the designated AUX IN socket.

CAUTION:
Switch the device to a different operating mode before you remove the USB storage device.

Music playback via SD memory card

This device has been designed based on the latest technology available in the field of memory cards. Nevertheless, due to the large variety of memory cards on the market today, we cannot guarantee full compatibility. For that reason, you might experience problems in some rare cases when playing memory cards. This is **not** a malfunction.

1. Flip the rubber cover (12) open.
2. Press the FUNC button (1) repeatedly until "SD" is shown on the display. After that, "NO DATA" appears in the display.
3. Insert an SD memory card into the card slot. "READING" starts flashing in the display. Playback will automatically start after a few seconds.

For operation, please refer to the section "Description of the control buttons".

CAUTION:
Switch to another operating mode before removing the memory card.

Description of the control buttons (USB/ CARD/BT mode)

NOTE:
Not all the functions may be supported depending on the playback device.

ST/MO/► II (5)

You can briefly interrupt and resume playback using this button. The notification on the display flashes. Pressing again continues playback.

⏭/⏮ (2)

During music playback:

With ⏭ you can jump to the next or previous track etc.

- If the button is kept pressed down, the machine starts to search through the tracks.

The ⏮ button can be used as follows:

Press once = The current track will start again from the beginning.
Press twice = This jumps back to the previous track.
Press three times = This plays the song before etc. If the button is kept pressed down, the machine starts to search through the tracks.

SCAN/■ (4)

The playback is stopped.

PLAY MODE (14)

During playback of MP3 music:

Press once = The current track is repeated continuously. The symbol „↻" appears on the display.

Press twice = The selected folder is repeated continuously (↻ FOLDER appears in the display).

Press three times = all music titles are repeated continuously (The symbol „↻ALL" appears on the display.).

Press four times = Each track is played for 10 seconds respectively. The message „INTRO". appears on the display.

Press five times = All the music tracks are played back in random order. The notification „RAN". appears on the display.

Press six times = All the functions are deactivated. Playback is continued normally.

FOLDER/PRE-UP (15)

Press the button during playback of an MP3 file in order to select the next folder.

Programmed Play

This can be used to program any desired sequence of tracks. (Only in USB-/CARD mode)

1. Press the SCAN/■ button (4).
2. Press the MEM/CLK-ADJ button (16). The display will show "P01" (memory position), and "MEM" and "001" will flash. Use the ⏭/⏮ buttons (2) to select the desired track and then press the MEM/CLK-ADJ button again. The display changes to memory slot P02.
3. Select the next track with the ⏭/⏮ buttons and press the MEM/CLK-ADJ button again. Repeat the procedure until all the desired tracks are selected.

   NOTE:
   Once the storage capacity of the tracks to be programmed has been reached "FULL" flashes in the display.

4. Press the ST/MO ►II button (5). The playback starts. The notification "MEM" will appear additionally in the display.
5. Press once the SCAN/■ button to stop the playback while retaining the program.
6. To play the programme back again, press the ST/MO ►II button.

The device stops automatically after all programmed titles have been played. The listed sequence remains in the memory until you switch to a different operating mode.

Deleting a programmed sequence

To delete the program, press the SCAN/■ button twice. The notification "MEM" will disappear.

Playing back Music in MP3 Format

With this device it is possible to play back pieces of music in MP3 format.

Please note:
There is a huge variety of compression methods as well as quality differences for USB sticks and memory cards.

Furthermore, the music industry does not adhere to fixed standards (copy protection).

For that reason you might experience problems in some rare cases when playing back MP3 files. This is **not** a malfunction of the device.

AUX IN socket

To connect analogue replay devices. Via this socket you can also hear the sound of other playback devices such as MP3 players, CD players etc. through the loudspeakers.

1. Please connect the external device with a 3.5 mm stereo jack plug to the AUX-IN socket.
2. Repeatedly press the FUNC button (1), until "AUX" is shown in the display.
3. You will hear the sound playback from the external device through the loudspeakers. Use the VOL +/– buttons (6) to adjust the volume. The control buttons are not available.
4. For the remaining procedure please see the operating instructions of the external sound source.

NOTE:
Adjust the volume of the external device to a comfortable level.

Timer function

General

- Alarm with FM radio: Make sure to tune in the station to be used for the alarm function.
- Alarm with USB or CARD mode: Make sure to connect the desired storage medium. If no storage medium is connected, the alarm will automatically sound with the radio station listened to last.
- Once the pre-set time has been reached, the device will activate the respective mode. "⏲" will flash in the display.
- Displaying the currently set alarm time: Press the DISPLAY button (10 on the remote control) repeatedly during playback. The display will show the current clock time, the currently set alarm time, the alarm mode and the selected volume level.

Setting the timer

Use this function to switch the device on or off at a specific time. Proceed as follows:

1. Press the ⏻ button to switch the device to standby.
2. Press and hold the SLEEP/TIMER button (7 on the remote control) for approx. 3 seconds. "⏲" and "ON TIMER" will flash in the display. Press the SLEEP/TIMER button to confirm. After that, the hour digits of the current clock time will flash.
3. Use the ⏭ and ⏮ buttons to adjust the settings accordingly.
4. Press the SLEEP/TIMER button to confirm. The minutes start flashing.
5. Use the ⏭ and ⏮ buttons to adjust the settings accordingly.
6. Press the SLEEP/TIMER button to confirm. Then use the FUNC button to select the alarm mode: TUNER, USB or CARD.
7. Press the SLEEP/TIMER button to confirm.
8. Then use the VOLUME +/– buttons to adjust the volume for the alarm function.

NOTE:
- Select a lower volume setting. We recommend level "03" or level "04".
- Please note that there will be no alarm when selecting level "00".

9. Finally, press the SLEEP/TIMER button. The timer is then set. "ON" will briefly appear in the display. After that, "⏲" and the current clock time will be displayed.

Turning off the alarm

To turn off the alarm until the following day, press the ⏻ button.

Deactivating the alarm function (in standby mode)

Press the SLEEP/TIMER button. "OFF" will briefly appear in the display and the "⏲" icon will disappear.

Delayed switch-off

Do you like to fall asleep with music?

1. Turn on the device with the desired mode.
2. Press the SLEEP/TIMER button (7 on the remote control). The minute setting "90" appears in the display and "zZZ" will flash.
3. Reduce the time in increments of 10 minutes by pressing the SLEEP/TIMER button.
4. Once you have adjusted the timer as desired, "zZZ" will be lit constantly.

- Selecting "OFF" will deactivate this function.

NOTE:
Pressing the SLEEP/TIMER button briefly will display the remaining time left until standby is activated.

Cleaning and Maintenance

⚠ WARNING!
Do not immerse the device in water.

- Always remove the mains plug before cleaning the machine.
- Any marks on the surface can be wiped off with a slightly damp cloth without any additives.

Troubleshooting

Symptoms	Course	Solution
No music playback.	Batteries too weak.	Insert new batteries or operate the device with the mains lead.
Device cannot be operated.	Device crashes and "hangs".	Disconnect the power supply for 5 sec. Then switch the device on again.
No audio signal during bluetooth connection.	The device is not registered with the audio source.	Ensure that there is a connection. Register the device with the audio source again, if necessary.
	Volume too low.	Increase the volume on the device.
		Increase the volume on the audio source.
Device can not be connected.	Registration does not work.	Check to see if the audio source supports the A2DP protocol.
	Audio source is shut off.	Turn on the audio source.
	Bluetooth is shut off on the audio source.	Turn on the Bluetooth function on the audio source.
	Bluetooth version is not supported.	Use a different playback device.

Technical Data

Model: ..... SR 4367 BT
Battery operation: ..... 8 x 1.5 V, Type D/R20
Power consumption: ..... 30 W
Protection class: III
Protection rating: IP44
Net weight: ..... approx. 3.8 kg

Radio section:
Frequency ranges: ..... FM 87.5 ~ 108.0 MHz

External power adaptor

Input: ..... AC 100-240 V, 50/60 Hz
Output: ..... DC 12 V/2.0 A
Polarity: ..... ⊖–(•–⊕
Protection Class: II

Bluetooth

Bluetooth support: V3.0
Range: ..... approx. 15 metres
Transmission frequency: ..... 2.402-2.480 GHz
Protocols: A2DP/AVRCP

The right to make technical and design modifications in the course of continuous product development remains reserved.

This device has been tested according to all relevant current CE guidelines, such as electromagnetic compatibility and low voltage directives, and has been constructed in accordance with the latest safety regulations.

Disposal

Meaning of the "Dustbin" Symbol



Protect our environment: do not dispose of electrical equipment in the domestic waste.

Please return any electrical equipment that you will no longer use to the collection points provided for their disposal.

This helps avoid the potential effects of incorrect disposal on the environment and human health.

This will contribute to the recycling and other forms of reutilisation of electrical and electronic equipment.

Information concerning where the equipment can be disposed of can be obtained from your local authority.

Instrukcja obsługi

Dziękujemy za wybranie tego produktu. Mamy nadzieję, że korzystanie z tego urządzenia będzie przyjemne.

Symbole użyte w tej instrukcji obsługi

Ważne informacje dotyczące bezpieczeństwa użytkownika są specjalnie wyróżnione. Koniecznie stosuj się do tych wskazówek, aby uniknąć wypadków i uszkodzenia urządzenia:

⚠ OSTRZEŻENIE:
Ostrzega przed zagrożeniami dla zdrowia i wskazuje na potencjalne ryzyka obrażeń.

⚠ UWAGA:
Wskazuje na potencjalne zagrożenia dla urządzenia lub innych przedmiotów.

WSKAZÓWKA:
Wyróżnia porady i informacje ważne dla użytkownika.

Ogólne wskazówki bezpieczeństwa

Przed uruchomieniem urządzenia proszę bardzo dokładnie przeczytać instrukcję obsługi. Proszę zachować ją wraz z kartą gwarancyjną, paragonem i w miarę możliwości również kartonem z opakowaniem wewnętrznym. Przekazując urządzenie innej osobie, oddaj jej także instrukcję obsługi.

- Aby uniknąć ryzyka porażenia prądem, nie wolno narażać urządzenia na działanie deszczu ani wilgoci. Nie korzystać z urządzenia w pobliżu wody (np. w łazience, na basenie, w wilgotnych piwnicach).
- Urządzenia nie należy używać w bardzo gorących, zimnych, zakurzonych ani wilgotnych miejscach.
- Z urządzenia należy korzystać wyłącznie do celów prywatnych i zgodnie z przeznaczeniem. Urządzenie to nie jest przeznaczone do użytku komercyjnego.
- Sprawdzić, czy kabel zasilający nie jest skręcony, zaczepiony lub nie styka się ze źródłami gorąca.
- Sprawdzić, czy kabel zasilania nie powoduje ryzyka potknięcia.
- Zasilacz może być używany wyłącznie w suchych pomieszczeniach.
- Zasilacza ani kabla nie należy nigdy dotykać mokrymi rękoma.
- Zasilacz należy podłączać wyłącznie do odpowiednio zamontowanego gniazda elektrycznego. Należy upewnić się, że wskazane napięcie jest zgodne z napięciem gniazda elektrycznego. Należy także sprawdzić, czy prąd wyjściowy, napięcie i biegunowość zasilacza są zgodne z danymi podłączonego urządzenia.
- Zawsze instalować baterię we właściwym kierunku.
- Nie przykrywać otworów wentylacyjnych urządzenia.
- Nie należy nigdy zasłaniać otworów wentylacyjnych przedmiotami, takimi jak czasopisma, obrusy, firanki itp.
- Ochrona urządzenia przed rozbryzgami wody (IP44) jest zapewniana, gdy obie gumowe osłony są zamknięte.
- Na urządzeniu nie należy stawiać źródeł otwartego ognia, takich jak zapalone świeczki.
- Nie otwierać obudowy urządzenia. Nieprawidłowo wykonane naprawy mogą stwarzać niebezpieczeństwo dla użytkownika. Jeśli samo urządzenie lub, w szczególności, kabel zasilający, są uszkodzone, nie korzystać z urządzenia i zlecić jego naprawę specjaliście z odpowiednimi kwalifikacjami. Regularnie sprawdzać kabel pod kątem uszkodzeń.
- Jeśli urządzenie nie będzie używane przez dłuższy czas, należy odłączyć zasilacz od gniazda elektrycznego i/lub wyjąć baterie.
- Przed rozpoczęciem czyszczenia lub w przypadku wystąpienia awarii urządzenie należy odłączyć od źródła zasilania.

Poniższe symbole mogą znajdować się na urządzeniu i mają zwracać Państwa uwagę na:



Symbol błyskawicy ma zwrócić uwagę użytkownika na znajdujące się we wnętrzu urządzenia części, które są pod niebezpiecznie wysokim napięciem.



Symbol z wykrzyknikiem ma zwrócić uwagę użytkownika na znajdujące się w załączonych dokumentach ważne wskazówki związane z obsługą i konserwacją urządzenia.

Dzieci i osoby niepełnosprawne

- Dla bezpieczeństwa dzieci proszę nie zostawiać swobodnie dostępnych części opakowania (torby plastikowe, kartony, styropian itp.).

  ⚠ OSTRZEŻENIE!
  Nie pozwalaj dzieciom bawić się folią. **Niebezpieczeństwo uduszenia!**

- To urządzenie nie może być używane przez osoby (w tym dzieci) o ograniczonych możliwościach fizycznych, motorycznych lub umysłowych lub nie posiadające niezbędnego doświadczenia i/lub wiedzy. Użytkowanie urządzenia przez takie osoby jest możliwe wyłącznie pod nadzorem opiekuna lub po otrzymaniu wskazówek dotyczących używania urządzenia.
- Nie pozwalaj dzieciom bawić się urządzeniem.

Specjalne wskazówki związane z bezpieczną obsługą

⚠ OSTRZEŻENIE:
Unikaj uszkodzenia słuchu przy zbyt wysokim natężeniu dźwięku.

⚠ UWAGA:
Membran biernych (A) nie wolno dotykać rękoma ani przedmiotami, ponieważ mogłoby to doprowadzić do uszkodzenia membran.

Przegląd elementów obsługi

1 Przycisk FUNC
2 Przyciski ⏭ / ⏮
3 Antena teleskopowa
4 Przycisk SCAN/■ (automatyczne wyszukiwanie kanałów/ stop)
5 Przycisk ST/MO / ►II
6 Przyciski VOL +/–
7 Przyciski ⏻
8 Lampka kontrolna ⏻ (stan działania)
9 Lampka kontrolna ᛒ (Bluetooth)
10 Odbiornik sygnału **IR** dla pilota
11 Wyświetlacz
12 Gumowa osłona
Pod osłoną znajdują się poniższe złącza:
Gniazdo karty pamięci SD
Port USB
Wejście AUX IN
13 Przycisk EQ (equalizer/znaczniki metadanych ID3)
14 Przycisk PLAY MODE
15 Przycisk FOLDER/PRE-UP
16 Przycisk MEM/CLK-ADJ (zapisywanie/ustawianie godziny)
A Membrany bierne

Tył (nie pokazano)
Gniazdo zasilania DC 12V ⊖–(•– ⊕ (pod gumową osłoną)
Kieszeń na baterie

Pilot
1 Przycisk FUNC (tryb funkcji)
2 Przycisk MO/ST (Mono/Stereo)
3 Przycisk ►II (odtwarzanie/pauza)
4 Przycisk ■ (stop)
5 Przycisk MEM/CLK-ADJ (zapisywanie/ustawianie godziny)
6 Przycisk INFO (ID3 tag Meta data wł./wył.)
7 Przycisk SLEEP/TIMER
8 Przycisk EQ (equalizer)
9 Przyciski +/– (głośności)
10 Przycisk DISPLAY
11 Przycisk MUTE (wyłączania dźwięku)
12 Przycisk RAN/REP/INTRO (tryb odtwarzania)
13 Przyciski FOLDER/PRESET ▲/▼ (album/+ odpowiednio – /zapisanych stacji radiowych)
14 Przycisk TUNING ▼/⏮ (wyszukiwanie poprzedniej stacji radiowej/poprzedni utwór)
15 Przycisk TUNING ▲/⏭ (wyszukiwanie następnej stacji radiowej/następny utwór)
16 Przycisk I/⏻ (gotowości)

Uruchomienie urządzenia / wprowadzenie

- Proszę wybrać odpowiednie miejsce do ustawienia urządzenia np. suchą, równą i bezpoślizgową powierzchnię, na której będziecie Państwo mogli łatwo obsługiwać urządzenie.
- Proszę uwzględnić wystarczającą wentylację urządzenia!
- Delikatne powierzchnie, takie jak wyświetlacz, mogą być zabezpieczone folią. Folie należy zdjąć.

Zasilanie (Zasilacz)
1. Upewnij się, że napięcie zasilania odpowiada wartościom na tabliczce znamionowej.
2. Podłącz zasilacz do odpowiednio zainstalowanego uziemionego gniazda elektrycznego. Podłącz urządzenie, wkładając złącze wtyczki do gniazda DC 12 V urządzenia.

⚠ UWAGA:
- Dostarczony zasilacz sieciowy można podłączać wyłącznie do niniejszego urządzenia. Nie należy go używać z innymi urządzeniami.
- Należy używać wyłącznie zasilacza sieciowego 12 V (⊖–(•–⊕); inne zasilacze mogą uszkodzić urządzenie.

ℹ WSKAZÓWKA:
- Jeśli urządzenie nie będzie używane przez dłuższy czas, należy odłączyć je od zasilania.
- Po odłączeniu od źródła zasilania ustawienia godziny/ alarmu zostaną skasowane.

Zasilanie bateryjne (nie objęte dostawą)
1. Otwórz pokrywę wnęki na baterie z tyłu urządzenia.
2. Proszę umieścić w środku 8 baterii typu D/R20 1,5V. Proszę pamiętać o właściwej polarności (patrz na spód kieszeni na baterie)!
3. Zamknąć kieszeń na baterie.

ℹ WSKAZÓWKA:
Podłączenie zasilacza powoduje automatyczne odłączenie zasilania bateryjnego.

⚠ UWAGA:
- Z baterii może wyciec elektrolit. Jeśli urządzenie nie jest używane przez dłuższy czas, wyjmij z niego baterie.
- Nie wolno łączyć baterii różnych typów lub baterii nowych z używanymi.
- Baterii nie należy wrzucać do zwykłych domowych śmieci. Zużyte baterie proszę oddać do punktu zbiórki odpadów specjalnych lub do punktu sprzedaży.

⚠ OSTRZEŻENIE:
Baterii nie należy wystawiać na działanie silnych źródeł ciepła, takich jak światło słoneczne, ogień itp. Istnieje **ryzyko wybuchu!**

Pilot

WSKAZÓWKA:
Bateria litowa znajdująca się w przegródce została na czas transportu zabezpieczona folią. Wydłuża to okres przydatności do użycia baterii. Usuń folię przed pierwszym użyciem pilota.

Działanie bezprzewodowe na odległość do 5 metrów. Podczas używania, upewnij się, że pomiędzy pilotem a czujnikiem na urządzeniu (10) nie ma żadnych przeszkód. Jeśli odległość się zmniejszy, należy wymienić baterie. Wymień baterię w następujący sposób:

1. Otwórz przegródkę na baterię.
2. Zastąp baterię baterią tego samego typu (CR 2032). Zwróć uwagę na kierunek biegunów.
3. Zamknij ponownie klapkę przegródki na baterię.

OSTRZEŻENIE:
- Nie umieszczaj baterii w pobliżu źródła gorąca, np. Bezpośrednie działanie promieni słonecznych, płomień, itp. Istnieje **niebezpieczeństwo wybuchu!**
- Trzymaj baterie z daleka od dzieci! To nie są zabawki.
- Nie otwieraj baterii na siłę.
- Unikaj ich kontaktu z przedmiotami metalowymi (pierścionki, gwoździe, śruby, itp.). Istnieje ryzyko zwarcia!
- Przy zwarciu baterie mogą się znacząco rozgrzać lub nawet zapalić. Może to skończyć się poparzeniami.
- Dla własnego bezpieczeństwa, podczas transportu bieguny baterii powinny być zakryte taśmą samoprzylepną.
- Z baterii może wyciec elektrolit. Jeśli urządzenie nie jest używane przez dłuższy czas, wyjmij z pilota baterie.
- Jeśli bateria zacznie wyciekać, nie wcieraj płynu w oczy lub śluzówkę. W przypadku kontaktu, umyj ręce, wypłucz oczy czystą wodą i jeśli objawy nie ustąpią, szukaj pomocy medycznej.

UWAGA:
- Z baterii może wyciec elektrolit. Jeśli urządzenie nie jest używane przez dłuższy czas, wyjmij z pilota baterie.
- Baterii nie należy wyrzucać wraz z odpadami komunalnymi. Proszę oddać baterie do autoryzowanego punktu skupu lub sprzedawcy.

Ustawianie godziny

Godzinę można ustawić tylko w trybie gotowości urządzenia.

1. Naciśnij przycisk MEM/CLK-ADJ. Na wyświetlaczu zacznie migać wskazanie „24H".
2. Za pomocą przycisku ⏭ wybierz format wyświetlania godziny (format 24- lub 12-godzinny).

WSKAZÓWKA:
Po wybraniu formatu 12-godzinnego wyświetlane będą wskazania: AM = rano, PM = popołudnie.

3. Naciśnij przycisk MEM/CLK-ADJ. Zacznie migać wskazanie godzin.
4. Ustaw godzinę za pomocą przycisku ⏭ lub ⏮.
5. Naciśnij przycisk MEM/CLK-ADJ. Zacznie migać wskazanie minut.
6. Ustaw liczbę minut za pomocą przycisku ⏭ lub ⏮.

WSKAZÓWKA:
Po odłączeniu od źródła zasilania ustawienie godziny zostanie skasowane.

Działanie ogólne

WSKAZÓWKA:
- Na urządzeniu i na pilocie znajdują się przyciski. Identyczne przyciski mają te same funkcje.
- Działanie urządzenia jest kontrolowane przyciskami urządzenia.

Włączanie/wyłączanie urządzenia

- Naciśnij przycisk ⏻ (17), aby włączyć urządzenie.
- Aby wyłączyć urządzenie, nacisnąć ponownie przycisk ⏻. Wskaźnik kontrolny ⏻ (8) zapala się na czerwono.

WSKAZÓWKA:
Po upływie ok. 15 minut bez sygnału lub przy bardzo niskiej jego jakości urządzenie automatycznie przełączy się do trybu gotowości.

Głośność

Ustaw żądany poziom głośności za pomocą przycisków VOL **+/–** (6).

FUNC (1)

Naciskaj przycisk FUNC, aż na wyświetlaczu pojawi się żądany tryb pracy.

EQ (13)

Naciskaj przycisk EQ, aby wybierać spośród ustawionych fabrycznie trybów dźwięku. Możesz wybierać spośród następujących trybów: (FLAT, CLASSIC, ROCK, POP, JAZZ).

MUTE (11 na pilocie)

Możesz szybko wyłączyć dźwięk korzystając z przycisku MUTE. Na wyświetlaczu pojawi się wskazanie „MUTE". Naciśnij przycisk ponownie, aby włączyć z powrotem dźwięk.

INFO (6 na pilocie)

Naciśnięcie tego przycisku podczas odtwarzania pliku MP3 umożliwia włączenie lub wyłączenie znaczników ID3. Tego typu informacje są wyświetlane w postaci przewijanych komunikatów.

DISPLAY (10 na pilocie)

- Naciśnij krótko ten przycisk, gdy urządzenie jest włączone, aby wyświetlić na chwilę aktualną godzinę.
- Naciśnij ten przycisk kilka razy, gdy urządzenie jest włączone, aby wyświetlić bieżące ustawienia alarmu. (*Patrz rozdział* ⇨ „Funkcja timera").

Odbiór radiowy

1. Rozłóż całkowicie antenę teleskopową. W razie potrzeby zmień jej położenie w celu poprawy odbioru.
2. Wybierz tryb radia za pomocą przycisku FUNC (1). Na wyświetlaczu pojawi się "FM"
3. Istnieją dwie opcje wyszukiwania i zapisywania stacji radiowych.
   - **Automatyczne wyszukiwanie stacji:**
     Ważne! Wszelkie uprzednio ustawione stacje zostaną nadpisane.
     Naciśnij przycisk SCAN/■ (4) i przytrzymaj go przez ok. 3 sekundy. System przeszuka cały zakres częstotliwości radiowych FM. Odnalezione stacje zostaną zapisane w kolejności rosnącej według ich częstotliwości.
   - **Ręczne wyszukiwanie stacji radiowych:**
     Naciskaj krótko przycisk ⏭ lub ⏮ (2) do momentu znalezienia żądanej stacji radiowej. Naciśnij i przytrzymaj jeden z tych dwóch przycisków, aby wyszukać odpowiednio następną lub poprzednią stację radiową.

     Zapisywanie stacji:
     1. Wyszukaj żądaną stację radiową za pomocą przycisku ⏭ lub ⏮.
     2. Aby zapisać stację, naciśnij przycisk MEM/CLK-ADJ (16). Na wyświetlaczu zaczną migać wskazania „01" i „MEM".
     3. Wybierz żądaną pozycję pamięci za pomocą przycisku FOLDER/PRE-UP (8) lub FOLDER/PRESET ▲/▼ T(13 na pilocie).
     4. Naciśnij przycisk MEM/CLK-ADJ. Stacja radiowa zostanie zapisana.

WSKAZÓWKA:
Jeśli w tle odbieranej stacji słyszalny jest szum, zalecamy przełączenie na MONO. Naciśnij przycisk ST/MO / ►II (5), aby wybrać MONO lub STEREO. W trybie stereo na wyświetlaczu widoczne jest wskazanie „(ST)".

Wybieranie zapisanych stacji

Aby wybrać zapisaną stację radiową, należy wykonać poniższe czynności:

- Naciśnij kilka razy przycisk FOLDER/PRE-UP na urządzeniu.
- Naciśnij przycisk FOLDER/PRESET ▲/▼ na pilocie.

Odtwarzanie muzyki poprzez Bluetooth

Bluetooth to technologia bezprzewodowej łączności radiowej urządzeń znajdujących się w bliskim zasięgu. Urządzenia obsługujące standard Bluetooth przesyłają dane w zakresie częstotliwości od 2,402 do 2,480 GHz w paśmie ISM (**I**ndustrial, **S**cientific i **M**edical). Zakłócenia mogą być powodowane na przykład przez sieci WLAN, radia DAB, telefony bezprzewodowe lub kuchenki mikrofalowe, które to urządzenia działają w tym samym paśmie częstotliwości.

Urządzenie to zapewnia możliwość korzystania z urządzeń obsługujących technologię Bluetooth. Promień działania jest ograniczony do około 15 metrów, w zależności od otoczenia i używanego urządzenia.

Jeśli urządzenie odtwarzające obsługuje profil A2DP (ang. **A**dvanced **A**udio **D**istribution **P**rofile; profil zaawansowanej dystrybucji audio) i jest wyposażone w funkcję odtwarzacza muzycznego, można także bezprzewodowo przesyłać do niego pliki muzyczne. Profil A2DP jest profilem Bluetooth wielu dostawców. Podczas transmisji sygnały dźwięku stereo są przesyłane bezprzewodowo między urządzeniem odtwarzającym (źródło), a urządzeniem odbierającym. Aby możliwa była zdalna obsługa źródła, odtwarzacz musi obsługiwać profil AVRCP (ang. **A**udio **V**ideo **R**emote **C**ontrol **P**rofile; profil zdalnego sterowania audio/wideo).

Ze względu na różnych producentów, różne modele i wersje oprogramowania urządzeń, nie można zagwarantować pełnej funkcjonalności.

Logowanie urządzeń (parowanie)

Przed rozpoczęciem słuchania muzyki za pomocą tego urządzenia, urządzenia należy najpierw sparować.

1. Sprawdź, czy funkcja Bluetooth jest włączona w odtwarzaczu (np. w telefonie komórkowym). Informacje na ten temat można znaleźć w instrukcji obsługi odtwarzacza.
2. Wybierz tryb BT, używając przycisku FUNC (1). Lampka kontrolna ᛒ zamiga na niebiesko. Na wyświetlaczu zacznie migać komunikat „PAIRING". To sygnalizuje, że urządzenie jest w trybie parowania.
3. Wybierz menu Bluetooth w odtwarzaczu i zarejestruj w nim to urządzenie. Informacje na ten temat można znaleźć w instrukcji obsługi odtwarzacza. Jako wybór na wyświetlaczu odtwarzacza pojawi się urządzenie „AEG SR4367BT".

WSKAZÓWKA:
- Tylko jedno urządzenie odtwarzające można połączyć jednorazowo z urządzeniem. Jeśli urządzenie jest już podłączone z innym urządzeniem do odtwarzania, to urządzenie nie pojawi się w menu wyboru BT.

WSKAZÓWKA:
- Aby odłączyć bieżące połączenie Bluetooth, przytrzymać przycisk ST/MO / ►II (5) dociśnięty. Wskaźnik kontrolny miga na niebiesko. Na wyświetlaczu zacznie migać komunikat „PAIRING".

4. Wprowadź w odtwarzaczu hasło „0000"; zależy ono od producenta, modelu i wersji oprogramowania urządzenia.

Po pomyślnym ukończeniu parowania kontrolka ᛒ zacznie świecić na niebiesko, a na wyświetlaczu pojawi się wskazanie BT. Wskazówki dotyczące dalszych czynności odnajdziesz w instrukcji obsługiurządzenia odtwarzającego. Jeśli to możliwe, dopasuj głośność urządzenia zewnętrznego do komfortowego poziomu.

WSKAZÓWKA:
- W zależności od producenta urządzenia, należy ponownie wykonać rejestrację (PAROWANIE), aby połączyć urządzenia.
- W przypadku problemów z rejestracją urządzenia odtwarzającego należy wyłączyć jego funkcję WiFi/danych mobilnych.
- Nie można zapewnić zgodności ze standardem Bluetooth w przypadku urządzeń (np. telefonów komórkowych), które zostaną wydane w przyszłości.
- W celu zapewnienia optymalnego połączenia należy upewnić się, że akumulator odtwarzacza jest w pełni naładowany.
- Niektóre marki telefonów komórkowych zapewniają tryb oszczędzania energii. Tryb oszczędzania energii należy wyłączyć, ponieważ może on być przyczyną problemów podczas transferu danych za pomocą technologii Bluetooth.
- Aby możliwe było przesyłanie danych dźwiękowych, funkcja Bluetooth odtwarzacza musi pozostać aktywna. Należy zapoznać się z instrukcją obsługi odtwarzacza.
- Jeśli z telefonem komórkowym, za pomocą którego odtwarzana jest muzyka, nawiązane zostanie połączenie, odtwarzanie muzyki zostanie przerwane. Jednak dźwięk nie jest odtwarzany przez urządzenie. Po zakończeniu połączenia, urządzenia zostaną ponownie ze sobą połączone, a odtwarzanie zostanie wznowione.

Odtwarzanie muzyki przez USB

Urządzenie to zostało udoskonalone zgodnie z najnowszymi postępami technicznymi w dziedzinie standardu USB. Szeroki zakres dostępnych na rynku urządzeń pamięci USB uniemożliwia nam niestety zagwarantowanie pełnej zgodności tego urządzenia ze wszystkimi urządzeniami pamięci USB. Z tego powodu w rzadkich przypadkach mogą wystąpić problemy z odtwarzaniem plików z urządzeń pamięci USB. **Nie** oznacza to wadliwego działania urządzenia. Można korzystać wyłącznie z dostępnych w sprzedaży pamięci USB.

1. Otwórz gumową osłonę (12).
2. Naciśnij kilkakrotnie przycisk FUNC (1), aż na wyświetlaczu pojawi się wskazanie „USB". Następnie na wyświetlaczu pojawi się komunikat „NO DATA".
3. Podłącz urządzenie pamięci USB. Na wyświetlaczu zacznie migać komunikat „READING". Po kilku sekundach automatycznie rozpocznie się odtwarzanie.

Informacje na temat obsługi można znaleźć w sekcji „Opis przycisków kontrolnych".

WSKAZÓWKA:
- Zawsze podłączaj pamięć USB **bezpośrednio** do portu USB, aby uniknąć niepoprawnego działania.
- Port USB **nie** jest przeznaczony do ładowania urządzeń zewnętrznych.
- **Uwaga:** port USB jest przeznaczony wyłącznie do odtwarzania muzyki z pamięci USB. Zapewnia on zasilanie o niskich parametrach prądu (100 mA). Ten port USB nie nadaje się do podłączania zewnętrznych 2,5-calowych dysków twardych o prądzie rozruchowym sięgającym 1100 mA. Aby odtworzyć muzykę ze smartfona, odtwarzacza iPod lub telefonu iPhone, urządzenie należy podłączyć do gniazda AUX IN.

⚠ UWAGA:
Przed odłączeniem urządzenia pamięci USB należy wybrać inny tryb działania urządzenia.

Odtwarzanie muzyki z karty pamięci SD

Urządzenie to zostało zaprojektowane zgodnie z najnowszymi rozwiązaniami technologicznymi w branży kart pamięci. Z powodu ich dużej różnorodności nie można jednak zagwarantować pełnej zgodności. Z tego względu podczas odtwarzania muzyki z karty pamięci mogą w rzadkich przypadkach wystąpić problemy. **Nie** oznacza to wadliwego działania urządzenia.

1. Otwórz gumową osłonę (12).
2. Naciśnij kilkakrotnie przycisk FUNC (1), aż na wyświetlaczu pojawi się wskazanie „SD". Następnie na wyświetlaczu pojawi się komunikat „NO DATA".
3. Włóż kartę pamięci SD do gniazda karty. Na wyświetlaczu zacznie migać komunikat „READING". Po kilku sekundach automatycznie rozpocznie się odtwarzanie.

Informacje na temat obsługi można znaleźć w sekcji „Opis przycisków kontrolnych".

⚠ UWAGA:
Przed wyjęciem karty pamięci urządzenie należy przełączyć do innego trybu działania.

Opis przycisków kontrolnych (W trybie USB/CARD/BT)

WSKAZÓWKA:
Zależnie od urządzenia odtwarzającego nie wszystkie funkcje mogą być obsługiwane.

ST/MO / ►II (5)

Mogą Państwo na krótko przerwać odtwarzanie a następnie ponownie je uruchomić. Powiadomienie na wyświetlaczu miga. Dla kontynuacji odtwarzania wcisnąć ten klawisz ponownie.

⏭ / ⏮ (2)

Podczas odtwarzania muzyki:

Przy pomocy ⏭ mogą Państwo przejść do następnego tytułu lub do jeszcze jednego dalej, itd.

- Po wciśnięciu przycisku rozpoczyna się proces przeszukiwania skali odbiornika.

Przycisk ⏮ mogą Państwo obsługiwać w sposób następujący:

Naciśnięcie 1 x = Bieżąca ścieżka zostanie odtworzona ponownie od początku.
Naciśnięcie 2 x = Przeskakuje do poprzedniego tytułu.
Naciśnięcie 3 x = Odtwarza utwór poprzedzający itd. Po wciśnięciu przycisku rozpoczyna się proces przeszukiwania skali odbiornika.

SCAN/■ (4)

Odtwarzanie jest zatrzymane.

PLAY MODE (14)

Podczas odtwarzania muzyki z MP3:

Naciśnięcie 1 x = aktualnie odtwarzane nagranie będzie stale powtarzane. Symbol „↻" pojawia się na wyświetlaczu.
Naciśnięcie 2 x = wybrany folder jest ciągle powtarzany (na wyświetlaczu pojawia się ↻ FOLDER).
Naciśnięcie 3 x = wszystkie muzyczne utwory są ciągle powtarzane (Symbol „↻ **ALL**" pojawia sie na wyświetlaczu.).
Naciśnięcie 4 x = zostanie odtworzone początkowe 10 sekund każdego utworu. Na wyświetlaczu pojawi się wiadomość "INTRO".
Naciśnięcie 5 x = Wszystkie utwory muzyczne odtwarzane są w losowej kolejności. Powiadomienie „RAN" pojawia się na wyświetlaczu.
Naciśnięcie 6 x = wszystkie funkcje są wyłączane. Odtwarza nie jest normalnie kontynuowane.

FOLDER/PRE-UP (15)

Naciśnij ten przycisk podczas odtwarzania pliku MP3, aby wybrać następny folder.

Odtwarzanie zaprogramowane

Pozwala na zaprogramowanie dowolnej kolejności tytułów. (Tylko w trybie USB-/CARD)

1. Proszę nacisnąć przycisk SCAN/■ (4).
2. Proszę nacisnąć przycisk MEM/CLK-ADJ (16). Na wyświetlaczu pojawi się wskazanie „P01" (pozycja pamięci) i zaczną migać wskazania „MEM" oraz „001". Przyciskami ⏭ / ⏮ (2) proszę wybrać pożądany tytuł i wcisnąć ponownie przycisk MEM/CLK-ADJ. Wskaźnik na wyświetlaczu pokaże numer zapisu w pamięci P02.
3. Przy pomocy przycisku ⏭ / ⏮ proszę wybrać następny utwór i ponownie nacisnąć przycisk MEM/CLK-ADJ. Proszę powtarzać tę czynność do momentu wybrania wszystkich utworów.

   WSKAZÓWKA: :
   Gdy zostanie zapełniona pamięć programowanych utworów, na wyświetlaczu miga wskaźnik „FULL".
4. Proszę nacisnąć przycisk ST/MO / ►II (5). Komunikat „MEM" dodatkowo pojawi się na wyświetlaczu.
5. Jeżeli nacisną Państwo jeden raz przycisk SCAN/■, odtwarzanie zostaje zatrzymane, program zostanie jednak zachowany.
6. Aby kontynuować odtwarzanie programu, naciśnij przycisk ST/MO ►II.

Urządzenie zatrzymuje się automatycznie po odtworzeniu wszystkich zaprogramowanych tytułów. Kolejność z listy pozostanie w pamięci, aż urządzenie zostanie przełączone w inny tryb.

Usuwanie zaprogramowanej sekwencji

Aby wykasować program proszę 2-krotnie nacisnąć przycisk SCAN/■. Komunikat „MEM" zniknie.

Odtwarzanie muzyki w formacie MP3

Mają Państwo możliwość odtwarzania na tym urządzeniu utworów muzycznych w formacie MP3.

Pamiętaj:
Dostępnych jest wiele metod kompresji, a także występują znaczne różnice w jakości urządzeń USB i kart pamięci.

Ponadto w przemyśle fonograficznym nie ma ogólnie obowiązujących standardów (zabezpieczenia przed kopiowaniem).

Z tego względu podczas odtwarzania plików MP3 mogą w rzadkich przypadkach wystąpić problemy. **Nie** oznacza to wadliwego działania urządzenia.

Gniazdko AUX IN

Dla podłączenia urządzeń odtwarzania analogowego. Za pomocą tego gniazdka można odsłuchiwać przez głośniki także nagrania z innych odtwarzaczy, np. odtwarzacza MP3, odtwarzacza CD.

1. Podłącz zewnętrzne urządzenie za pomocą wtyczki jack 3,5 mm stereo do gniazda AUX-IN.
2. Kilkakrotnie nacisnąć przycisk FUNC (1), dopóki „AUX" nie pojawi się na wyświetlaczu.
3. Usłyszymy dźwięk odtwarzany z urządzenia zewnętrznego poprzez głośniki. Dostosuj głośność za pomocą przycisków VOL +/– (6). Przyciski sterowania nie są dostępne.
4. Dalej proszę postępować jak podano na instrukcji obsługi zewnętrznego źródła dźwięku.

WSKAZÓWKA:
Ustaw optymalną głośność w zewnętrznym urządzeniu.

Funkcja timera

Informacje ogólne

- Alarm w trybie radia FM: pamiętaj o ustawieniu stacji, która zostanie odtworzona po uaktywnieniu alarmu.
- Alarm w trybie USB lub CARD: pamiętaj o podłączeniu żądanego urządzenia pamięci. Niepodłączenie urządzenia pamięci sprawi, że po uaktywnieniu alarmu automatycznie odtworzona zostanie ostatnio słuchana stacja radiowa.
- Gdy nadejdzie ustawiona wcześniej godzina alarmu, w urządzeniu uaktywniony zostanie wybrany tryb działania. Na wyświetlaczu zacznie migać ikona „⏲".
- Wyświetlanie aktualnie ustawionego alarmu: naciśnij kilka razy przycisk DISPLAY (10 na pilocie) podczas odtwarzania. Na wyświetlaczu pojawi się bieżąca godzina, aktualnie ustawiony alarm, tryb alarmu i wybrany poziom głośności.

Ustawianie timera

Funkcja ta umożliwia wyłączanie i włączanie urządzenia o określonej godzinie. Należy wykonać poniższe czynności:

1. Przełącz urządzenie do trybu gotowości za pomocą przycisku ⏻.
2. Naciśnij przycisk SLEEP/TIMER (7 na pilocie) i przytrzymaj go przez ok. 3 sekundy. Na wyświetlaczu zaczną migać wskazania „⏲" i „ON TIMER". Naciśnij przycisk SLEEP/TIMER, aby potwierdzić. Następnie zacznie migać liczba godzin bieżącej godziny.
3. Ustaw żądaną wartość za pomocą przycisku ⏭ lub ⏮.
4. Naciśnij przycisk SLEEP/TIMER, aby potwierdzić. Zacznie migać wskazanie minut.
5. Ustaw żądaną wartość za pomocą przycisku ⏭ lub ⏮.
6. Naciśnij przycisk SLEEP/TIMER, aby potwierdzić. Następnie za pomocą przycisku FUNC wybierz tryb alarmu: TUNER, USB lub CARD.
7. Naciśnij przycisk SLEEP/TIMER, aby potwierdzić.
8. Następnie za pomocą przycisków VOLUME +/– ustaw poziom głośności funkcji alarmu.

WSKAZÓWKA:
- Należy wybrać niższe ustawienie głośności. Zalecany poziom to „03" lub „04".
- Należy pamiętać, że ustawienie poziomu „00" oznacza brak alarmu.

9. Naciśnij przycisk SLEEP/TIMER, aby zakończyć. Timer został ustawiony. Na wyświetlaczu na krótko pojawi się komunikat „ON". Następnie wyświetlona zostanie ikona „⏲" i bieżąca godzina.

Wyłączanie alarmu

Aby wyłączyć alarm do następnego dnia, naciśnij przycisk ⏻.

Dezaktywacja funkcji alarmu (w trybie gotowości)

Naciśnij przycisk SLEEP/TIMER. Na wyświetlaczu na krótko pojawi się komunikat „OFF" i zniknie ikona „⏲".

Wyłączanie z opóźnieniem

Lubisz zasypiać przy muzyce?

1. Włącz żądany tryb działania urządzenia.
2. Naciśnij przycisk SLEEP/TIMER (7 na pilocie). Na wyświetlaczu pojawi się ustawienie minut „90" i zacznie migać wskazanie „zZZ".
3. Zmniejsz wartość czasu w odstępach 10-minutowych, naciskając przycisk SLEEP/TIMER.
4. Po ustawieniu żądanego czasu wskazanie „zZZ" będzie stale podświetlone.

- Wybór opcji „OFF" spowoduje wyłączenie tej funkcji.

WSKAZÓWKA:
Naciśnięcie na krótko przycisku SLEEP/TIMER umożliwia wyświetlenie czasu pozostałego do aktywacji trybu gotowości.

Czyszczenie i pielęgnacja

⚠ OSTRZEŻENIE:
Nie zanurzać urządzenia w wodzie.

- Przed rozpoczęciem czyszczenia proszę wyciągnąć wtyczkę z gniazdka.
- Zewnętrzne zabrudzenia mogą Państwo usunąć przy pomocy lekko wilgotnej ściereczki, bez dodatku środków czyszczących.

Usuwanie zakłóceń

Zakłócenie	Przyczyna	Rozwiązanie
Brak odtwarzania muzyki.	Baterie za słabe.	Proszę włożyć nowe baterie albo zasilać urządzenie przy pomocy kabla do sieci.

Zakłócenie	Przyczyna	Rozwiązanie
Obsługa urządzenia nie jest możliwa.	Wystąpiła awaria i urządzenie się „zawiesiło".	Odłącz zasilanie na 5 s. Następnie włącz ponownie urządzenie.
Brak sygnału audio podczas połączenia Bluetooth.	Urządzenie nie jest zarejestrowane ze źródłem audio.	Sprawdzić, czy jest połączenie. Zarejestrować urządzenie ponownie ze źródłem audio, jeśli jest to konieczne.
	Zbyt mała głośność	Zwiększyć głośność na urządzeniu
		Zwiększyć głośność na źródle audio.
Nie można podłączyć urządzenia.	Rejestracja nie działa.	Sprawdzić, czy źródło audio obsługuje protokół A2DP.
	Źródło audio jest wyłączone.	Włączyć źródło audio.
	Bluetooth jest wyłączony na źródle audio.	Włączyć funkcję Bluetooth na źródle audio.
	Nieobsługiwana jest wersja Blueto-oth.	Skorzystać z innego urządzenia odtwarzającego.

Dane techniczne

Model: ..... SR 4367 BT
Zasilanie z baterii: ..... 8 x 1,5 V, typ D/R20
Pobór mocy: ..... 30 W
Klasa ochronności: III
Stopień ochrony: IP44
Masa netto: ..... ok. 3,8 kg

Radio:
Zakresy częstotliwości: ..... FM 87,5 ~ 108,0 MHz

Zewnętrzny zasilacz sieciowy

Wejście: ..... AC 100-240 V, 50/60 Hz
Wyjście: ..... DC 12 V/2,0 A
Biegunowość: ..... ⊖–(•–⊕
Klasa ochrony: II

Bluetooth

Obsługiwany standard Bluetooth: V3.0
Zakres: ..... ok. 15 metrów
Częstotliwość transmisji: ..... 2,402-2,480 GHz
Protokoły: A2DP/AVRCP

Zastrzegamy sobie prawo wprowadzania zmian technicznych i projektowych w trakcie ciągłego rozwoju produktu.

Niniejsze urządzenie odpowiada wymaganiom normy bezpieczeństwa użytkowania oraz spełnia wymagania dyrektywy niskonapięciowej i kompatybilności elektromagnetycznej.

Warunki gwarancji

Przyznajemy 24 miesiące gwarancji na produkt licząc od daty zakupu.

W tym okresie będziemy bezpłatnie usuwać w terminie 14 dni od daty dostarczenia wadliwego sprzętu z kartą gwarancyjną do miejsca zakupu wszystkie uszkodzenia powstałe w tym urządzeniu na skutek wady materiałów lub wadliwego wykonania, naprawiając oraz wymieniając wadliwe części lub (jeśli uznamy za stosowne) wymieniając całe urządzenie na nowe.

Sprzęt do naprawy powinien być dostarczony w komplecie wraz z dowodem zakupu oraz z ważną kartą gwarancyjną do sprzedawcy w miarę możliwości w oryginalnym opakowaniu lub innym odpowiednim dla zabezpieczenia przed uszkodzeniem. W razie braku kompletnego opakowania fabrycznego, ryzyko uszkodzenia sprzętu podczas transportu do i z miejsca zakupu ponosi reklamujący.

Naprawa gwarancyjna nie dotyczy czynności przewidzianych w instrukcji obsługi, do wykonania których zobowiązany jest użytkownik we własnym zakresie i na własny koszt.

Gwarancja nie obejmuje:

- mechanicznych, termicznych, chemicznych uszkodzeń sprzętu i wywołanych nimi wad,
- uszkodzeń powstałych w wyniku działania sił zewnętrznych takich jak wyładowania atmosferyczne, zmiana napięcia zasilania i innych zdarzeń losowych,
- nieprawidłowego ustawienia wartości napięcia elektrycznego, zasilanie z nieodpowiedniego gniazda zasilania,
- sznurów połączeniowych, sieciowych, żarówek, baterii, akumulatorów,
- uszkodzeń wyrobu powstałych w wyniku niewłaściwego lub niezgodnego z instrukcją jego użytkowania, przechowywania, konserwacji, samowolnego zrywania plomb oraz wszelkich przeróbek i zmian konstrukcyjnych dokonanych przez użytkownika lub osoby niepowołane,
- roszczeń z tytułu parametrów technicznych wyrobu, o ile są one zgodne z podanymi przez producenta,
- prawidłowego zużycia i uszkodzeń, które mają nieistotny wpływ na wartość lub działanie tego urządzenia.

Karta gwarancyjna bez pieczątki sklepu, daty sprzedaży, nie wypełniona, źle wypełniona, ze śladami poprawek, nieczytelna wskutek zniszczenia, bez możliwości ustalenia miejsca sprzedaży oraz dołączonego dowodu zakupu jest nieważna.

Korzystanie z usług gwarancyjnych nie jest możliwe po upływie daty ważności gwarancji. Gwarancja na części lub całe urządzenie, które są wymieniane kończy się, wraz z końcem gwarancji na to urządzenie.

Wszystkie inne roszczenia, wliczając w to odszkodowania są wykluczone chyba, że prawo przewiduje inaczej. Roszczenia wykraczające poza tą umowę nie są uwzględniane przez tą gwarancję.

Gwarancja na sprzedany towar konsumpcyjny nie wyłącza, nie ogranicza ani nie zawiesza uprawnień kupującego wynikających z niezgodności towaru z umową.

Gwarancja oraz zawarte w niej warunki obowiązują na terenie Rzeczpospolitej Polskiej.

Dystrybutor:
CTC Clatronic Sp. z o.o
ul. Opolska 1 a karczów
49 - 120 Dąbrowa

Usuwanie

Znaczenie symbolu „Pojemnik na śmieci"



Proszę oszczędzać nasze środowisko, sprzęt elektryczny nie należy do śmieci domowych.

Proszę korzystać z punktów zbiorczych, przewidzianych do zdawania sprzętu elektrycznego, i tam proszę oddawać sprzęt elektryczny, którego już nie będą Państwo używać.

Tym sposobem pomagają Państwo unikać potencjalnych następstw niewłaściwego usuwania odpadów, mających wpływ na środowisko i zdrowie ludzi.

Tą drogą przyczyniają się Państwo do ponownego użycia, do recyklingu i do innych form wykorzystania starego sprzętu elektrycznego i elektronicznego.

Informacje, gdzie można zdać sprzęt, otrzymają Państwo w swoich urzędach komunalnych lub w administracji gminy.

Használati utasítás

Köszönjük, hogy a termékünket választotta. Reméljük, élvezni fogja a készülék használatát.

A használati útmutatóban található szimbólumok

Az Ön biztonságára vonatkozó utasítások kifejezetten meg vannak különböztetve. Kérjük, mindenképpen ügyeljen ezekre annak érdekében, hogy elkerülje a baleseteket és a készülék károsodását:

⚠ FIGYELMEZTETÉS:
Egészségét károsító veszélyforrásokra figyelmeztet és rámutat a lehetséges sérülési lehetőségekre.

⚠ VIGYÁZAT:
Lehetséges veszélyre utal, mely a készülékben vagy más tárgyakban kárt tehet.

MEGJEGYZÉS: Tippeket és információkat emel ki.

Általános biztonsági rendszabályok

A készülék használatba vétele előtt gondosan olvassa végig a használati utasítást, és őrizze meg a garancialevéllel, a pénztári nyugtával és lehetőleg a csomagolókartonnal, ill. az abban lévő bélésanyaggal együtt! Amennyiben a készüléket harmadik személynek adja tovább, a használati útmutatót is adja a készülékhez.

- Az áramütésveszély elkerülése érdekében ne tegye ki a készüléket esőnek, illetve nedvességnek. Ne használja a készüléket víz közelében (pl. fürdőszobában, uszodában, nedves pincében).
- Ne használja a készüléket nagyon forró, hideg, poros, vagy nedves helyeken.
- A készülék kizárólag személyes használatra való, és csaka rendeltetésének megfelelően használható. A készülék kereskedelmi célú használatra nem alkalmas.
- Ellenőrizze, hogy a tápkábel nincs megtörve, kicsípve és nem érintkezik hőforrásokkal.
- Győződjön meg arról, hogy a tápkábelben nem lehet elesni.
- A tápegység csak száraz helyiségben való használatra alkalmas.
- Ne érintse meg a tápegységet vagy a kábelt nedves kézzel.
- A tápegységet csak megfelelően felszerelt fali aljzatba csatlakoztassa. Ellenőrizze, hogy a megjelölt feszültség megegyezik a fali aljzatban lévő feszültséggel. Szintén ellenőrizze, hogy a kimeneti áramerősség, feszültség és a tápegység polaritása megegyezik a csatlakoztatott eszközön lévő adatokkal.
- Az elemeket mindig a megfelelő irányban helyezze be.
- Ne takarja el a készülék nyílásait.
- Ne takarja le a szellőzőnyílásokat különböző tárgyakkal, pl. újságokkal, asztalterítővel, függönnyel stb.
- A fröccsenésálló funkció (IP44) működéséhez mindig tartsa zárva mindkét gumi burkolatot.
- Nyílt lángforrások, pl. égő gyertyák nem helyezhetők a készülékre.
- Ne nyissa fel a készülékházat. A nem megfelelően végzett javítások súlyos veszélyt jelenthetnek a készülék használójára. Ha a készülék megsérül (különös tekintettel a hálózati kábelre), akkor ne használja tovább a készüléket, hanem javíttassa meg egy szakképzett szerelővel. Rendszeresen ellenőrizze, hogy nem sérülte meg a hálózati kábel.
- Ha hosszabb ideig nem használja a készüléket, húzza ki a tápegységet a fali aljzatból és/vagy vegye ki az elemeket.
- A készülék tisztítása előtt vagy meghibásodása esetén válassza le azt az elektromos hálózatról.

Adott esetben a készüléken az alábbi szimbólumokat láthatja, amelyek a következőkre hívják fel az Ön figyelmét:



A villám-szimbólum olyan alkatrészekre figyelmeztet a készülék belsejében, amelyek veszélyesen nagy feszültséget vezetnek.



A felkiáltójellel ellátott szimbólum a kísérőpapírokban található fontos kezelési vagy karbantartási útmutatásokra hívja fel a használó figyelmét.

Gyermekek és legyengült személyek

- Gyermekei biztonsága érdekében ne hagyja általuk elérhető helyen a csomagolóelemeket (műanyag zacskó, karton, sztiropor stb.).

  ⚠ FIGYELMEZTETÉS!
  Kisgyermekeket ne engedjen a fóliával játszani. **Fulladás veszélye állhat fenn!**

- A készülék nem arra való, hogy korlátozott fizikai, érzékszervi vagy szellemi képességű személyek (beleértve a gyerekeket is) vagy tapasztalat ill. tudás hiányában használják, kivéve, ha biztonságukért felelős személye felügyel rájuk vagy utasításokat kaptak arra vonatkozólag, hogy hogyan kell használni a készüléket.
- Gyermekeket nem szabad felügyelet nélkül hagyni, nehogy játsszanak a készülékkel.

Speciális biztonsági rendszabályok

⚠ FIGYELMEZTETÉS:
Kerülje el a túl magas hangerőn való hallgatásból eredő halláskárosodást.

⚠ VIGYÁZAT:
Ne érintse meg kézzel vagy más tárggyal a passzív membránokat (A), mert ezzel károsíthatja a membránokat.

A kezelőelemek áttekintése

1 FUNC gomb
2 ⏭/⏮ gombok
3 Teleszkópantenna
4 SCAN/■ gomb (automatikus csatornakeresés/leállítás)
5 ST/MO / ►II gomb
6 VOL +/– gombok
7 ⏻ gomb
8 ⏻ jelzőlámpa (működési állapot)
9 ᛒ jelzőlámpa (Bluetooth)
10 **IR** távirányító érzékelő
11 Kijelző
12 Gumi burkolat
A következő csatlakozók a burkolat alatt találhatók:
SD-memóriakártya foglalat
USB port
AUX IN bemenet
13 EQ gomb (hangszínszabályozó)
14 PLAY MODE gomb
15 FOLDER/PRE-UP gomb
16 MEM/CLK-ADJ gomb (mentés/időbeállítás)

A Passzív membránok

Hátoldal (nem látható)

DC 12V ⊖–(•)– ⊕ tápcsatlakozó (a gumi burkolat alatt)
Elemtartó rekesz

Távirányító

1 FUNC gomb (funkció mód)
2 MO/ST gomb (mono/stereo)
3 ►II gomb (lejátszás/szünet)
4 ■ gomb (leállítás)
5 MEM/CLK-ADJ gomb (tárolás/időbeállítás)
6 INFO gomb (rádióállomás keresése hátra/előző műsorszám)
7 SLEEP/TIMER gomb
8 EQ gomb (hangszínszabályozó)
9 VOLUME +/– gombok (hangerő)
10 DISPLAY gomb
11 MUTE gomb (némítás)
12 RAN/REP/INTRO gomb (lejátszás mód)
13 FOLDER/PRESET ▲/▼ gombok (album/+ vagy – /tárolt rádióállomások)
14 TUNING ▼/⏮ gomb (rádióállomás keresése hátra/előző műsorszám)
15 TUNING ▲/⏭ gomb (rádióállomás keresése előre/következő műsorszám)
16 I/⏻ gomb (működésre kész)

A készülék használatba vétele/Bevezetés

- Válasszon a készüléknek alkalmas helyet, pl. száraz, sík, csúszásmentes felületet, amelyen a készüléket jól lehet kezelni.
- Ügyeljen rá, hogy a készülék megfelelően szellőzzön!
- A sérülékeny felületeket (pl. kijelző) védőfólia takarhatja. Ezeket távolítsa el.

Áramellátás (Adapter)

1. Ellenőrizze, hogy az áramforrás megfelel a készülék törzslapján előírt követelményeknek.
2. Csatlakoztassa a tápadaptert egy megfelelően felszerelt és földelt elektromos hálózati aljzathoz. Csatlakoztassa a készüléket a csatlakozódugasszal a dugasz a DC 12 V készülékaljzatba.

⚠ VIGYÁZAT:
- Csak a termékhez mellékelt hálózati adaptert használja. Ne használjon semmilyen más készüléket.
- Csak 12 V (⊖–(•)–⊕) kimenettel rendelkező tápadaptert használjon, más adapterek károsíthatják a készüléket.

MEGJEGYZÉS:
- Húzza ki a hálózatból, ha hosszabb ideig nem használja.
- Az óra idő/ébresztési beállításai az elektromos hálózatról való leválasztáskor el fognak veszni.

Működés elemről (nem hozzá járó tartozék)

1. A készülék hátoldalán nyissa ki az elemtartó fedelét.
2. Helyezzen be 8 db 1,5 V-os D/R20, típusú elemet! Ügyeljen a helyes polaritásra (lásd az elemtartó rekesz fenekén)!
3. Csukja be az elemtartó rekesz fedelét.

MEGJEGYZÉS:
Ha a tápadapter csatlakoztatva van, az elemek automatikusan le lesznek kapcsolva.

⚠ VIGYÁZAT:
- Az elemekből elemsav szivároghat. Ha a készüléket hosszabb ideig nem használja, vegye ki belőle az elemeket.
- Eltérő elemtípusokat vagy új és használt elemeket nem szabad egyszerre használni.
- A használt elem nem a háztartási szemétbe való! Adja le a használt elemeket az illetékes gyűjtőhelyen vagy a kereskedőnél.

⚠ FIGYELMEZTETÉS:
Ne tegye ki az elemeket semmilyen intenzív hőforrásnak, mint napfény, tűz vagy hasonló. **Robbanásveszélyt** okozhat!

Távirányító

MEGJEGYZÉS:
A távirányító elemtartójában található lítium gombelemet egy fólia védi szállítás közben. Ez meghosszabbítja az elem élettartamát. A távirányító használatának megkezdése előtt távolítsa el a fóliát.

A távirányító a készülék távoli működtetésére szolgál legfeljebb 5 méter távolságból. Használat közben biztosítsa a távirányító akadálymentes rálátását a készüléken található érzékelőre (10). Ha a hatótávolság csökken, ki kell cserélni az elemet. Az elem cseréje:

1. Nyissa ki az elemtartót.
2. Cserélje ki a gombelemet egy ugyanolyan típusúra (CR 2032). Figyeljen oda a helyes polaritásra.
3. Zárja be az elemtartót.

⚠ FIGYELMEZTETÉS:
- Ne tegye ki az elemet intenzív hőhatásnak, például napfénynek, tűznek vagy más hasonlónak. **Robbanásveszély állhat fenn!**
- Az elemeket tartsa távol a gyerekektől. Az elem nem játék.
- Ne próbálja felnyitni az elemeket.
- Kerülje az elemek fém tárgyakkal való érintkezését (gyűrű, szög, csavar stb.). Rövidzárlat veszélye áll fenn!
- Az elemek rövidzárlat esetén nagyon felmelegedhetnek, akár ki is gyulladhatnak. Ez égéseket okozhat.
- Az elem érintkezőit szállítás közben ragasztószalaggal le kell takarni.
- Az elemek megfolyhatnak, és azokból sav juthat ki. Ha a készüléket hosszabb ideig nem használja, vegye ki az elemeket a távirányítóból.
- Ha az elem megfolyt, ne törölje a folyadékot a szemébe vagy a nyálkahártyára. Ha a folyadékkal érintkezett, mossa meg a kezét és a szemét tiszta vízzel, és amennyiben kellemetlen tüneteket tapasztal, forduljon orvoshoz.

⚠ VIGYÁZAT:
- Az elemek megfolyhatnak, és azokból sav juthat ki. Ha a készüléket hosszabb ideig nem használja, vegye ki az elemeket a távirányítóból.
- Az elemeket tilos a háztartási hulladékba dobni. A használt elemeket adja le a hivatalos gyűjtőközpontban vagy vigye vissza a kereskedőnek, akitől vásárolta.

Az óra idejének beállítása

Az óra ideje csak akkor állítható be, ha a készülék készenléti üzemmódban van.

1. Nyomja meg a MEM/CLK-ADJ gombot. A „24H" elkezd villogni a kijelzőn.
2. Használja a ⏭ gombot az idő megjelenítési formátum (24-órás vagy 12-órás formátum) kiválasztásához.

MEGJEGYZÉS:
A 12-órás időformátum kiválasztásakor a kijelzőn a következő jelenik meg:
AM = délelőtt, PM = délután.

3. Nyomja meg a MEM/CLK-ADJ gombot. Az órák elkezdenek villogni.
4. Használja a ⏭ és ⏮ gombokat az órák beállításához.
5. Nyomja meg a MEM/CLK-ADJ gombot. A percek elkezdenek villogni.
6. Használja a ⏭ és ⏮ gombokat a percek beállításához.

MEGJEGYZÉS:
Az óra idejének beállításai az elektromos hálózatról való leválasztáskor el fognak veszni.

Általános használat

MEGJEGYZÉS:
- Egyes gombokat megtalálhat mind a készüléken, mind a távirányítón. Az azonos gomboknak ugyanaz a funkciója.
- A készülék működése a készüléken lévő gombokkal van leírva.

A készülék be-/kikapcsolása
- Nyomja meg az ⏻ gombot (17) készülék bekapcsolásához.
- A készülék kikapcsolásához nyomja meg újra a ⏻ gombot. A ⏻ jelzőlámpa (8) pirosan gyullad ki.

MEGJEGYZÉS:
Kb. 15 perc jelnélküliség vagy nagyon gyenge jel esetén a készülék automatikusan készenlét üzemmódba vált.

Hangerő

A hangerő beállításához használja a VOL **+/–** gombokat (6).

FUNC (1)

Nyomja meg a FUNC gombot, amíg a kívánt működési mód meg nem jelenik a kijelzőn.

EQ (13)

Nyomja meg többször egymás után az EQ gombot az egyik előre beállított hangszínszabályozó hangmód kiválasztásához. A következők közül választhat: (FLAT, CLASSIC, ROCK, POP, JAZZ).

MUTE (11 a távirányítón)

Gyorsan elnémíthatja a hangot a MUTE gomb segítségével. A kijelzőn megjelenik a „MUTE" felirat. Nyomja meg újra a gombot a hang visszakapcsolásához.

INFO (6 a távirányítón)

Ezen gomb megnyomása az MP3 lejátszás során lehetővé teszi az ID3 tag metaadatok be-, illetve kikapcsolását. Az ilyen adatok görgetett szövegként jelennek meg a kijelzőn.

DISPLAY (10 a távirányítón)
- Nyomja meg röviden a gombot a készülék bekapcsolt állapotában az idő rövid idejű megjelenítéséhez.

- Nyomja meg a gombot többször egymás után a készülék bekapcsolt állapotában az aktuális ébresztési idő megjelenítéséhez. (*Lásd* ⇨ „Időzítő funkció" fejezet.)

Rádióhallgatás

1. Húzza ki teljesen a teleszkópos antennát. Szükség esetén állítson a helyzetén, hogy javítson a vételen.
2. Válassza ki a rádió üzemmódot az FUNC gombbal (1). A „FM" felirat jelenik meg a kijelzőn.
3. Két lehetősége van a rádióállomások keresésére és tárolására.
   - **Automatikus állomáspásztázás:**
     Fontos! Minden előzőleg eltárolt rádióállomás felülíródik.
     Tartsa lenyomva a SCAN/■ gombot (4) kb. 3 másodpercig. A készülék rádióállomásokat keres a teljes FM frekvenciasávon. A talált állomások a frekvencia növekedési sorrendjében lesznek eltárolva.
   - **Rádióállomások keresése manuálisan:**
     Röviden nyomja meg a ⏭ vagy ⏮ gombot (2), amíg meg nem találta a kívánt rádióállomást. Nyomja meg és tartsa benyomva a két gomb egyikét a következő vagy az előző rádióállomás kereséséhez.

     Állomások tárolása:
     1. Használja a: ⏭ vagy ⏮ gombot a kívánt rádióállomás kereséséhez.
     2. A rádióállomás tárolásához nyomja meg a MEM/CLK-ADJ gombot (16). A „01" és a „MEM" fog villogni a kijelzőn.
     3. A FOLDER/PRE-UP gombbal (8) vagy a gombokat FOLDER/PRESET ▲/▼ (13 a távirányítón) gombbal válassza ki a kívánt memóriapozícióit.
     4. Nyoma meg a MEM/CLK-ADJ gombot. A rádióállomás tárolódik.

MEGJEGYZÉS:
Ha zajt hall a hallgatott rádióállomásból, javasoljuk, hogy váltson MONO módra. Nyomja meg a ST/MO / ►II gombot (5) a MONO vagy STEREO beállítás kiválasztásához. Sztereó üzemmódban a kijelzőn megjelenik az „(ST)" felirat.

A tárolt rádióállomások kiválasztása

A következőképpen válassza ki az előre beállított rádióállomásokat:

- Nyomja meg többször egymás után a FOLDER/PRE-UP gombot a készüléken.
- Nyomja meg a gombokat FOLDER/PRESET ▲/▼ gombot a távirányítón.

Zene lejátszása Bluetooth funkcióval

A Bluetooth funkció egymáshoz közel található készülékek vezeték nélküli rádiós kapcsolaton való összekapcsolására szolgál. A Bluetooth szabványú eszközök 2,402 és 2,480 GHz között sugároznak az ISM sávban (**I**ndustrial, **S**cientific and **M**edical – ipari, tudományos és orvosi). Interferenciát okozhatnak például a WLAN-hálózatok, DAB rádiók, vezeték nélküli telefonok vagy mikrohullámú sütők, amelyek ugyanazon a frekvenciasávban működnek.

A készülék Bluetooth üzemmódban is használható. A működés hatósugara a környezettől és a készüléktől függően kb. 15 méter.

Ha a lejátszó készülék támogatja az A2DP profilt (**A**dvanced **A**udio **D**istribution **P**rofile – fejlett hangsugárzási profil) és van benne megfelelő zenelejátszó funkció, vezeték nélküli módon is továbbíthatja a zenét a hangszóróra. Az A2DP profil egy több gyártó által közösen kidolgozott profil. Az adatfolyamként sugárzott sztereó hangjel vezeték nélkül továbbítódik a lejátszó eszköz (Forrás) és a vevő között. Hogy távolról tudja vezérelni a forrást, a lejátszó készüléknek támogatnia kell az AVRCP profilt (**A**udio **V**ideo **R**emote **C**ontrol **P**rofile).

A különböző gyártók, készüléktípusok és szoftververziók miatt a teljes funkcionalitás nem garantálható.

A készülékek bejelentkeztetése (Párosítás)

Ahhoz, hogy hallgathassa a zenét a készüléken, előbb párosítani kell az eszközöket.

1. Ellenőrizze, hogy a Bluetooth funkció aktiválva van a lejátszón (pl. mobiltelefonon). Ehhez lásd a lejátszó használati utasítását.
2. Válassza ki a BT módot a FUNC gombbal (1). A ᛒ jelzőlámpa kéken villog. A „PAIRING" felirat fog villogni a kijelzőn. Ez jelzi, hogy a készülék párosítás üzemmódban van.
3. Válassza ki a Bluetooth menüt a lejtászón, és regisztrálja az eszközt a lejátszóban. Ehhez lásd a lejátszó használati utasítását. Az „AEG SR4367BT" eszköznek kell megjelennie a lejátszóban.

   MEGJEGYZÉS:
   - Egyidejűleg csak egy lejátszó eszköz csatlakoztatható a készülékhez. Ha a készülék már csatlakoztatva van egy másik lejátszó eszközhöz, a készülék nem fog megjelenni a BT kiválasztás menüben.
   - Egy meglévő Bluetooth kapcsolat leválasztásához tartsa nyomva a ST/MO / ►II gombot (5). A ᛒ jelzőlámpa kéken villog. A „PAIRING" felirat fog villogni a kijelzőn.
4. Most a készülék gyártmányától és szoftververziójától függően adja meg a „0000" jelszót a lejátszóban.

A sikeres párosítás után a ᛒ jelzőlámpa gyullad ki kék színben,

és a BT felirat jelenik meg a kijelzőn. További műveletekhez lásd a lejátszó egység használati útmutatóját. Ha lehetséges állítsa be a külső készülék hangerejét egy kényelmes szintre.

MEGJEGYZÉS:
- A készülék gyártójától függően előfordulhat, hogy a készülékek összekapcsolásához meg kell ismételni a regisztrációt (PAIRING).
- Egy lejátszó eszköz regisztrációja során fellépett problémák esetén kapcsolja ki a lejátszó eszköz Wi-Fi-/mobil adatkapcsolat funkcióit.
- A Bluetooth kompatibilitás a jövőben megjelenő készülékekkel (pl. mobiltelefonokkal) nem garantálható.
- Az optimális kapcsolat érdekében ügyeljen arra, hogy a lejátszó akkumulátora teljesen fel legyen töltve.
- Egyes mobiltelefonokba energiatakarékos üzemmód van beépítve Kapcsolja ki az energiatakarékos módot, mert problémákat okozhat a Bluetooth adatátvitel során.
- A hangadatok továbbításához a Bluetooth funkciónak aktiválva kell lennie a lejátszón. Lásd a lejátszó használati utasítását.
- Ha lejátszóként használt mobiltelefonra bejövő hívás érkezik, a zenelejátszás megszakad. Azonban a készülék nem fogja visszajátszani a hangot. Miután befejezte a hívást, a készülék újra összekapcsolódnak, és a lejátszás folytatódik.

Zene lejátszása USB-n keresztül

A készülék az USB területén elért legmodernebb műszaki megoldásokkal összhangban lett kifejlesztve. Ugyanakkor a piacon kapható különböző USB-tárolóeszközök nagy száma miatt nem tudjuk garantálni a készülék teljes kompatibilitását minden USB-tárolóeszközzel. Emiatt ritkán problémák éphetnek fel a fájlok USB-tárolóeszközökről történő lejátszása során. Ez **nem** a készülék meghibásodásának jele. Kizárólag kereskedelmi forgalomban kapható USB-tárolóeszközt használjon.

1. Hajtsa fel a gumi burkolatot (12) a kinyitáshoz.
2. Többször nyomja meg a FUNC gombot (1), amíg a kijelzőn meg nem jelenik az „USB" felirat. Ezután a „NO DATA" felirat jelenik meg a kijelzőn.
3. Csatlakoztassa az USB-tárolóeszközt. A „READING" felirat elkezd villogni a kijelzőn. A lejátszás néhány másodperc után automatikusan elindul.

A kezeléshez lásd a „Az kezelőszervek leírása" részt.

MEGJEGYZÉS:
- A működési hibákat elkerülendő mindig **közvetlenül** csatlakoztassa az USB tárolóeszközt az USB porthoz.
- Az USB port **nem** alkalmas a külső készülékek töltésére.

MEGJEGYZÉS:
- **Megjegyzés:** Az USB-port kizárólag zeneszámok USB-tárolóeszközről történő lejátszására alkalmas. Csak kis teljesítményű áramellátást (100mA) biztosít. Az USB-port nem alkalmas 2,5"-es külső meghajtókhoz, amelyeknek az indulóáram-felvétele akár az 1100 mA-t is elérheti. Amennyiben okostelefonjáról, iPod-járól, vagy iPhone-járól kíván zenét lejátszani, csatlakoztassa azokat az erre kijelölt AUX IN aljzatra.

VIGYÁZAT:
Kapcsolja át a készüléket egy másik működési módra, mielőtt eltávolítaná az USB tárolóeszközt.

Zenelejátszás SD-memóriakártyáról

Ez a készülék a memóriakártya piac területén elérhető legújabb technológiákat figyelembe véve lett megalkotva. Ettől függetlenül a mai napon a piacon elérhető memóriakártyák nagy száma miatt nem tudjuk garantálni a teljes kompatibilitást. Ezen ok miatt néhány ritka esetben problémákat tapasztalhat a memóriakártyák lejátszása közben. Ez **nem** jelent hibás működést.

1. Hajtsa fel a gumi burkolatot (12) a kinyitáshoz.
2. Többször nyomja meg a FUNC gombot (1), amíg a kijelzőn meg nem jelenik az „SD" felirat. Ezután a „NO DATA" felirat jelenik meg a kijelzőn.
3. Helyezze be egy SD-memóriakártyát a kártyafoglalatba. A „READING" felirat elkezd villogni a kijelzőn. A lejátszás néhány másodperc után automatikusan elindul.

A kezeléshez lásd a „Az kezelőszervek leírása" részt.

VIGYÁZAT:
A memóriakártya eltávolítása előtt kapcsoljon át másik működési módra.

Az kezelőszervek leírása (USB/CARD/ BT üzemmódban)

MEGJEGYZÉS:
A lejátszásra használt készüléktől függően nem minden funkció támogatott.

ST/MO / ►II (5)

Rövid időre megszakíthatja, majd újra indíthatja vele a lejátszást. Az értesítés a kijelzőn villog. Ha a gombot ismét megnyomja, a lejátszás folytatódik.

⏭ / ⏮ (2)

Zenelejátszás közben:

Az ⏭ gombbal a következő, ill. a következő utáni stb. számra ugorhat.

- Ha lenyomva tartja, folyamatos zenekeresés indul el.

Az ⏮ gombot a következőképpen használhatja:

1 x megnyomva = Az aktuális műsorszám az elejétől kerül újra lejátszásra.
2 x megnyomva = Az előző számra ugrik.
3 x megnyomva = Az egyik előtte lévő számot játssza stb. Ha lenyomva tartja, folyamatos zenekeresés indul el.

SCAN/■ (4)

A lejátszás leállt.

PLAY MODE (14)

MP3 formátumú zene lejátszása során:

1 x megnyomva = Állandóan ismétli az éppen futó számot. A „↻" szimbólum jelenik meg a kijelzőn.
2 x megnyomva = A kiválasztott mappa folyamatosan ismételve van (a display-n ↻ FOLDER jelenik meg).
3 x megnyomva = Az összes zene folyamatosan ismételve van (A „↻ ALL" appears on the display.) szimbólum jelenik meg a kijelzőn.).
4 x megnyomva = Minden egyes műsorszám 10 másodpercig lesz lejátszva. Az „INTRO" felirat jelenik meg a kijelzőn.
5 x megnyomva = A műsorszámok lejátszása véletlen sorrendben történik. A „RAN" értesítés jelenik meg a kijelzőn.
6 x megnyomva = Az összes funkció ki van kapcsolva. A lejátszás normálisan folytatódik.

FOLDER/PRE-UP (15)

Nyomja meg a gombot egy MP3-fájl lejátszása közben, hogy kiválassza a következő mappát.

Programozott lejátszás

Tetszés szerint számsorrend programozását teszi lehetővé. (Csak USB-/CARD-üzemmódban)

1. Nyomja meg a SCAN/■ gombot (4).
2. Nyomja meg a MEM/CLK-ADJ gombot (16). A kijelzőn megjelenik a „P01" (memóriahely), és a „MEM" felirat, és a „001" villogni fog. Válassza ki a ⏭ / ⏮ gombokkal (2) a kívánt számot, és nyomja meg ismét a MEM/CLK-ADJ gombot. A display-n a kijelzés a P02 memóriahelyre vált.
3. Válassza ki ezután a ⏭ / ⏮ Válassza ki ezután a MEM/CLK-ADJ gombot! Ismételje ezt a folyamatot mindaddig, míg az összes kívánt számot ki nem választotta.

MEGJEGYZÉS:
Ha elérte a készülék a beprogramozandó számokhoz elegendő memória kapacitást, a kijelzőn „FULL" villog.

4. Nyomja meg a ST/MO / ►II gombot (5). Megindul a lejátszás. A „MEM" értesítés fog még megjelenni a kijelzőn.
5. Ha egyszer megnyomja a SCAN/■ gombot, megszakad a lejátszás, de a program megmarad.
6. Ha még egyszer le szeretné játszani a programot, nyomja meg a ST/MO / ►II gombot.

A készülék az összes beprogramozott cím lejátszása után leáll. A meghallgatott sorozat addig a memóriában marad, amíg más működési módra nem vált.

Beprogramozott lejátszási sorrend törlése

Ha törölni kívánja a programot, nyomja meg 2-szer a SCAN/■ gombot! A „MEM" értesítés kialszik.

MP3-as formátumú zene lejátszása

Ezzel a készülékkel MP3-as formátumban is le lehet játszani zenedarabokat.

Kérjük, vegye figyelembe:
Tömörítési módok, valamint különböző minőségű USB-tárolók és memóriakártyák érhetők el.

Továbbá a zeneipar nem tart be semmilyen szabványt sem (Másolásvédelem).

Ezen ok miatt néhány ritka esetben az MP3-fájlok lejátszása közben problémákat tapasztalhat. Ez **nem** jelenti azt, hogy a készülék hibásan működik.

AUX IN hüvely

Analóg lejátszókészülékek csatlakoztatására. Ezen az aljzaton keresztül olyan más lejátszókészülékek hangját is lehet hallgatni a hangsugárzón keresztül, mint az MP3 lejátszó, CD lejátszó, stb.

1. Csatlakoztassa a külső készüléket egy 3,5 mm-es sztereó jackdugóval a AUX-IN kapcsolóhüvelyhez.
2. Többször nyomja meg a FUNC gombot (1), amíg a kijelzőn meg nem jelenik az „AUX" felirat.
3. A külső készülékből származó hang lejátszását a hangszóróból fogja hallani. A hangerő beállításához használja a VOL +/– gombokat (6). A vezérlőgombok nem elérhetők.
4. A továbbiakban követendő eljárást a külső hangforrás használati utasításában találja.

MEGJEGYZÉS:
Állítsa a külső készülék hangerejét hallgatható hangerőre.

Időzítő funkció

Általános

- Ébresztés FM rádióval: Ügyeljen rá, hogy hangoljon az ébresztéshez használni kívánt állomásra.

- Ébresztés USB vagy CARD üzemmódban: Ügyeljen rá, hogy csatlakoztassa a kívánt tárolóeszközt. Ha nincs csatlakoztatva tárolóeszköz, az ébresztés az utoljára hallgatott rádióállomással lesz hallható.
- Az előre beállított idő elérésekor a készülék aktiválni fogja a kiválasztott üzemmódot. A „⏲" szimbólum fog villogni a kijelzőn.
- Az aktuálisan beállított ébresztési idő megjelenítése: Nyomja meg többször egymás után lejátszás közben a DISPLAY gombot (10 a távirányítón). A kijelzőn megjelenik a pontos idő, az aktuálisan beállított ébresztési idő, az ébresztési mód és a kiválasztott hangerőszint.

Az időzítő beállítása

Használja ezt a funkciót a készülék egy adott időpontban történő ki- és bekapcsolásához. Tegye a következőket:

1. Nyomja meg a ⏻ gombot a készülék készenléti üzemmódba kapcsolásához.
2. Nyomja meg és kb. 3 másodpercig tartsa lenyomva a SLEEP/TIMER gombot (7 a távirányítón). „⏲", és a „ON TIMER" fog villogni a kijelzőn. Nyomja meg a SLEEP/TIMER gombot a megerősítéshez. Ezután a pontos idő óra számai kezdenek el villogni.
3. Használja a ⏭ és ⏮ gombokat a beállítások módosításához.
4. Nyomja meg a SLEEP/TIMER gombot a megerősítéshez. A percek elkezdenek villogni.
5. Használja a ⏭ és ⏮ gombokat a beállítások módosításához.
6. Nyomja meg a SLEEP/TIMER gombot a megerősítéshez. Ezután a FUNC gombbal válassza ki az ébresztési üzemmódot: TUNER, USB vagy CARD.
7. Nyomja meg a SLEEP/TIMER gombot a megerősítéshez.
8. Ezután a VOLUME **+/–** gombokkal állítsa be az ébresztési funkció hangerejét.

   MEGJEGYZÉS:
   - Válasszon alacsonyabb hangerőszintet. Mi a „03" vagy a „04" hangerőszintet javasoljuk.
   - Ne feledje, hogy az ébresztés a „00" hangerőszint kiválasztásakor nem lesz hallható.
9. Végül nyomja meg a SLEEP/TIMER gombot. Ezzel az időzítő beállítása megtörtént. Az „ON" felirat fog megjeleni röviden a kijelzőn. Ezután a „⏲" szimbólum és a pontos idő lesz látható.

Az ébresztés kikapcsolása

Az ébresztés a következő napig való kikapcsolásához nyomja meg a ⏻ gombot.

Az ébresztés funkció kikapcsolása (készenléti üzemmódban)

Nyomja meg a SLEEP/TIMER gombot. Az „OFF" felirat lesz rövid ideig látható a kijelzőn, és a „⏲" ikon eltűnik.

Késleltetett kikapcsolás

Szeretne zenével elaludni?

1. Kapcsolja be a készüléket a kívánt módban.
2. Nyomja meg a SLEEP/TIMER gombot (7 a távirányítón). A „90" percbeállítás jelenik meg a kijelzőn, és a „zZZ" elkezd villogni.
3. Csökkentse az időt 10 perces lépésekben a SLEEP/TIMER gomb megnyomásával.
4. Amint a kívántak szerint beállította az időzítőt, a „zZZ" szimbólum fog állandóan világítani.

- Az „OFF' lehetőség kiválasztása kikapcsolja a funkciót.

MEGJEGYZÉS:
A SLEEP/TIMER gomb rövid idejű megnyomása megjeleníti a készenléti üzemmód aktiválásáig hátralévő időt.

Tisztítás és karbantartás

⚠ FIGYELMEZTETÉS!
Ne merítse vízbe a készüléket.

- Tisztítás előtt húzza ki a hálózati dugaszt a konnektorból.
- Külső foltokat, adalékanyag nélküli enyhén nedves ruhával lehet letörölni.

Zavarelhárítás

Tünet	Ok	Megoldás
Nincs zenelejátszás.	Túl gyengék az elemek.	Helyezzen be új elemeket vagy hálózati vezetékkel üzemeltesse a készüléket.
A készülék kezelőszervei nem működnek.	A készülék összeomlik és lefagy.	Válassza le a készüléket az áramforrásról 5 másodpercre. Ezután kapcsolja be újra.
Nincs audio jel a Bluetooth kapcsolaton keresztül.	Az eszköz nincs regisztrálva a hangforrással.	Ellenőrizze, hogy van-e kapcsolat. Ha szükséges, regisztrálja újra az eszközt a hangforrással.
	A hangerő túl alacsony.	Növelje a hangerőt a készüléken.
		Növelje a hangerőt a hangforráson.

Tünet	Ok	Megoldás
A készülék nem csatlakoztatható.	A regisztráció nem működik.	Ellenőrizze, hogy a hangforrás támogatja-e az A2DP protokollt.
	A hangforrás ki van kapcsolva	Kapcsolja be a hangforrást
	A Bluetooth funkció ki van kapcsolva a hangforráson.	Kapcsolja be a Bluetooth funkciót a hangforráson.
	A Bluetooth verzió nem támogatott.	Használjon másik lejátszó eszközt.

Műszaki adatok

Modell: ..... SR 4367 BT
Elemes üzemmód: ..... 8 x 1,5 V, D/R20 típus
Teljesítményfelvétel: ..... 30 W
Védelmi osztály: III
Védelmi besorolás: IP44
Nettó súly: ..... kb. 3,8 kg

Rádiórész:
Frekvenciatartományok: ..... FM 87,5 ~ 108,0 MHz

Külső tápadapter

Bemenet: ..... AC 100-240 V, 50/60 Hz
Kimenet: ..... DC 12 V / 2,0 A
Polaritás: ..... ⊖–(•–⊕
Védelmi osztály: II

Bluetooth

Bluetooth támogatás: V3.0
Működési tartomány: ..... kb. 15 méter
Átviteli frekvencia: ..... 2,402-2,480 GHz
Protokollok: A2DP/AVRCP

A műszaki és kivitelezési módosítások jogát a folyamatos termékfejlesztés miatt fenntartjuk.

A készülék megfelel minden érvényes CE irány-elvnek, beleértve az elektromágneses megfelelő-ségről, és a kisfeszültségű berendezésekről szóló irányelveket, és a legújabb biztonsági szabályozá-sok figyelembe vételével készült.

Hulladékkezelés

A „kuka" piktogram jelentése



Kímélje környezetünket, az elektromos készülékek nem a háztartási szemétbe valók.

Használja az elektromos készülékek ártalmatlanítására kijelölt gyűjtőhelyeket, ott adja le azokat az elektromos készülékeit, amelyeket többé már nem kíván használni.

Ezzel segítséget nyújt ahhoz, hogy elkerülhetők legyenek azok a hatások, amelyeket a helytelen "szemétre dobás" gyakorolhat a környezetre és az emberi egészségre.

Ezzel hozzájárul az újrahasznosításhoz, a recyclinghoz és a kiöregedett elektromos és elektronikus készülékek értékesítésének egyéb formáihoz.

Az önkormányzatoknál vagy a polgármesteri hivatalokban tájékoztatást kaphat arról, hogy hova viheti a kiselejtezett készülékeket.

Руководство по эксплуатации

Спасибо за выбор нашего продукта. Надеемся, он вам понравится.

Символы применяемые в данном руководстве пользователя

Важные рекомендации для обеспечения вашей безопасности обозначены по особенному. Обязательно следуйте этим рекомендациям, чтобы преотвратить несчастный случай или поломку изделия:

⚠ ПРЕДУПРЕЖДЕНИЕ:
Предупреждает об опасности для здоровья и возможном риске получения травмы.

⚠ ВНИМАНИЕ:
Указывает на возможную опасность для изделия и других окружающих предметов.

ПРИМЕЧАНИЯ: Дает советы и информацию.

Общие указания по технике безопасности

Перед началом эксплуатации прибора внимательно прочитайте прилагаемую инструкцию по эксплуатации и сохраните ее в надежном месте, вместе с гарантийным талоном, кассовым чеком и, по возможности, картонной коробкой с упаковочным материалом. Если даете комулибо попользоваться прибором, обязательно дайте впридачу данную инструкцию по эксплуатации.

- Для устранения риска возгорания или удара электрическим током не подвергайте устройство воздействию дождя и влаги. Не применяйте устройство вблизи воды (например, в ванной комнате, бассейне, мокром подвале).
- Не применяйте устройство в экстремально горячих, холодных, запыленных или влажных местах.
- Пользуйтесь прибором только частным образом и по назначению. Прибор не предназначен для коммерческого использования.
- Убедитесь, что кабель питания не перегнут, не поврежден или не контактирует с источниками тепла.
- Убедитесь, что кабель питания надежно подключен.
- Блок источника питания предназначен для использования только в сухих помещениях.
- Не прикасайтесь влажными руками к блоку источника питания или кабелю.
- Подключайте блок источника питания только к правильно установленной настенной электрической розетке. Убедитесь, что номинальное напряжение совпадает с напряжением настенной розетки. Также проверьте, что выходной ток, напряжение и полярность блока источника питания соответствует информации на подключаемом к нему устройстве.
- При установке батареек соблюдайте полярность.
- Не допускайте перекрытие вентиляционных отверстий устройства.
- Не перекрывайте вентиляционные отверстия посторонними предметами, например газетой, скатертью, шторой и т.д.
- Для обеспечения брызгозащитной характеристики (IP44), всегда держите резиновые крышки в закрытом состоянии.
- Источники открытого огня, например горящие свечи, не должны располагаться на устройстве.
- Не открывайте корпус устройства. Неправильный ремонт может привести к серьезной опасности пользователю. При повреждении устройства или его шнура электропитания (в частности) прекратите использование устройства и передайте его для ремонта квалифицированному специалисту. Регулярно проверяйте на повреждения шнур электропитания.
- Если устройство не применяется длительное время, извлеките блок источника питания из настенной электрической розетки и/или извлеките батарейки.
- Отключите устройство от сети перед очисткой или в случае какой-либо неисправности.

Данные символы могут быть указаны на устройстве для обозначения следующего:



Символ молнии предупреждает пользователя о частях внутри устройства с опасным высоким напряжением.



Символ восклицательного знака информирует пользователя о важных инструкциях по эксплуатации или техническом обслуживании в документации из комплекта поставки.

Дети и лица нуждающиеся в присмотре

- Из соображений безопасности для детей не оставляйте лежать упаковку (пластиковые мешки, картон, пенопласт и т.д.) без присмотра.

  ⚠ ПРЕДУПРЕЖДЕНИЕ!
  Не позволяйте детям играть с полиэтиленовой пленкой. **Опасность удушья!**

- Этот прибор не предназначен для пользования лицами (включая детей) с ограниченными физическими, сенсорными или умственными способностями или лицами, не имеющими опыта и/или необходимых знаний. Исключение составляют случаи, когда они находятся под присмотром лица, ответственного за их безопасность, или когда от этого лица получены указания по пользованию прибором.
- Необходимо присматривать за детьми, чтобы убедиться в том, что они не играют с прибором.

Специальная информация о безопасности

⚠ ПРЕДУПРЕЖДЕНИЕ:
Избегайте нарушения слуха, вызванного слишком высоким уровнем громности.

⚠ ВНИМАНИЕ:
Не прикасайтесь к пассивным мембранам (A) руками или предметами, так как это повредит мембраны.

Обзор деталей прибора

1 Кнопка FUNC
2 Кнопки ⏭/⏮
3 Телескопическая антенна
4 Кнопка SCAN/■ (Автоматическое сканирование каналов/Стоп)
5 Кнопка ST/MO /►II
6 Кнопки VOL +/–
7 Кнопка ⏻
8 Контрольный индикатор ⏻ (рабочее состояние)
9 Контрольный индикатор (Блютуз)
10 Инфракрасный **IR**-датчик для пульта дистанционного управления
11 Дисплей
12 Резиновая крышка
Следующие коннекторы находятся под крышкой:
Слот для карты памяти SD
Порт USB
Дополнительный вход AUX-IN
13 Кнопка EQ (Эквалайзер)
14 Кнопка PLAY MODE
15 Кнопка FOLDER/PRE-UP
16 Кнопка MEM/CLK-ADJ (Сохранение/Установка времени)

A Пассивные мембраны

Вид сзади (не показан)

Электрическая розетка постоянный ток DC 12 V ⊖–(•– ⊕ (под резиновой крышкой)
Отсек батареек

Пульт дистанционного управления

1 Кнопка FUNC (Режим Функции)
2 Кнопка MO/ST (Моно/Стерео)
3 Кнопка ►II (Воспроизведение/Пауза)
4 Кнопка ■ (Стоп)
5 Кнопка MEM/CLK-ADJ (Сохранение/Установка времени)
6 Кнопка INFO (ID3-тэги метаданных вкл./откл.)
7 Кнопка SLEEP/TIMER
8 Кнопка EQ (Эквалайзер)
9 Кнопки VOLUME +/– (Громкость)
10 Кнопка DISPLAY
11 Кнопка MUTE (Приглушение Звука)
12 Кнопка RAN/REP/INTRO (Режим Воспроизведения)
13 Кнопки FOLDER/PRESET ▲/▼ (Альбом/пропустить + или – /сохраненные радиостанции)
14 Кнопка TUNING ▼/⏮ (Поиск радиостанции вниз/предыдущая запись)
15 Кнопка TUNING ▲/⏭ (Поиск радиостанции вверх/следующая запись)
16 Кнопка I/⏻ (Оперативная Готовность)

Запуск устройства/введение

- Выберите для устройства подходящее место, например сухое, ровное, с нескользящей поверхностью, на которой легко работать с прибором.
- Убедитесь в достаточной вентиляции устройства!
- Чувствительные поверхности, такие, как дисплей, могут быть защищены пленками. Снимите такие пленки.

Электропитание (Адаптер)

1. Убедитесь, что напряжение в сети электропитания соответствует параметрам, указанным на табличке.
2. Подключите адаптер питания к правильно установленной заземленной сетевой розетке. Другой конец шнура вставьте в соответствующее гнездо устройства, DC 12 V.

⚠ ВНИМАНИЕ:
- Используйте для устройства только тот адаптер, который был с ним в комплекте. Не используйте адаптер для других устройств.
- Используйте адаптер только с выходом 12 В, постоянное напряжение (⊖–(•–⊕), другие адаптеры могут повредить устройство.

i ПРИМЕЧАНИЯ:
- Отсоединяйте устройство от сети электропитания, если оно долго не используется.
- Настойки времени/будильника часов будут потеряны, как только вы отключите устройство от электросети.

Работа аккумуляторов (не входят в комплект поставки)

1. Откройте крышку отсека для аккумуляторов сзади устройства.
2. Вставьте 8 батареек типа D/R20 1,5 В. Пожалуйста, проверьте правильность полярности (см. на дне отсека батареек)!
3. Затем закройте крышку батареек.

i ПРИМЕЧАНИЯ:
При подключении сетевого адаптера аккумуляторы будут отключены автоматически.

⚠ ВНИМАНИЕ:
- Батареи могут протекать и выделять аккумуляторную кислоту. Если устройство не используется в течение длительного периода времени, необходимо удалить батареи.
- Не используйте совместно батарейки разных типов, либо старые и новые батарейки.
- Не выбрасывайте батарейки вместе с бытовыми отходами. Пожалуйста, отнесите использованные батарейки в соответствующий контейнер сбора или обратно розничному продавцу.

⚠ ПРЕДУПРЕЖДЕНИЕ:
Не подвергайте батарейки воздействию мощного источника тепла, например прямого солнечного света, огня или аналогичного. Существует **риск взрыва!**

Пульт дистанционного управления

ℹ ПРИМЕЧАНИЯ:
Литиевый элемент в батарейном отсеке пульта дистанционного управления для целей транспортировки был защищен фольгой. Это позволяет продлить срок его службы. Для работы с пультом дистанционного управления удалите фольгу перед первым использованием.

Для беспроводного управления с расстояния до 5 метров. Во время работы обеспечьте четкую зрительную линию между пультом дистанционного управления и датчиком (10) на устройстве. Если этот диапазон уменьшился, батарею необходимо заменить. Замена батареи осуществляется следующим образом:

1. Откройте батарейный отсек.
2. Замените элемент на батарею такого же типа (CR 2032). Соблюдайте правильную полярность.
3. Закройте батарейный отсек.

⚠ ПРЕДУПРЕЖДЕНИЕ:
- Не подвергайте батареи воздействию сильной жары, например, прямых солнечных лучей, пожара и т.д. Существует **риск взрыва!**
- Берегите батареи от детей! Это не игрушка.
- Не открывайте батареи, прилагая усилие.
- Избегайте контакта с металлическими предметами (кольца, гвозди, винты и т.д.) Существует риск короткого замыкания!
- В случае короткого замыкания батареи могут сильно нагреться или даже воспламениться. Это может привести к ожогам.
- Для Вашей безопасности во время транспортировки полюса батареи должны быть покрыты изоляционной лентой.

⚠ ПРЕДУПРЕЖДЕНИЕ:
- Батареи могут протекать и выделять аккумуляторную кислоту. Если устройство не используется в течение длительного периода времени, удалите батареи из пульта дистанционного управления.
- Если батарея протекла, не втирайте жидкость в глаза или слизистые оболочки. В случае контакта помойте руки, прополоскайте глаза чистой водой и, если симптомы сохраняются, обратитесь к врачу.

⚠ ВНИМАНИЕ:
- Батареи могут протекать и выделять аккумуляторную кислоту. Если устройство не используется в течение длительного периода времени, удалите батареи из пульта дистанционного управления.
- Батареи не относятся к бытовым отходам. Утилизируйте использованные батареи в официальных местах сбора или у дилера.

Установка времени часов

Время часов может быть установлено только когда устройство находится в режиме ожидания.

1. Нажмите кнопку MEM/CLK-ADJ. На дисплее начет мигать индикатор “24H“.
2. Используйте кнопку ⏭ для выбора формата отображения времени (24-часовой или 12-часовой формат).

   ℹ ПРИМЕЧАНИЯ:
   При выборе 12-часового формата дисплей будет показывать: AM = до полудня, PM = после полудня.
3. Нажмите кнопку MEM/CLK-ADJ. Часы начнут мигать.
4. Используйте кнопки ⏭ и ⏮ для настройки часов.
5. Нажмите кнопку MEM/CLK-ADJ. Минуты начнут мигать.
6. Используйте кнопки: ⏭ и ⏮ для настройки минут.

ℹ ПРИМЕЧАНИЯ:
Настройки времени часов будут потеряны, как только вы отключите устройство от электросети.

Общие указания по эксплуатации

ℹ ПРИМЕЧАНИЯ:
- Кнопки располагаются как на устройстве, так и на пульте дистанционного управления. Идентичные кнопки выполняют одинаковые функции.
- Функции работы устройства описываются на кнопках на устройстве.

Включение/выключение прибора

- Нажмите кнопку ⏻ (7) для включения устройства.
- Для выключения прибора снова нажмите кнопку ⏻. Контрольная лампа ⏻ (8) загорится красным.

ПРИМЕЧАНИЯ:
После приблизительно 15 минут без сигнала или с очень слабым сигналом устройство автоматически перейдет в режим ожидания.

Громкость

Используйте кнопки VOL +/– (6) для настройки желаемой громкости.

FUNC (1)

Нажимайте на кнопку FUNC до тех пор, пока на дисплее не отобразится нужный рабочий режим.

EQ (13)

Несколько раз нажмите на кнопку EQ, чтобы выбрать один из предварительно установленных режимов звука эквалайзера. Можно выбрать один из следующих режимов: (FLAT, CLASSIC, ROCK, POP, JAZZ).

MUTE (11 на пульте дистанционного управления)

Можно быстро отключить звук с помощью кнопки MUTE. Дисплей покажет "MUTE". Нажмите на кнопку еще раз, чтобы вернуть звук.

INFO (6 на пульте дистанционного управления)

Нажав эту кнопку во время воспроизведения файла MP3, вы сможете включить или выключить метаданные ярлыка ID3. Эти данные появятся в виде бегущей строки на дисплее.

DISPLAY (10 на пульте дистанционного управления)

- Кратко нажмите эту кнопку, когда устройство включено, для того, чтобы кратко отобразить время часов.
- Несколько раз нажмите эту кнопку, когда устройство включено, для того, чтобы отобразить текущие настройки времени будильника. (*См. раздел* ⇨ "Функция таймера".)

Прослушивание радиопередач

1. Полностью вытяните телескопическую антенну. При необходимости измените положение для лучшего приема.
2. Выберите режим радио с помощью кнопки FUNC (1). На дисплее появится сообщение "FM".
3. Для поиска и сохранения радиостанции предусмотрено две возможности.
   - **Автоматическое сканирование станций**
     Важно! Все предварительно сохраненные радиостанции будут перезаписаны.
     Нажмите и удерживайте кнопку SCAN / ■ (4) на протяжении примерно 3 секунд. Устройство ищет радиостанции в полном диапазоне частот FM. Найденные станции сохраняются согласно возрастанию частоты.
   - **Ручной поиск радиостанций:**
     Кратко нажимайте кнопку ⏭ или ⏮ (2), пока не найдете нужную радиостанцию. Нажмите и удерживайте одну из двух кнопок для поиска следующей или предыдущей радиостанции соответственно.

     Сохранение станций:
     1. Используйте кнопку ⏭ или ⏮ для поиска нужной радиостанции.
     2. Чтобы сохранить радиостанцию, нажмите на кнопку MEM/CLK-ADJ (16). "01" и "MEM" будут мигать на дисплее.
     3. Используйте кнопку FOLDER/PRE-UP (8) или кнопку FOLDER/PRESET ▲/▼ (13 на пульте ДУ) для выбора желаемого положения в памяти.
     4. Нажмите на кнопку MEM/CLK-ADJ. Радиостанция будет сохранена.

     ПРИМЕЧАНИЯ:
     REсли при приеме станции слышны шумы, мы рекомендуем переключиться в режим MONO. Нажмите на кнопку ST/MO / ►II (5) чтобы выбрать MONO или STEREO. В режиме стерео дисплей будет показывать "(ST)".

Выбор сохраненных радиостанций

Выберите запрограммированную радиостанцию следующим образом:

- Нажмите кнопку FOLDER/PRE-UP на устройстве несколько раз.
- Нажмите кнопку FOLDER/PRESET ▲/▼ на пульте ДУ.

Воспроизведение музыки через систему Bluetooth

Bluetooth действует на основе беспроводной радиосвязи между устройствами на короткой дистанции. Устройства с поддержкой стандарта Bluetooth осуществляют передачу на частоте от 2,402 до 2,480 ГГц, в диапазоне ISM (**I**ndustrial, **S**cientific and **M**edical- промышленность, наука и медицина). Помехи могут быть вызваны, например беспроводными локальными сетями WLAN, радиостанциями DAB, беспроводными телефонами или микроволновыми.

Данное устройство позволяет связаться с устройствами, поддерживающими Bluetooth. Радиус действия ограничивается прим. 15 метрами, в зависимости от внешних условий и используемого блока.

Если устройство воспроизведения поддерживает профиль A2DP (**A**dvanced **A**udio **D**istribution **P**rofile, улучшенный профиль распространения аудио) и обладает

функциями музыкального плеера, то с него можно без проводов передавать музыку на динамик. Профиль A2DP обеспечивает согласование устройств Bluetooth разных компаний-изготовителей. За счет потоковой передачи, стереофонические аудиосигналы без проводов передаются между устройством воспроизведения (источник) и принимающим устройством. Для дистанционного управления источником звука устройство воспроизведения должно поддерживать профиль AVRCP (**A**udio **V**ideo **R**emote **C**ontrol **P**rofile, профиль дистанционного управления аудио и видео).

Но из-за несогласованности устройств от разных изготовителей, моделей и версий программного обеспечения, не гарантируется действие всех функций.

Вход в системы устройств (Pairing)

Перед прослушиванием музыки на устройстве необходимо обеспечить режим парной связи между устройствами.

1. Проверьте, что функция Bluetooth активирована на плеере (например, на мобильном телефоне). Для этого см. руководство по эксплуатации этого плеера.
2. Выберите режим BT с помощью кнопки FUNC (1). Контрольная лампа ⓑ начнет мигать синим светом. На дисплее будет мигать "PAIRING". Это сигнализирует, что устройство находится в режиме связывания.
3. Выберите меню Bluetooth в плеере и зарегистрируйте в нем динамик. Для этого см. Руководство по эксплуатации плеера. Устройство "AEG SR4367BT" будет показано в плеере в качестве выбранного для пары.

ПРИМЕЧАНИЯ:

- Одновременно к устройству можно подключать только один источник воспроизведения. Если к устройству уже подключен другой источник воспроизведения, в меню выбора Bluetooth не будет индикации устройства.
- Чтобы отключиться от действующего подключения Bluetooth, удерживайте нажатой кнопку ST/MO / ►II ⓑ (5). Контрольная лампа ⓑ начнет мигать синим. "PAIRING" будет мигать на дисплее.

4. Затем введите пароль "0000" на плеере, в зависимости от компании-изготовителя, модели и версии программного обеспечения.

После успешного сопряжения контрольный индикатор ⓑ загорится синим цветом и на дисплее появится "BT". Дальнейшие инструкции, пожалуйста, см. в руководстве по эксплуатации устройства воспроизведения. Если возможно, настройте громкость внешнего устройства на комфортный уровень.

ПРИМЕЧАНИЯ:

- В зависимости от компании-изготовителя может потребоваться повторная регистрация (PAIRING) для подключения устройства.
- В случае возникновения проблем при регистрации с устройством воспроизведения, деактивируйте данные функции WiFi-/ и мобильного телефона на вашем проигрывающем устройстве.
- Совместимость по Bluetooth не гарантируется для устройств (например, мобильных телефонов), которые могут быть выпущены в будущем.
- Для обеспечения оптимальной связи убедитесь, что аккумуляторные батарейки в плеере полностью заряжены.
- В некоторых моделях мобильных телефонов имеется режим энергосбережения. Его необходимо отключить, иначе он может вызвать проблемы при пересылке данных по соединению Bluetooth.
- Для пересылки аудиоданных функция Bluetooth должна оставаться активированной в плеере. См. руководство по эксплуатации этого плеера.
- Если мобильный телефон, с которого воспроизводится музыка, принимает телефонный вызов, пересылка музыки будет прервана. Однако, устройство не будет воспроизводить звук. После завершения вызова, устройства снова подключатся друг к другу и воспроизведение продолжится.

Воспроизведение музыки через порт USB

Данное устройство разработано с поддержкой последних технических достижений в области USB. На современном рынке присутствует широкий спектр различных устройств хранения с интерфейсом USB, но, к сожалению, это не позволяет нам гарантировать полную совместимость со всеми устройствами хранения USB. По этой причине в отдельных редких случаях могут возникать проблемы с воспроизведением файлов на устройствах хранения USB. Это **не** является признаком неправильной работы устройства. Используйте только серийно выпускаемые USB-накопители.

1. Откройте резиновую крышку (12).
2. Последовательно нажимайте кнопку FUNC (1), до появления надписи "USB" на дисплее. После этого на дисплее появится "NO DATA".
3. Подключите устройство хранения USB. На дисплее начнет мигать надпись "READING". Воспроизведение начнется автоматически через несколько секунд.

О работе см. в разделе "Описание кнопок управления".

ПРИМЕЧАНИЯ:

- Во избежание сбоев всегда подключайте запоминающее устройство USB **непосредственно** в порт USB.
- Порт USB **не** предназначен для зарядки внешнего устройства.
- **Пожалуйста, примите во внимание:** Порт USB предназначен только для воспроизведения музыки с USB-накопителей. Он является источником тока малой мощности (100 мА). Данный порт USB не подходит для использования внешних 2,5" жестких дисков с пусковым током до 1100 мА. Для воспроизведения музыки с вашего смартфона, iPod или iPhone подключите внешний разъем AUX IN.

ВНИМАНИЕ:
Переключите устройство в другой рабочий режим перед извлечением накопителя USB.

Воспроизведение музыки с карты памяти SD

Устройство было сконструировано на основании новейшей технологии, доступной в индустрии карт памяти. Тем не менее, в связи с большим разнообразием карт памяти на рынке, мы не можем гарантировать полную совместимость. По этой причине у вас могут возникнуть проблемы в некоторых редких случаях при воспроизведении карт памяти. Это **не** является неисправностью.

1. Откройте резиновую крышку (12).
2. Последовательно нажимайте кнопку FUNC (1), до появления надписи "SD" на дисплее. После этого на дисплее появится "NO DATA".
3. Вставьте карту памяти SD в слот для карты памяти. На дисплее начнет мигать надпись "READING". Воспроизведение начнется автоматически через несколько секунд.

О работе см. в разделе "Описание кнопок управления".

ВНИМАНИЕ:
Переключитесь в другой режим работы перед тем, как вынуть карту памяти.

Описание кнопок управления (Режим USB/CARD/BT)

ПРИМЕЧАНИЯ:
В зависимости от источника воспроизведения не все функции могут поддерживаться.

ST/MO / ►II (5)

Можно кратковременно прервать и возобновить воспроизведение с помощью этой кнопки. Уведомление на экране будет мигать. Нажмите снова, чтобы продолжить воспроизведение

⏭ / ⏮ (2)

Во время воспроизведения музыки:

С помощью ⏭ можно перейти на следующую или предыдущую запись и т.д.

- Если удерживать кнопку нажатой, прибор начнет поиск по записям.

Кнопка ⏮ используется так:

Однократное нажатие = Текущий трек начнется снова с начала.

Двукратное нажатие = переход назад к предыдущей записи.

Трехкратное нажатие = воспроизведение предыдущей записи и т.д. Если же кнопка удерживается нажатой, прибор начинает поиск по записям.

SCAN / ■ (4)

Воспроизведение останавливается.

PLAY MODE (14)

Во время воспроизведения музыки в формате MP3:

Однократное нажатие = непрерывно воспроизводится текущая запись. Символ "↻" появится на экране.

Двойное нажатие = выбранная папка непрерывно повторяется (на дисплее показано (↻ FOLDER)).

Нажатие три раза = все названия музыки непрерывно повторяются (Символ "↻ ALL" появится на экране.).

Нажмите пять раза = каждая запись воспроизводится в течение 10 секунд. На дисплее появляется сообщение "INTRO".

Нажмите четыре раза = Все музыкальные треки проигрываются в случайном порядке. Уведомление "RAN" появится на экране.

Нажмите шесть раз = все функции отключены. Воспроизведение продолжается нормально.

FOLDER/PRE-UP (15)

Нажмите кнопку во время воспроизведения MP3 файла для выбора следующей папки.

Программированное воспроизведение

Можно программировать любую нужную последовательность записей. (Только в режиме USB/CARD)

1. Нажмите клавишу SCAN / ■Taste (4).
2. Нажмите клавишу MEM/CLK-ADJ (16). Дисплей покажет "P01" (положение в памяти), и "MEM" и "001" будет мигать. Используйте кнопки ⏭/⏮ (2) для выбора нужной записи, затем снова нажмите кнопку MEM/CLK-ADJ. На дисплее изменится место в памяти на P02.
3. Выберите следующую запись клавишей ⏭/⏮ снова нажмите клавишу MEM/CLK-ADJ. Повторяйте эту процедуру до выбора всех необходимых записей.

ПРИМЕЧАНИЯ:
После заполнения программируемыми записями места хранения на дисплее будет мигать надпись "FULL".

4. Нажмите клавишу ST/MO / ►II (5). Начнется воспроизведение. Дополнительно на дисплее появится сообщение "MEM".
5. Один раз нажмите клавишу SCAN / ■, чтобы остановить воспроизведение, не прерывая программу.
6. Для продолжения воспроизведения запрограммированной последовательности нажмите кнопку ST/MO / ►II.

Устройство останавливается автоматически после воспроизведения всех запрограммированных заголовков. Указанная последовательность остается в памяти до переключения в другой рабочий режим.

Удаление запрограммированной последовательности

Для удаления программы дважды нажмите клавишу SCAN / ■. Сообщение "MEM" исчезнет.

Воспроизведение музыки в формате MP3

Данное устройство обеспечивает воспроизведение музыки в формате MP3.

Пожалуйста учтите:
Существует огромное множество методов сжатия, как и отличий качества для USB-накопителей и карт памяти.

Более того, музыкальная индустрия не придерживается единых стандартов (защита от копирования).

По этой причине у вас могут возникнуть проблемы в некоторых редких случаях при воспроизведении MP3 файлов. Это **не** является признаком неправильной работы устройства.

Гнездо AUX IN

Гнездо предназначено для подключения других аудио устройств. Через него можно воспроизводить звук через громкоговорители от других источников, таких как MP3-плееры, CD-плееры и т. д.

1. Подключите внешнее устройство, имеющее разъем 3,5 мм, через гнездо AUX-IN.
2. Нажимайте многократно кнопку FUNC (1), пока на дисплее не появится символ "AUX".
3. Будет слышно воспроизведение звука от внешнего устройства через динамики. Используйте кнопки VOL +/– (6) для настройки громкости. Кнопки управления недоступны.
4. Остальную информацию см. в инструкциях по работе с внешними источниками.

ПРИМЕЧАНИЯ:
Отрегулируйте громкость внешнего источника до комфортного уровня.

Функция таймера

Общая

- Пробуждение от FM радио: Проверьте, чтобы вы настроили станцию, которая будет использоваться для функции будильника.
- Пробуждение в режиме работы от USB или CARD: Проверьте, что вы подключили нужный носитель информации. Если вы не подключили никакой носитель информации, будильник сработает в форате включения последней прослушанной вами радиостанции.
- После достижения запрограммированного времени устройство включит соответствующий режим. "⏲" будет мигать на дисплее.
- Отображение текущего установленного времени будильника: Нажмите кнопку "DISPLAY" (10 на пульте ДУ) несколько раз во время воспроизведения. Дисплей покажет текущее время на часах, текущее установленное время будильника, режим включения будильника и выбранный уровень громкости.

Установка таймера

Используйте эту функцию для включения и отключения устройства в определенное время. Действуйте следующим образом:

1. Нажмите кнопку ⏻ для переключения устройства в режим ожидания.
2. Нажмите и удерживайте кнопку SLEEP/TIMER (7 на пульте ДУ) на протяжении примерно 3 секунд. "⏲" и "ON TIMER" будут мигать на дисплее. Нажмите кнопку SLEEP/TIMER для подтверждения. Затем цифры часа текущего времени часов начнут мигать.

3. Используйте кнопки ⏭ и ⏮ для регулирования соответствующих настроек.
4. Нажмите кнопку SLEEP/TIMER для подтверждения. Минуты начнут мигать.
5. NИспользуйте кнопки ⏭ и ⏮ для регулирования соответствующих настроек.
6. Нажмите кнопку SLEEP/TIMER для подтверждения. Затем используйте кнопку FUNC для выбора режима будильника: TUNER, USB или CARD.
7. Нажмите кнопку SLEEP/TIMER для подтверждения.
8. Затем используйте кнопки VOLUME +/– для настройки громкости функции будильника.

ПРИМЕЧАНИЯ:
- Выберите низкий уровень громкости. Мы рекомендуем уровень "03" или уровень "04".
- Пожалуйста, примите во внимание, что при выборе уровня громкости "00" звонка будильника не будет.

9. Наконец, нажмите кнопку SLEEP/TIMER. Теперь таймер установлен. На дисплее кратко появится "ON". После этого "⏲" и текущее время часов будут отражены на дисплее.

Отключение будильника

Для отключения будильника до следующего дня нажмите кнопку ⏻.

Отключение функции будильника (в режиме ожидания)

Нажмите кнопку SLEEP/TIMER. На дисплее кратко появится "OFF" и значок "⏲" исчезнет.

Отложенное отключение

Вам нравится засыпать под музыку?

1. Включите устройство в желаемом режиме.
2. Нажмите кнопку SLEEP/TIMER (7 на пульте ДУ). Параметр установки минут "90" появится на дисплее и "zZZ" будет мигать.
3. Уменьшите время с интервалами по 10 минут, нажимая кнопку SLEEP/TIMER.
4. Как только вы отрегулировали таймер до нужного значения, "zZZ" будет включен постоянно.

- Выбор "OFF" отключит эту функцию.

ПРИМЕЧАНИЯ:
Краткое нажатие кнопки SLEEP/TIMER отобразит оставшееся время до перехода в режим ожидания.

Очистка и техническое обслуживание

⚠ ПРЕДУПРЕЖДЕНИЕ:
Не погружайте устройство в воду.

- Перед очисткой прибора всегда извлекайте вилку электропитания.
- Любые отметки на поверхности можно стереть слегка влажной тканью без каких-либо добавок.

Поиск и устранение неисправностей

Неисправности	Причина	Устранение
Музыка не воспроизводится.	Разряжены батарейки.	Вставьте новые батарейки или продолжите работу от сети электропитания.
Устройство не работает.	Произошел крах и "зависание".	Отключите от сетевого электропитания на 5 секунд. Затем снова включите устройство.
Отсутствует звуковой сигнал во время соединения Bluetooth.	Устройство не зарегистрировано в аудиоисточнике.	Убедитесь, что имеется соединение. Если необходимо, заново зарегистрируйте устройство в аудиоисточнике.
	Слишком малая громкость.	Увеличьте громкость на устройстве.
		Увеличьте громкость аудиоисточника.
Устройство не может соединиться.	Не действует регистрация.	Проверьте, поддерживает ли аудиоисточник протокол A2DP.
	Аудиоисточник выключен.	Включите аудиоисточник.
	Выключена система Bluetooth аудиоисточника.	Включите функцию Bluetooth аудиоисточника.
	Не поддерживается версия Bluetooth.	Используйте другой источник воспроизведения.

Технические данные

Модель: ..... SR 4367 BT
Работа на батарейках: ..... 8 x 1,5 В, тип D/R20
Потребляемая мощность: ..... 30 Вт
Класс защиты: III
Степень защиты: IP44
Вес нетто: ..... прибл. 3,8 кг

Выбор радиостанции:
Частотные диапазоны: ..... FM 87,5 ~ 108,0 МГц

Внешний адаптер питания

Вход: ..... AC 100-240 В, 50/60 Гц
Выход: ..... DC 12 В / 2,0 А
Полярность: ..... ⊖–(•–⊕
Класс защиты: II

Bluetooth

Поддержка Bluetooth: V3.0
Дистанция: ..... прибл. 15 метров
Частота: ..... 2,402-2,480 ГГц
Протоколы: A2DP/AVRCP

Мы сохраняем право на технические и конструкционные изменения в рамках продолжающейся разработки продукта.

Данное устройство соответствует всем текущим дирек-тивам CE, таким как электромагнитная совместимость и низкое напряжение; оно произведено в соответствии с новейшими правилами техники безопасности.

GARANTIEKARTE

warranty card • garantiekaart • carte de garantie • scheda di garanzia • tarjeta de garantía • cartão de garantia • garantikort • karta gwarancyjna • záruční list • kartica jamstva • carte de garanție • Гаранционна карта • záručný list • garancijski list • garancijegy • гарантійнийформуляр • Гарантийный талон • بطاقة ضمان

SR 4367 BT

24 Monate Garantie gemäß Garantieerklärung • 24 months warranty according to warranty declaration • 24 maanden garantie volgens garantieverklaring • 24 mois de garantie selon la déclaration de garantie • 24 mesi di garanzia secondo la dichiarazione di garanzia • 24 meses de garantía de acuerdo con la declaración de garantía • 24 meses de garantia, de acordo com a declaração de garantia • 24 måneders garanti i henhold til garantibetingelsene • 24 miesiące gwarancji na podstawie oświadczenia gwarancyjnego • záruka 24 měsíců podle prohlášení o záruce • 24 mjesečno jamstvo u skladu s jamstvenom deklaracijom • 24 luni garanție conform declarației de garanție • 24 месеца гаранция в съответствие с гаранционната декларация • 24-mesačná záruka podľa vyhlásenia o záruke • 24-mesečna garancija, skladno z garancijsko izjavo • 24 hónap garancia a garanciafeltételekben leírtak szerint • гарантія на 24 місяці відповідно заяві про гарантію • Гарантия 24 месяца согласно заявленным гарантийным правилам • ضمان لمدة 24 شهرًا وفقًا لبيان الضمان

Kaufdatum, Händlerstempel, Unterschrift • date of purchase, dealer stamp, signature • aankoopdatum, dealerstempel, handtekening • date d'achat, tampon du concessionnaire, signature • data di acquisto, timbro del rivenditore, firma • fecha de compra, sello del distribuidor, firma • data de compra, carimbo do distribuidor, assinatura • kjøpsdato, forhandlerstempel, signatur • data zakupu, pieczęć sprzedawcy, podpis • datum zakoupení, razítko prodejce, podpis • datum kupovine, žig trgovca, potpis • data de achiziție, ștampila furnizorului, semnătura • Дата на покупката, Печат на Продавача, Подпис • dátum nákupu, pečiatka obchodníka/predajcu, podpis • datum nakupa, žig trgovca, podpis • vásárlás dátuma, kereskedő bélyegzője, aláírás • дата придбання, печатка продавця, підпис • Дата приобретения, Штамп продавца, Подпись • تاريخ الشراء وختم التاجر/البائع والتوقيع

ETV

www.etv.de

Elektro-technische Vertriebsges. mbH

www.etv.de

Stand 11/15

AEG

perfekt in form und funktion