hama®
THE SMART SOLUTION

00
119455

Active Stylus "Pro"

Aktiver Eingabestift

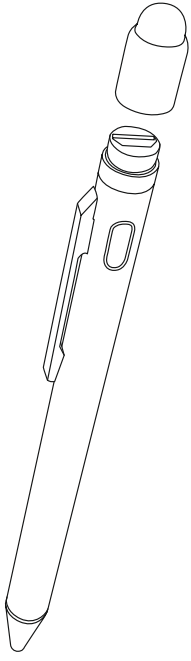

Operating Instructions GB
Bedienungsanleitung D
Mode d'emploi F

Pic. 1

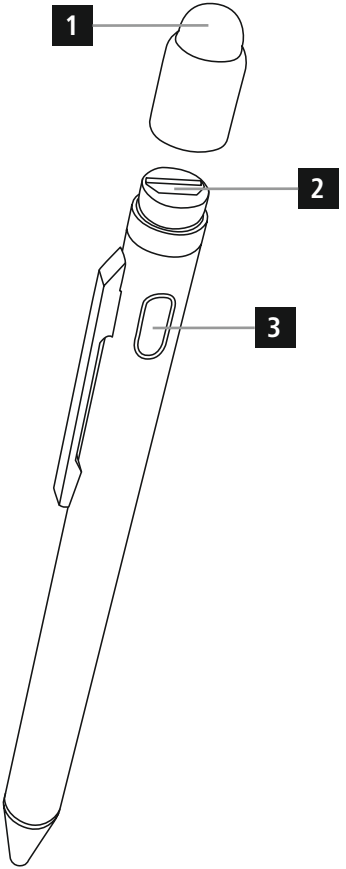

Controls and Displays

1. Magnetic cap
2. Micro-USB charging socket
3. On/off switch / Status LED

Thank you for choosing a Hama product.
Take your time and read the following instructions and information completely. Please keep these instructions in a safe place for future reference. If you sell the device, please pass these operating instructions on to the new owner.

1. Explanation of Warning Symbols and Notes

Warning

This symbol is used to indicate safety instructions or to draw your attention to specific hazards and risks.

Note

This symbol is used to indicate additional information or important notes.

2. Package Contents

- Aktive Stylus 'Pro'
- USB charging cable
- These operating instructions

3. Safety Notes

- The product is intended for private, non-commercial use only.
- Do not use the product in the immediate vicinity of heaters or other heat sources or in direct sunlight.
- Protect the product from dirt, moisture and overheating, and only use it in a dry environment.
- Keep this product, as all electrical products, out of the reach of children!
- Do not drop the product and do not expose it to any major shocks.
- The battery is integrated and cannot be removed.
- Do not open the device or continue to operate it if it becomes damaged.
- Do not operate the product outside the power limits given in the specifications.
- Do not continue to operate the device if it becomes visibly damaged.
- Children are not permitted to play with the device. Children may not clean the product or perform user maintenance without supervision.
- Do not modify the product in any way. Doing so voids the warranty.
- Dispose of packaging material immediately according to locally applicable regulations.

4. Getting started and operation

Note

Only use original accessories (or accessories approved by Hama), to prevent damage to the product.

Warning – Magnet

- Keep bank cards or similar cards with magnetic strips away from the magnet. The data on the cards' magnetic strip could be damaged or completely deleted.
- People with pacemakers should keep away from the magnet. The magnet can negatively affect the function of the pacemaker.

4.1 Charging the battery

Warning – Rechargeable battery

- Only use suitable charging devices or USB connections for charging.
- As a rule, do not use charging devices or USB connections that are defective and do not try to repair them yourself.
- Do not overcharge the product or allow the battery to completely discharge.
- Avoid storing, charging or using batteries in extreme temperatures.
- When stored over a long period of time, batteries should be charged regularly (at least every three months).

- The product has a rechargeable battery.
- Charge the product fully before using it for the first time.
- Remove the magnetic cap (1) at the end of the input pen.
- Connect the supplied USB charging cable to the USB port (2) on the product.
- Connect the unused connector of the USB charging cable to a suitable USB charger.
- Please refer to the operating instructions for the USB charger used.
- The status LED (3) is constantly lit red during charging. When the battery is fully charged, the status LED (3) is lit green.

Note – Charging/battery capacity

- It takes about 3 hours to fully charge the battery.
- The input pen's battery can be charged whether the input pen is on or off.
- If the battery charge level is less than 10%, the status LED (3) flashes red slowly.

- The actual battery life varies depending on use of the device, the settings and the ambient conditions (rechargeable batteries have a limited service life).

Note – Automatic switch-off

- Be aware that the input pen switches off after 30 minutes of no activity.

Note

- To avoid causing damage to the display, please observe the following points:
- Avoid exerting strong pressure on the display with the input pen.
- Make sure that the display and the input pen are clean before they are used. Small debris such as grains of sand can cause scratches when using the input pen.

- Press the on/off switch (3) to switch on the input pen. The status LED (3) is constantly lit blue.
- Press and hold the on/off switch (3) for about 3 seconds to switch off the input pen. The status LED (3) goes out.

5. Care and Maintenance

Only clean this product with a slightly damp, lint-free cloth and do not use aggressive cleaning agents.

6. Warranty Disclaimer

Hama GmbH & Co KG assumes no liability and provides no warranty for damage resulting from improper installation/mounting, improper use of the product or from failure to observe the operating instructions and/or safety notes.

7. Service and Support

Please contact Hama Product Consulting if you have any questions about this product.
Hotline: +49 9091 502-115 (German/English)
Further support information can be found here:
www.hama.com

8. Technical Data

	Aktive Stylus "Pro"
Power supply	5 V / 1 A
Input	5 V ⎓ 90 mA
Battery type	Li-Po
Min. capacity	140 mAh / 0.52 Wh
Typ. capacity	150 mAh / 0.55 Wh
Weight	16 g
Dimensions (length x diameter)	146 x 9 mm

9. Recycling Information

Note on environmental protection:

After the implementation of the European Directive 2012/19/EU and 2006/66/EU in the national legal system, the following applies: Electric and electronic devices as well as batteries must not be disposed of with household waste. Consumers are obliged by law to return electrical and electronic devices as well as batteries at the end of their service lives to the public collecting points set up for this purpose or point of sale. Details to this are defined by the national law of the respective country. This symbol on the product, the instruction manual or the package indicates that a product is subject to these regulations. By recycling, reusing the materials or other forms of utilising old devices/Batteries, you are making an important contribution to protecting our environment.



Bedienungselemente und Anzeigen

1. Magnetkappe
2. Micro-USB-Ladebuchse
3. Ein-/Ausschalter / Status-LED

Vielen Dank, dass Sie sich für ein Hama Produkt entschieden haben! Nehmen Sie sich Zeit und lesen Sie die folgenden Anweisungen und Hinweise zunächst ganz durch. Bewahren Sie diese Bedienungsanleitung anschließend an einem sicheren Ort auf, um bei Bedarf darin nachschlagen zu können. Sollten Sie das Gerät veräußern, geben Sie diese Bedienungsanleitung an den neuen Eigentümer weiter.

1. Erklärung von Warnsymbolen und Hinweisen

Warnung

Wird verwendet, um Sicherheitshinweise zu kennzeichnen oder um Aufmerksamkeit auf besondere Gefahren und Risiken zu lenken.

Hinweis

Wird verwendet, um zusätzlich Informationen oder wichtige Hinweise zu kennzeichnen.

2. Packungsinhalt

- Aktiver Eingabestift „Pro"
- USB-Ladekabel
- Diese Bedienungsanleitung

3. Sicherheitshinweise

- Das Produkt ist für den privaten, nicht-gewerblichen Haushaltsgebrauch vorgesehen.
- Betreiben Sie das Produkt nicht in unmittelbarer Nähe der Heizung, anderer Hitzequellen oder in direkter Sonneneinstrahlung.
- Schützen Sie das Produkt vor Schmutz, Feuchtigkeit und Überhitzung und verwenden Sie es nur in trockenen Räumen.
- Dieses Produkt gehört, wie alle elektrischen Produkte, nicht in Kinderhände.
- Lassen Sie das Produkt nicht fallen und setzen Sie es keinen heftigen Erschütterungen aus.
- Der Akku ist fest eingebaut und kann nicht entfernt werden. Entsorgen Sie das Produkt gemäß den gesetzlichen Bestimmungen.
- Öffnen Sie das Produkt nicht und betreiben Sie es bei Beschädigungen nicht weiter.
- Betreiben Sie das Produkt nicht außerhalb seiner in den technischen Daten angegebenen Leistungsgrenzen.
- Betreiben Sie das Produkt nicht weiter, wenn es offensichtlich Beschädigungen aufweist.
- Kinder dürfen nicht mit dem Gerät spielen. Reinigung und Benutzerwartung dürfen nicht von Kindern ohne Beaufsichtigung durchgeführt werden.
- Nehmen Sie keine Veränderungen am Gerät vor. Dadurch verlieren Sie jegliche Gewährleistungsansprüche.
- Entsorgen Sie das Verpackungsmaterial sofort gemäß den örtlich gültigen Entsorgungsvorschriften.

4. Inbetriebnahme und Betrieb

Hinweis

Verwenden Sie ausschließlich Originalzubehör (oder: von Hama freigegebenes Zubehör), um Schäden am Produkt zu vermeiden.

Warnung – Magnet

- Bringen Sie keine EC- oder ähnliche Karten mit Magnetstreifen in die Nähe des Magneten. Die Daten auf den Magnetstreifen der Karten können beschädigt oder komplett gelöscht werden.
- Halten Sie Personen mit Herzschrittmachern vom Magneten fern. Der Magnet könnte die Funktion des Schrittmachers beeinträchtigen.

4.1 Aufladen des Akkus

Warnung – Akku

- Verwenden Sie nur geeignete Lagegeräte oder USB-Anschlüsse zum Aufladen.
- Verwenden Sie defekte Ladegeräte oder USB-Anschlüsse generell nicht mehr und versuchen Sie nicht, diese zu reparieren.
- Überladen oder tiefentladen Sie das Produkt nicht.
- Vermeiden Sie Lagerung, Laden und Benutzung bei extremen Temperaturen.
- Laden Sie bei längerer Lagerung regelmäßig (mind. vierteljährig) nach.

- Das Produkt verfügt über einen wieder aufladbaren Akku.
- Laden Sie vor dem ersten Gebrauch das Produkt einmal vollständig auf.
- Entfernen Sie die Magnetkappe (1) am Ende des Eingabestiftes.
- Schließen Sie das mitgelieferte USB-Ladekabel am USB Anschluss (2) des Produktes an.
- Schließen Sie den freien Stecker des USB Ladekabels an einem geeigneten USB Ladegerät an.

- Beachten Sie hierzu die Bedienungsanleitung des verwendeten USB Ladegeräts.
- Die Status-LED (3) leuchtet während des Ladevorgangs dauerhaft rot. Ist der Akku vollständig geladen, leuchtet die Status-LED (3) grün.

Hinweis – Ladevorgang/ Akkukapazität

- Ein kompletter Ladevorgang dauert ca. 3 Stunden.
- Der Akku des Eingabestiftes kann sowohl in ein- als auch ausgeschaltetem Zustand geladen werden.
- Beträgt die Akkukapazität weniger als 10%, blinkt die Status-LED (3) langsam rot.

- Die tatsächliche Akkulaufzeit variiert je nach Nutzung des Gerätes, den Einstellungen und Umgebungsbedingungen (Akkus haben eine begrenzte Lebensdauer).

Hinweis – Automatisches Ausschalten

- Beachten Sie, dass sich der Eingabestift nach 30 Minuten ohne Aktion abschaltet.

Hinweis

Um Beschädigungen des Displays zu vermeiden, beachten Sie folgende Punkte:

- Vermeiden Sie, mit dem Eingabestift starken Druck auf das Display auszuüben.
- Achten Sie darauf, dass das Display und der Eingabestift vor Benutzung sauber sind. Kleinere Verschmutzungen wie Sandkörner können bei Verwendung des Eingabestifts zu Kratzern führen.

- Drücken Sie den Ein-/Ausschalter (3), um den Eingabestift einzuschalten. Die Status-LED (3) leuchtet dauerhaft blau.
- Drücken und halten Sie den Ein-/Ausschalter (3) für ca. 3 Sekunden, um den Eingabestift auszuschalten. Die Status-LED (3) erlischt.

5. Wartung und Pflege

Reinigen Sie dieses Produkt nur mit einem fusselfreien, leicht feuchten Tuch und verwenden Sie keine aggressiven Reiniger.

6. Haftungsausschluss

Die Hama GmbH & Co KG übernimmt keinerlei Haftung oder Gewährleistung für Schäden, die aus unsachgemäßer Installation, Montage und unsachgemäßem Gebrauch des Produktes oder einer Nichtbeachtung der Bedienungsanleitung und / oder der Sicherheitshinweise resultieren.

7. Service und Support

Bitte wenden Sie sich bei Fragen zum Produkt gerne an die Hama-Produktberatung.
Hotline: +49 9091 502-115 (Deu/Eng)
Weitere Supportinformationen finden sie hier:
www.hama.com

8. Technische Daten

	Aktiver Eingabestift „Pro"
Stromversorgung	5 V / 1 A
Stromaufnahme	5 V ⎓ 90 mA
Batterietyp	Li-Po
Min. Kapazität	140 mAh / 0.52 Wh
Typ. Kapazität	150 mAh / 0.55 Wh
Gewicht	16 g
Abmessungen L x Ø	146 x 9 mm

9. Entsorgungshinweise

Hinweis zum Umweltschutz:

Ab dem Zeitpunkt der Umsetzung der europäischen Richtlinien 2012/19/EU und 2006/66/EG in nationales Recht gilt folgendes: Elektrische und elektronische Geräte sowie Batterien dürfen nicht mit dem Hausmüll entsorgt werden. Der Verbraucher ist gesetzlich verpflichtet, elektrische und elektronische Geräte sowie Batterien am Ende ihrer Lebensdauer an den dafür eingerichteten, öffentlichen Sammelstellen oder an die Verkaufsstelle zurückzugeben. Einzelheiten dazu regelt das jeweilige Landesrecht. Das Symbol auf dem Produkt, der Gebrauchsanleitung oder der Verpackung weist auf diese Bestimmungen hin. Mit der Wiederverwertung, der stofflichen Verwertung oder anderen Formen der Verwertung von Altgeräten/Batterien leisten Sie einen wichtigen Beitrag zum Schutz unserer Umwelt.



Éléments de commande et d'affichage

1. Cap magnétique
2. Prise de charge micro USB
3. Interrupteur de mise sous/hors tension / LED d'état

Nous vous remercions d'avoir choisi un produit Hama.
Veuillez prendre le temps de lire l'ensemble des remarques et consignes suivantes. Veuillez conserver ce mode d'emploi à portée de main afin de pouvoir le consulter en cas de besoin. Transmettez-le au nouveau propriétaire avec l'appareil le cas échéant.

1. Explication des symboles d'avertissement et des remarques

Avertissement

Ce symbole est utilisé pour indiquer des consignes de sécurité ou pour attirer votre attention sur des dangers et risques particuliers.

Remarque

Ce symbole est utilisé pour indiquer des informations supplémentaires ou des remarques importantes.

2. Contenu de l'emballage

- Stylet actif « Pro »
- Câble de chargement USB
- Ce mode d'emploi

3. Consignes de sécurité

- Ce produit est destiné à une installation domestique non commerciale.
- N'utilisez pas le produit à proximité immédiate d'un chauffage, d'autres sources de chaleur ou exposé aux rayons directs du soleil.
- Protégez le produit de toute saleté, humidité, surchauffe et utilisez-le uniquement dans des locaux secs.
- Cet appareil, comme tout appareil électrique, doit être gardé hors de portée des enfants !
- Protégez le produit des secousses violentes et évitez tout choc ou toute chute.
- La batterie est installée de façon permanente et ne peut pas être retirée.
- Ne tentez pas d'ouvrir le produit en cas de détérioration et cessez de l'utiliser.
- N'utilisez pas le produit en dehors des limites de puissance indiquées dans les caractéristiques techniques.
- Cessez d'utiliser le produit en cas de détérioration visible.
- Ne laissez pas les enfants jouer avec l'appareil. Les enfants ne sont pas autorisés à effectuer des tâches de nettoyage et d'entretien de l'appareil sans surveillance.
- N'apportez aucune modification à l'appareil. Des modifications vous feraient perdre vos droits de garantie.
- Recyclez les matériaux d'emballage conformément aux prescriptions locales en vigueur.

4. Inbetriebnahme und Betrieb

Remarque

Utilisez exclusivement des accessoires d'origine (ou des accessoires autorisés par Hama) afin d'éviter tout endommagement du produit.

Avertissement concernant l'aimant

- Ne placez aucune carte à bande magnétique (carte bancaire ou similaire) à proximité de l'aimant : risque d'endommagement, voire d'effacement des données stockées sur les cartes.
- Veillez à ce qu'aucune personne portant un stimulateur cardiaque ne s'approche de l'aimant : l'aimant est susceptible d'influencer négativement le fonctionnement d'un stimulateur cardiaque.

4.1 Charge de la batterie

Avertissement concernant la batterie

- Utilisez exclusivement un chargeur ou une connexion USB approprié(e) pour la recharge.
- Cessez d'utiliser tout chargeur ou port USB défectueux et ne tentez pas de réparer ces derniers.
- Ne surchargez ou ne déchargez pas totalement le produit.
- Évitez un stockage, une charge ou une utilisation à des températures extrêmes.
- Rechargez régulièrement le produit (au moins une fois par trimestre) en cas de stockage prolongé.

- Ce produit dispose d'une batterie rechargeable.
- Veuillez charger entièrement le produit avant la première utilisation.
- Retirez le capuchon magnétique (1) de l'extrémité du stylet.
- Branchez le câble de charge USB fourni au port USB (2) du produit.
- Insérez la fiche libre du câble de charge USB dans un chargeur USB adapté.

- Veuillez également consulter le mode d'emploi du chargeur USB utilisé.
- La LED d'état (3) reste allumée en rouge pendant la charge. La LED d'état (3) s'allume en vert dès que la batterie est entièrement chargée.

Remarque concernant la charge / la capacité de la batterie

- Une recharge complète dure environ 3 heures.
- La batterie du stylet peut être rechargée sur un produit sous ou hors tension.
- La LED d'état (3) clignote lentement en rouge lorsque la capacité de la batterie est inférieure à 10 %.

- La durée de fonctionnement réelle de la batterie varie en fonction de l'utilisation de l'appareil, des réglages et des conditions environnementales (les batteries ont une durée de vie limitée).

Remarque concernant la mise hors tension automatique

- Veuillez noter que le stylet s'éteint au bout de 30 minutes d'inactivité.

Remarque

- Afin d'éviter d'endommager l'écran, veuillez respecter les points suivants :
- Évitez d'exercer une forte pression sur l'écran avec le stylet.
- Veillez à ce que l'écran et le stylet soient propres avant de les utiliser. Les salissures (grains de sable, etc.) sont susceptibles de rayer l'écran lors de l'utilisation du stylet.

- Appuyez sur l'interrupteur de mise sous/hors tension (3) afin de mettre le stylet sous tension. La LED d'état (3) s'allume en bleu en permanence.
- Appuyez sur l'interrupteur de mise sous/hors tension (3) pendant env. 3 secondes afin de mettre le stylet hors tension. La LED d'état (3) s'éteint.

5. Soins et entretien

Nettoyez la balance uniquement à l'aide d'un chiffon non fibreux légèrement humide ; évitez tout détergent agressif.

6. Exclusion de garantie

La société Hama GmbH & Co KG décline toute responsabilité en cas de dommages provoqués par une installation, un montage ou une utilisation non conformes du produit ou encore provoqués par un non respect des consignes du mode d'emploi et/ou des consignes de sécurité.

7. Service et assistance

En cas de question concernant le produit, veuillez vous adresser au service de conseil produits de Hama.
Ligne téléphonique directe : +49 9091 502-115 (allemand/anglais)
Vous trouverez ici de plus amples informations concernant l'assistance : www.hama.com

8. Caractéristiques techniques

	Stylet actif « Pro »
Alimentation en électricité	5 V / 1 A
Consommation de courant	5 V ⎓ 90 mA
Type de pile	Li-Po
Min capacité	140 mAh / 0.52 Wh
Type capacité	150 mAh / 0.55 Wh
Poids	16 g
Dimensions L x Ø	146 x 9 mm

9. Consignes de recyclage

Remarques concernant la protection de l'environnement:



Conformément à la directive européenne 2012/19/EU et 2006/66/CE, et afin d'atteindre un certain nombre d'objectifs en matière de protection de l'environnement, les règles suivantes doivent être appliquées: Les appareils électriques et électroniques ainsi que les batteries ne doivent pas être éliminés avec les déchets ménagers. Le pictogramme "picto" présent sur le produit, son manuel d'utilisation ou son emballage indique que le produit est soumis à cette réglementation. Le consommateur doit retourner le produit/la batterie usager aux points de collecte prévus à cet effet. Il peut aussi le remettre à un revendeur. En permettant enfin le recyclage des produits ainsi que les batteries, le consommateur contribuera à la protection de notre environnement. C'est un acte écologique.







Hama GmbH & Co KG
86652 Monheim / Germany
www.hama.com

All listed brands are trademarks of the corresponding companies. Errors and omissions excepted, and subject to technical changes. Our general terms of delivery and payment are applied.

00119455/09.18