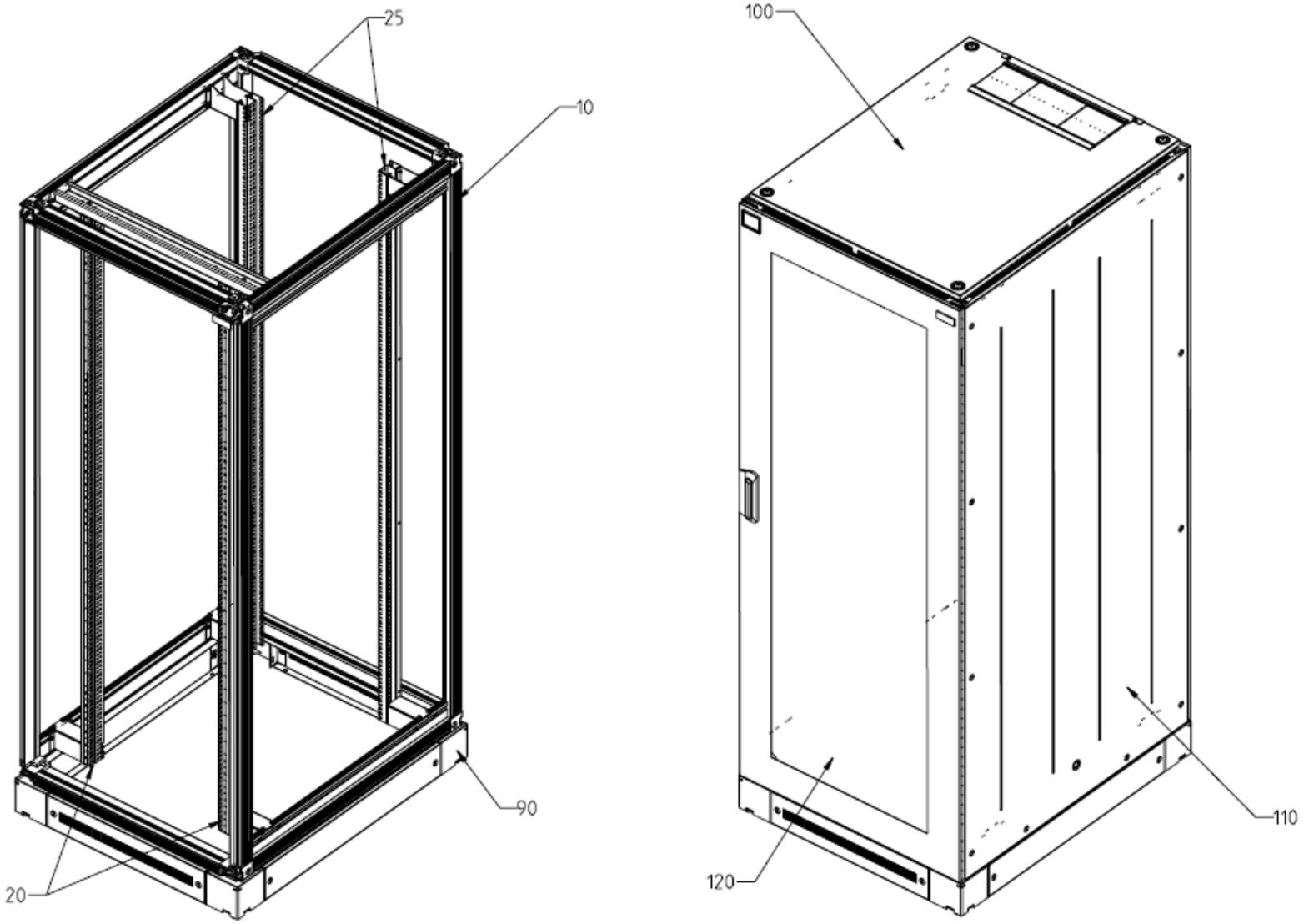

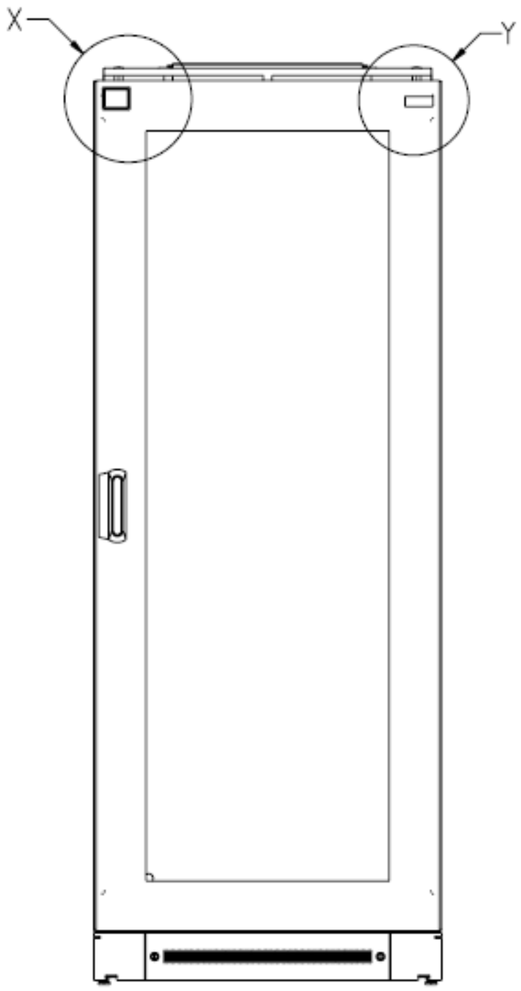

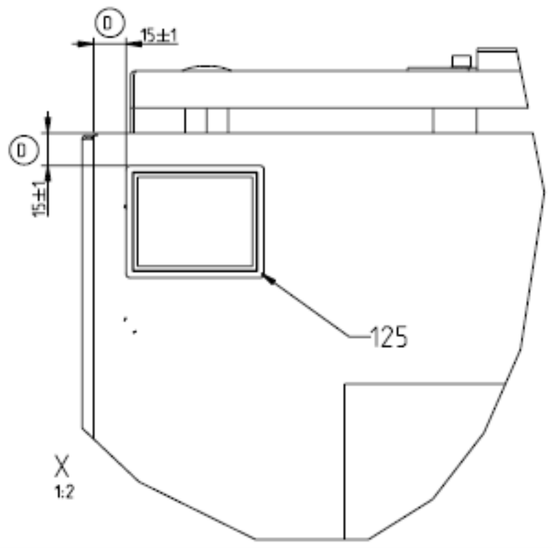

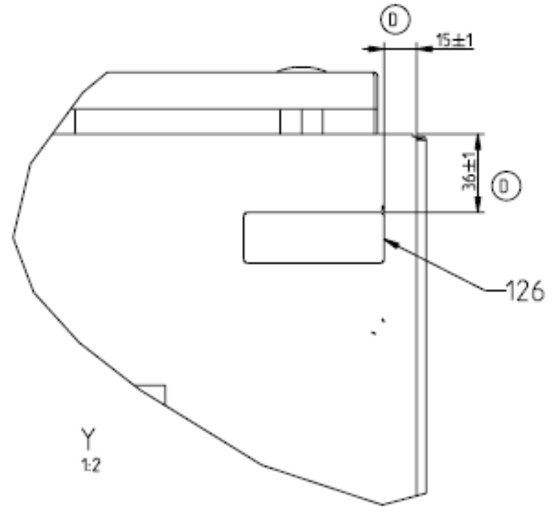

Pos. 140 - 190 nicht dargestellt
Pos. 140 - 190 not pictured

Dimensions in mm				Allgemeintoleranzen General tolerances ISO 2768-c (D)	Oberfläche Finish -	Werkstoff / Material -	Gewicht: Weight :
				2015	Date	Name	Bezeichnung / Description
				Drawn	03.08.	Spatenader	Miracel 2.0. LAN. W800
				Checked	03.08.	Schneiderbauer	
				Approved			
D	18323	05.12.17	KS	knürr			Zeichnungs-Nr. / Drawing no. 01.157.005.X-001-099 — Maßstab Scale 1:10
Rev.	Change	Date	Name	Knürr GmbH Mariakirchener Str. 38 94424 Arnstorf Tel. 0049 (0) 8723 27-0			Verwendet in / Used in - — Blatt/Sheet 1/2
Platine:				File:			

Disclosure and photocopying of this document, exploitation and communication of its contents are not permitted, unless permission is expressly granted. All rights are reserved.

01157005X-001-099

Weitergabe sowie Vervielfältigung dieser Unterlage, Verwertung und Mitteilung ihres Inhalts nicht gestattet, soweit nicht ausdrücklich zugestanden. Alle Rechte vorbehalten.

and communication of its contents are not permitted, unless permission is expressly granted. All rights are reserved.

Weitergabe sowie Vervielfältigung dieser Unterlage, Verwertung und Mitteilung ihres Inhalts nicht gestattet, soweit nicht ausdrücklich zugestanden. Alle Rechte vorbehalten.

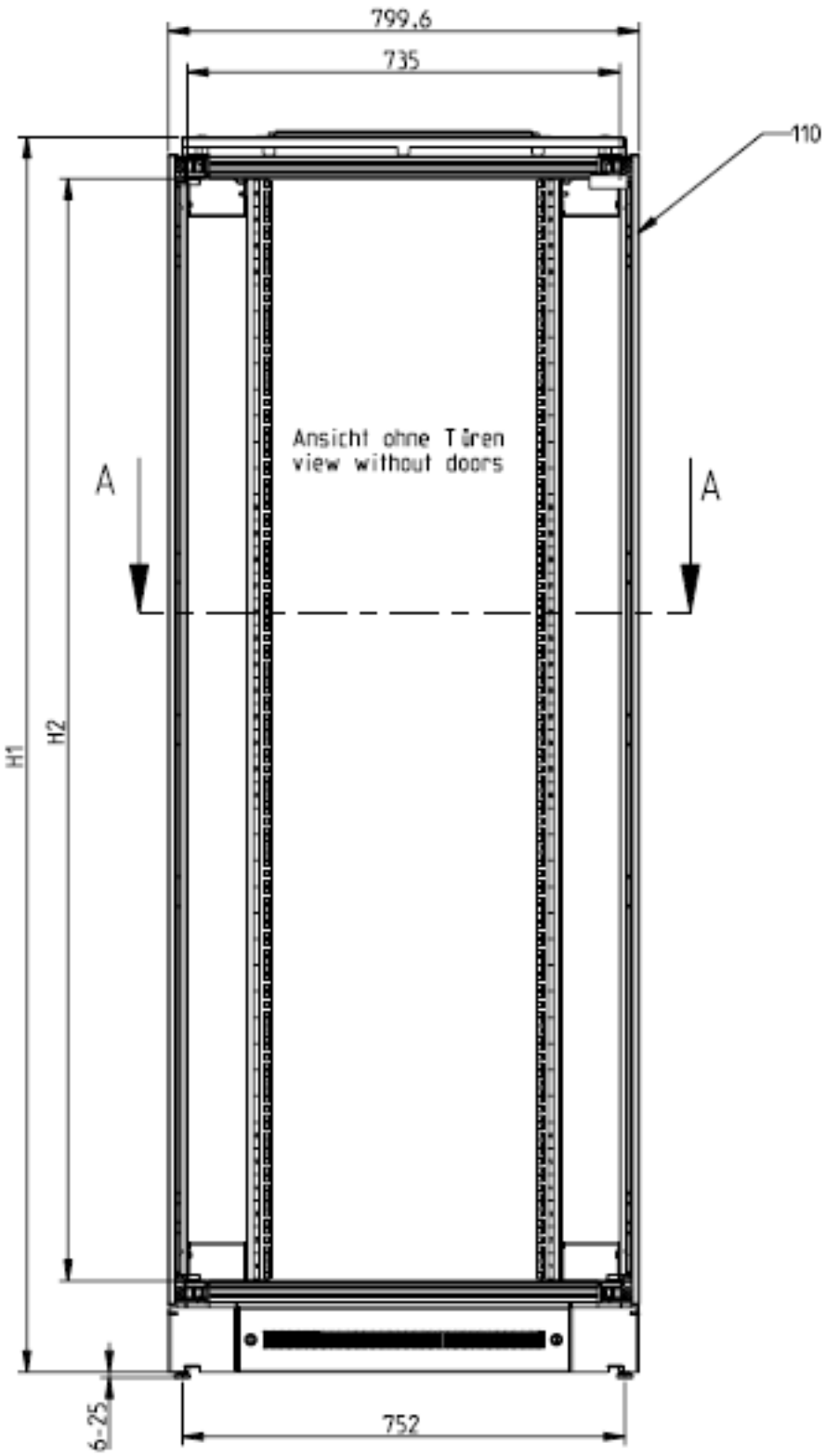

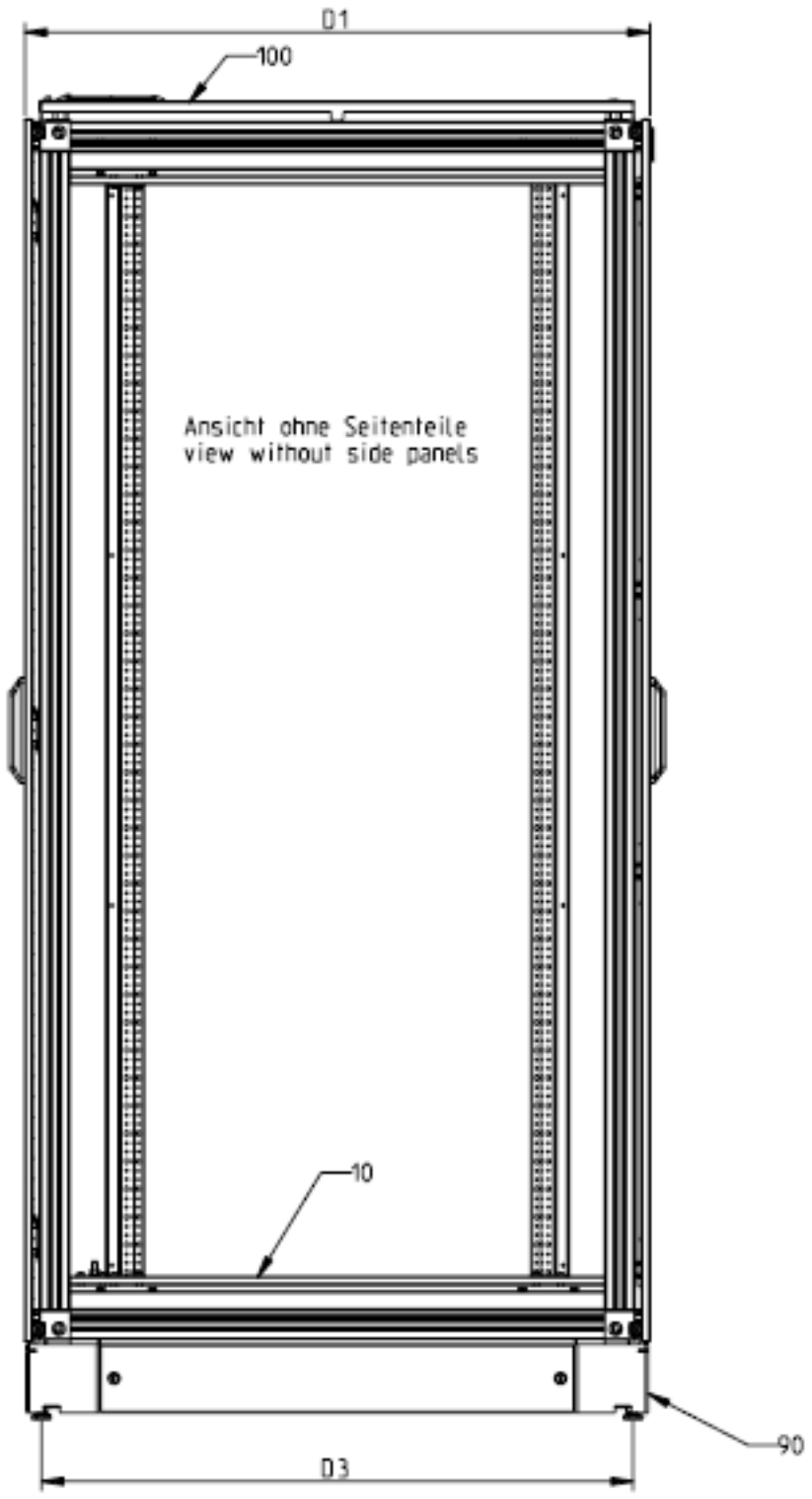

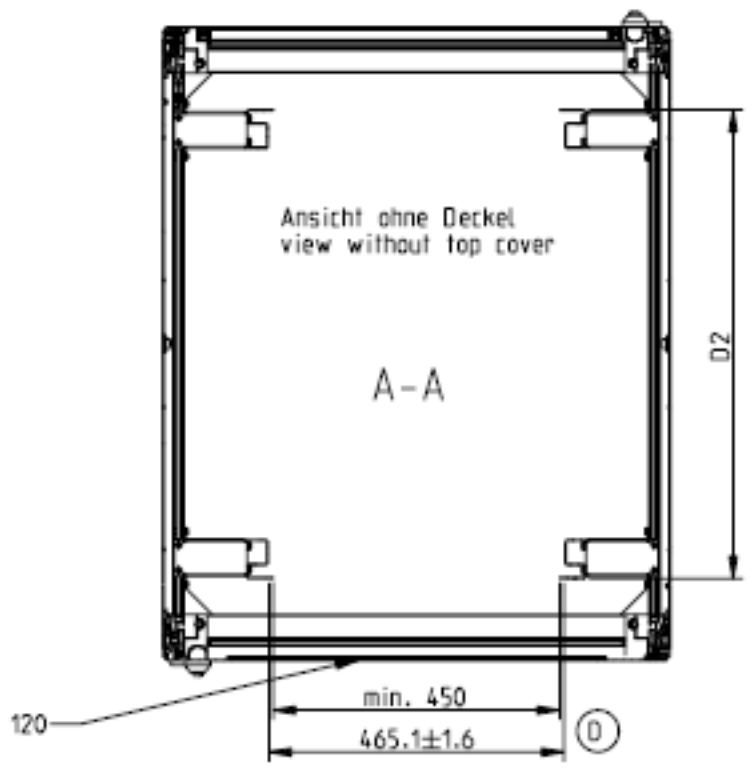

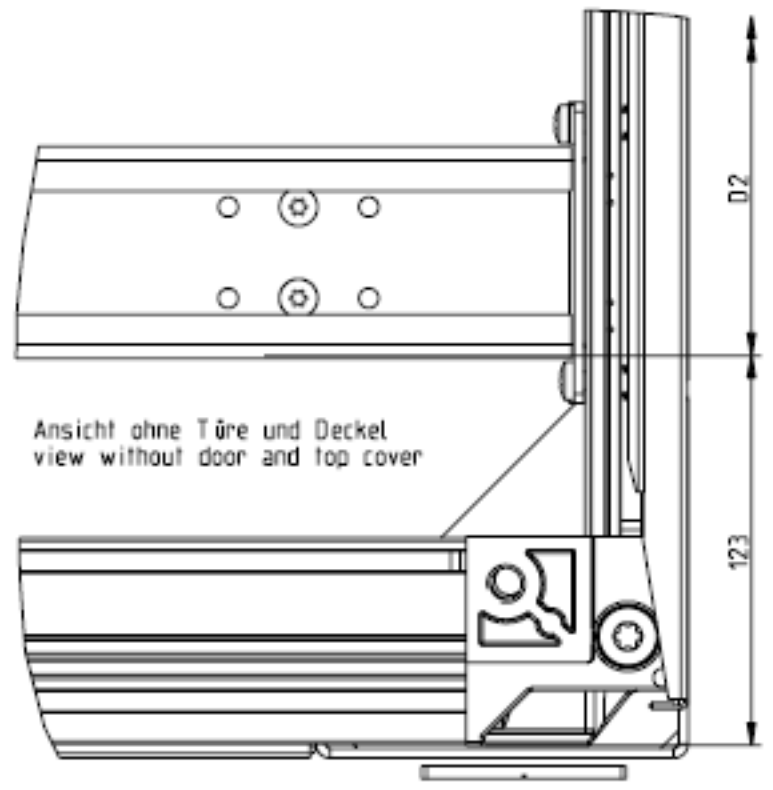

1:2