Heat Pump Dryer

User manual

DV9*K60****/DV8*K60****

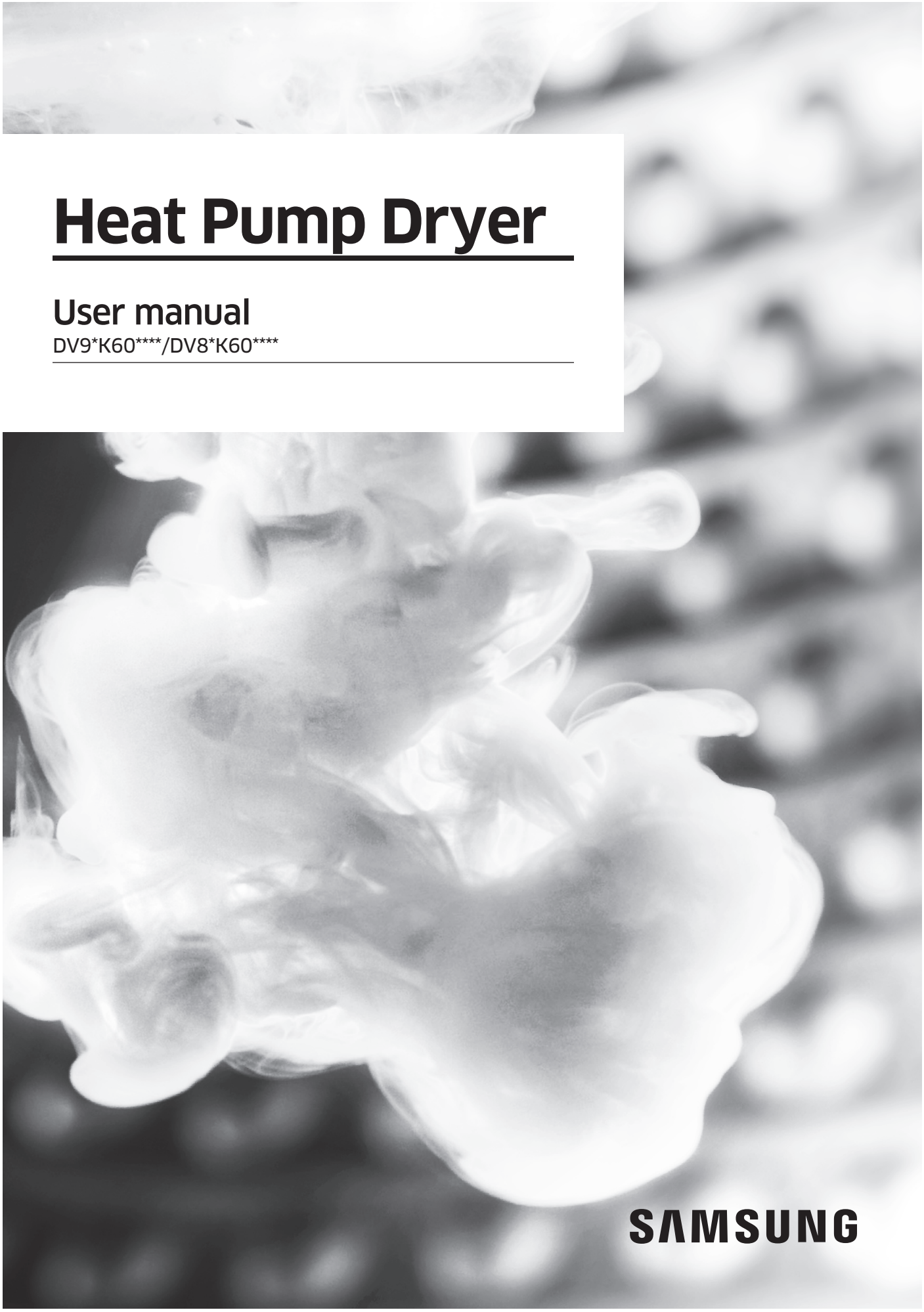

Contents

Safety information 4

What you need to know about the safety instructions 4
Important safety symbols 4
Important safety precautions 5
Instructions about the WEEE 12

Installation 13

Unpacking your dryer and installing guide 13
See dryer exterior 13
Check before installing 15
Before using the product 15
Important to installer 15
Location considerations 16
Alcove or closet installation 16
Electrical requirements 16
Grounding 17
Installation side by side 17
Final installation checklist 18
Draining water without using the water tank 18
Connecting the drain hose 19
Installation stacking 22

Before you start 25

Cleaning the filter case 25
Rack Dry (DV9 series only) 26
Load the dryer properly 27
Getting started 28

Operations 29

Overview of the control panel 29
Simple steps to start 32
Cycle overview 33
Drying guide 35
Special features 36

DV6000K_DC68-03709B-05_EN.indd 2 2019-06-26 PM 4:57:32

Contents

Maintenance 38

Clean the heat exchange 38
Control panel 38
Stainless steel tumbler 38
Dryer exterior 38
Dumping condensed water 39
Cleaning the heat exchanger filter 40

Troubleshooting 42

Check these points if your dryer... 42
Information codes 44

Appendix 45

Fabric care chart 45
Protecting the environment 46
Specification 47
Consumption data 48
Sheet of household tumble driers 49

DV6000K_DC68-03709B-05_EN.indd 3 2019-06-26 PM 4:57:33

Safety information

Congratulations on your new Samsung dryer. This manual contains important information on the installation, use, and care of your appliance. Please take the time to read this manual to take full advantage of your dryer's many benefits and features.

What you need to know about the safety instructions

Warnings and Important Safety Instructions in this manual do not cover all possible conditions and situations that may occur. It is your responsibility to use common sense, caution, and care when installing, maintaining, or operating your dryer.

Always contact your manufacturer about problems or conditions you do not understand.

Important safety symbols

What the icons and signs in this user manual mean:

⚠ WARNING

Hazards or unsafe practices that may result in severe personal injury, death and/or property damage.

⚠ CAUTION

Hazards or unsafe practices that may result in personal injury and/or property damage.

NOTE

Indicates that a risk of personal injury or material damage exists.

Read the instructions

These warning signs are here to prevent injury to yourself and others.

Please follow them explicitly.

After reading this manual, store it in a safe place for future reference.

Read all instructions before using the appliance.

As with any equipment that uses electricity and moving parts, potential hazards exist. To safely operate this appliance, familiarize yourself with its operation and exercise care when using it.

⚠ WARNING - Risk of Fire

- Clothes dryer installation must be performed by a qualified technician.
- Install the clothes dryer according to the manufacturer's instructions and local codes.
- To reduce the risk of severe injury or death, follow all installation instructions.

DV6000K_DC68-03709B-05_EN.indd 4 2019-06-26 PM 4:57:33

Important safety precautions

⚠ WARNING

To reduce the risk of fire, electric shock, or injury to persons when using your appliance, follow basic precautions, including the following:

1. This appliance is not to be used by persons (including children) with reduced physical, sensory or mental capabilities, or lack of experience and knowledge, unless they have been given supervision or instruction concerning use of the appliance by a person responsible for their safety.
2. For use in Europe: This appliance can be used by children aged from 8 years and above and persons with reduced physical, sensory or mental capabilities or lack of experience and knowledge if they have been given supervision or instruction concerning use of the appliance in a safe way and understand the hazards involved. Children shall not play with the appliance. Cleaning and user maintenance shall not be made by children without supervision.
3. Children should be supervised to ensure that they do not play with the appliance.
4. If the supply cord is damaged, it must be replaced by the manufacturer, its service agent or similarly qualified persons in order to avoid a hazard.
5. The new hose-sets supplied with the appliance are to be used and that old hose-sets should not be reused.
6. For appliances with ventilation openings in the base, that a carpet must not obstruct the openings.

DV6000K_DC68-03709B-05_EN.indd 5 2019-06-26 PM 4:57:33

Safety information

7. For use in Europe: Children of less than 3 years should be kept away unless continuously supervised.
8. CAUTION: In order to avoid a hazard due to inadvertent resetting of the thermal cut-out, this appliance must not be supplied through an external switching device, such as a timer, or connected to a circuit that is regularly switched on and off by the utility.
9. The tumble dryer is not to be used if industrial chemicals have been used for cleaning.
10. The lint trap has to be cleaned frequently, if applicable.
11. Lint must not to be allowed to accumulate around the tumble dryer. (not applicable for appliances intended to be vented to the exterior of the building)
12. Adequate ventilation has to be provided to avoid the back flow of gases into the room from appliances burning other fuels, including open fires.
13. Do not dry unwashed items in the tumble dryer.
14. Items that have been soiled with substances such as cooking oil, acetone, alcohol, petrol, kerosene, spot removers, turpentine, waxes and wax removers should be washed in hot water with an extra amount of detergent before being dried in the tumble dryer.
15. Items such as foam rubber (latex foam), shower caps, waterproof textiles, rubber backed articles and clothes or pillows fitted with foam rubber pads should not be dried in the tumble dryer.
16. Fabric softeners, or similar products, should be used as specified by the fabric softener instructions.

DV6000K_DC68-03709B-05_EN.indd 6 2019-06-26 PM 4:57:33

17. The final part of a tumble dryer cycle occurs without heat (cool down cycle) to ensure that the items are left at a temperature that ensures that the items will not be damaged.
18. Remove all objects from pockets such as lighters and matches.
19. WARNING: Never stop a tumble dryer before the end of the drying cycle unless all items are quickly removed and spread out so that the heat is dissipated.
20. Exhaust air must not be discharged into a flue which is used for exhausting fumes from appliances burning gas or other fuels.
21. The appliance must not be installed behind a lockable door, a sliding door or a door with a hinge on the opposite side to that of the tumble dryer, in such a way that a full opening of the tumble dryer door is restricted.
22. WARNING: The appliance must not be supplied through an external switching device, such as a timer, or connected to a circuit that is regularly switched on and off by a utility.
    Heat pump model only: The instructions shall also include the substance of the following:
    WARNING: In the appliance enclosure or in the built-in structure, keep ventilation openings clear of obstruction.
    WARNING: Do not damage the refrigerant circuit.

Critical installation warnings

⚠ **WARNING**

The installation of this appliance must be performed by a qualified technician or service company.

- Failure to do so may result in electric shock, fire, an explosion, problems with the product, or injury.

Plug the power cord into a wall socket or higher and use the socket for this appliance only. In addition, do not use an extension cord.

DV6000K_DC68-03709B-05_EN.indd 7 2019-06-26 PM 4:57:33

Safety information

- Sharing a wall socket with other appliances using a power strip or extending the power cord may result in electric shock or fire.
- Ensure that the power voltage, frequency and current are the same as those of the product specifications. Failure to do so may result in electric shock or fire. Failure Plug the power plug into the wall socket firmly.

Remove all foreign substances such as dust or water from the power plug terminals and contact points using a dry cloth on a regular basis.

- Unplug the power plug and clean it with a dry cloth.
- Failure to do so may result in electric shock or fire.

Keep all packaging materials well out of the reach of children, as packaging materials can be dangerous to children.

- If a child places a bag over its head, it may result in suffocation.

This appliance must be properly grounded.

Do not ground the appliance to a gas pipe, plastic water pipe, or telephone line.

- This may result in electric shock, fire, an explosion, or problems with the product
- Never plug the power cord into a socket that is not grounded correctly and make sure that it is in accordance with local and national codes.

Do not install or keep the product exposed to the outdoor elements.

Do not use a damaged power plug, damaged power cord or loose wall socket.

- This may result in electric shock or fire.

If the plug (power supply cord) is damaged, it must be replaced by the manufacturer or its service agent or a similar qualified technician in order to avoid a hazard.

This appliance should be positioned to be accessible to the power plug after installation.

Do not pull or excessively bend the power cord.

Do not twist or tie the power cord.

Do not hook the power cord over a metal object, place a heavy object on the power cord, insert the power cord between objects, or push the power cord into the space behind the appliance.

- This may result in electric shock or fire.

Do not pull the power cord, when unplugging the power plug.

- Unplug the power plug by holding the plug.
- Failure to do so may result in electric shock or fire.

This appliance must be properly grounded. Never plug the power cord into a receptacle that is not grounded adequately and in accordance with local and national codes. See installation instructions for grounding this appliance.

Install this appliance in a location with solid, level floor.

- Failing to do so may result in abnormal vibrations, noise or problems with the product.

DV6000K_DC68-03709B-05_EN.indd 8 2019-06-26 PM 4:57:33

Since an ingredient in hair spray may degrade the hydrophile property of the heat exchanger so that dew may appear on the outer surface of the appliance when the cooling operation is running, do not install the appliance in a beauty salon.

This appliance should be positioned so that the power plug, the water supply taps, and the drain pipes are accessible.

Critical usage warnings

⚠ **WARNING**

Do not let children or pets on or into the product. In addition, when disposing of this product, disassemble the door lock (lever).

- This may result in children falling and injuring themselves.
- If children become locked in the product, there is a danger of suffocation.

Do not try to access the inside of the product when the drum is rotating.

Do not sit on the product or lean against the door.

- This may result in the product turning over and resulting in injury.

Dry the laundry only after it was spun by an appropriate washing machine.

Do not dry unwashed items in the tumble dryer.

Do not drink the condensed water.

Never stop a tumble dryer before the end of the drying cycle unless all items are quickly removed and spread out so that the heat is dissipated.

Do not dry laundry contaminated by inflammable materials such as gasoline, kerosene, benzene, thinner, alcohol, etc.

- This may result in electric shock, fire or explosion.

Do not let pets chew or play with the dryer.

- This may result in electric shock or injury.

When disposing of the product, separate the door and the power cord before disposing of the product.

- Failing to do so may result in damage to the power code or an injury.

Do not touch the power plug with wet hands.

- This may result in electric shock.

When gas (city gas, propane gas, LP gas) leaks, do not touch this appliance or the power cord, ventilate immediately.

- At this time, do not use the ventilating fan.
- A spark may cause an explosion or fire.

Do not repair, replace, or attempt to service any part of the appliance unless specifically recommended in the user-repair instructions. You must also have the skills necessary to service this appliance.

DV6000K_DC68-03709B-05_EN.indd 9 2019-06-26 PM 4:57:33

Safety information

Do not attempt to repair, disassemble, or modify the appliance yourself.

- Do not use any fuse(such as cooper, steel wire, etc.) other than the standard fuse.
- When repairing or reinstalling the appliance is required, contact your nearest service center.
- Failure to do so may result in electric shock, fire, problems with the product, or injury.

The product you have purchased is designed for domestic use only.

The use for business purposes qualifies as product misuse. In this case, the product will not be covered by the standard warranty provided by Samsung and no responsibility can be attributed to Samsung for malfunctions or damages resulting from such misuse.

If the product generates strange noise, smells of something burning, or generates smoke, immediately cut-off the power and contact the service center.

- Otherwise, it may cause an electric shock or fire as a result.

Do not let children (or pets) play in or on your product. The product door does not open easily from the inside and children may be seriously injured if trapped inside.

Usage cautions

⚠ CAUTION

Do not stand on top of the appliance or place objects (such as laundry, lighted candles, lighted cigarettes, dishes, chemicals, metal objects, etc.) on the appliance.

- This may result in electric shock, fire, problems with the product, or injury.

Do not touch the glass door and inside of the drum during or just after drying as it is hot.

- This may result in burns.

The door glass becomes hot during washing and drying. Therefore, do not touch the door glass.

Also, do not allow children to play around the washing machine or touch the door glass.

- This may result in burns.

Do not press the buttons using sharp objects such as pins, knifes, fingernails, etc.

- This may result in electric shock or injury.

Do not dry laundry containing forming rubber (latex) or similar rubber textures.

- If forming rubber is heated, it may start a fire.

Do not dry laundry contaminated by vegetable oil or cooking oil as a large amount of the oil will not be removed when washing the laundry. In addition, use the Cool Down cycle so that the laundry is not heated.

- The oxidization heat of the oil may start a fire.

Make sure that the pockets of all clothing to be dryed are empty.

- Hard, sharp objects, such as coins, safety pins, nails, screws, or stones can cause extensive damage to the appliance.

DV6000K_DC68-03709B-05_EN.indd 10 2019-06-26 PM 4:57:33

Do not dry clothing with large buckles, buttons, or other heavy metal (zippers, hooks and eyelets, button-up covers).

If necessary, use the laundry net for small and lightweight laundry such as fabric tie belt , apron strings, and underwire bras which can dissolve or break during a cycle.

Recommend against using drying sheets to reduce static electricity as this could lead to damage to your laundry and also potential damage to the appliance.

- This may result in damage to the laundry.

Do not use the dryer near dangerous powders such as coal dust, wheat flour, etc.

- This may result in electric shock, fire or an explosion.

Do not place inflammable materials near the product.

- This may result in toxic gases from the product, damage to parts, electric shock, fire or an explosion.
- The appliance should not be placed behind lockable doors etc.

Do not touch the rear side of the appliance during or immediately after drying is complete.

- The appliance remains hot and may cause burns.

Contains fluorinated greenhouse gases.

Hermetically sealed equipment.

Do not vent gases into the atmosphere.

Refrigerant (Type): R-134a (GWP = 1430)

Refrigerant (Charging): 0.4 kg, 0.572 tCO_2e

Critical cleaning warnings

⚠ **WARNING**

Do not clean the appliance by spraying water directly onto it.

Do not use benzene, thinner or alcohol to clean the appliance.

- This may result in discolouration, deformation, damage, electric shock or fire.

Before cleaning or performing maintenance, unplug the appliance from the wall socket.

- Failure to do so may result in electric shock or fire.

Clean the filter case before and after using the dryer.

Clean the inside of the product on a regular basis by asking an authorized service engineer.

Clean the Heat Exchanger with a soft brush or vacuum cleaner once a month, Do not touch the heat exchanger with your hand. Otherwise, it may cause an injury.

The interior of the dryer should be cleaned periodically by qualified service personnel.

DV6000K_DC68-03709B-05_EN.indd 11 2019-06-26 PM 4:57:34

Safety information

Instructions about the WEEE

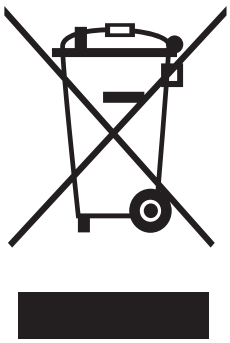

Correct Disposal of This Product (Waste Electrical & Electronic Equipment)

(Applicable in countries with separate collection systems)

This marking on the product, accessories or literature indicates that the product and its electronic accessories (e.g. charger, headset, USB cable) should not be disposed of with other household waste at the end of their working life. To prevent possible harm to the environment or human health from uncontrolled waste disposal, please separate these items from other types of waste and recycle them responsibly to promote the sustainable reuse of material resources.

Household users should contact either the retailer where they purchased this product, or their local government office, for details of where and how they can take these items for environmentally safe recycling.

Business users should contact their supplier and check the terms and conditions of the purchase contract. This product and its electronic accessories should not be mixed with other commercial wastes for disposal.

For information on Samsung's environmental commitments and product regulatory obligations, e.g. REACH, WEEE or Batteries, visit our sustainability page available via www.samsung.com

DV6000K_DC68-03709B-05_EN.indd 12 2019-06-26 PM 4:57:34

Installation

Unpacking your dryer and installing guide

Hire a professional to install this dryer properly. If there is a service call performed as a result of poor setup, adjustment, and connection, it is considered the responsibility of the installer. It is recommended that a professional is called to install this appliance, especially for more difficult installations involving draining to the mains water supply or product stacking. If problems of installation result in a service visit to fix a fault, this is typically considered to be the responsibility of the installer.

Make sure you have everything necessary for proper installation (AC 220-240 V / 50 Hz). A grounded electrical outlet is required. See "Electrical requirements" (See page 16).

See dryer exterior

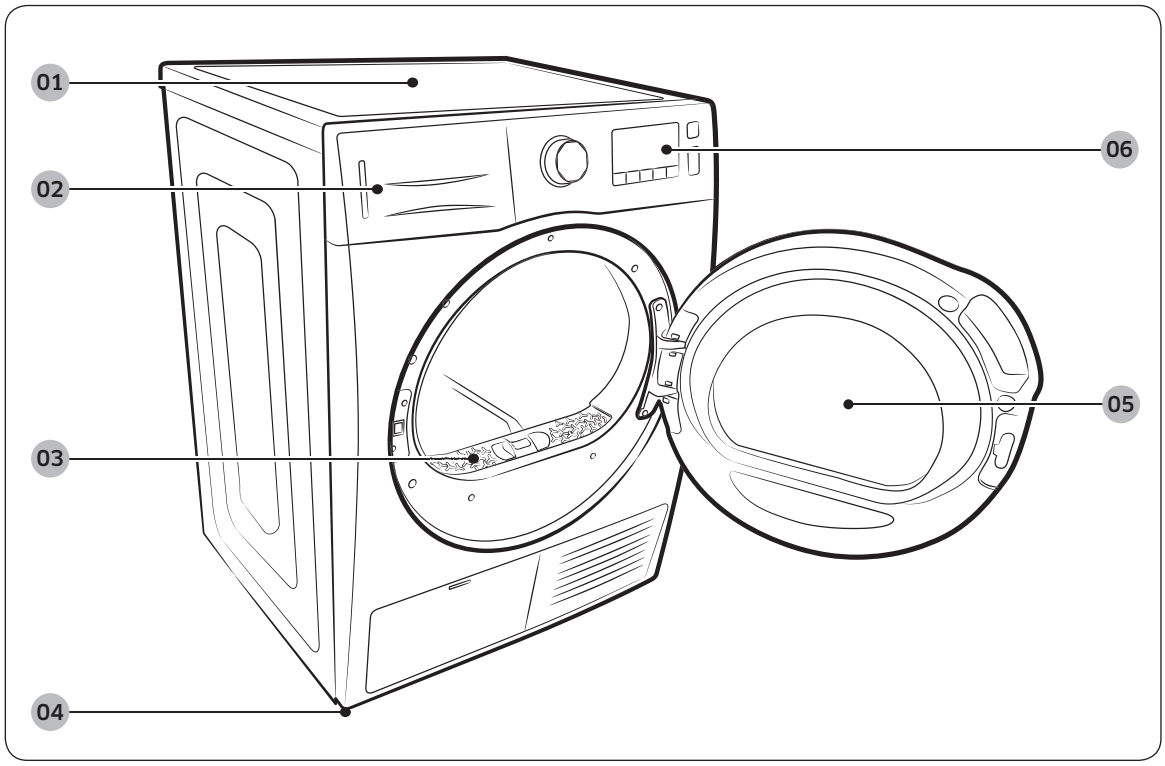

01 Cover top
02 Water tank
03 Filter case
04 Levelling feet
05 Door
06 Control panel

DV6000K_DC68-03709B-05_EN.indd 13 2019-06-26 PM 4:57:34

Installation

Parts

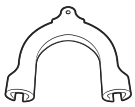

Hose guide

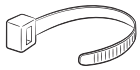

Cable tie

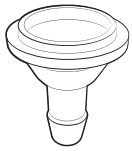

Hose connector

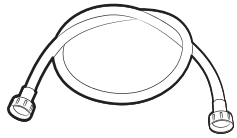

Long drain hose (2 m)

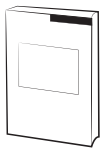

Manual book

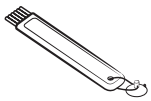

Cleaning brush

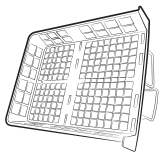

Rack Dry (9 Series)

DV6000K_DC68-03709B-05_EN.indd 14 2019-06-26 PM 4:57:35

Check before installing

- Do not plug the power cord into the wall outlet before completing the dryer installation.
- Check the appearance of the product for any damaged parts before starting the product installation.
- If there are any parts that appear to be damaged, please contact your nearest Samsung Customer Service Center.
- When moving the product, do not move the product by yourself.
- Take care of the edges of the dryer as they can be sharp.
- Do not install the dryer in a location exposed to frost. Cold water may damage the product.
- Use the product indoors only.
- Do not place the dryer on one side when lifting it, and do not move the dryer in such a way that the internal parts shake. This may result in damage to the internal parts of the product.

Before using the product

- Check if there are any accessories remaining inside the drum.
- Plug in the power cord just before operating the product.
- Do not block the air inlet hole of the cooling grill at the front of the dryer.
- Do not place inflammable objects near the dryer and keep the surroundings clean.
- Keep the dryer level with the ground.
- Do not remove the adjustable levelling feet of the dryer. They are necessary to keep the product level with the ground.

Important to installer

Please read the following instructions carefully before installing the dryer. These instructions should be kept for future reference.

⚠ WARNING

Remove the door from all discarded appliances to avoid the danger of a child suffocating.

DV6000K_DC68-03709B-05_EN.indd 15 2019-06-26 PM 4:57:35

Installation

Location considerations

Because a condensing type has been adopted, which condenses and processes air inside the dryer, external ventilation is not required.

Therefore, The dryer can be installed and used in any location where the temperature is between 5 and 35 degrees centigrade, unlike a conventional dryer that requires an external exhaust system.

Alcove or closet installation

To operate safely and properly, your new dryer requires minimum clearances of:

Sides – 25 mm	Rear – 51 mm
Top – 25 mm	Front – 490 mm

If both the washing machine and a dryer are installed together, the front of the alcove or closet must have at least 490 mm unobstructed air opening.

Electrical requirements

NOTE

Electrical requirements is AC 220-240 V / 50 Hz.

WARNING

- Improper connection of the equipment grounding conductor can result in a risk of electric shock.
  Check with a qualified electrician or serviceman if you are in doubt as to whether your dryer is properly grounded. Do not modify the plug provided with your dryer – if it doesn't fit the outlet, have a proper outlet installed by a qualified electrician.
- To prevent unnecessary risk of fire, electrical shock, or personal injury, all wiring and grounding must be done in accordance with local codes, or in the absence of local codes, It is your responsibility to provide adequate electrical services for your dryer.

Grounding

Your dryer must be grounded. If your dryer malfunctions or breaks down, grounding will reduce the risk of electric shock by providing a path of least resistance for the electric current.

Your dryer comes with a power cord having a three-prong grounding plug for use in a properly installed and grounded outlet.

DV6000K_DC68-03709B-05_EN.indd 16 2019-06-26 PM 4:57:35

NOTE

Never connect the ground wire to plastic plumbing lines, gas lines, or hot water pipes.

Improperly connecting the equipment-grounding conductor can result electrical shock. Check with a qualified electrician or serviceman if you are unsure if the dryer is properly grounded. Do not modify the plug provided with the dryer. If it does not fit the outlet, have a proper outlet installed by a qualified electrician.

⚠ WARNING

If the product is not grounded, there is a danger of fire or electric shock.

Installation side by side

For proper installation, we recommend that you hire a professional. To install:

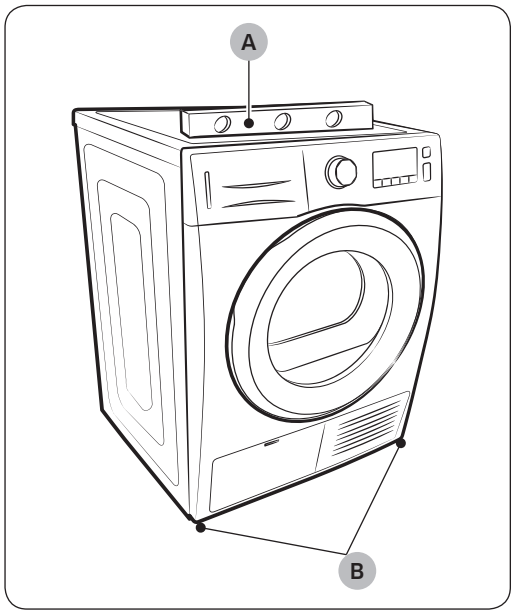

A. Level

B. Levelling feet

1. Move your dryer to an appropriate location for installation. Consider installing the dryer and washer side-by-side. Lay two of the carton cushion-tops on the floor. Tip your dryer on its side so it will lay across both cushion-tops.
2. Set your dryer back in an upright position.
3. Use a **level (A)** to check if the dryer is level. If not, adjust the **leveling feet (B)** at the bottom of the dryer. Repeat this adjustment until the dryer is level.

⚠ CAUTION

- To ensure optimal performance, the dryer must be level.
- To minimize vibration, noise, and unwanted movement of the dryer, the floor must be a flat, solid surface.

DV6000K_DC68-03709B-05_EN.indd 17 2019-06-26 PM 4:57:36

Installation

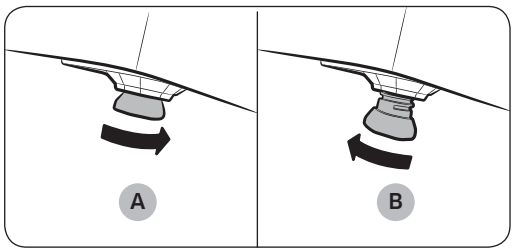

NOTE

- To set the dryer to the same height as the washer, **fully retract (A)** the levelling feet by turning them counterclockwise, **then loosen (B)** the legs by turning them clockwise.
- Adjust the levelling feet only as much as necessary to level the dryer. Extending the levelling feet more than necessary can cause the dryer to vibrate.

4. Review **"Electrical requirements"** section (See page **16**). Before operating or testing.
5. With a level, check your dryer and make necessary adjustments to the levelling legs.
6. Plug in your dryer, and check operation by using the checklist below.

Final installation checklist

- Dryer is plugged into electrical outlet and is properly grounded.
- Dryer is leveled and is sitting firmly on the floor.
- Start your dryer to confirm that it runs, heats, and shuts off.
- Finally, check if the "**HC**" check occurs when after running the **TIME DRY** cycle for 20 minutes.

Draining water without using the water tank

You can use the dryer without using the water tank by following the procedures below.

Install the drain hose so that water can be drained well.

- Otherwise, the water may overflow and it may cause damage to the properties.

DV6000K_DC68-03709B-05_EN.indd 18 2019-06-26 PM 4:57:36

Connecting the drain hose

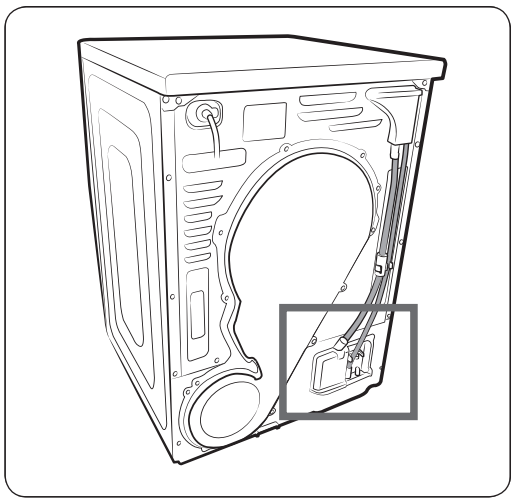

The dryer can pump the condensed water outside of the dryer directly with dain hose provide.

The procedures to connect the drain hose are as follows.

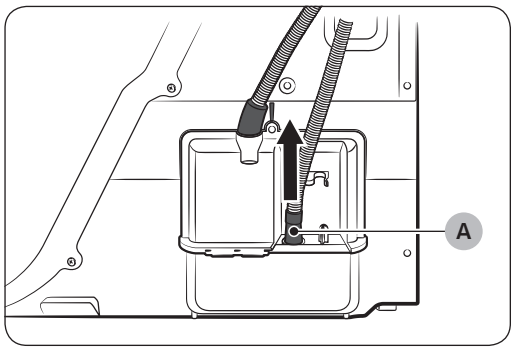

1. Disconnect the **drain hose (A)**.

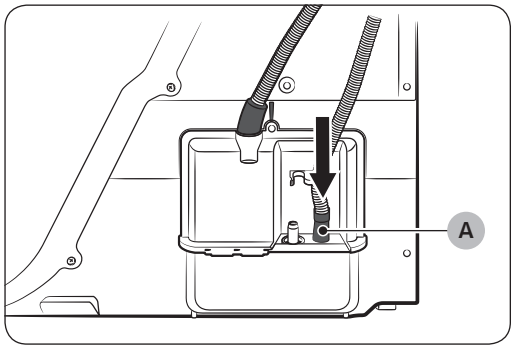

2. Connect the **drain hose (A)** to the other hole.

DV6000K_DC68-03709B-05_EN.indd 19 2019-06-26 PM 4:57:36

Installation

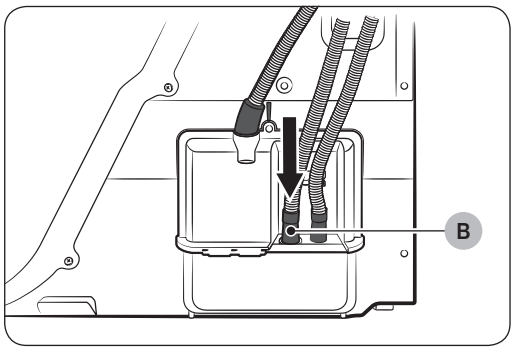

3. Connect accessory hose (long drain hose) to the hole next to the hole that is connected to **drain hose (B)**.

⚠ CAUTION

- Because the dryer's drain pump can only pump up the drain water to a 90 cm height, when you connect the **drain hose (B)** to the drain point, make sure that the height of drain point does not exceed 90 cm.
  A drainage check may occur if the drain point exceeds 90 cm. If a drainage check occurs, the control panel displays an check code.
- After connecting the drain hose, you can directly drain the condensed water via the drain-outlet through the connected drain hose or through the washstand or the drain-outlet of the washstand.

DV6000K_DC68-03709B-05_EN.indd 20 2019-06-26 PM 4:57:37

Connecting the drain hose

⚠ CAUTION

Do not extend the drain hose.

- Since water may leak from the connected part, be sure to one long drain hose instead of connecting short ones. If you cannot help connecting more than one hose, be sure to seal the connected parts with silicone sealant. (Do not use the electric insulating tape for sealing.)

The end of the drain hose can be positioned in three ways:

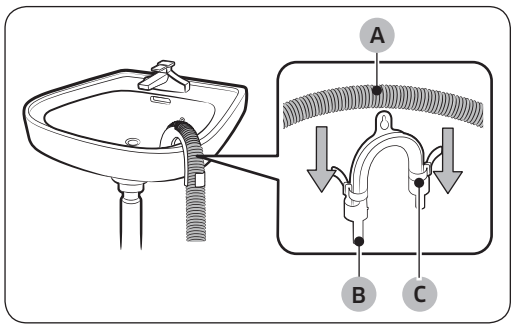

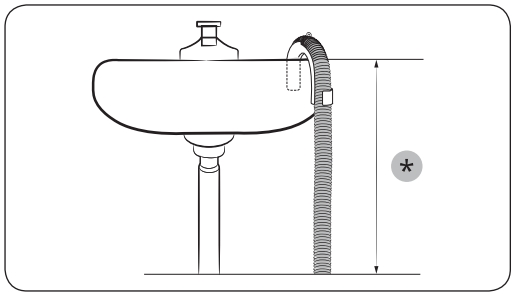

1. Over the edge of a wash basin: The drain hose must be placed lower than 90 cm. If the end of the drain hose needs to be placed above the ground, we recommend a height of **60-90 cm (*)**. To keep the drain hose spout bent, use the supplied plastic hose guide. Secure the guide to the wall with a hook or to the tap with a piece of string to prevent the drain hose from moving.
2. Assemble the **drain hose (A)** and the **hose guide (B)** and fix them with the **cable-tie (C)**.
3. You can drain the condensed water by connecting the accessory hose (long drain hose) to the drain-outlet directly.

Connecting the direct-hose

You can immediately drain the condensed water that comes out while drying, by connecting the drain hose to the tap.

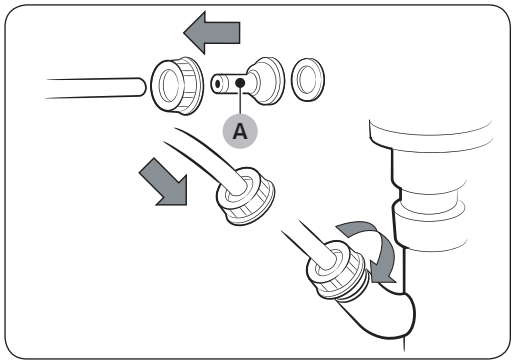

1. Assemble the **hose connector (A)** and the hose.

⚠ CAUTION

Since there is a danger of water leaking from the hose connecter and accessory hose, make sure that they are connected firmly.

DV6000K_DC68-03709B-05_EN.indd 21 2019-06-26 PM 4:57:37

Installation

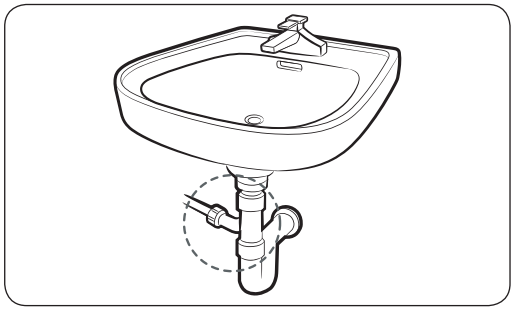

2. Connect the end of the hose to the tap.

Installation stacking

In case of purchasing the additional stacking kit, contact our Samsung service center or local distributers. (Part No. SK-DH / SK-DA / SKK-DF)

The stacking kit differs depending on the model.

Only use the product in 1 hour after installing the stacking kit by tilting the product so that the product can run after the oil in the compressor becomes stable.

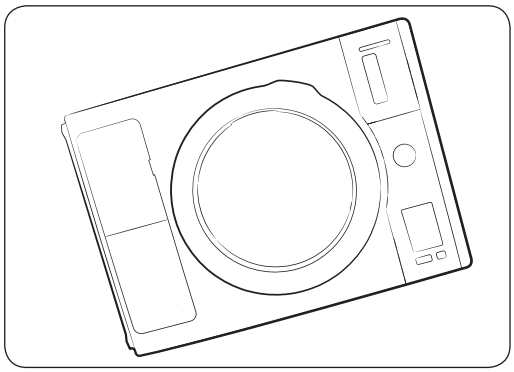

1. Carefully lay the dryer on its side. Use the packing material so you don't scratch the finish on the dryer.

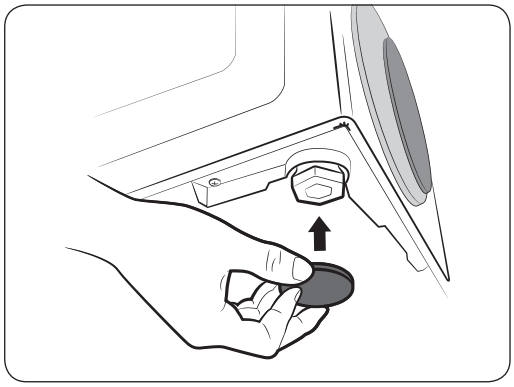

2. Install rubber pads to dryer base.
   - Locate the 4 rubber pads in the parts package. Insert the rubber pads into the holes at the bottom of the levelling legs.
   - Purchase the stacking-kit package additionally.
3. Set the dryer upright.

⚠ CAUTION

The stacking kit can only be installed for Samsung family products.

DV6000K_DC68-03709B-05_EN.indd 22 2019-06-26 PM 4:57:38

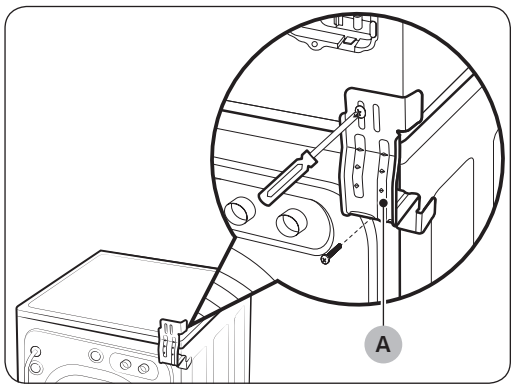

A. Bracket-Stacking

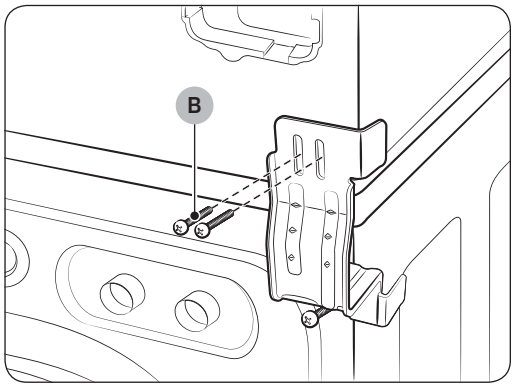

B. Screw

4. Install bracket to dryer.

- Remove washer top cap screw from the rear left. Align left bracket holes with top cap screw hole on rear left of the unit and replace screw.
- Repeat the above step with the right side.

NOTE

Leave screw loose so dryer hole alignment will be easier.

5. Install dryer and bracket on washer

WARNING

- Lift the dryer on top of the washer. Protect the washer control panel with cardboard or other protection. Be sure to lift the dryer high enough to clear the washer control panel.
  Personal Injury. More than two people are recommended to lift the dryer into position because of its weight and size. Failure to do so could result in injury.
- Align the holes in the bracket with the holes in the back of the dryer. Using a Phillips screwdriver, attach the M4 x 12 tapping screws.
- Tighten the washer bracket screws ; then tighten all stacking kit screws.

DV6000K_DC68-03709B-05_EN.indd 23 2019-06-26 PM 4:57:38

Installation

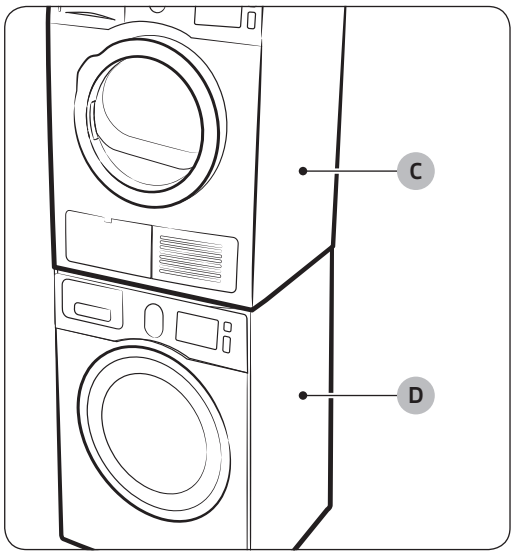

C. Dryer
D. Washer

6. Finalise the installation

⚠ WARNING

- Refer to the washer Installation Instructions to complete the washer installation.
- Refer to the dryer Installation Instructions to complete the dryer installation.
- Carefully slide or walk the stacked washer and dryer into place. Use felt pads or other sliding device to assist moving and to protect flooring.
- Do not push on the dryer once installed to top of the washer. Pushing on the dryer may result in pinched fingers.

DV6000K_DC68-03709B-05_EN.indd 24 2019-06-26 PM 4:57:39

Before you start

Cleaning the filter case

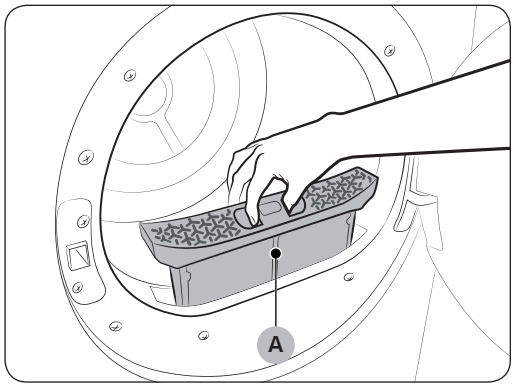

1. Open the door and remove the **filter (A)** by pulling it upwards.
2. Open and clean the filter case.
   - Clean the filter case after the drying operation is completed.

⚠ CAUTION

- Since the drying performance may be degraded and there is a danger of fire if you do not clean the filter case after the specified period of use, clean the filter case at the specified cleaning interval.
- Clean the filter case after every drying operation.
- Clean the heat exchanger filter after every 2 cycles. For details, see the "**Cleaning the heat exchanger filter**" section on page **40**.

NOTE

- If the surface of the filter is wet, use the filter after drying it completely.

DV6000K_DC68-03709B-05_EN.indd 25 2019-06-26 PM 4:57:39

Before you start

Rack Dry (DV9 series only)

Installing the drying rack

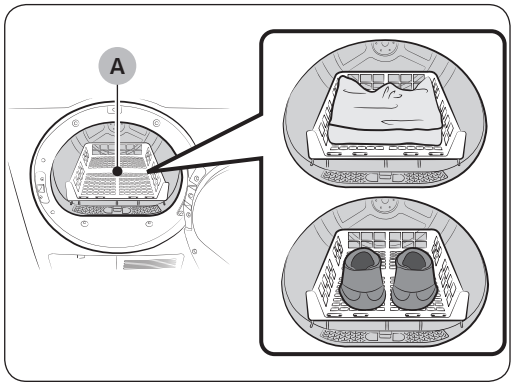

A. Rack Dry

1. Open the dryer door.
2. Position the drying rack in the tumbler, placing the front lip of the drying rack on the top of the lint filter case.
3. Place the rear legs in the two recessed areas of the dryer's back wall then push down the middle of the drying rack to fix.
4. Place the items to be dried on the rack, leaving space between them so air can circulate.
5. Close the dryer door.
6. Press the **Power** ⏻ button.
7. Select **TIME DRY** by using the cycle selector dial, set the **Time** button.

NOTE

- You can set the drying time up to 150 minutes. Select the time according to the moisture and weight of the items. It may be necessary to reset the timer if a longer drying time is needed. (When you dry laundry using the drying rack, using the **TIME DRY** cycle is recommended.)

8. Press the **Start/Pause** ⏯ button.

DV6000K_DC68-03709B-05_EN.indd 26 2019-06-26 PM 4:57:40

Drying rack drying suggestions

Items	Remarks (Max 1.5 kg)
Washable sweaters (block to shape and lay flat on rack)	When drying the laundry using the Rack, fold and place the clothes on the Rack to prevent the clothing from becoming wrinkled.
Stuffed toys (cotton or polyester fiberfilled)	
Stuffed toys (foam or rubber-filled)	
Foam rubber pillows	
Sneakers	To dry sports shoes, place the shoes on the Rack so that the soles of the shoes are facing downwards.

⚠ WARNING

Drying foam rubber, plastic, or rubber on a heat setting may cause damage to the items and lead to a fire hazard.

⚠ CAUTION

When drying shoes, use the provided Rack Dry to prevent damage to the dryer.

Load the dryer properly

- Place only one wash load in your dryer at a time.
- Mixed loads of heavy and lightweight fabrics will dry differently, which may result in lightweight fabrics being dry while heavy fabrics remain damp at the end of a drying cycle.
- Add one or more similar items to your dryer when only one or two articles of clothing need drying. This improves the tumbling action and drying efficiency.
- Overloading restricts tumbling action, resulting in uneven drying as well as excessive wrinkling of some fabrics.
- Make sure to insert laundry that has been spun by an appropriate washing machine.
- No unwashed textiles should be dried
- Textiles which have been in contact with oil, alcohol, petrol etc. should not be dried.

DV6000K_DC68-03709B-05_EN.indd 27 2019-06-26 PM 4:57:40

Before you start

Getting started

1. Load your dryer loosely – DO NOT overload.
2. Close the door.
3. Select the appropriate cycle and options for the load.
4. Press the **Start/Pause** ⏯ button.
5. The dryer indicator light will illuminate.
6. The estimated cycle time will appear in the display.
   The time may fluctuate to better indicate drying time remaining in the cycle.

NOTE

- When the cycle is complete and "**End**" (or "**0**") will appear in the display.
- Pressing **Power** cancels the cycle and stops your dryer.
- The Drying, Cooling, and Wrinkle Prevent indicator lights will illuminate during those portions of the cycle.

DV6000K_DC68-03709B-05_EN.indd 28 2019-06-26 PM 4:57:40

Operations

⚠ WARNING

To reduce the risk of fire, electric shock, or injury to persons, read the safety information before operating this appliance.

If the Wrinkle Prevent option is not selected, take out the laundry immediately after it is washed and dried. Leaving the laundry inside the drum may produce wrinkles.

Overview of the control panel

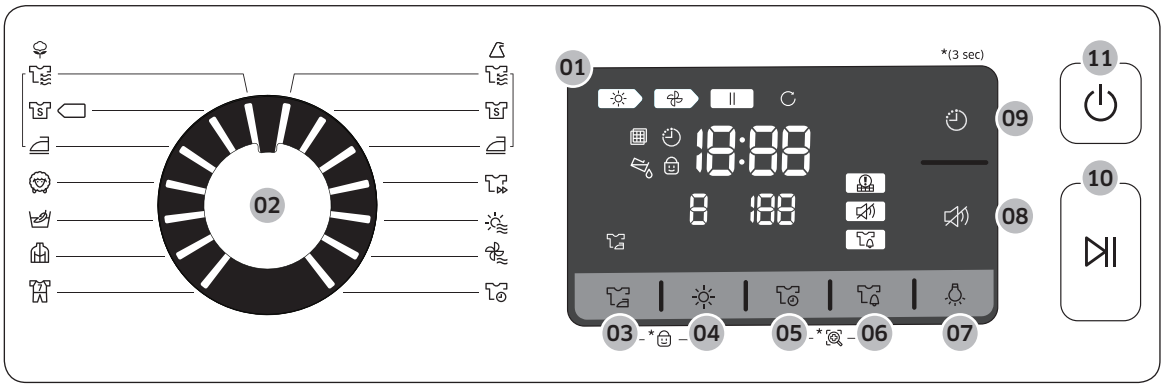

01 Digital Graphic Display	Displays the remaining drying cycle time, all cycle information, and check messages. The display window shows the estimated time remaining in the cycle after you have pressed the **Start/Pause** ⏯ button. The estimated time remaining may fluctuates as the cycle progresses. The drying light will illuminate and remain lit until the cycle is complete. When your dryer is in the cool-down phase, the Cooling light will illuminate. When your dryer is in the **Wrinkle Prevent** phase, the Wrinkle Prevent light will illuminate. While the dryer is running the **Wrinkle Prevent** cycle, the time display unit keeps making a big circle. When the cycle is complete, "**End**" or "**0**" appears on the time display unit. Press the **Start/Pause** ⏯ or **Power** ⏻ button to turn the dryer off, and then open the door.
02 Cycle Selector	When you turn on your dryer, the **Cotton** (**CUPBOARD DRY**) cycle is selected as default. Turn the **Cycle Selector** to select the cycle you want.

DV6000K_DC68-03709B-05_EN.indd 29 2019-06-26 PM 4:57:40

Operations

03 Wrinkle Prevent	**Wrinkle Prevent** provides approximately 120 minutes of intermittent tumbling in unheated air at the end of the cycle to reduce wrinkling. Press the **Wrinkle Prevent** button to activate this feature. The indicator light will illuminate when **Wrinkle Prevent** is selected. Dried laundry is prevented from becoming wrinkled by periodic drum rotations after the completion of the drying cycle. (Note that while the dryer is running the **Wrinkle Prevent** cycle, the time display unit keeps making a big circle.)
04 Dry Level	To select the dry level in the **Cotton**, **Synthetics** cycles, press the **Dry Level** button. Press the button repeatedly to scroll through level 1 to level 3. Larger or bulkier loads may require dry level 3 for complete dryness, which is the strongest level. Dry level 1 is used to partially dry items that lay flat or hang to dry.
05 Time	When using **TIME DRY**, **WARM AIR**, **COOL AIR** cycles, time can be adjusted by pressing the **Time** button. 30 min > 60 min > 90 min > 120 min > 150 min (120 min and 150 min time options are not available for **WARM AIR** and **COOL AIR** cycles.) Except the **TIME DRY**, **QUICK DRY**, **WARM AIR**, **COOL AIR** cycle, the time indicator of manual is off because exact drying times are determined by fluctuating humidity levels.
06 Mixed Load Bell	This is an alarm that notifies the user when the average drying level is damp dry (80 % dried) when the laundry contains various types of materials and fabric. If the corresponding condition is satisfied, the Mixed Load Bell indicator blinks. **NOTE** This is available only with the CUPBOARD DRY or EXTRA DRY cycle.
07 Lamp	Lights the dryer drum while the dryer is running. **NOTE** It can be set while your dryer is not only running but also when it is stopped. If you do not turn the **Lamp** off within 5 minutes of turning it on, it is automatically turned off.

DV6000K_DC68-03709B-05_EN.indd 30 2019-06-26 PM 4:57:42

08 Sound On/Off	The **Sound On/Off** function can be selected during all cycles. When this function is selected, sound is turned off for all cycles. Even if the power is turned on and off repeatedly, the setting is retained.
09 Delay End	Press this button repeatedly to cycle through the available **Delay End** options. (from 1 hours to 24 hours in one hour increments). The hour displayed indicates the time when the dry cycle will be finished. See page **36** for detail.
10 Start/Pause	Press to start a dry cycle. If the dryer is running, press it once and it will pause the dryer. Press it again to restart the dry cycle.
11 Power	Press once to turn your dryer on, press again to turn it off. If your dryer is left on for more than 10 minutes without any buttons being touched, the power automatically turns off.

NOTE

If you insert laundry into your dryer while it is extremely tangled immediately after your washer has finished a wash or spin cycle, it may degrade the drying efficiency or cause the door to open.
We recommend that you disentangle your laundry appropriately before inserting it.

NOTE

Each indicator on the graphic display means:

	Drying in Progress		Child Lock On/Off
	Cooling in Progress		Wrinkle Prevent
	Stop		Heat Exchanger Filter Clean Alarm
	Wrinkle Prevent in Progress		Sound On/Off
	Filter Check		Mixed Load Bell
	Delay End		Smart Check
	Dumping Condensed Water		

DV6000K_DC68-03709B-05_EN.indd 31 2019-06-26 PM 4:57:43

Operations

Simple steps to start

1. Press **Power** ⏻ to turn on the dryer.
2. Turn the **Cycle Selector** to select a cycle.
3. Change the cycle settings (**Dry Level** ☼, and **Time** ◷) as necessary.
4. Optionally, you can activate options available by pressing the relevant button (**Wrinkle Prevent**, **Lamp**, **Mixed Load Bell**, and/or **Delay End**).
5. Press and hold **Start/Pause** ⏯. The dryer indicator turns on with an estimated cycle time on the display.

NOTE

Availability of options and setting values differs depending on the cycle.

To change the cycle during operation

1. Press **Start/Pause** ⏯ to stop operation.
2. Select a different cycle.
3. Press and hold **Start/Pause** ⏯ to start new cycle.

DV6000K_DC68-03709B-05_EN.indd 32 2019-06-26 PM 4:57:43

Cycle overview

Cycle		Description	Max load (kg)	
			DV9	DV8
Cotton		For averagely or lightly soiled cottons, bed linen, table linen, underwear, towels, shirts, etc.	9	8
Cotton	EXTRA DRY	Use for heavy-duty fabrics or items that should be very dry.	9	8
	CUPBOARD DRY	Use this cycle to dry loads such as cotton, underwear, and linen (NOT appropriate for jeans).	9	8
	IRON DRY	Finishes the dry cycle in a moist state appropriate for Ironing.	9	8
Synthetics		For averagely or lightly soiled blouses, shirts, etc., made of polyester (diolen, trevira), polyamide (perlon, nylon) or other similar blends.	4.5	4
Synthetics	EXTRA DRY	Use for heavy-duty fabrics or items that should be very dry.	4.5	4
	CUPBOARD DRY	Use this cycle to dry loads such as shirts, blouses, bed linen and table linen. (NOT appropriate for jeans).	4.5	4
	IRON DRY	Finishes the dry cycle in a moist state appropriate for Ironing.	4.5	4
WOOL		For machine washable and tumble dryable wool only.	2	2
ULTRA DELICATE		The **ULTRA DELICATE** cycle is designed for lingeries.	1.5	1.5

DV6000K_DC68-03709B-05_EN.indd 33 2019-06-26 PM 4:57:43

Operations

Cycle	Description	Max load (kg)	
		DV9	DV8
OUTDOOR	For water-proof items such as mountain clothing, skiwear and sports wear. Fabrics include functional technology finishes and fibres such as spandex, stretch, and micro-fibre. We recommend that you use this drying cycle after you wash your laundry using the **OUTDOOR** cycle with your washing machine.	2	2
SPORTS WEAR	Use for light sportswear such as sweatsuit.	2	2
QUICK DRY	60 min is automatically set as the drying time.	1	1
WARM AIR	For small items, pre-dried laundry and normal fabrics in 30 minutes.	-	-
COOL AIR	For all fabrics to need freshing tumbles without heating.	-	-
TIME DRY	**TIME DRY** allows you to select the desired cycle time. Turn the **Cycle Selector** dial to **TIME DRY**, then press **Time** button to set the drying time. Press the **Time** button repeatedly to scroll through the time settings. The drying time increase in every 30 minutes up to 150 minutes. After drying the laundry, you may want to dry it more. To extend the drying time, select the **TIME DRY** cycle. The cycle time differs with the laundry conditions.	-	-

NOTE

For better drying results, turn the laundry inside out before drying it.
Overloading the dryer may not yield the same results.

DV6000K_DC68-03709B-05_EN.indd 34 2019-06-26 PM 4:57:44

Drying guide

Please follow the care label or manufacturer's instructions for drying special items. If care label instructions are not available, use the following information as a guide.

Bedspreads & Comforters	• Follow the care label instructions or dry on the **Cotton** (**CUPBOARD DRY**) and High temperature. • Make sure the item is thoroughly dry before using or storing. • May require repositioning to ensure even drying.
Blankets	• Use **Cotton** (**CUPBOARD DRY**) and dry only one blanket at a time for best tumbling action. • Make sure the item is thoroughly dry before using or storing.
Cloth Nappies	• Use the **Cotton** (**CUPBOARD DRY**) and the High temperature settings for soft,fluffy diapers.
Down-filled Items (jackets, sleeping bags, comforters, etc.)	• Use the **Cotton** (**CUPBOARD DRY**) and the Low or Low temperature setting. • Adding a couple of dry towels shortens drying time and absorbs moisture.
Foam Rubber (rug backs, stuffed toys, shoulder pads, etc.)	• DO NOT dry on a heat setting. Use the **COOL AIR** cycle (no heat). ⚠ **WARNING** • Drying a rubber item with heat may damage it or be a fire hazard.
Pillows	• Use the **Cotton** (**CUPBOARD DRY**). • Add a couple of dry towels to help the tumbling action and to fluff the item. • DO NOT dry kapok or foam pillows with heat. Use the **COOL AIR** cycle.
Plastics (shower curtains, outdoor furniture covers, etc.)	• Use the **COOL AIR** or **TIME DRY** cycle. The dry level will be lowered to protect the laundry.

THINGS TO AVOID:

- Fiberglass items (curtains, draperies, etc.).
- Woolens, unless recommended on the label.
- Vegetable or cooking oil-soaked items.

DV6000K_DC68-03709B-05_EN.indd 35 2019-06-26 PM 4:57:44

Operations

Special features

Child Lock

A function to prevent children from playing with your dryer.

Activating/Deactivating

If you want to activating/deactivating the Child Lock, press both the **Wrinkle Prevent** and **Dry Level** buttons simultaneously for 3 seconds.

The “Child Lock” will be lit when this feature is activated.

NOTE

- When the power is turned on, the Child Lock function is available.
- Once you set the Child Lock function, no button, except for the **Power** button, will respond until you release the Child Lock function.
- If the dryer is powered on again, the Child Lock function stays on.
- When other buttons, except for the **Power** button, do not respond, check the "Child Lock" indicator to see if the function is on.

Delay End

You can set the dryer to finish your drying cycle automatically at a later time, choosing a delay of between 1 to 24 hours (in 1 hour increments). The hour displayed indicates the time at which the dry will be finished.

1. Manually or automatically set your drying machine according to the type of laundry you are drying.
2. Press the **Delay End** button repeatedly until the required delay time is set. If the delay time is set, the Delay End function becomes ON state.
3. Press the **Start/Pause** button. The “Delay End” indicator will blink and the clock will begin counting down until it reaches the set time.
4. To cancel a Delay End function, press the **Power** button and then turn the dryer on again.

DV6000K_DC68-03709B-05_EN.indd 36 2019-06-26 PM 4:57:44

Smart Check

This function enables you to check the status of the dryer using a smartphone.

NOTE

The Smart Check function has been optimized for:
Galaxy & iPhone series (cannot be supported for some models)

Downloading the Samsung Smart Washer app

Download the Samsung Smart Washer app to your mobile phone from the Android market or Apple App store and install it. You can easily find it by searching for "Samsung Smart Washer".

Using the Smart Check function

1. Hold down the **Time** and **Mixed Load Bell** buttons at the same time for 3 seconds when an check occurs to run the Smart Check function. Alternatively, the Smart Check function can be run if no button is pressed after the dryer is turned on.
2. The LED segments on the display panel rotate for 2 or 3 seconds and the Smart Check code is displayed on the dryer's display panel.
3. Run the **Samsung Smart Washer** app on your smart phone and tap the **Smart Check** button.

NOTE

'Smart Check' may be changed to 'Smart Care' according to the language selection.

4. Focus your smart phone's camera on the Smart Check code displayed on the dryer's display panel.

NOTE

- If light from a light bulb, fluorescent bulb or lamp is reflected on the display panel of the dryer, the smart phone may not be able to easily recognize the Smart Check code.
- If you hold the smart phone at a too wide angle relative to the front of the display panel, it may not be able to recognize the check code. For best results, hold the smart phone so that the front of the display panel and the smart phone are parallel or nearly parallel.

5. If it focuses correctly, the Smart Check code is automatically recognized, and the detailed information of the status of your dryer, the check and the countermeasures are displayed on your smart phone.
6. If thsmart phone fails to recognize the Smart Check code more than twice, please enter the Smart Check code displayed on your dryer's display panel into the Samsung Smart Washer app manually.

DV6000K_DC68-03709B-05_EN.indd 37 2019-06-26 PM 4:57:44

Maintenance

⚠ WARNING

Do not clean the dryer by directly spraying water onto the dryer. Do not clean the dryer with benzene, thinner, alcohol, or acetone.

- Otherwise, it may cause discoloration, deformation, damage, electric shock or fire.

When cleaning the product, be sure to unplug the power cord.

NOTE

During the drying cycle, the control panel or the door may accumulate moisture.

Clean the heat exchange

Since the surface of the heat exchanger is sharp, clean it with a soft brush or vacuum cleaner. (It is recommended to clean it at least once every month.)

⚠ CAUTION

Do not touch the heat exchanger with your hand. Otherwise, it may cause an injury.

Control panel

Clean with a soft, damp clothes. Do not use abrasive substances.

Do not spray cleaners directly on the panel.

The control panel finish may be damaged by some laundry pre-treatment soil and stain remover products.

Apply such products away from your dryer and wipe up any spills or overspray immediately.

Stainless steel tumbler

To clean the stainless steel tumbler, use a damp cloth with a mild, non-abrasive cleaner suitable for stainless steel surfaces.

Remove the cleaner residue and dry with a clean cloth.

Dryer exterior

The entire dryer has a high-gloss finish. Clean with a soft, damp cloth. Do not use abrasive substances. Protect the surface from sharp objects as they may scratch or damage the finish.

Do not place any heavy or sharp objects or a detergent box on the dryer. Keep them on the purchased pedestal or in a separate storage box.

DV6000K_DC68-03709B-05_EN.indd 38 2019-06-26 PM 4:57:44

Dumping condensed water

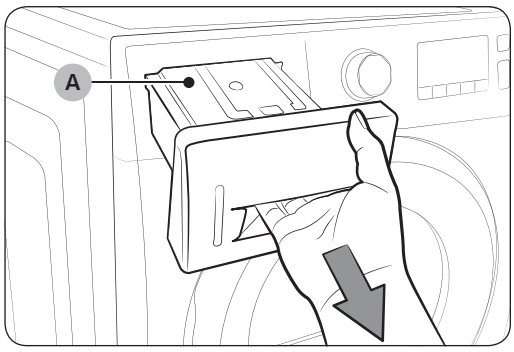

A. Water-tank

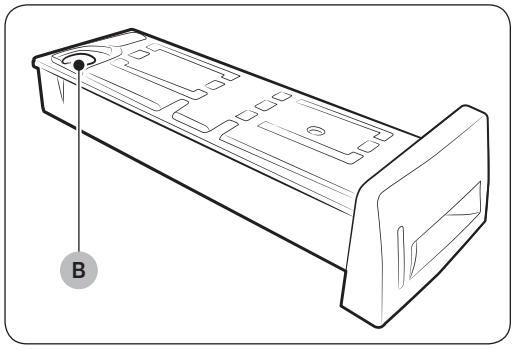

B. Drain hole

1. Pull the water-tank forwards to separate it.

⚠ CAUTION

When removing the water tank from the product, hold the **water-tank (A)** using both hands as it is heavy and take care not to spill any water inside the tank. Otherwise, it may cause an injury to your wrist.

2. Remove the condensed water by running it through the **drain hole (B)** of the water tank.

- Remove the condensed water in the tank after every drying operation.

⚠ WARNING

Since there is a danger of water leaking if you do not drain the water after using the product, make sure to drain the water.

NOTE

If you empty the water tank and press the **Start/Pause** ⏯ button, the "Water Tank" Full in the LED panel is turned off.

DV6000K_DC68-03709B-05_EN.indd 39 2019-06-26 PM 4:57:45

Maintenance

Cleaning the heat exchanger filter

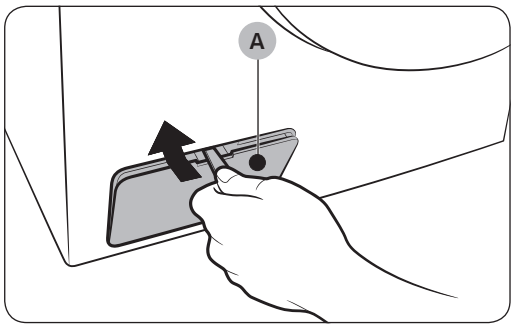

1. Use a key or coin to open the **cover (A)**.

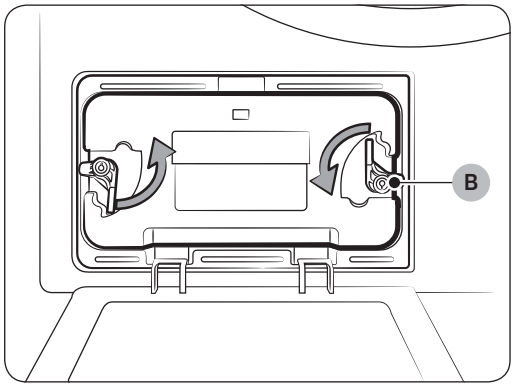

2. Unlock the **fixer (B)**.

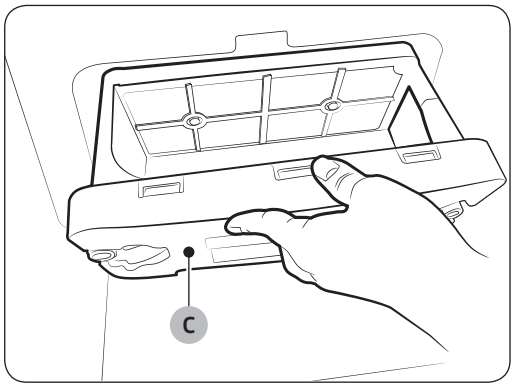

3. Remove the **heat exchanger filter (C)**.

DV6000K_DC68-03709B-05_EN.indd 40 2019-06-26 PM 4:57:45

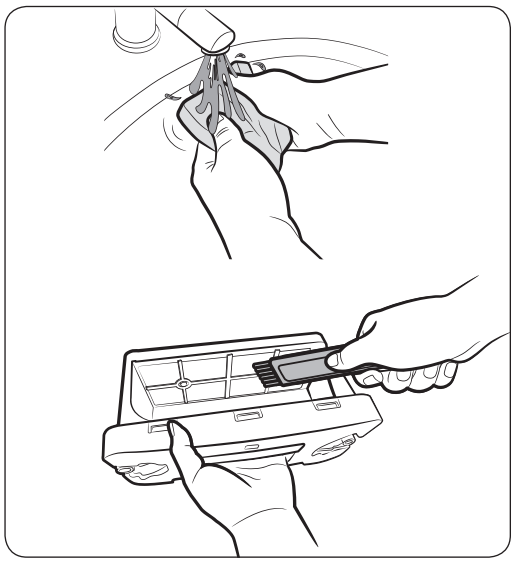

4. If the heat exchange filter is not cleaned regularly, a display indicator will be turned on or blinked as a reminder.
   If so, check the heat exchanger filter and clean it to make sure that the filer is not blocked with lints.

⚠ CAUTION

- Remove the sponge from the filter assembly and clean it by rubbing in running water. Dust off the mesh part with cleaning brush. After cleaning with water, dry the Heat Exchanger Filter thoroughly before reinserting it back.
- Clean the heat exchanger filter after every 2 cycle is completed.
- When the indicator is turned on or blink, check the heat exchanger and clean it to make sure that the filter is not blocked with lints.

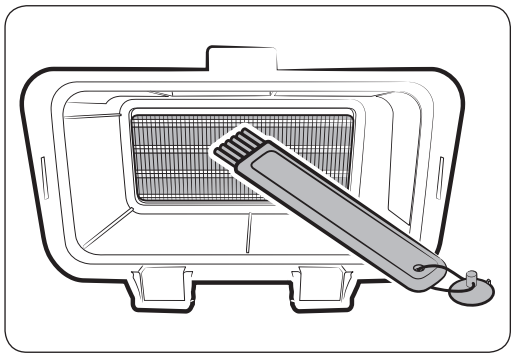

5. Clean it with a cleaning brush or vacuum cleaner. (It is recommended to clean it at least once every month.)

⚠ CAUTION

Do not touch the heat exchanger with your hand. Otherwise, it may cause an injury.

⚠ CAUTION

When assembling the heat exchanger filter after cleaning it, make sure to that the fixer is set to the lock position.

DV6000K_DC68-03709B-05_EN.indd 41 2019-06-26 PM 4:57:46

Troubleshooting

Check these points if your dryer...

Problem	Solution
Doesn't run.	• Make sure the door is latched shut. • Be sure the power cord is plugged into a live electrical outlet. • Check the home's circuit breaker and fuses. • Press the **Start/Pause** ⏯ button again if the door is opened during the cycle. • Empty the water in the condensed water tank. • Clean the filter case.
Doesn't heat.	• Check the home's circuit breaker and fuses. • Select a heat setting other than **COOL AIR**. • Check the case filter and Heat Exchanger Filter and clean them if necessary. • Dryer may have moved into the cool-down phase of the cycle.
Doesn't dry.	• Check all of the above, plus... • Do not overload. 1 wash load = 1 dryer load. • Sort heavy items from lightweight items. • Large, bulky items like blankets or comforters may require repositioning to ensure even drying. • Check that the dryer is draining properly to extract adequate water from the load. • Load may be too small to tumble properly. Add a few towels. • Clean the filter case. • Clean the Heat Exchanger Filter.
Is noisy.	• Check the load for objects such as coins, loose buttons, nails, etc. Remove promptly. • Be sure the dryer is leveled properly as outlined in the installation instruction. • It is normal for the dryer to hum due to the high velocity of air moving through the dryer drum and fan.

DV6000K_DC68-03709B-05_EN.indd 42 2019-06-26 PM 4:57:46

Problem	Solution
Dries unevenly.	• Seams, pockets, and other similarly heavy areas may not be completely dry when the rest of the load has reached the selected dryness level. This is normal. Select the **EXTRA DRY** setting if desired. • If one heavy item is dried with a lightweight load, such as one towel with sheets, it is possible that the heavy item will not be completely dry when the rest of the load has reached the selected dryness level. Sort heavy items from lightweight items for best drying results.
Has an odour.	• Household odors from painting, varnishing, strong cleaners, etc. may enter the dryer with the surrounding room air. This is normal as the dryer draws the air from the room, heats it, pulls it through the tumbler, and exhausts it outside. • When these odors linger in the air, ventilate the room completely before using the dryer.
Shuts off before load is dry.	• Dryer load is too small. Add more items or a few towels and restart the cycle. • Dryer load is too large. Remove some items and restart the dryer.
Lint on clothes.	• Make sure the case filter is cleaned before every load. With some loads that produce high amounts of lint, it may be necessary to clean the filter case during the cycle. • Some fabrics are lint producers (for example, a fuzzy white cotton towel) and they should be dried separately from clothes that are lint trappers. (for example, a pair of black linen pants) • Divide larger loads into smaller loads for drying • Check pockets thoroughly before drying and drying clothes.
Garments still wrinkled after Wrinkle Prevent.	• Small loads of 1 to 4 items work best. • Load fewer garments. Load similar-type garments.
Odours remain in clothing after Cool air.	• Fabrics containing strong odors should be washed.

DV6000K_DC68-03709B-05_EN.indd 43 2019-06-26 PM 4:57:46

Troubleshooting

Information codes

Information codes may be displayed to help you better understand what is occurring with your dryer.

Code	Meaning	Solution
tC	Air temperature sensor check.	Clean the filter case or heat exchanger filter. If the problem continues call for service.
tC5	Compressor temperature sensor check.	Turn the power on after 2-3 minutes and start again from the beginning.
dC	Running the dryer with door open.	Close the door and then restart. If the problem continues call for service.
HC	Compressor overheat.	Clean the filter case or heat exchanger filter and then power on/off. If the problem continues, please contact the service center.
9C2	It occurs when low voltage is detected.	Check if the power cord is plugged in. If the problem continues, please contact the service center.
5C	The water tank is full of water. The drain pump is out of order.	Empty the water tank, turn the power on again and start again from the beginning. If the problem continues call for service.

For any codes not listed above, or if the suggested solution doesn't fix the problem, call your Samsung Service Centre or local Samsung dealer.

Do not let an unauthorized engineer disassemble or repair the product.

DV6000K_DC68-03709B-05_EN.indd 44 2019-06-26 PM 4:57:46

Appendix

Fabric care chart

The following symbols provide garment care direction. The Clothing care labels include symbols for drying, bleaching, drying and ironing, or dry cleaning when necessary. The use of symbols ensures consistency among garment manufacturers of domestic and imported items. Follow care label directions to maximize garment life and reduce laundering problems.

Wash cycle

	Normal
	Permanent Press / Wrinkle Resistant / Wrinkle Control
	Gentle / Delicates
	Hand Wash

Water Temperature**

•••	Hot
••	Warm
•	Cold

NOTE

** The dot symbols represent appropriate wash water temperatures for various items. The temperature range for Hot is 41-52 °C, for Warm 29-41 °C and for Cold 16-29 °C. (Wash water temperature must be a minimum of 16 °C for detergent activation and effective cleaning.)

Bleach

	Any Bleach (when needed)
	Only Non-Chlorine (color-safe) Bleach (when needed)
	Tumble Dry Cycle

Normal

	Permanent Press / Wrinkle Resistant / Wrinkle Control
	Gentle/ Delicates

Special instructions

	Line Dry / Hang to Dry
	Drip Dry
	Dry Flat

Heat setting

	High
	Medium
	Low
	Any Heat
	No Heat/Air

DV6000K_DC68-03709B-05_EN.indd 45 2019-06-26 PM 4:57:46

Appendix

Iron dry or steam temperatures

	High
	Medium
	Low

Warning symbols for laundering

	Do Not Wash
	Do Not Wring
	Do Not Bleach
	Do Not Tumble Dry
	No Steam (added to iron)
	Do Not Iron

Dry-clean

	Dry-clean
	Do Not dry-clean
	Line Dry/ Hang to Dry
	Drip Dry
	Dry Flat

Protecting the environment

This appliance is manufactured from recyclable materials. If you decide to dispose of this appliance, please observe local waste disposal regulations. Cut off the power cord so that the appliance cannot be connected to a power source. Remove the door so that animals and small children cannot get trapped inside the appliance.

DV6000K_DC68-03709B-05_EN.indd 46 2019-06-26 PM 4:57:46

Specification

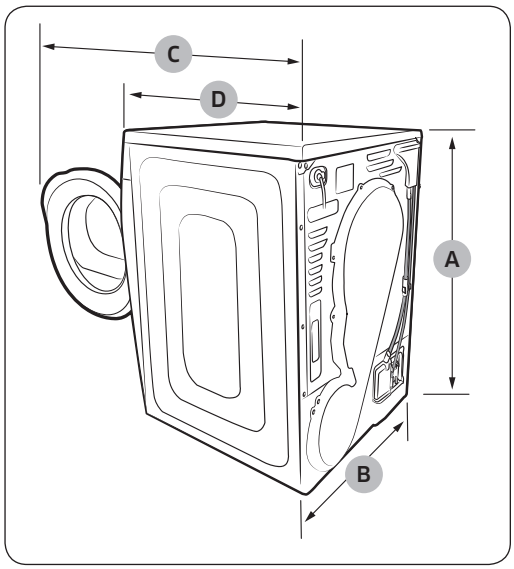

TYPE		FRONT LOADING DRYER	
DIMENSIONS	A. Height	85.0 cm	
	B. Width	60.0 cm	
	C. Depth with door open 90°	109.4 cm	
	D. Depth	60.0 cm	
WEIGHT		50 kg	
ELECTRICAL REQUIREMENTS		220-240 V / 50 Hz	950-1100 W
ALLOWABLE TEMPERATURE		5-35 °C	

DV6000K_DC68-03709B-05_EN.indd 47 2019-06-26 PM 4:57:46

Appendix

Consumption data

Model	Program	Load (kg)*	Energy (kWh)	Max. Duration (Minutes)
DV9 Series	Cotton Cupborad**	9	2.2	190
		4.5	1.12	120
	Cotton Iron	9	1.7	155
	Synthetics Cupboard	4.5	0.85	78
DV8 Series	Cotton Cupborad**	8	1.98	170
		4	1.04	110
	Cotton Iron	8	1.54	140
	Synthetics Cupboard	4	0.78	72

1. * : Weight of dry laundry
   ** : EN 61121:2013 test program
2. All data without a “star” against it was calculated using EN 61121:2013

Consumption data can vary from the nominal values given above depending in the size of the load, types of textiles, residual moisture levels after spinning, fluctuations in the electricity supply and any extra options selected.

DV6000K_DC68-03709B-05_EN.indd 48 2019-06-26 PM 4:57:46

Sheet of household tumble driers

Data sheet for Domestic Tumble Driers

As detailed in EU regulation No. 392/2012

NOTE

" * " Asterisk(s) means variant model and can be varied (0-9) or (A-Z).

Samsung			
Model Name		DV9*K60****	DV8*K60****
Capacity	kg	9.0	8.0
Type		Condenser	
Energy Efficiency			
A+++ (highest efficiency) to D (least efficient)		A++	
Energy Consumption			
Annual Energy Consumption (AE_C) [1]	kWh/yr	258.0	235.0
Automatic tumble drier		Yes	
Energy consumption (E_dry) standard cotton programme at full load	kWh	2.20	1.98
Energy consumption (E_dry.1/2) standard cotton programme at partial load	kWh	1.12	1.04
Off mode and left-on mode			
The power consumption off-mode (P_o) at full load	W	0.50	
The power consumption in left-on mode (P_l) at full load	W	5.00	
Duration of the left-on mode	min	10	
Programme to which the information on the label and the Sheet relate [2]		Cotton + CUPBOARD DRY + (Wrinkle Prevent off)	
Programme duration of the standard program			
Weighted Programme time standard cotton programme at full load and partial load	min	150	136
Programme Time (T_dry) standard cotton programme at full load	min	190	170
Programme Time (T_dry.1/2) standard cotton programme with partial load	min	120	110
Condensation efficiency class			
A (most efficient) to G (least efficient)		B	
Average condensation efficiency at full load	%	81	
Average condensation efficiency at partial load	%	81	
Weighted condensation efficiency	%	81	
Airborne noise emissions			
Dry at full load	dB (A) re 1 pW	65	
Built in		No	
Name of company		Samsung Electronics Co., Ltd.	

DV6000K_DC68-03709B-05_EN.indd 49 2019-06-26 PM 4:57:47

Appendix

1) Energy consumption is measured as the annual 9 kg 258 kWh (8 kg 235 kWh) used per year, based on 160 drying cycles of the standard cotton programme at full and partial load, and the consumption of the low-power modes. Actual energy consumption per cycle will depend on how the appliance is used.
2) 'standard cotton programme' used at full and partial load is the standard drying programme to which the information in the label and the fiche relates, that this programme is suitable for drying normal wet cotton laundry and that it is the most efficient programme in terms of energy consumption for cotton.
   Consumption data can vary from the nominal values given above depending in the size of the load, types of textiles, residual moisture levels after spinning, fluctuations in the electricity supply and any extra options selected.

DV6000K_DC68-03709B-05_EN.indd 50 2019-06-26 PM 4:57:47

Memo

SAMSUNG

QUESTIONS OR COMMENTS?

COUNTRY	CALL	OR VISIT US ONLINE AT
DENMARK	707 019 70	www.samsung.com/dk/support
FINLAND	030-6227 515	www.samsung.com/fi/support
NORWAY	21629099	www.samsung.com/no/support
SWEDEN	0771 726 786	www.samsung.com/se/support

CE

DC68-03709B-06

DV6000K_DC68-03709B-05_EN.indd 52 2019-06-26 PM 4:57:47

Värmepumpstorktumlare

Användarhandbok

DV9*K60****/DV8*K60****



DV6000K_DC68-03709B-06_SV.indd 1 2019-06-26 PM 5:19:09

Innehåll

Information om säkerhet 4

Vad du behöver veta om säkerhetsanvisningarna 4
Viktiga säkerhetssymboler 4
Viktiga säkerhetsföreskrifter 5
Instruktioner för WEEE 12

Installation 13

Packa upp torktumlaren och installationsguide 13
Se torktumlarens utsida 13
Kontrollera före installation 15
Innan du använder produkten 15
Viktigt för installatören 15
Att tänka på när det gäller placering 16
Installation i alkov eller skåp 16
Krav för elförsörjning 16
Jordning 17
Installation sida vid sida 17
Checklista för slutlig installation 18
Tömma vatten utan att använda vattenbehållaren 18
Ansluta tömningsslangen 19
Installationsanvisningar 22

Innan du börjar 25

Rengöra filterbehållaren 25
Ställtorkning (endast DV9-serien) 26
Fyll på torktumlaren ordentligt 27
Komma igång 28

Drift 29

Översikt över kontrollpanelen 29
Enkla steg för att starta 32
Programöversikt 33
Torkningsvägledning 35
Specialfunktioner 36

DV6000K_DC68-03709B-06_SV.indd 2 2019-06-26 PM 5:19:09

Underhåll 38

Rengöra värmeväxlaren 38
Kontrollpanel 38
Torktumlare i rostfritt stål 38
Torktumlarens utsida 38
Tömma ut kondenserat vatten 39
Rengöra filtret på värmeväxlaren 40

Felsökning 42

Kontrollera följande punkter om din torktumlare... 42
Informationskoder 44

Bilaga 45

Materialtabell 45
Skydda miljön 46
Specifikationer 47
Förbrukningsdata 48
Specifikationsblad över hushållstorktumlare 49

DV6000K_DC68-03709B-06_SV.indd 3 2019-06-26 PM 5:19:10

Information om säkerhet

Grattis till din nya torktumlare från Samsung. I den här manualen finns viktig information om installation, användning och underhåll av din nya maskin. Ägna lite tid åt att läsa igenom den här manualen för att kunna utnyttja de många fördelarna och funktionerna i torktumlaren.

Vad du behöver veta om säkerhetsanvisningarna

Varningar och viktiga säkerhetsanvisningar i den här bruksanvisningen täcker inte alla möjliga förhållanden och situationer som kan uppstå. Använd ditt sunda förnuft och var noggrann vid installation, användning och med underhåll av torktumlaren.

Kontakta alltid tillverkaren angående problem eller förhållanden du inte förstår.

Viktiga säkerhetssymboler

Vad symbolerna och tecknen i handboken betyder:

⚠ **VARNING!**

Farlig och osäker hantering kan resultera i allvarliga personskador, dödsfall och/eller egendomsskador.

⚠ **VAR FÖRSIKTIG!**

Farlig och osäker hantering kan resultera i personskador, dödsfall och/eller skada på egendom.

OBS!

Anger att det finns en risk för personskador eller materiella skador.

Läs instruktionerna

Dessa varningstecken finns här för att förhindra att du och andra skadas.

Följ dem exakt.

Efter att du har läst den här användarhandboken ska du förvara den på ett säkert ställe för framtida referens.

Läs alla anvisningar innan du använder tvättmaskinen.

Liksom för annan utrustning som går på el och innehåller rörliga delar finns potentiella risker. För att säkert kunna använda den här utrustningen ska du bekanta dig med dess funktioner och testa den före användning.

⚠ VARNING – brandrisk

- Torktumlarinstallationen måste göras av en behörig tekniker.
- Fyll på kläder enligt tillverkarens anvisningar och lokala regler.
- Följ alla installationsanvisningar för att minska risken för allvarlig skada eller dödsfall.

DV6000K_DC68-03709B-06_SV.indd 4 2019-06-26 PM 5:19:10

Viktiga säkerhetsföreskrifter

⚠ VARNING!

Följ säkerhetsföreskrifterna när du vill minska risken för eldsvåda, elektrisk stöt eller personskador när du använder maskinen, inklusive följande:

1. Den här maskinen ska inte användas av personer (inklusive barn) med nedsatt fysisk, sensorisk eller mental förmåga, eller som saknar erfarenhet och kunskap, förutom om de övervakas och instrueras i hur apparaten används av en person som ansvarar för deras säkerhet.
2. För användning i Europa: Den här maskinen kan användas av barn från 8 år och personer med nedsatt fysisk, sensorisk eller mental förmåga eller som saknar erfarenhet och kunskap om de har fått tillräcklig övervakning eller instruktioner gällande användning av enheten på ett säkert sätt och om de förstår vilka faror som medförs. Barn får inte leka med enheten. Rengöring och användarunderhåll ska inte utföras av barn utan övervakning.
3. Barn ska övervakas av en vuxen så att de inte leker med apparaten.
4. Om strömkabeln skadas måste den bytas av tillverkaren, en servicetekniker eller liknande kvalificerad person för att undvika fara.
5. De nya slangarna som medföljer maskinen ska användas och gamla slangar får inte återanvändas.
6. För apparater med ventilationshål i botten är det viktigt att det inte finns några mattor som täcker för öppningarna.
7. För användning i Europa: Barn under 3 år ska inte använda apparaten om de inte övervakas.

DV6000K_DC68-03709B-06_SV.indd 5 2019-06-26 PM 5:19:10

Information om säkerhet

8. VAR FÖRSIKTIG! För att undvika fara på grund av oavsiktlig återställning av termosäkringen får apparaten inte försörjas av en extern kopplingsenhet, t.ex. en timer, eller vara ansluten till en krets som regelbundet slås av och på av elförsörjningen.
9. Torktumlaren ska inte användas om industriella kemikalier har använts under tvättning.
10. Luddfiltret måste rengöras regelbundet, om tillämpligt.
11. Ludd får inte ansamlas runt torktumlaren (ej tillämpligt för enheter där ventilationen är riktad mot byggnadens utsida).
12. Tillräcklig ventilation måste tillhandahållas för att undvika att gaser förs tillbaka in i rummet från apparater som använder andra bränslen, inklusive öppen eld.
13. Torka inte otvättade plagg i torktumlaren.
14. Plagg som har smutsats ned med ämnen såsom matolja, aceton, alkohol, bensin, fotogen, fläckborttagningsmedel, terpentin, vax och vaxborttagningsmedel ska tvättas i varmt vatten med extra tvättmedel innan de torkas i torktumlaren.
15. Föremål såsom skumgummi (latexskum), duschmössor, vattentäta textilier, artiklar eller kläder med gummi eller kuddar med skumgummi får inte torkas i torktumlaren.
16. Mjukmedel, och liknande produkter, ska användas enligt anvisningarna för mjukmedlet.
17. Den sista delen av torktumlarcykeln sker utan värme (nedkylningscykel) för att säkerställa att plaggen får en temperatur som ser till att plaggen inte skadas.
18. Ta bort alla föremål, såsom tändare och tändstickor, från fickorna.

DV6000K_DC68-03709B-06_SV.indd 6 2019-06-26 PM 5:19:10

19. VARNING! Stoppa aldrig en torktumlare före slutet av torkprogrammet såvida inte alla plagg snabbt tas ut och sprids ut så att värmen skingras.
20. Frånluft får inte ledas till en rökkanal som används för att leda ut avgaser från apparater som använder gas eller andra bränslen.
21. Enheten får inte installeras bakom en låsbar dörr, en skjutdörr eller en dörr med gångjärnen på motsatt sida av torktumlaren på ett sådant sätt att fullständigt öppnande av torktumlarluckan är begränsat.
22. VARNING! Apparaten får inte försörjas av en extern kopplingsenhet, t.ex. en timer, eller vara ansluten till en krets som regelbundet slås av och på av elförsörjningen.
    Endast för modellen med värmepump: Instruktionerna ska även inkludera innebörden av följande:
    VARNING! Se till att ventilationshålen inte är övertäckta runt maskinen och i den inbyggda strukturen.
    VARNING! Skada inte kylkretsen.

Kritiska installationsvarningar

⚠ **VARNING!**

Installationen av den här maskinen måste utföras av en kvalificerad tekniker eller ett serviceföretag.

- Om så inte sker kan det resultera i elektrisk stöt, explosion, problem med produkten eller skador.

Koppla in strömsladden i ett vägguttag som uppfyller lokala elspecifikationer. Använd endast uttaget för den här apparaten och använd inte en förlängningssladd.

- Om du delar vägguttaget med andra enheter via ett grenuttag eller använder förlängningssladd kan det resultera i elektrisk stöt eller brand.
- Se till att spänning, frekvens och ström är samma som i produktspecifikationerna. Om detta inte följs kan det orsaka en elektrisk stöt eller brand. Sätt i kontakten ordentligt i vägguttaget.

Ta regelbundet bort alla främmande ämnen, såsom damm eller vatten, från kontaktens stift och kontaktpunkter med en torr trasa.

- Dra ur kontakten och rengör den med en torr trasa.

DV6000K_DC68-03709B-06_SV.indd 7 2019-06-26 PM 5:19:10

Information om säkerhet

- Om detta inte följs kan det orsaka en elektrisk stöt eller brand.

Förvara allt förpackningsmaterial på avstånd från barn, eftersom förpackningsmaterial kan vara farliga för dem.

- Om ett barn sätter en påse över huvudet kan det resultera i kvävning.

Enheten måste jordas.

Jorda inte in enheten till en gasledning, ett vattenrör av plast eller en telefonlinje.

- Detta kan resultera i elektrisk stöt, brand, explosion eller problem med produkten.
- Koppla aldrig in strömsladden i ett uttag som inte är korrekt jordat och se till att den uppfyller lokala och nationella regler.

Installera eller förvara inte produkten så att den exponeras för utomhuselement.

Använd inte en skadad strömsladd, eller ett vägguttag som sitter löst.

- Detta kan resultera i elektrisk stöt eller brand.

Om kontakten (nätsladden) är skadad måste den bytas ut av tillverkaren eller dess servicepersonal eller kvalificerad tekniker för att undvika fara.

Den här enheten ska placeras så att strömkontakten är åtkomlig efter installationen.

Du får inte dra eller böja strömsladden överdrivet mycket.

Vrid inte och knyt inte strömsladden.

Haka inte strömsladden över ett metallföremål, placera inte ett tungt objekt på strömsladden, stick inte in strömsladden mellan föremål och tryck inte in strömsladden i området bakom enheten.

- Detta kan resultera i elektrisk stöt eller brand.

Dra inte i strömsladden när du kopplar ur den ur vägguttaget.

- Dra ur sladden genom att hålla i kontakten.
- Om detta inte följs kan det orsaka en elektrisk stöt eller brand.

Enheten måste jordas. Koppla aldrig in strömsladden i ett uttag som inte är korrekt jordat och agera i enlighet med lokala och nationella regler. Se installationsanvisningarna för jordning av den här enheten.

Installera enheten på en plats med ett stadigt, plant golv.

- Om du underlåter att göra detta kan det leda till onormalt stora vibrationer, buller eller problem med produkten.

Eftersom en komponent i hårsprej kan försämra vattenkvaliteten på värmeväxlaren så att fukt kan hamna på enhetens yttre ytor när kylningsperioden körs ska enheten inte installeras i en skönhetssalong.

Den här apparaten ska placeras så att det är lätt att komma åt elkontakten, vattentillförseln och utloppsrören.

DV6000K_DC68-03709B-06_SV.indd 8 2019-06-26 PM 5:19:10

Kritiska användningsvarningar

⚠ **VARNING!**

Låt inte barn eller djur vara på eller i produkten. Demontera alltid lucklåset (spaken) när du ska göra dig av med den.

- Detta kan resultera i att barn faller och skadar sig.
- Om barn blir inlåsta i produkten finns risk för kvävning.

Försök inte komma åt produktens insida när trumman roterar.

Sitt inte på produkten och luta dig inte mot luckan.

- Detta kan resultera i att produkten välter och orsaka skada.

Torka tvätten först efter att den har centrifugerats i en vanlig tvättmaskin.

Torka inte otvättade plagg i torktumlaren.

Drick inte det kondenserat vattnet.

Stoppa aldrig en torktumlare före slutet av torkprogrammet såvida inte alla plagg snabbt tas ut och sprids ut så att värmen skingras.

Torka inte tvätt som har kommit i kontakt med antändbara material, såsom bensin, fotogen, bensen, thinner, alkohol etc.

- Detta kan leda till elektrisk stöt, brand eller explosion.

Låt inte djur eller barn leka med torktumlaren.

- Detta kan leda till en elektrisk stöt eller skada.

Innan du gör dig av med produkten ska du plocka bort luckan och strömsladden.

- Om du inte gör det kan det resultera i skada på strömsladden eller personskada.

Rör inte vid strömkontakten med våta händer.

- Detta kan leda till en elektrisk stöt.

Om gas (stadsgas, propangas, gasol) läcker ska du inte röra enheten eller strömsladden. Ventilera omedelbart.

- Använd inte ventileringsfläkten för detta.
- En gnista kan orsaka en explosion eller brand.

Du får varken reparera, byta eller försöka utföra service på någon del av enheten om inte annat specifikt rekommenderas i anvisningarna. Du måste även ha nödvändiga erfarenheter för att utföra service på enheten.

Försök inte att reparera, demontera eller modifiera enheten själv.

- Använd inte någon säkring (exempelvis koppar, ståltråd etc.) vid sidan om standardsäkringen.
- När reparation eller installation av enheten krävs ska du kontakta närmaste servicecenter.
- Om du inte gör detta kan det resultera i en elektrisk stöt, brand, problem med produkten eller skada.

Produkten du har köpt är endast till för användning i hemmet.

DV6000K_DC68-03709B-06_SV.indd 9 2019-06-26 PM 5:19:10

Information om säkerhet

Användning i affärsverksamhet är att betrakta som vårdslöshet. I det här fallet täcks inte produkten av standardgarantin som erbjuds av Samsung och inget ansvar kan tas av Samsung för felfunktion eller skador till följd av felaktig användning.

Om produkten avger konstiga ljud eller rök eller om det luktar bränt ska du omedelbart stänga av strömmen och kontakta servicecentret.

- Annars kan det orsaka en elektrisk stöt eller brand.

Låt inte barn (eller djur) leka i eller på produkten. Luckan på produkten är svår att öppna från insidan och barn kan bli allvarligt skadade om de fastnar inne i den.

Försiktighetsåtgärder vid användning

⚠ VAR FÖRSIKTIG!

Stå inte på enhetens ovansida och placera inga föremål (exempelvis tvätt, tända ljus, tända cigaretter, kemikalier, metallföremål etc.) på enheten.

- Detta kan resultera i en elektrisk stöt, brand, problem med produkten eller skada.

Rör inte vid glasrutan eller inuti trumman under eller precis efter torkningen, eftersom den är het.

- Det kan resultera i brännskador.

Luckans glas blir varmt när disk- och torkprogrammen körs. Därför ska du inte vidröra luckans glas.

Låt inte heller barn leka i närheten av diskmaskinen eller vidröra luckans glas.

- Det kan resultera i brännskador.

Rör inte vid knapparna med vassa föremål, såsom stift, knivar, fingernaglar etc.

- Detta kan leda till en elektrisk stöt eller skada.

Torktumla inte tvätt innehållande gummi (latex) eller liknande gummimaterial.

- Om gummi hettas upp kan det orsaka brand.

Torka inte tvätt som innehåller vegetabilisk olja eller matolja, eftersom en stor mängd olja inte avlägsnas när du tvättar tvätten. Använd dessutom nedkylningsprogrammet så att tvätten inte blir het.

- Oljans oxideringsvärme kan starta en brand.

Se till att fickorna på alla kläder är tömda innan du torktumlar.

- Hårda, vassa föremål som mynt, säkerhetsnålar, spikar, skruvar eller stenar kan orsaka omfattande skador på apparaten.

Torka inte kläder med stora spännen, knappar eller andra tunga metalldelar (dragkedjor, hakar och öglor, knappskydd).

Vid behov kan du använda ett tvättnät för små och lätta plagg, såsom bälten, förklädesband och behå-bågar, som kan gå sönder under ett program.

DV6000K_DC68-03709B-06_SV.indd 10 2019-06-26 PM 5:19:10

Vi rekommenderar att du inte använder torktumlarark för att minska statisk elektricitet då detta kan leda till att tvätten skadas och även potentiellt att enheten skadas.

- Det kan resultera i skada på tvätten.

Använd inte torktumlaren nära pulvermaterial, såsom koldamm, vetemjöl etc.

- Detta kan leda till en elektrisk stöt, brand eller explosion.

Placera inte antändbara material nära produkten.

- Det kan resultera i att det tränger ut toxiska gaser ur produkten, skada på delar, en elektrisk stöt, brand eller en explosion.
- Enheten ska inte placeras bakom låsbara dörrar etc.

Vidrör inte baksidan på enheten under eller precis efter att torkningen är klar.

- Enheten är fortfarande varm och kan orsaka brännskador.

Innehåller fluoriderade växthusgaser.

Hermetiskt slutet system.

Ventilera inte gaser direkt i atmosfären.

Kylmedium (typ): R-134a (GWP = 1430)

Kylmedium (laddning): 0,4 kg, 0,572 tCO_2e

Kritiska rengöringsvarningar

⚠ **VARNING!**

Rengör inte enheten genom att spruta vatten rakt på den.

Använd inte bensen, thinner eller alkohol för att rengöra enheten.

- Detta kan leda till missfärgning, deformation, skada, en elektrisk stöt eller brand.

Koppla ur enheten ur vägguttaget före rengöring eller underhåll.

- Om detta inte följs kan det orsaka en elektrisk stöt eller brand.

Rengör filterlådan före och efter användning av torktumlaren.

Rengör insidan på produkten regelbundet med hjälp av en auktoriserad servicetekniker.

Rengör värmeväxlaren med en mjuk borste eller dammsugare en gång i månaden. Rör inte värmeväxlaren med händerna. Detta kan orsaka skador.

Torktumlarens insida ska rengöras med jämna mellanrum av behörig servicepersonal.

DV6000K_DC68-03709B-06_SV.indd 11 2019-06-26 PM 5:19:11

Information om säkerhet

Instruktioner för WEEE

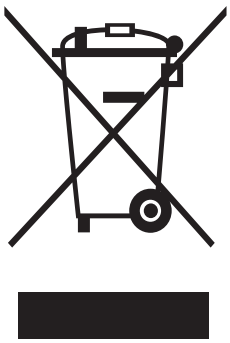

Korrekt avfallshantering av produkten (elektriska och elektroniska produkter)

(Gäller i länder med separata insamlingssystem)

Denna symbol på produkten, tillbehören och i manualen anger att produkten och de elektroniska tillbehören (t.ex. laddare, headset, USB-kabel) inte bör sorteras tillsammans med annat hushållsavfall när de kasseras. Dessa föremål bör hanteras separat för ändamålsenlig återvinning av beståndsdelarna för att förhindra fara för hälsa och miljö.

Hushållsanvändare bör kontakta återförsäljaren som sålt produkten eller kommunen för vidare information om var och hur produkten och tillbehören kan återvinnas på ett miljösäkert sätt.

Företagsanvändare bör kontakta leverantören samt verifiera angivna villkor i köpekontraktet. Produkten och de elektroniska tillbehören bör inte hanteras tillsammans med annat kommersiellt avfall.

Besök vår sida om hållbarhet på www.samsung.com om du vill veta mer om Samsungs miljöengagemang och om produktregleringskrav, t.ex. REACH, WEEE eller batterier.

DV6000K_DC68-03709B-06_SV.indd 12 2019-06-26 PM 5:19:11

Installation

Packa upp torktumlaren och installationsguide

Anlita ett proffs för att installera den här torktumlaren ordentligt. Om ett servicesamtal utförs på grund av dålig installation, justering och anslutning betraktas det som installatörens ansvar. Vi rekommenderar att ett proffs installerar enheten, särskild vid komplicerade installationer som innefattar tömning till huvudvattenledningen eller vid stapling av produkter ovanpå varandra. Om problem uppstår till följd av installationen och som leder till ett servicebesök anses det vanligtvis vara installatörens ansvar.

Se till att du har allt som behövs för korrekt installation (AC 220–240 V / 50 Hz).

Ett jordat eluttag krävs. Se "Krav för elförsörjning" (sidan 16).

Se torktumlarens utsida

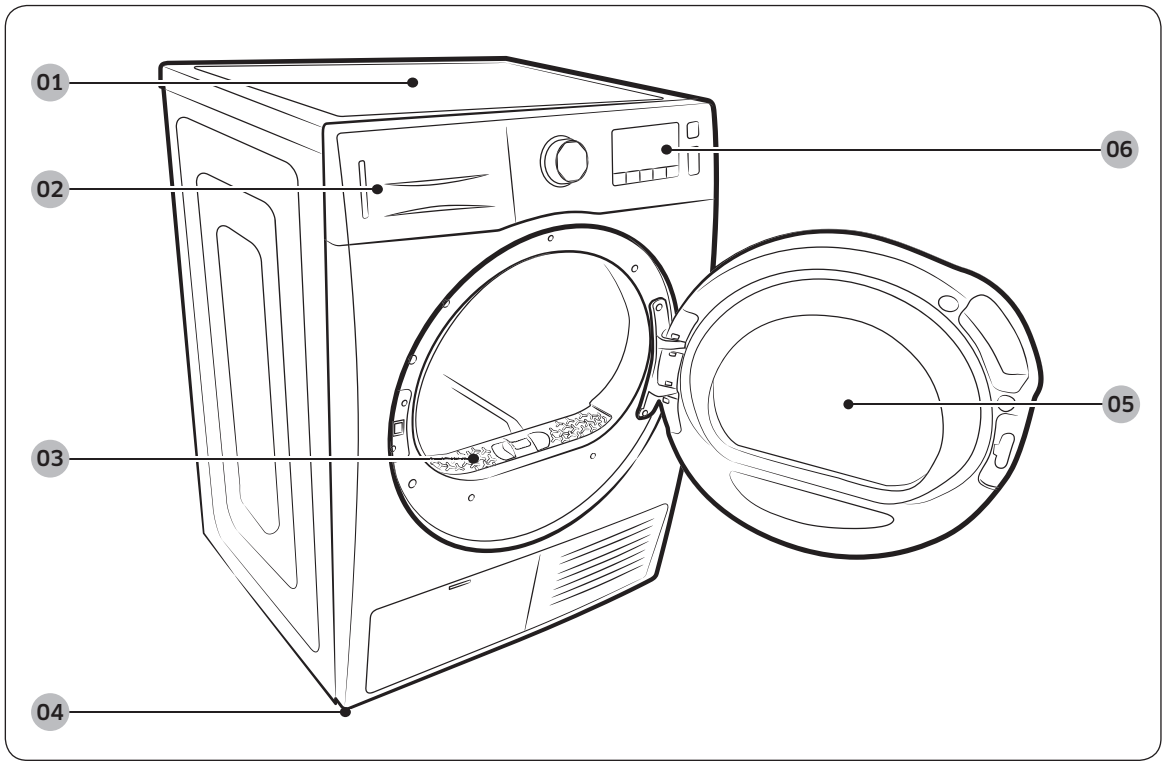

01 Lock
02 Vattenbehållare
03 Filterbehållare
04 Nivåreglerande fötter
05 Lucka
06 Kontrollpanel

DV6000K_DC68-03709B-06_SV.indd 13 2019-06-26 PM 5:19:11

Installation

Delar

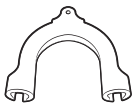

Slanghållare

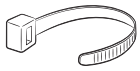

Kabelvinda

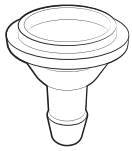

Slanganslutning

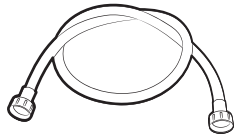

Lång tömningsslang
(2 m)

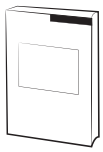

Bruksanvisning

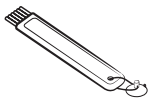

Rengöringsborste

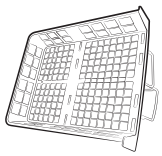

Ställtorkning
(9-serien)

DV6000K_DC68-03709B-06_SV.indd 14 2019-06-26 PM 5:19:12

Kontrollera före installation

- Koppla inte in strömsladden i vägguttaget innan du har slutfört installationen av torktumlaren.
- Kontrollera utseendet på produkten så att det inte finns några skadade delar innan du påbörjar produktinstallationen.
- Om det finns några delar som verkar skadade ska du kontakta närmaste kundcenter för Samsung.
- När du flyttar produkten ska du inte göra det själv.
- Var försiktig med kanterna på torktumlaren, eftersom de kan vara vassa.
- Installera inte torktumlaren på en plats där den utsätts för frost. Kallt vatten kan skada produkten.
- Använd endast produkten inomhus.
- Placera inte torktumlaren på ena sidan när du lyfter i den och flytta inte torktumlaren på ett sätt så att de invändiga delarna skakar. Detta kan resultera i skada på produktens invändiga delar.

Innan du använder produkten

- Kontrollera om det finns kvar några tillbehör inuti trumman.
- Koppla in strömsladden precis innan produkten ska användas.
- Blockera inte luftinloppshålet på kylgrillen på torktumlarens framsida.
- Placera inte antändbara föremål nära torktumlaren och håll det rent runt den.
- Se till att torktumlaren står plant på marken.
- Ta inte bort de justerbara fötterna på torktumlaren. De krävs för att hålla produkten på jämn nivå med marken.

Viktigt för installatören

Läs följande instruktioner noggrant innan du installerar torktumlaren. Spara de här instruktionerna för framtida referens.

⚠ VARNING!

Ta alltid bort luckan från alla enheter som ska kastas för att undvika risk för att barn kvävs i tumlaren.

DV6000K_DC68-03709B-06_SV.indd 15 2019-06-26 PM 5:19:12

Installation

Att tänka på när det gäller placering

Eftersom en typ av kondensering som kondenserar och bearbetar luft inuti torktumlaren används, krävs ingen yttre ventilation.

Därför kan torktumlaren installeras och användas på en plats där temperaturen ligger mellan 5 och 35 grader Celsius, till skillnad från en traditionell torktumlare som kräver ett externt utsläppssystem.

Installation i alkov eller skåp

För säker och korrekt användning krävs att det finns ett spel på följande mått:

Sidor – 25 mm	Baksida – 51 mm
Ovansida – 25 mm	Framsida – 490 mm

Om både tvättmaskin och torktumlare installeras tillsammans måste främre delen av alkoven eller skåpet ha en ohindrad öppning på minst 490 mm.

Krav för elförsörjning

OBS!

Kraven för elförsörjning är AC 220–240 V / 50 Hz.

VARNING!

- Felaktig anslutning av jordning kan resultera i risk för elektrisk stöt.
  Kontrollera med en kvalificerad elektriker eller servicetekniker om du är osäker på om torktumlaren är ordentligt jordad. Modifiera inte kontakten som medföljde torktumlaren – om den inte passar i uttaget ska du se till att få ett korrekt uttag installerat av en behörig elektriker.
- För att förhindra onödig brandrisk, risk för elektrisk stöt eller personskada, måste alla kablar och jordning utföras i enlighet med lokala regler, och om lokala regler inte finns är ditt ansvar att ombesörja att de elektriska förhållandena för torktumlaren blir korrekta.

Jordning

Din torktumlare måste jordas. Om torktumlaren inte fungerar korrekt eller går sönder kan jordningen minska risken för elektrisk kortslutning genom att erbjuda en krets för minsta motstånd för elströmmen.

Din torktumlare levereras med en strömsladd som har en trepolig jordad kontakt för användning i ett rätt installerat och jordat uttag.

DV6000K_DC68-03709B-06_SV.indd 16 2019-06-26 PM 5:19:12

OBS!

Anslut aldrig den jordade kabeln till plaströr, gasledningar eller varmvattenrör.

Felaktig anslutning av jordning kan resultera i en elektrisk stöt.

Kontrollera med en kvalificerad elektriker eller servicetekniker om du är osäker på om torktumlaren är ordentligt jordad. Modifiera inte kontakten som medföljer torktumlaren. Om den inte passar i uttaget ska du be att få ett korrekt uttag installerat av en behörig elektriker.

⚠ VARNING!

Om produkten inte är jordad finns det risk för brand eller elektrisk kortslutning.

Installation sida vid sida

För korrekt installation rekommenderar vi att du anlitar ett proffs. Installera så här:

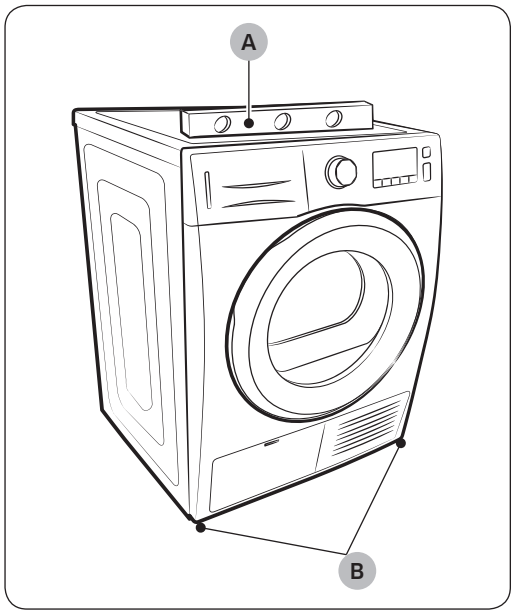

A. Vattenpass

B. Nivåreglerande fötter

1. Flytta din torktumlare till en lämplig plats för installation. Överväg att installera torktumlare och tvättmaskin jämte varandra. Lägg två dynor på golvet. Lägg ned torktumlare på sidan så att den ligger över de båda dynorna.
2. Ställ tillbaka torktumlaren i upprätt position.
3. Använd ett vattenpass (A) för att kontrollera att torktumlaren står jämnt. Om inte ska du justera nivåfötterna (B) på torktumlarens undersida. Upprepa denna justering tills torktumlaren står jämnt.

⚠ VAR FÖRSIKTIG!

- För att säkerställa optimal prestanda måste torktumlaren stå helt jämnt.
- För att minimera vibration, buller och oönskade rörelser av torktumlaren måste golvet vara en plan, fast yta.

DV6000K_DC68-03709B-06_SV.indd 17 2019-06-26 PM 5:19:12

Installation

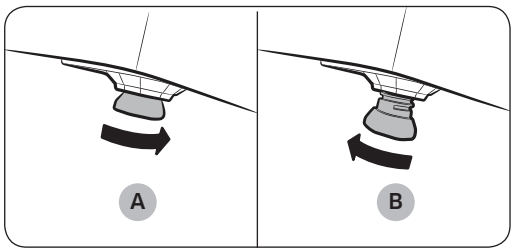

OBS!

- För att ställa in torktumlaren i samma höjd som tvättmaskinen ska du dra ut (A) de nivåreglerande fötterna helt genom att vrida dem moturs och sedan lossa (B) benen genom att vrida dem medurs.
- Justera inte de nivåreglerande fötterna mer än vad som behövs för att jämna ut torktumlaren. Om du för ut de nivåreglerande fötterna mer än nödvändigt kan det leda till att torktumlaren vibrerar.

4. Läs avsnittet "Krav för elförsörjning" (se sidan 16). Innan du använder eller testar.
5. Använd vattenpass för att kontrollera om torktumlaren står jämnt och nivåinrikta vid behov benen.
6. Koppla in torktumlaren och kontrollera funktionen genom att använda checklistan nedan.

Checklista för slutlig installation

- Torktumlaren är inkopplad i det elektriska uttaget och är korrekt jordad.
- Torktumlaren står helt plant och stabilt mot golvet.
- Starta torktumlaren för att kontrollera att den körs, värms upp och stängs av.
- Kontrollera slutligen om "HC"-kontrollen inträffar efter att du har kört programmet TIDSSTYRD TORKNING i 20 minuter.

Tömma vatten utan att använda vattenbehållaren

Du kan använda torktumlaren utan att använda vattenbehållaren genom att följa anvisningarna nedan.

Installera tömningsslangen så att vattnet kan tömmas ordentligt.

- Annars kan vattnet svämma över och orsaka skador på egendomen.

DV6000K_DC68-03709B-06_SV.indd 18 2019-06-26 PM 5:19:13

Ansluta tömningsslangen

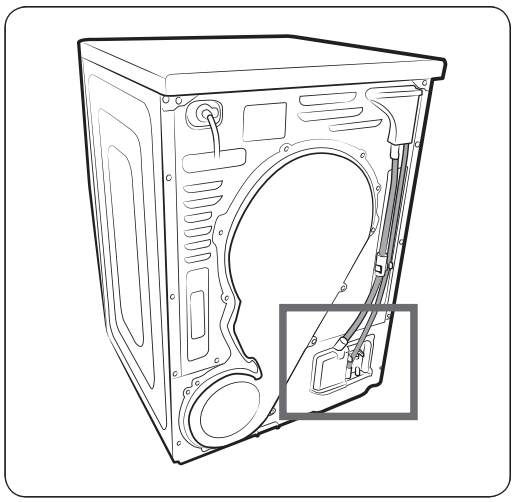

Torktumlarens pump kan pumpa kondenserat vatten ut ur torktumlaren direkt med hjälp av den dräneringsslang som följer med den.
Du ansluter tömningsslangen enligt följande.

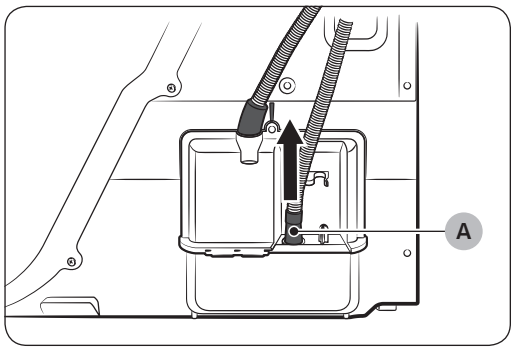

1. Koppla ur **tömningsslangen (A)**.

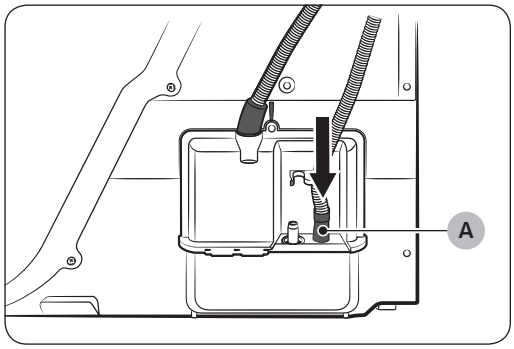

2. Anslut **tömningsslangen (A)** till det andra hålet.

DV6000K_DC68-03709B-06_SV.indd 19 2019-06-26 PM 5:19:13

Installation

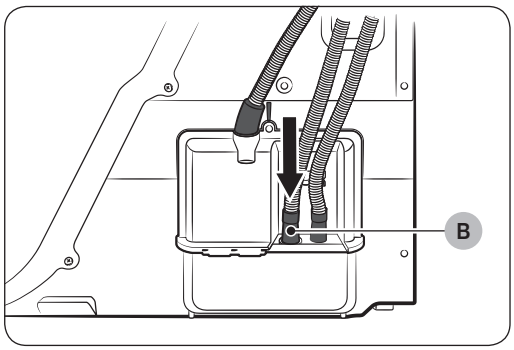

3. Anslut tillbehörsslangen (lång tömningsslang) till hålet bredvid det hål som är anslutet till tömningsslangen (B).

⚠ **VAR FÖRSIKTIG!**

- Eftersom torktumlarens tömningspump bara kan pumpa upp vatten till 90 cm höjd ska du säkerställa att höjden på tömningspunkten inte överskrider 90 cm när du ansluter tömningsslangen (B) till tömningspunkten.
  En tömningskontroll kan inträffa om tömningspunkten överstiger 90 cm.
  Om en tömningskontroll inträffar visas en kontrollkod på kontrollpanelen.
- Efter att tömningsslangen har anslutits kan du rikta tömningen av det kondenserade vattnet via utloppet genom den anslutna tömningsslangen eller genom tvättstället eller utloppet på tvättstället.

DV6000K_DC68-03709B-06_SV.indd 20 2019-06-26 PM 5:19:13

Ansluta tömningsslangen

⚠ VAR FÖRSIKTIG!

Förläng inte dräneringsslangen.

- Eftersom vatten kan läcka ut från den anslutna delen ska du se till att ha en enda lång tömningsslang i stället för att koppla samman flera korta. Om du måste ansluta fler än en slang ska du se till att täta de anslutna delarna med silikontätning. (Använd inte eltejp för att täta.)

Änden på tömningsslangen kan placeras på tre sätt:

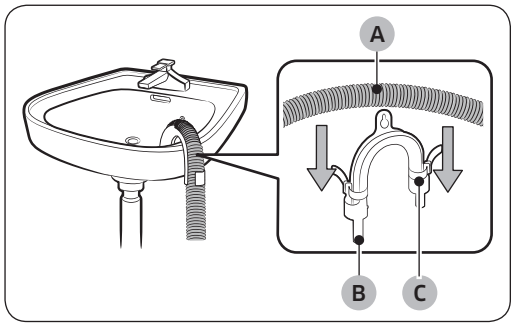

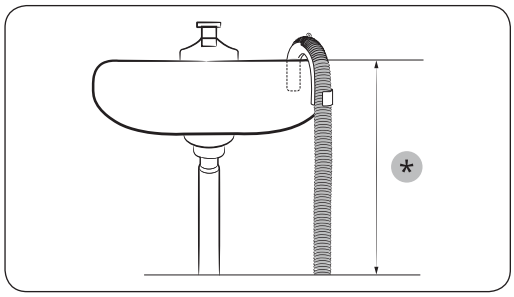

1. Över kanten på ett tvättställ: Tömningsslangen måste placeras lägre än 90 cm höjd. Om slutet av tömningsslangen behöver placeras ovanför marken rekommenderar vi en höjd på 60–90 cm (*). Använd den medföljande slanghållaren för att hålla tömningsslangens ände böjd. Fäst hållaren på väggen med en krok eller på kranen med ett snöre för att förhindra att slangen rör sig.
2. Montera tömningsslangen (A) och slanghållaren (B) och fixera dem med kabelvindan (C).
3. Du kan tömma ut kondenserat vatten genom att ansluta tillbehörsslangen (lång tömningsslang) direkt till utloppet.

Ansluta riktningsslangen

Du kan direkt tömma ut det kondenserade vatten som kommer ut under torkningen genom att ansluta tömningsslangen till kranen.

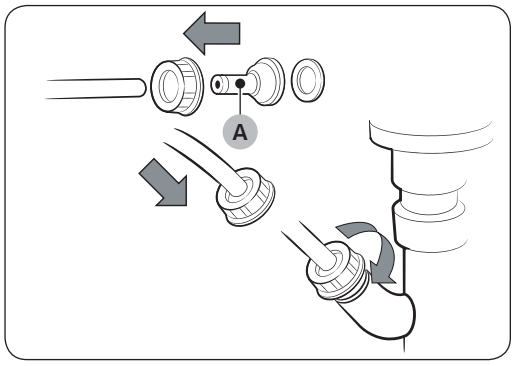

1. Montera slanganslutning (A) och slang.

⚠ VAR FÖRSIKTIG!

Eftersom det finns fara för att vatten läcker från slangkopplingen och tillbehörsslangen ska du se till att de ansluts ordentligt.

DV6000K_DC68-03709B-06_SV.indd 21 2019-06-26 PM 5:19:14

Installation

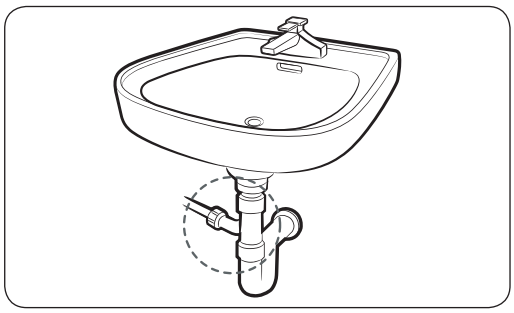

2. Anslut änden av slangen till kranen.

Installationsanvisningar

Vid köp av extra kombinationssats ska du kontakta Samsungs servicecenter eller den lokala återförsäljaren. (Artikelnr SK-DH / SK-DA / SKK-DF)

Kombinationssatserna är olika för olika modeller.

Använd produkten tidigast 1 timme efter att kombinationssatsen har installerats genom att lägga produkten på sidan, eftersom oljan i kompressorn måste stabiliseras först.

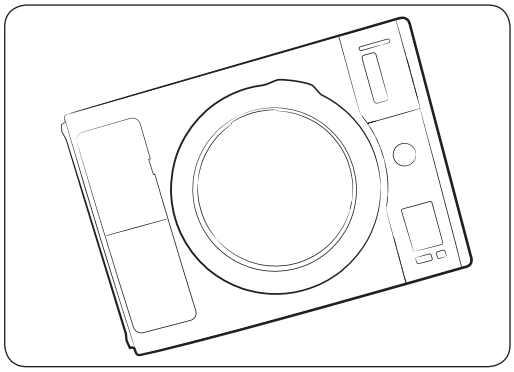

1. Lägg försiktigt torktumlaren på sidan. Använd förpackningsmaterialet som underlag så du inte repar torktumlarens yta.

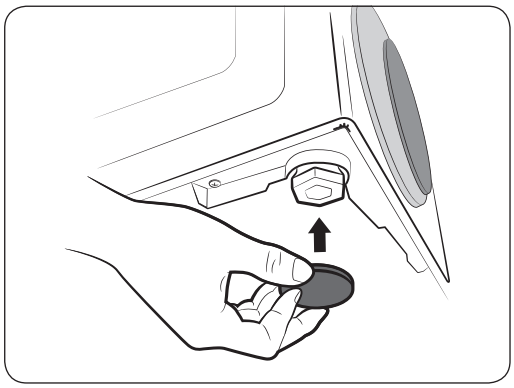

2. Installera gummidynor på torktumlarens bas.
   - Leta upp de 4 gummidynorna i förpackningen med delar. För in gummidynorna i hålen på undersidan på de nivåinriktande benen.
   - Köp förpackningen med kombinationssats som tillbehör.
3. Ställ torktumlaren upprätt.

⚠ VAR FÖRSIKTIG!

Kombinationssatsen kan bara installeras på produkter i Samsung-familjen.

DV6000K_DC68-03709B-06_SV.indd 22 2019-06-26 PM 5:19:14

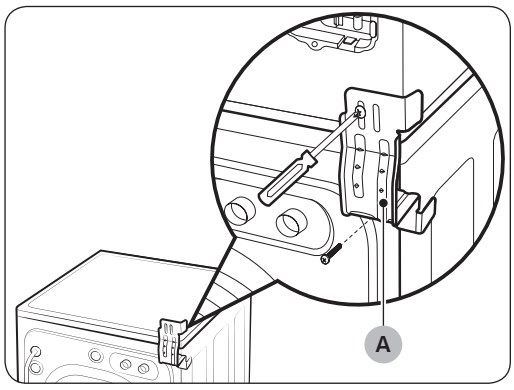

A. Konsolkombination

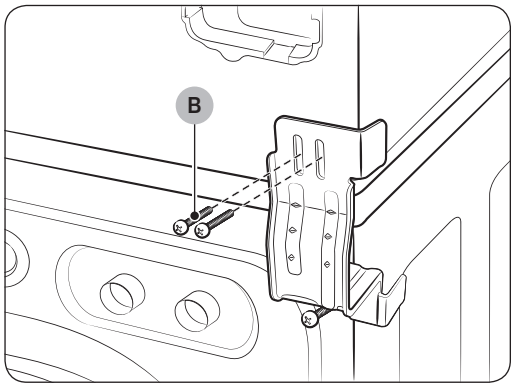

B. Skruv

4. Installera konsolen i torktumlaren.

- Ta bort den övre skruven från bakre vänstra delen på tvättmaskinen. Rikta in de vänstra konsolhålen mot det övre skruvhålet på enhetens vänstra baksida och byt skruven.
- Upprepa stegen ovan för höger sida.

OBS!

Låt skruven vara lös så att det blir lättare att rikta in hålen på torktumlaren.

5. Installera torktumlaren och konsolen på tvättmaskinen

VARNING!

- Lyft upp torktumlaren ovanpå tvättmaskinen. Skydda tvättmaskinens kontrollpanel med kartong eller annat skydd. Se till att lyfta torktumlaren tillräckligt så att tvättmaskinens kontrollpanel är fri.
  Personskada. Vi rekommenderar att mer än två personer lyfter torktumlaren på plats på grund av dess vikt och storlek. Om inte detta följs kan det leda till skador.
- Rikta in hålen i konsolen med hålen bak på torktumlaren. Använd en stjärnskruvmejsel och skruva i M4 x 12-skruvarna.
- Dra åt skruvarna på tvättmaskinen och dra sedan åt alla skruvar för kombinationssatsen.

DV6000K_DC68-03709B-06_SV.indd 23 2019-06-26 PM 5:19:15

Installation

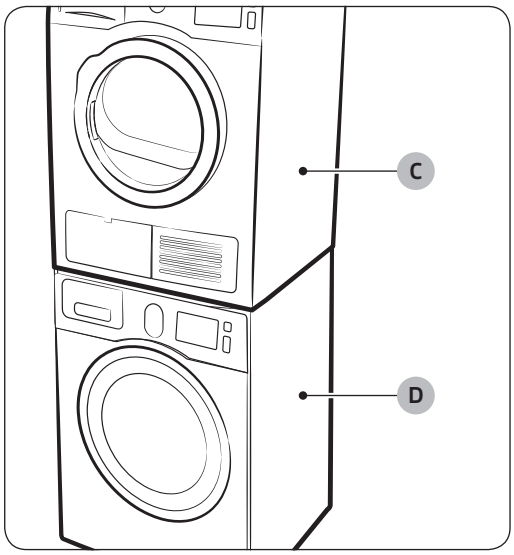

C. Torktumlare
D. Tvättmaskin

6. Slutföra installationen

⚠ **VARNING!**

- Se anvisningarna för installation av tvättmaskinen för att slutföra installationen.
- Se anvisningarna för installation av tvättmaskinen för att slutföra installationen av torktumlaren.
- För in tvättmaskinen och torktumlaren på sin plats. Använd dynor eller något annat för att skydda golvet och underlätta förflyttningen.
- Tryck inte mot torktumlaren när den är installerad ovanpå tvättmaskinen. Om du trycker mot torktumlaren kan det leda till att du klämmer fingrarna.

DV6000K_DC68-03709B-06_SV.indd 24 2019-06-26 PM 5:19:15

Innan du börjar

Rengöra filterbehållaren

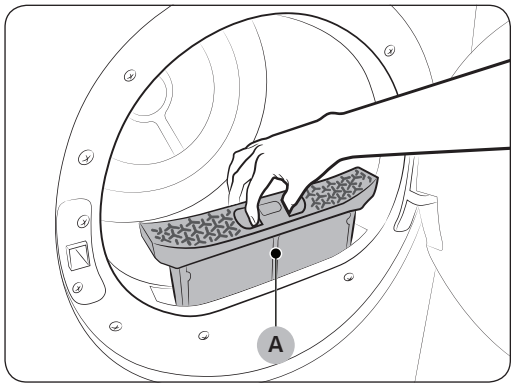

1. Öppna luckan och ta ut **filtret (A)** genom att dra det uppåt.
2. Öppna och rengör filterbehållaren.
   - Rengör filterbehållaren efter att torkningen slutförts.

⚠ VAR FÖRSIKTIG!

- Eftersom torkningsprestandan kan vara nedsatt och det finns risk för brand om du inte rengör filterbehållaren efter den angivna användningsperioden, ska du rengöra filterbehållaren vid angivna rengöringsintervall.
- Rengör filterbehållaren efter varje torkning.
- Rengör värmeväxlarfiltret efter varannan programcykel. För detaljerade information, se avsnittet "**Rengöra filtret på värmeväxlaren** " på sidan **40**.

OBS!

- Om filterytan är våt ska du först låta filtret torka helt innan du använder det.

DV6000K_DC68-03709B-06_SV.indd 25 2019-06-26 PM 5:19:15

Innan du börjar

Ställtorkning (endast DV9-serien)

Installera torkstället

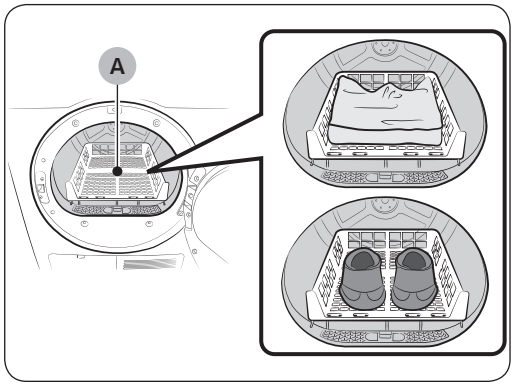

A. Ställtorkning

1. Öppna luckan.
2. Placera stället i tumlaren med främre läppen på luddfiltrets överdel.
3. Placera de bakre benen i de båda fördjupningarna i torktumlarens bakre del och tryck sedan nedåt i mitten av stället för att fixera.
4. Placera plaggen som ska torkas på stället och lämna ett utrymme mellan dem så att luften kan cirkulera.
5. Stäng torktumlarens lucka.
6. Tryck på knappen **Strömbrytaren** ⏻.
7. Välj **TIDSSTYRD TORKNING** med hjälp av programväljaren och ställ in knappen **Tid**.

OBS!

- Du kan ställa in en torkningstid på upp till 150 minuter. Välj tid enligt fukt och vikt på plaggen. Det kan vara nödvändigt att återställa timern om det behövs en längre torktid. (När du torkar tvätt med torkstället rekommenderar vi att programmet **TIDSSTYRD TORKNING** används.)

8. Tryck på knappen **Start/Paus** ⏯.

DV6000K_DC68-03709B-06_SV.indd 26 2019-06-26 PM 5:19:16

Rekommendationer för torkning med torkställ

Artiklar	Anmärkningar (Max. 1,5 kg)
Tvättbara tröjor (lägg ut helt plant på stället)	När du torkar tvätt med torkställ viker du ihop och placerar kläderna på stället för att förhindra att kläderna blir skrynkliga.
Leksaker (fiberfylld bomull eller polyester)	
Leksaker (skumgummi- eller gummifyllda)	
Skumgummikuddar	
Gymnastikskor	Om du vill torka gymnastikskor placerar du skorna på stället så att skosulorna är riktade nedåt.

⚠ VARNING!

Torkning av skumgummi, plast och gummi med värmeinställning kan orsaka skada och leda till brandrisk.

⚠ VAR FÖRSIKTIG!

När du torkar skor ska du använda den medföljande torkställningen för att förhindra skador på torktumlaren.

Fyll på torktumlaren ordentligt

- Placera bara en maskin med kläder i torktumlaren åt gången.
- Blandad tvätt innehållande tunga och lätta textilier torkar olika snabbt, vilket kan resultera i att lätta textilier är torra medan tunga textilier fortfarande är fuktiga i slutet av torkningen.
- Lägg i ett eller flera liknande plagg i torktumlaren när bara ett eller två plagg behöver torkas. Då torkar plaggen effektivare.
- Om du lägger i för mycket hindras tumlingens effektivitet, vilket resulterar i ojämn torkning och vissa plagg kan bli mer skrynkliga.
- Se till att lägga i tvätt som har centrifugerats i lämplig tvättmaskin.
- Inga otvättade textilier ska torkas
- Textilier som har varit i kontakt med olja, alkohol, bensin etc. ska inte torkas.

DV6000K_DC68-03709B-06_SV.indd 27 2019-06-26 PM 5:19:16

Innan du börjar

Komma igång

1. Lägg i plaggen löst i torktumlaren – överbelasta INTE.
2. Stäng luckan.
3. Välj rätt program och alternativ för tvätten.
4. Tryck på knappen **Start/Paus** ⏯.
5. Torktumlarens indikator tänds.
6. Den uppskattade programtiden visas på skärmen.
   Tiden kan variera för att visa programmets återstående torktid.

OBS!

- När programmet är klart visas ”**End (Slut)**” (eller ”**0**”) på skärmen.
- Genom att trycka på **Strömbrytaren** ⏻ avbryts programmet och torktumlaren stoppas.
- Indikatorerna för torkning, kylning och skrynklingseliminering tänds under de här delarna av programmet.

DV6000K_DC68-03709B-06_SV.indd 28 2019-06-26 PM 5:19:16

Drift

⚠ VARNING!

För att minska risken för brand, elektrisk stöt eller personskador ska du läsa säkerhetsanvisningarna innan du använder den här enheten.
Om alternativet skrynklingseliminering inte är valt tar du ut tvätten så fort den är tvättad och torkad. Om tvätten lämnas i maskinen kan den bli skrynklig.

Översikt över kontrollpanelen

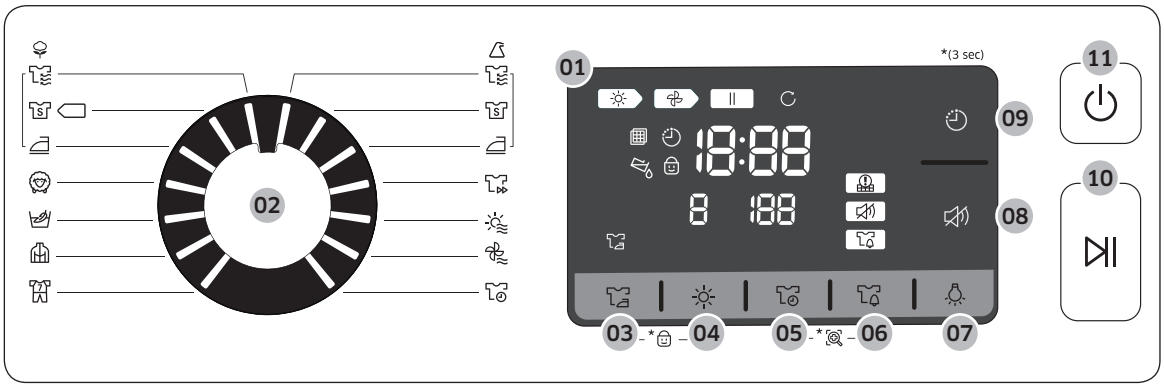

01 Digital grafisk display	Visar återstående torktid, all programinformation och alla kontrollmeddelanden. Visningsfönstret visar förväntad återstående programtid om du trycker på knappen **Start/Paus** ⏯. Förväntad återstående programtid kan variera allteftersom programmet fortskrider. Torkningslampan tänds och förblir tänd tills programmet är klart. Medan torktumlaren kör programmet **Skrynklingseliminering** visas en stor cirkel på tidskärmen. När programmet är slutfört visas "**End (Slut)**" eller "**0**" på tidskärmen. Tryck på knappen **Start/Paus** ⏯ eller **Strömbrytaren** ⏻ för att stänga av torktumlaren och öppna sedan luckan.
02 Programväljare	När du slår på torktumlaren är programmet **Bomull** (**SKÅPTORRT**) valt som standard. Vrid **Programväljare** för att välja önskat program.

DV6000K_DC68-03709B-06_SV.indd 29 2019-06-26 PM 5:19:17

Drift

03 Skrynklingseliminering	Med **Skrynklingseliminering** får du omkring 120 minuters oavbruten tumling i kall luft i slutet av programmet för att minska skrynklingsbildningen. Aktivera den hör funktionen genom att trycka på knappen **Skrynklingseliminering**. Indikatorlampan tänds när **Skrynklingseliminering** väljs. Torr tvätt förhindras från att bli skrynklig genom att trumman roterar med jämna mellanrum efter slutförandet av torkningsprogrammet. Observera att medan torktumlaren kör programmet **Skrynklingseliminering** visas en stor cirkel på tidskärmen.
04 Torrhetsnivå	Om du vill välja torrhetsnivå i programmen **Bomull** eller **Syntet** trycker du på knappen **Torrhetsnivå**. Tryck flera gånger på knappen för att bläddra mellan nivå 1 och nivå 3. Större eller klumpigare tvättar kan kräva torrhetsnivå 3 – den starkaste nivån – för att torka helt. Torrhetsnivå 1 används för att deltorka plagg som ska torkas liggande eller hängande.
05 Tid	När programmen **TIDSSTYRD TORKNING**, **VARM LUFT** eller **KALL LUFT** kan tiden justeras genom att trycka på knappen **Tid**. 30 min > 60 min > 90 min > 120 min > 150 min (tidsalternativen 120 min och 150 min är inte tillgängliga för programmen **VARM LUFT** och **KALL LUFT**.) Utom för programmen **TIDSSTYRD TORKNING**, **SNABBTORK**, **VARM LUFT** och **KALL LUFT** indikatorn för manuell av eftersom den exakta torkningstiden beror på ojämna fuktighetsnivåer.
06 Signal för blandad tvätt	Det här är ett alarm som meddelar användare när den genomsnittliga torkningsnivån är fuktig (80 % torkning) när tvätten innehåller olika typer av material och textilier. Om motsvarande förhållande uppfylls blinkar lysdioden för Signal för blandad tvätt. **OBS!** Detta är endast tillgängligt med programmet SKÅPTORRT eller EXTRA TORRT.
07 Lampa	Tänder torktumlaren under tiden torktumlaren körs. **OBS!** Alternativet kan ställas in när din torktumlare inte körs, men även när den stoppas. Om du inte slår av **Lampa** inom 5 minuter från att du har slagit på den, slås den automatiskt av.

DV6000K_DC68-03709B-06_SV.indd 30 2019-06-26 PM 5:19:18

08 Ljud på/Av	Funktionen **Ljud på/Av** kan väljas under alla program. När den här funktionen är vald slås ljudet av under alla program. Även om strömmen slås på och av upprepade gånger bibehålls inställningen.
09 Senarelagt slut	Tryck på knappen upprepade gånger för att bläddra igenom de tillgängliga alternativen för **Senarelagt slut**. (från 1 till 24 timmar i steg om en timme). Den timme som visas indikerar tiden när tvättprogrammet avslutas. Se sidan **36** för detaljer.
10 Start/Paus	Tryck för att starta ett torkningsprogram. Om torktumlaren körs ska du trycka på den en gång så pausas torktumlaren. Tryck igen för att starta om torkningen.
11 Strömbrytaren	Tryck en gång för att slå på torktumlaren och tryck igen för att slå av den. Om torktumlaren lämnas påslagen i över 10 minuter utan att några knappar aktiveras stängs den av automatiskt.

OBS!

Om du lägger in plagg i torktumlaren som har fastnat i varandra direkt efter att tvättmaskinen har avslutat ett tvättprogram eller centrifugering kan det försämra torkningseffektiviteten eller göra så att luckan öppnar sig.
Vi rekommenderar att du delar på tvätten innan du stoppar in den.

OBS!

Indikatorerna på den grafiska skärmen betyder:

	Torkning pågår		Barnlås på/av
	Nedkylning pågår		Skrynklingseliminering
	Stopp		Alarm för rengöring av värmeväxlarfilter
	Skrynklingseliminering pågår		Ljud på/av
	Filterkontroll		Signal för blandad tvätt
	Senarelagt slut		Smart Check
	Tömma ut kondenserat vatten		

DV6000K_DC68-03709B-06_SV.indd 31 2019-06-26 PM 5:19:19

Drift

Enkla steg för att starta

1. Tryck på **Strömbrytaren** ⏻ för att slå på tvättmaskinen.
2. Vrid på **Programväljare** för att välja ett program.
3. Ändra programinställningarna (**Torrhetsnivå** ☼ och **Tid** 🕒) efter behov.
4. Som tillval kan du aktivera tillgängliga alternativ genom att trycka på motsvarande knapp (**Skrynklingseliminering**, **Lampa**, **Signal för blandad tvätt** och/eller **Senarelagt slut**).
5. Håll **Start/Paus** ⏯ nedtryckt. Torktumlarens indikator slås på och den uppskattade programtiden visas på skärmen.

OBS!

Tillgång till alternativ och inställningsvärden varierar beroende på programmet.

För att ändra programmet under drift

1. Tryck på **Start/Paus** ⏯ för att stoppa driften.
2. Välj ett annat program.
3. Håll **Start/Paus** ⏯ nedtryckt för att starta ett nytt program.

DV6000K_DC68-03709B-06_SV.indd 32 2019-06-26 PM 5:19:19

Programöversikt

Program		Beskrivning	Max. last (kg)	
			DV9	DV8
Bomull		För normalt till lätt nedsmutsad bomull, sängkläder, dukar, underkläder, handdukar och skjortor etc.	9	8
Bomull	EXTRA TORRT	Används för kraftiga material eller plagg som ska bli helt torra.	9	8
	SKÅPTORRT	Använd det här programmet för att torka tvätt som bomull, underkläder och linne (passar INTE för jeans).	9	8
	STRYKTORRT	Avslutar torkningsprogrammet så att plaggen är lagom fuktiga för strykning.	9	8
Syntet		För normalt till lätt nedsmutsade blusar, skjortor etc. av polyester (diolen, trevira), polyamid (perlon, nylon) eller andra liknande blandningar.	4,5	4
Syntet	EXTRA TORRT	Används för kraftiga material eller plagg som ska bli helt torra.	4,5	4
	SKÅPTORRT	Använd det här programmet för att torka tvätt som skjortor och blusar, sängkläder och dukar (passar INTE för jeans).	4,5	4
	STRYKTORRT	Avslutar torkningsprogrammet så att plaggen är lagom fuktiga för strykning.	4,5	4
YLLE		Endast för maskintvättbar och torktumlingsbar ylle.	2	2
ÖMTÅLIGA TEXTILIER		Programmet **ÖMTÅLIGA TEXTILIER** är utformat för underkläder.	1,5	1,5
YTTERKLÄDER		För vattentäta plagg, såsom klättringskläder, skidkläder och träningskläder. Textilierna innehåller speciella material med exempelvis fibrer, såsom spandex, stretch och mikrofiber. Vi rekommenderar att du använder det här torkningsprogrammet efter att du har tvättat med programmet **YTTERKLÄDER** i tvättmaskinen.	2	2

DV6000K_DC68-03709B-06_SV.indd 33 2019-06-26 PM 5:19:20

Drift

Program	Beskrivning	Max. last (kg)	
		DV9	DV8
TRÄNINGSKLÄDER	Används för lätta träningskläder, t.ex. träningsoveraller.	2	2
SNABBTORK	60 minuter ställs automatiskt in som torktid.	1	1
VARM LUFT	För små plagg, tvätt som är förtorkad och för normala material i 30 minuter.	-	-
KALL LUFT	För alla material som behöver tumling utan värme.	-	-
TIDSSTYRD TORKNING	Med **TIDSSTYRD TORKNING** kan du välja önskad programtid. Vrid **Programväljare** dial till **TIDSSTYRD TORKNING**, och ställ sedan in torktiden genom att trycka på knappen **Tid**. Tryck flera gånger på knappen **Tid** för att bläddra igenom tidsinställningarna. Torkningstiden ökar i steg om 30 minuter upp till 150 minuter. Efter att du torkat tvätten kanske du vill torka den mer. För att förlänga torkningstiden ska du välja programmet **TIDSSTYRD TORKNING**. Programtiden varierar med tvättförhållandena.	-	-

OBS!

Vänd tvätten ut och in innan den torkas för att få det bästa torkningsresultatet. Överbelastning av torktumlaren kanske inte ger samma resultat.

DV6000K_DC68-03709B-06_SV.indd 34 2019-06-26 PM 5:19:20

Torkningsvägledning

Följ tvättråden eller tillverkarens anvisningar för torkning av speciella plagg. Om det inte finns några instruktioner ska du använda följande information som vägledning.

Lakan och påslakan	• Följ tvättinstruktionerna eller torka med programmet **Bomull** (**SKÅPTORRT**) och hög temperatur. • Se till att plagget är helt torrt före användning eller förvaring. • Kan kräva ompositionering för att säkerställa jämn torkning.
Filtar	• Använd programmet **Bomull** (**SKÅPTORRT**) och torka bara en filt i taget för optimal tumlingseffekt. • Se till att plagget är helt torrt före användning eller förvaring.
Tygblöjor	• Använd programmet **Bomull** (**SKÅPTORRT**) och hög temperatur för mjuka, luftiga blöjor.
Dunfyllda textilier (jackor, sovsäckar, kuddar etc.)	• Använd programmet **Bomull** (**SKÅPTORRT**) och låg temperaturinställning. • Om du lägger i några torra handdukar förkortas torkningstiden och fukt absorberas.
Skumgummi (dynor, uppstoppade leksaker, axelvaddar etc.)	• TORKA INTE med en värmeinställning. Använd programmet **KALL LUFT** (ingen värme). ⚠ **VARNING!** • Om du torkar ett plagg med gummi med värme kan det orsaka skador eller leda till brandrisk.
Kuddar	• Använd programmet **Bomull** (**SKÅPTORRT**). • Lägg i några torra handdukar för att öka torktumlingseffekten och göra dem fluffigare. • Torka INTE kapok- eller skumgummikuddar med värme. Använd programmet **KALL LUFT**.
Plaster (duschdraperier, utomhusöverdrag etc.)	• Använd programmet **KALL LUFT** eller **TIDSSTYRD TORKNING**). Torkningsnivån sänks för att skydda tvätten.

SAKER ATT UNDVIKA:

- fiberglas (gardiner, draperier etc.)
- ylle, om det inte rekommenderas på etiketten
- plagg indränkta i vegetarisk olja eller matolja.

DV6000K_DC68-03709B-06_SV.indd 35 2019-06-26 PM 5:19:20

Drift

Specialfunktioner

Barnlås

En funktion för att förhindra att barn leker med torktumlaren.

Aktivering/avaktivering

Om du vill aktivera/avaktivera barnlåset trycker du samtidigt på knapparna **Skrynklingseliminering** och **Torrhetsnivå** i 3 sekunder.

Barnlås tänds när den här funktionen aktiveras.

OBS!

- När strömmen slås på är barnlåsfunktionen tillgänglig.
- Så fort du ställer in barnlåsfunktionen fungerar inga knappar förutom **Strömbrytaren** förrän du avaktiverar barnlåsfunktionen.
- Om torktumlaren slås på igen förblir barnlåsfunktionen påslagen.
- När andra knappar, förutom **Strömbrytaren** inte svarar ska du kontrollera indikatorn Barnlås för att se om funktionen är påslagen.

Senarelagt slut

Du kan ställa in så att torktumlaren avslutar torkningen automatiskt vid ett senare tillfälle. Du kan välja från 1 till 24 timmars förskjutning (i intervaller om 1 timme).
Den timme som visas indikerar tiden när torkningen avslutas.

1. Ställ manuellt eller automatiskt in torktumlaren för den typ av kläder som du ska torka.
2. Tryck på knappen **Senarelagt slut** upprepade gånger tills önskad tid är inställd. Om senareläggningen ställs in blir funktionen Senarelagt slut försatt i läget ON (PÅ).
3. Tryck på knappen **Start/Paus**. Indikatorn Senarelagt slut blinkar och klockan börjar räkna ned tills den når den inställda tiden.
4. För att avbryta funktionen Senarelagt slut trycker du på knappen **Strömbrytaren** och slår sedan på torktumlaren igen.

DV6000K_DC68-03709B-06_SV.indd 36 2019-06-26 PM 5:19:20

Smart Check

Den här funktionen gör det möjligt för dig att kontrollera statusen på torktumlaren med en smarttelefon.

OBS!

Funktionen Smart Check har optimerats för: Galaxy- och iPhone-serien (stöds eventuellt inte för alla modeller)

Hämta Samsung Smart Washer-appen

Hämta appen Samsung Smart Washer till din mobiltelefon från Android market eller Apple App store och installera den. Du hittar den enkelt genom att söka efter "Samsung Smart Washer".

Använda Smart Check-funktionen

1. Håll knapparna Tid och Signal för blandad tvätt nedtryckta samtidigt i 3 sekunder när en kontroll inträffar för att köra funktionen Smart Check. Alternativt kan funktionen Smart Check köras om ingen knapp trycks in efter att torktumlaren slagits på.
2. LED-segmenten på bildskärmen roterar i 2 eller 3 sekunder och Smart Check-koden visas på torktumlarens panel.
3. Kör appen Samsung Smart Washer på din smarttelefon och tryck på knappen Smart Check.

OBS!

"Smart Check" kan ändras till "Smart Care" beroende på språkval.

4. Fokusera din smarttelefonkamera på Smart Check-koden som visas på torktumlarens panel.

OBS!

- Om ljuset från en glödlampa, ett lysrör eller en lampa reflekteras i panelen på torktumlaren kanske smarttelefonen inte kan identifiera Smart Check-koden.
- Om du håller smarttelefonen i för vid vinkel relaterat till panelens framsida kan det hända att den inte kan identifiera kontrollkoden. För bästa resultat ska du hålla i smarttelefonen så att panelens framsida och smarttelefonen är parallella eller nästintill parallella.

5. Om den fokuseras korrekt identifieras Smart Check-koden automatiskt och den detaljerade informationen för torktumlarens status samt kontroll och åtgärder visas på smarttelefonen.
6. Om smarttelefonen inte kan identifiera Smart Check-koden mer än två gånger ska du ange den Smart Check-kod som visas på torktumlarens panel i Samsung Smart Washer-appen manuellt.

DV6000K_DC68-03709B-06_SV.indd 37 2019-06-26 PM 5:19:20

Underhåll

⚠ VARNING!

Rengör inte torktumlaren genom att spruta vatten rakt på den. Rengör inte torktumlaren med bensen, thinner, alkohol eller aceton.

- Detta kan leda till missfärgning, deformation, skada, elektrisk stöt eller brand.

Innan du rengör produkten ska du koppla ur strömmen helt.

OBS!

Under torkprogrammet kan det samlas fukt på kontrollpanelen och dörren.

Rengöra värmeväxlaren

Eftersom ytan på värmeväxlaren är vass bör du rengöra den med en mjuk borste eller dammsugare. (Rengöring minst en gång i månaden rekommenderas.)

⚠ VAR FÖRSIKTIG!

Rör inte värmeväxlaren med händerna. Detta kan orsaka skador.

Kontrollpanel

Rengör med en mjuk, fuktig trasa. Använd inte medel med slipeffekt.

Spreja inte rengöringsmedel direkt på panelen.

Kontrollpanelens yta kan skadas av vissa förbehandlingsprodukter för avlägsnande av jord och smuts.

Applicera sådana produkter på avstånd från torktumlaren och torka upp spill och rester direkt.

Torktumlare i rostfritt stål

När du vill rengöra torktumlaren i rostfritt stål kan du använda en fuktig trasa med milt rengöringsmedel utan slipeffekt, som passar för rengöring av ytor i rostfritt stål.

Ta bort rester av rengöringsmedel och torka med en ren trasa.

Torktumlarens utsida

Hela torktumlaren har en glansig yta. Rengör med en mjuk, fuktig trasa. Använd inte medel med slipeffekt. Skydda ytan mot vassa föremål då dessa kan repa eller skada ytan.

Placera inte tunga eller vassa föremål eller tvättmedelspaket ovanpå torktumlaren. Förvara dem på den köpta hyllan eller i en separat förvaringslåda.

DV6000K_DC68-03709B-06_SV.indd 38 2019-06-26 PM 5:19:20

Tömma ut kondenserat vatten

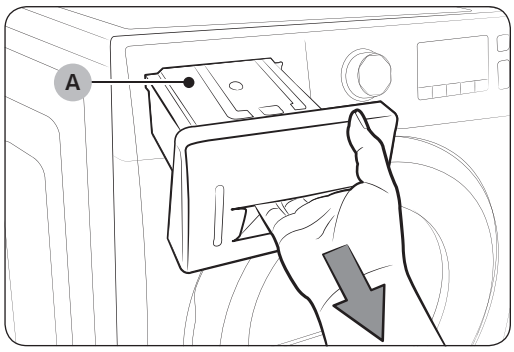

A. Vattenbehållare

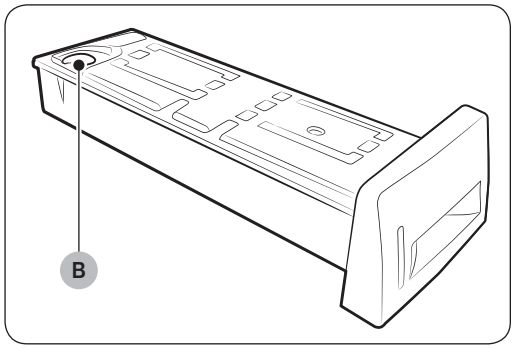

B. Tömningshål

1. Dra vattenbehållaren framåt för att lossa den.

⚠ VAR FÖRSIKTIG!

När du tar bort vattenbehållaren från produkten ska du hålla i **vattenbehållaren (A)** med båda händerna eftersom den är tung. Var försiktig så att du inte spiller något vatten inuti behållaren. Annars kan handledsskador uppstå.

2. Ta bort kondenserat vatten genom att tömma det genom **tömningshålet (B)** på vattenbehållaren.
- Ta bort det kondenserade vattnet i behållaren efter varje torkning.

⚠ VARNING!

Eftersom det finns risk för vattenläckage om du inte tömmer ut vattnet efter att produkten har använts ska du se till att tömma ur vattnet.

OBS!

Om du tömmer vattentanken och trycker på knappen **Start/Paus** ⏯ släcks indikatorn Full vattentank i LED-panelen.

DV6000K_DC68-03709B-06_SV.indd 39 2019-06-26 PM 5:19:21

Underhåll

Rengöra filtret på värmeväxlaren

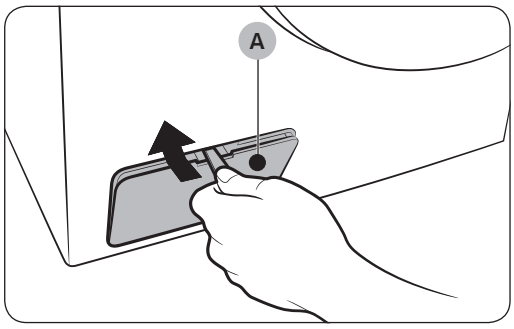

1. Använd en nyckel eller ett mynt för att öppna **skyddet (A)**.

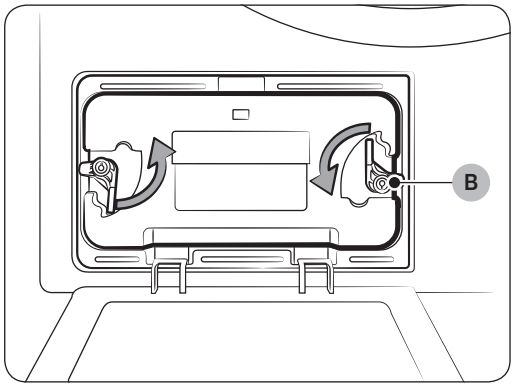

2. Lås upp **låset (B)**.

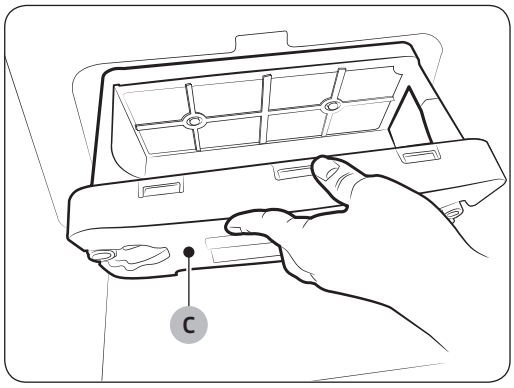

3. Ta bort **värmeväxlarfiltret (C)**.

DV6000K_DC68-03709B-06_SV.indd 40 2019-06-26 PM 5:19:21

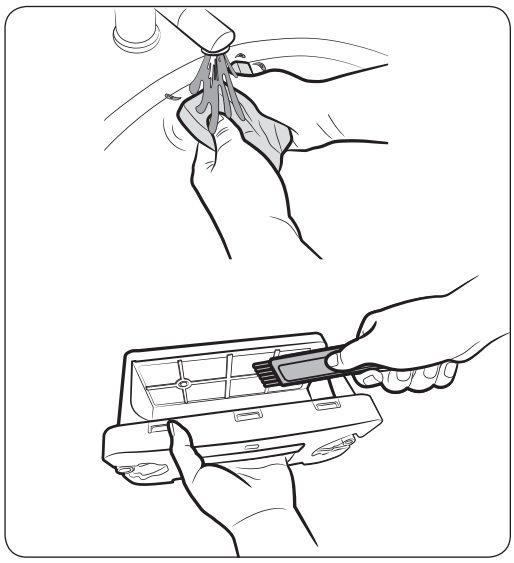

4. Om värmeväxlarfiltret inte rengörs regelbundet börjar en indikator på skärmen visas eller blinka som påminnelse.
   I så fall ska du kontrollera värmeväxlarfiltret och rengöra det för att se till att det inte har blockerats av ludd.

⚠ VAR FÖRSIKTIG!

- Ta bort svampen från filtersatsen och rengör den genom att gnugga den under rinnande vatten. Damma av nätdelen med en rengöringsborste. När du har rengjort med vatten ska du torka värmeväxlarfiltret ordentligt innan du sätter tillbaka det.
- Rengör värmeväxlarfiltret efter varannan programcykel.
- När indikatorn är på eller blinkar ska du kontrollera värmeväxlaren och rengöra den för att se till att filtret inte har blockerats av ludd.

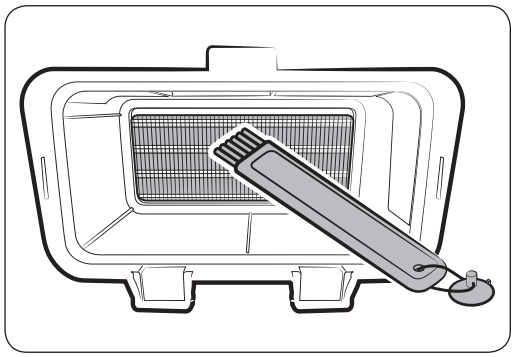

5. Rengör det med en rengöringsborste eller en dammsugare. (Rengöring minst en gång i månaden rekommenderas.)

⚠ VAR FÖRSIKTIG!

Rör inte värmeväxlaren med händerna. Detta kan orsaka skador.

⚠ VAR FÖRSIKTIG!

När du monterar värmeväxlarfiltret efter rengöringen ska du se till att låsenheten är inställd i låst position.

DV6000K_DC68-03709B-06_SV.indd 41 2019-06-26 PM 5:19:22

Felsökning

Kontrollera följande punkter om din torktumlare...

Problem	Lösning
Inte går.	• Se till att luckan är ordentligt stängd. • Se till att strömsladden är inkopplad i ett eluttag. • Kontrollera jordfelsbrytaren och säkringarna. • Tryck på knappen **Start/Paus** ⏯ igen om luckan öppnats under programmet. • Töm det kondenserade vattnet inuti vattenbehållaren. • Rengör filterbehållaren.
Inte värms.	• Kontrollera jordfelsbrytaren och säkringarna. • Välj en annan värmeinställning än **KALL LUFT**. • Kontrollera filterbehållaren och värmeväxlarfiltret och rengör vid behov. • Torktumlaren kan ha övergått i en nedkylningsfas i programmet.
Inte torkar.	• Kontrollera allt ovan, plus... • Överbelasta inte. 1 tvättmängd = 1 torktumlingsmängd. • Separera tunga plagg från lätta. • Stora, skrymmande textilier som filtar och täcken kan behövas ruskas om för att säkerställa jämn torkning. • Kontrollera att torktumlaren tömmer ordentligt för att få bort rätt mängd vatten från maskinen. • Mängden tvätt kan vara för liten för att tumlas korrekt. Lägg i ett par handdukar. • Rengör filterbehållaren. • Rengör värmeväxlarfiltret.
Är bullrig.	• Kontrollera maskinen så att det inte ligger lösa mynt, knappar eller liknande i den. Ta i så fall bort dessa. • Se till att torktumlaren är korrekt inställd enligt installationsanvisningarna. • Det är normalt att torktumlaren låter på grund av den höga hastigheten luften rör sig med genom torktumlarens trumma och fläkt.

DV6000K_DC68-03709B-06_SV.indd 42 2019-06-26 PM 5:19:22

Problem	Lösning
Torkar ojämnt.	• Sömmar, fickor och andra liknande områden kanske inte torkar helt när resten av tvätten har uppnått den valda torrhetsnivån. Detta är normalt. Välj inställningen **EXTRA TORRT** om det behövs. • Om ett tungt plagg torkar tillsammans med lätt tvätt, exempelvis en handduk med lakan, är det möjligt att det tunga plagget inte torkar helt när resten av maskinen har uppnått den valda torrhetsnivån. Separera tunga plagg från lätta för bästa torkningsresultat.
Luktar.	• Olika odörer från målning, behandling, starka rengöringsmedel etc. kan tränga in i torktumlaren tillsammans med omgivande rumsluft. Detta är normalt, eftersom torktumlaren för ut luften ur rummet, värmer upp den och sedan för tillbaka den genom torktumlaren och släpper ut den. • När de här lukterna ligger kvar i luften ska du vädra ur rummet helt innan du använder torktumlaren.
Stängs av innan tvätten är torr.	• För liten tvättmängd. Lägg till fler plagg eller några handdukar och starta om programmet. • För stor tvättmängd. Ta bort några plagg och starta om torktumlaren.
Ludd på kläderna.	• Kontrollera att filterbehållaren är rengjord före varje torkning. Med vissa föremål som producerar mycket ludd kan det vara nödvändigt att rengöra filtret under programmet. • Vissa material avger mycket ludd (exempelvis vissa bomullshanddukar) och de ska torkas separat från kläder som suger åt sig ludd (exempelvis ett par svarta linnebyxor). • Dela upp stora maskiner i mindre maskiner för torkning. • Kontrollera fickorna noggrant innan du torkar kläder.
Plaggen är fortfarande skrynkliga efter skrynklingseliminering.	• Små maskiner med 1 till 4 plagg är optimalt. • Fyll på färre plagg. Fyll med plagg av liknande typ.
Odörerna finns kvar efter programmet med kall luft.	• Material som har stark lukt ska tvättas.

DV6000K_DC68-03709B-06_SV.indd 43 2019-06-26 PM 5:19:22

Felsökning

Informationskoder

Informationskoder kan visas för att hjälpa dig att bättre förstå vad som händer med torktumlaren.

Kod	Innebörd	Lösning
tC	Lufttemperatursensorkontroll.	Rengör filterbehållaren eller värmeväxlarfiltret. Ring efter service om problemet kvarstår.
tC5	Kompressortemperatursensorkontroll.	Slå på strömmen efter 2–3 minuter och börja om från början igen.
dC	Torktumlaren körs med luckan öppen.	Stäng luckan och starta om. Ring efter service om problemet kvarstår.
HC	Kompressorn har överhettats.	Rengör filterkåpan eller värmeväxlarens filter och slå sedan på/av. Om problemet kvarstår, ska du kontakta servicecentret.
9C2	Inträffar när låg spänning upptäcks.	Kontrollera om strömsladden är isatt. Om problemet kvarstår ska du kontakta servicecentret.
5C	Vattenbehållaren är full med vatten. Tömningspumpen fungerar inte.	Töm vattenbehållaren, slå på strömmen igen och börja om från början. Ring efter service om problemet kvarstår.

För koder som inte finns angivna ovan, eller om föreslagen lösning inte åtgärdar problemet, ska du kontakta Samsungs kundtjänst eller din lokala återförsäljare för Samsung.

Låt inte en obehörig tekniker montera isär eller reparera produkten.

DV6000K_DC68-03709B-06_SV.indd 44 2019-06-26 PM 5:19:22

Bilaga

Materialtabell

Följande symboler erbjuder tvättanvisningar. Klädvårdsetiketterna omfattar symboler för torkning, blekning, torkning och strykning, eller för kemtvätt när det behövs. Användningen av symbolerna är konsekvent bland tillverkarna av hushållstextilier och importerade alternativ. Följ tvättetiketterna för att maximera textiliernas livslängd och minska tvättproblem.

Tvättprogram

	Normal
	Strykning/Skrynklingsresistent/ Skrynklingskontroll
	Ömtålig/Fintvätt
	Handtvätt

Vattentemperatur**

•••	Het
••	Varm
•	Kall

OBS!

** Punktsymbolerna representerar rätt tvättemperatur för olika plagg. Temperaturintervallet för Het är 41–52 °C, för Varm 29–41 °C och Kall 16–29 °C. (Tvättvattentemperaturen måste vara minst 16 °C för att tvättmedlet ska aktiveras och tvätten vara effektiv.)

Blekning

	Valfritt blekmedel (vid behov)
	Endast klorfritt (färgsäkert) Blekmedel (vid behov)
	Torktumlingsprogram

Normal

	Strykning/Skrynklingsresistent/ Skrynklingskontroll
	Ömtålig/Fintvätt

Specialanvisningar

	Liggtorka/hängtorka
	Dropptorka
	Plantorka

Värmeinställning

	Hög
	Medium
	Låg
	Valfri värme
	Ingen Värme/Luft

DV6000K_DC68-03709B-06_SV.indd 45 2019-06-26 PM 5:19:22

Bilaga

Temperaturer för strykning eller ånga

	Hög
	Medium
	Låg

Varningssymboler för tvätt

	Tvätta inte
	Vrid ej
	Blek inte
	Torktumla inte
	Ingen ånga (vid sidan om strykning)
	Stryk inte

Kemtvätt

	Kemtvätt
	Kemtvätta inte
	Liggtorka/Hängtorka
	Dropptorka
	Plantorka

Skydda miljön

Den här apparaten är tillverkad av återvinningsbara material. Om du bestämmer dig för att göra dig av med apparaten ska du observera lokala regler för avfall.
Kapa strömsladden så att enheten inte kan anslutas till en strömkälla. Ta bort luckan så att djur och småbarn inte kan fastna inne i apparaten.

DV6000K_DC68-03709B-06_SV.indd 46 2019-06-26 PM 5:19:22

Specifikationer

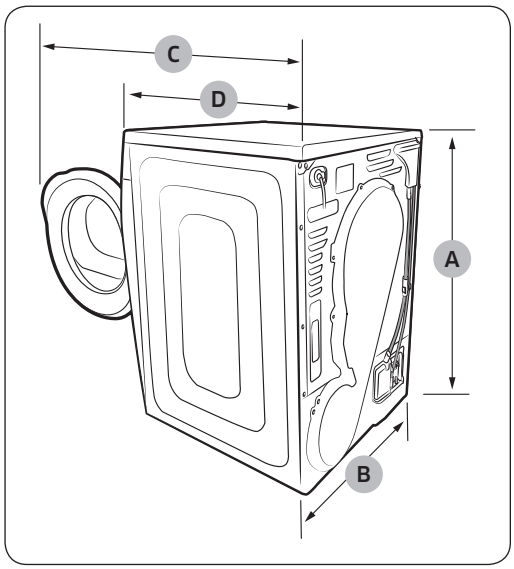

TYP		FRONTMATAD TORKTUMLARE	
MÅTT	A. Höjd	85,0 cm	
	B. Bredd	60,0 cm	
	C. Djup med öppen lucka 90°	109,4 cm	
	D. Djup	60,0 cm	
VIKT		50 kg	
KRAV FÖR ELFÖRSÖRJNING		220-240 V / 50 Hz	950-1100 W
TILLÅTNA TEMPERATURER		5-35 °C	

DV6000K_DC68-03709B-06_SV.indd 47 2019-06-26 PM 5:19:22

Bilaga

Förbrukningsdata

Modell	Program	Vikt (kg)	Energi (kWh)	Max. längd (minuter)
DV9-serien	Bomull – Skåptorrt**	9	2,2	190
		4,5	1,12	120
	Bomull – Strykning	9	1,7	155
	Syntet – Skåptorrt	4,5	0,85	78
DV8-serien	Bomull – Skåptorrt**	8	1,98	170
		4	1,04	110
	Bomull – Strykning	8	1,54	140
	Syntet – Skåptorrt	4	0,78	72

1. * Torr tvättvikt
   ** EN 61121:2013 testprogram
2. Alla uppgifter utan en ”stjärna” bredvid beräknades enligt EN 61121:2013

Förbrukningsdata kan variera från de nominella värden som anges ovan, beroende på tvättens storlek, typ av textilier, restfukten vid centrifugering, fluktuationer i eltillförseln och andra extra alternativ som väljs.

DV6000K_DC68-03709B-06_SV.indd 48 2019-06-26 PM 5:19:22

Specifikationsblad över hushållstorktumlare

Datablad för hushållstorktumlare

Enligt vad som finns angivet i EU-förordningen nr 392/2012

OBS!

" * " Asterisk(er) innebär en variant av en modell och kan vara olika: (0–9) eller (A–Z).

Samsung			
Modellnamn		DV9*K60****	DV8*K60****
Kapacitet	kg	9,0	8,0
Typ		Kondensor	
Energieffektivitet			
A+++ (högsta effektivitet) till D (lägsta effektivitet)		A++	
Energiförbrukning			
Årlig energiförbrukning (AE_C) [1]	kWh/år	258,0	235,0
Automatiskt styrd torktumlare		Ja	
Energiförbrukning (E_dry) standardbomullsprogram med full maskin	kWh	2,20	1,98
Energiförbrukning (E_dry.1/2) standardbomullsprogram med delvis fylld maskin	kWh	1,12	1,04
Avstängt läge och påslaget läge			
Energiförbrukningen i avstängt läge (P_o) med fylld maskin	W	0,50	
Energiförbrukning i påslaget läge (P_l) med fylld maskin	W	5,00	
Tid för påslaget läge	min	10	
Program till vilket informationen på etiketten och specifikationerna hänvisar [2]		Bomull + SKÅPTORRT + (Skrynklingseliminering av)	
Programlängd för standardprogram			
Genomsnittlig programtid för standardbomullsprogram med fylld och delvis fylld maskin	min	150	136
Programtid (T_dry) standardbomullsprogram med full maskin	min	190	170
Programtid (T_dry.1/2) standardbomullsprogram med delvis fylld maskin	min	120	110
Kondenseringseffektivitetsklass			
A (mest effektiv) till G (minst effektiv)		B	
Genomsnittlig kondenseringseffektivitet med fylld maskin	%	81	
Genomsnittlig kondenseringseffektivitet med delvis fylld maskin	%	81	
Genomsnittlig kondenseringseffektivitet	%	81	
Luftburet buller			
Torkning med fylld maskin	dB (A) re 1 pW	65	
Inbyggd		Nej	
Företagets namn		Samsung Electronics Co., Ltd.	

DV6000K_DC68-03709B-06_SV.indd 49 2019-06-26 PM 5:19:22

Bilaga

1) Energiförbrukning mäts som 9 kg 258 kWh (8 kg 235 kWh) per år, baserat på 160 torkningar med standardbomullsprogrammet med fylld och delvis fylld maskin samt förbrukningen i lågeffektslägena. Faktisk energiförbrukning per program varierar beroende på hur enheten används.
2) ”Standardbomullsprogrammet” som används med fylld och delvis fylld maskin är standardtorkningsprogrammet som informationen på etiketten och specifikationerna hänvisar till. Att det här programmet är lämpligt för att torka normalblöt bomullstvätt och att det är det mest effektiva programmet vad gäller energiförbrukning för bomull.
   Förbrukningsdata kan variera från de nominella värden som anges ovan, beroende på tvättens storlek, typ av textilier, restfukten vid centrifugering, fluktuationer i eltillförseln och andra extra alternativ som väljs.

DV6000K_DC68-03709B-06_SV.indd 50 2019-06-26 PM 5:19:22

Anteckning

SAMSUNG

FRÅGOR ELLER KOMMENTARER?

LAND	RING	ELLER BESÖK OSS PÅ WEBBEN
DENMARK	707 019 70	www.samsung.com/dk/support
FINLAND	030-6227 515	www.samsung.com/fi/support
NORWAY	21629099	www.samsung.com/no/support
SWEDEN	0771 726 786	www.samsung.com/se/support

CE

DC68-03709B-06

Varmepumpetørker

Brukerhåndbok

DV9*K60**** / DV8*K60****



DV6000K_DC68-03709B-06_NO.indd 1 2019-06-26 PM 5:19:34

Innhold

Sikkerhetsinformasjon 4

Det du trenger å vite om sikkerhetsinstruksjoner 4
Viktige sikkerhetssymboler 4
Viktige forholdsregler 5
Instruksjon om WEEE 12

Montering 13

Pakke ut tørketrommelen og installasjonsveiledning 13
Se tørketrommelens utside 13
Sjekk dette før du installerer maskinen: 15
Før du tar i bruk produktet: 15
Viktig merknad til installatøren 15
Vurderinger angående plassering 16
Installasjon i alkove eller skap 16
Elektrisitetskrav 16
Jording 17
Installasjon side ved side 17
Sjekkliste for endelig installasjon 18
Tømme ut vannet uten å bruke vannbeholderen 18
Koble til avløpsslangen 19
Installasjonsstabling 22

Før du begynner 25

Rengjøre filterbeholderen 25
Stativtørking (bare for DV9-serien) 26
Fyll tørketrommelen akkurat passe 27
Slik kommer du i gang 28

Operasjoner 29

Oversikt over kontrollpanelet 29
Enkle trinn for å starte 32
Programoversikt 33
Veiledning for tørking 35
Spesialfunksjoner 36

DV6000K_DC68-03709B-06_NO.indd 2 2019-06-26 PM 5:19:34

Vedlikehold 38

Rengjør varmeveksleren. 38
Kontrollpanel 38
Trommel i rustfritt stål 38
Tørketrommelens ytre 38
Tømme ut kondensvann 39
Rengjøre varmevekslerfilteret 40

Feilsøking 42

Sjekk disse punktene hvis tørketrommelen ... 42
Informasjonskoder 44

Vedlegg 45

Tekstilpleietabell 45
Miljøvern 46
Spesifikasjon 47
Forbruksdata 48
Dataark for tørketromler til husholdningsbruk 49

DV6000K_DC68-03709B-06_NO.indd 3 2019-06-26 PM 5:19:34

Sikkerhetsinformasjon

Gratulerer med din nye tørketrommel fra Samsung. Denne bruksanvisningen inneholder viktig informasjon om installasjon, bruk og vedlikehold av tørketrommelen. Ta deg tid til å lese denne bruksanvisningen for å få fullt utbytte av tørketrommelens mange fordeler og funksjoner.

Det du trenger å vite om sikkerhetsinstruksjoner

Advarsler og viktige sikkerhetsinstruksjoner i denne håndboken dekker ikke alle omstendigheter og situasjoner som kan oppstå. Det er ditt ansvar å bruke sunn fornuft og være varsom og grundig når du installerer, vedlikeholder og bruker tørketrommelen.

Ta alltid kontakt med produsenten hvis det oppstår problemer eller situasjoner som du ikke forstår.

Viktige sikkerhetssymboler

Betydningen av ikonene og tegnene i denne brukerhåndboken:

⚠ ADVARSEL

Farer eller utrygge vaner som kan føre til alvorlig personskade, død og/eller skade på eiendom.

⚠ FORSIKTIG

Farer eller utrygge vaner som kan føre til personskade og/eller skade på eiendom.

MERK

Betyr at det finnes en fare for personskade eller skade på eiendom.

Les instruksjonene

Disse varselskiltene er til for å hindre at du eller andre blir skadet.

Du bør være nøye med å følge dem.

Når du har lest denne håndboken, bør du oppbevare den på et trygt sted, slik at det blir lett å finne den igjen.

Les alle instruksjonene før du bruker maskinen.

Som for alt utstyr som bruker elektrisitet og har bevegelige deler, finnes det potensielle farer. For å kunne bruke denne maskinen på en trygg måte bør du gjøre deg kjent med hvordan den betjenes, og være forsiktig når du bruker den.

⚠ ADVARSEL – Risiko for brann

- Tørketrommelen må installeres av en kvalifisert tekniker.
- Installer tørketrommelen i henhold til produsentens instruksjoner og lokale retningslinjer.
- For å redusere risikoen for alvorlige skader eller dødsfall må du følge installasjonsinstruksjonene.

DV6000K_DC68-03709B-06_NO.indd 4 2019-06-26 PM 5:19:35

Viktige forholdsregler

⚠ ADVARSEL

For å redusere risikoen for brann, elektrisk støt eller personskade når du bruker maskinen, bør du blant annet følge disse grunnleggende forholdsreglene:

1. Denne maskinen må ikke brukes av personer (barn innbefattet) med reduserte fysiske, sensoriske eller mentale evner eller med manglende erfaring og kunnskap, med mindre de veiledes eller instrueres i hvordan de skal bruke maskinen av den som er ansvarlig for deres sikkerhet.
2. For bruk i Europa: Dette apparatet kan brukes av barn med en alder på minst 8 år og av personer med fysiske, sansemessige eller psykiske funksjonshemninger eller manglende erfaring og kunnskap, hvis de har fått instruksjon i å bruke apparatet på en sikker måte og forstår mulige faremomenter. Barn må ikke leke med maskinen. Rengjøring og vedlikehold må ikke utføres av barn uten tilsyn.
3. Barn må ha tilsyn for å sikre at de ikke leker med maskinen.
4. Hvis strømledningen er skadd, må den skiftes av produsenten, produsentens servicerepresentant eller en tilsvarende autorisert person for å unngå ulykker.
5. De nye slangesettene som følger med apparatet, skal brukes, og gamle slangesett må ikke brukes på nytt.
6. For apparater med ventilasjon i sokkelen er det viktig at ikke et teppe hindrer åpningene.
7. For bruk i Europa: Barn under 3 år bør holdes unna med mindre de er konstant overvåket.

DV6000K_DC68-03709B-06_NO.indd 5 2019-06-26 PM 5:19:35

Sikkerhetsinformasjon

8. FORSIKTIG: For å unngå fare på grunn av utilsiktet nullstilling av termosikringen må dette apparatet ikke få strøm gjennom en ekstern bryterenhet som f.eks. en timer, eller kobles til en krets som regelmessig slås av og på av kraftverket eller på annen måte.
9. Tørketrommelen må ikke brukes hvis klærne har blitt vasket med industrikjemikalier.
10. Lofilteret må rengjøres jevnlig hvis aktuelt.
11. Det må ikke samle seg lo rundt tørketrommelen. (ikke relevant for apparater med ventilasjon til det fri)
12. Det må sørges for tilstrekkelig ventilasjon for å unngå at gasser strømmer tilbake inn i rommet fra apparater som bruker andre brennstoffer, inkludert åpne flammer.
13. Ikke tørk uvaskede plagg i tørketrommelen.
14. Plagg som er tilsmusset av væske, som for eksempel matlagingsolje, aceton, alkohol, bensin, parafin, flekkfjerningsmidler, terpentin, voks og voksfjerningsmidler, må vaskes i varmt vann med ekstra vaskemiddel før de tørkes i tørketrommelen.
15. Gjenstander som skumgummi (lateksskum), dusjhetter, vanntette tekstiler, gjenstander med gummibakside og klær og puter med skumgummimatter må ikke tørkes i tørketrommelen.
16. Tøymyknere eller lignende produkter må brukes slik det er spesifisert i instruksjonene for tøymykneren.
17. Den siste delen av et tørketrommelprogram foregår uten varme (nedkjølingsprogram) for å sikre at plaggene har en temperatur som gjør at de ikke blir ødelagt.
18. Fjern alle gjenstander fra lommer, som for eksempel lightere og fyrstikker.

DV6000K_DC68-03709B-06_NO.indd 6 2019-06-26 PM 5:19:35

19. ADVARSEL: Stopp aldri en tørketrommel før tørkeprogrammet er avsluttet, med mindre alle elementer raskt tas ut og brettes ut, slik at varmen fordeler seg.
20. Avtrekksluft må ikke slippes ut i en ventilasjonskanal som brukes til å trekke ut røyk fra apparater som brenner gass eller andre brennstoffer.
21. Apparatet må ikke installeres bak en låsbar dør, en skyvedør eller en dør med et hengsel på den andre siden av tørketrommelen, på en slik måte at full åpning av tørketrommeldøren hindres.
22. ADVARSEL: Apparatet må ikke strømforsynes gjennom en ekstern bryterenhet, for eksempel en tidtaker, eller kobles til en krets som regelmessig slås av og på av et apparat.
    Bare varmepumpemodellen: Instruksjonene skal også inkludere følgende:
    ADVARSEL: Ventilasjonsåpningene må ikke være tildekket der apparatet står, eller i den innebygde strukturen.
    ADVARSEL: Kjølemiddelkretsen må ikke skades.

Kritiske advarsler vedrørende montering

⚠ ADVARSEL

I rom uten sluk må denne maskinen installeres av en kvalifisert tekniker, for eksempel en rørlegger.

- Hvis ikke, kan det oppstå elektrisk støt, brann, eksplosjon, problemer med produktet eller personskader.

Koble strømkontakten i et vegguttak som overholder lokale krav til elektrisitet. Bruk strømkontakten kun til dette formålet, og ikke bruk skjøteledning.

- Hvis du deler et vegguttak med andre apparater gjennom et grenuttak eller en skjøteledning, kan det føre til elektrisk støt eller brann.
- Kontroller at strømspenningen, frekvensen og strømstyrken samsvarer med produktspesifikasjonene. Hvis du ikke gjør det, kan det føre til elektrisk støt eller brann. Sett støpselet skikkelig i vegguttaket.

Fjern jevnlig alle fremmedelementer som støv eller vann fra støpselets terminaler og kontaktpunkter med en tørr klut.

DV6000K_DC68-03709B-06_NO.indd 7 2019-06-26 PM 5:19:35

Sikkerhetsinformasjon

- Ta ut støpselet og rengjør det med en tørr klut.
- Hvis du ikke gjør det, kan det føre til elektrisk støt eller brann.

Hold alt emballasjemateriell utenfor barns rekkevidde, ettersom emballasjen kan være farlig for barn.

- Hvis et barn plasserer en pose over hodet, kan det bli kvalt.

Denne maskinen må være skikkelig jordet.
Maskinen må ikke jordes til et gassrør, et vannrør i plast eller en telefonledning.

- Det kan føre til elektrisk støt, brann, eksplosjon eller problemer med produktet.
- Sett aldri strømledningen inn i et vegguttak som ikke er skikkelig jordet, og kontroller at uttaket overholder nasjonale retningslinjer.

Ikke installer produktet utendørs eller la det utsettes for vær og vind.
Ikke bruk et skadet støpsel, en skadet ledning eller et løst vegguttak.

- Det kan føre til elektrisk støt eller brann.

Hvis støpselet og/eller strømledningen er skadd, må det skiftes av produsenten eller dennes servicerepresentant eller en tilsvarende kvalifisert tekniker for å unngå ulykker.
Denne maskinen bør plasseres slik at man har lett tilgang til strømstøpselet etter installasjonen.
Ikke trekk hardt i eller bøy strømledningen for mye.
Ikke vri eller bind sammen strømledningen.
Du må ikke hekte opp strømledningen over en metallgjenstand, plassere en tung gjenstand oppå strømledningen, plassere strømledningen inn mellom ulike gjenstander eller dytte strømledningen inn i området bak maskinen.

- Det kan føre til elektrisk støt eller brann.

Ikke dra i strømledningen når du tar ut støpselet.

- Ta ut støpselet ved å holde i selve støpselet.
- Hvis du ikke gjør det, kan det føre til elektrisk støt eller brann.

Denne maskinen må være skikkelig jordet. Sett aldri strømledningen inn i en stikkontakt som ikke er tilstrekkelig jordet og overholder nasjonale retningslinjer. Se installasjonsinstruksjoner for jording av denne maskinen.

Maskinen må installeres i et rom som har et solid, jevnt og vannrett gulv.

- Hvis ikke, kan det føre til unormale vibrasjoner, støy eller problemer med produktet.

Ettersom ingredienser som finnes i sprayprodukter, kan skade varmevekslerens vanntiltrekkende egenskaper, slik at det dannes dugg på utsiden av maskinen når maskinen kjøles ned, må du ikke installere maskinen i en skjønnhetssalong (f.eks. en frisørsalong).
Denne maskinen bør plasseres i nærheten av strømuttaket, vannkranene og avløpsrørene.

DV6000K_DC68-03709B-06_NO.indd 8 2019-06-26 PM 5:19:35

Kritiske advarsler vedrørende bruk

⚠ ADVARSEL

Ikke la barn eller kjæledyr komme oppå eller inni produktet. I tillegg må du ta av dørlåsen (håndtaket) når du kasserer dette produktet.

- Barnet eller kjæledyret kan falle ned fra maskinen eller bli alvorlig skadet hvis det skulle komme inn i maskinen.
- Hvis barn eller et kjæledyr blir innelåst i produktet, er det stor fare for kvelning.

Ikke forsøk å få tilgang til innsiden av produktet når trommelen roterer.

Ikke sitt på produktet eller len deg mot døren.

- Det kan føre til at produktet velter, og at du skader deg selv eller andre.

Klærne må bare tørkes etter at de er vasket av en skikkelig vaskemaskin.

Ikke tørk uvaskede plagg i tørketrommelen.

Ikke drikk kondensvannet.

Stopp aldri en tørketrommel før tørkeprogrammet er avsluttet, med mindre alle elementer raskt tas ut og brettes ut, slik at varmen fordeler seg.

Ikke tørk klær som det er antennelige materialer som bensin, kerosen, benzen, tynnere, alkohol osv. på.

- Det kan føre til elektrisk støt, brann eller eksplosjon.

Ikke la kjæledyr tygge på, skrape opp eller leke med tørketrommelen.

- Det kan føre til elektrisk støt eller personskade.

Før du avhender produktet, må du ta av døren og strømledningen.

- Hvis ikke, kan det føre til skader på strømledningen eller skader på mennesker og dyr.

Ikke ta i støpselet med våte hender.

- Det kan føre til elektrisk støt.

Hvis det oppstår gasslekkasje (fra offentlig forsyning, propangass eller flytende petroleumsgass), må du ikke røre maskinen eller strømledningen, men umiddelbart lufte ut rommet.

- På dette tidspunktet må du ikke bruke ventilasjonsviften.
- En gnist kan føre til en eksplosjon eller brann.

Ikke reparer, skift ut eller forsøk å utføre service på noen deler av maskinen med mindre det anbefales i instruksjonene for brukerreparasjon. Du må også ha nødvendige ferdigheter for å utføre service på denne maskinen.

Ikke forsøk å reparere, demontere eller gjøre endringer på maskinen selv.

- Ikke bruk en annen sikring (av kobber, stålkabel osv.) enn standardsikringen.
- Når maskinen må repareres eller reinstalleres, kontakter du ditt nærmeste servicesenter.
- Hvis ikke, kan det oppstå elektriske støt, brann, problemer med produktet eller personskader.

Produktet du har kjøpt, er beregnet på bruk i private hjem.

DV6000K_DC68-03709B-06_NO.indd 9 2019-06-26 PM 5:19:35

Sikkerhetsinformasjon

Bruk til kommersielle formål regnes som misbruk av produktet. I slike tilfeller vil ikke produktet dekkes av Samsungs standardgaranti, og Samsung påtar seg intet ansvar for feil eller skader som oppstår på grunn av slikt misbruk.

Dersom produktet avgir en rar lyd, lukter brent eller genererer røyk, må du umiddelbart kutte strømkilden og kontakte servicesenteret.

- Hvis ikke, kan det oppstå elektriske støt eller brann.

Ikke la barn (eller kjæledyr) leke på eller i produktet. Døren til produktet er vanskelig å åpne fra innsiden, og barn og dyr kan bli alvorlig skadet hvis de blir fanget inni maskinen.

Forsiktighetsregler ved bruk

⚠ FORSIKTIG

Ikke stå oppå maskinen eller plasser gjenstander (f.eks. klær, stearinlys, tente sigaretter, asjetter, kjemikalier, metallgjenstander osv.) oppå den.

- Det kan føre til elektrisk støt, brann, problemer med produktet eller personskade.

Ikke berør glassdøren og innsiden av trommelen under eller rett etter tørking, ettersom de da vil være varme.

- Det kan føre til brannskader.

Dørglasset blir varmt under vasking og tørking. Ikke berør dørglasset.

Ikke la barn leke rundt vaskemaskinen eller ta på dørglasset.

- Det kan føre til brannskader.

Ikke trykk på knappen med skarpe gjenstander som nåler, kniver, fingernegler osv.

- Det kan føre til elektrisk støt eller personskade.

Ikke tørk tøy som inneholder formgummi (lateks) eller lignende gummiteksturer.

- Hvis formgummi varmes opp, kan det starte en brann.

Ikke tørk tøy som er tilsmusset med vegetabilsk olje eller stekeolje, ettersom det meste av oljen ikke vil bli fjernet når du vasker tøyet. Dessuten må du bruke kjøleprogrammet, slik at tøyet ikke varmes opp.

- Varme fra oksiderende olje kan starte en brann.

Sørg for at alle lommene i vasketøyet er tomme.

- Harde og skarpe gjenstander, f.eks. mynter, sikkerhetsnåler, spikre, skruer eller steiner, kan gjøre stor skade på maskinen.

Ikke tørk klær med store spenner, knapper eller annet tungt metall (glidelåser, kroker og nagler, kneppinger).

Bruk om nødvendig vaskeposen for små og lette plagg som stoffbelter, forkleremmer og bh-er med spiler som kan gå i oppløsning eller ødelegges under et program.

Det anbefales ikke å tørke bakeunderlag, for å redusere statisk elektrisitet som kan føre til skade på klærne og mulig skade på apparatet.

DV6000K_DC68-03709B-06_NO.indd 10 2019-06-26 PM 5:19:35

- Det kan føre til skader på tøyet.

Ikke bruk tørketrommelen i nærheten av farlig pulver som kullstøv, hvetemel osv.

- Det kan føre til elektrisk støt, brann eller en eksplosjon.

Ikke plasser antennelige materialer i nærheten av produktet.

- Det kan føre til giftige gasser fra produktet, skader på delene, elektrisk støt, brann eller en eksplosjon.
- Maskinen må ikke plasseres bak låsbare dører o.l.

Ikke berør baksiden av maskinen under eller øyeblikkelig etter at tørkeprosessen er ferdig.

- Maskinen er fortsatt varm og kan forårsake brannskader.

Inneholder drivhusgasser med fluor.

Hermetisk lukket utstyr.

Ikke slipp gasser ut i atmosfæren.

Kjølemiddel (type): R-134a (GWP = 1430)

Kjølemiddel (fylling): 0,4 kg, 0,572 t CO_2e

Kritiske advarsler vedrørende rengjøring

⚠ **ADVARSEL**

Ikke rengjør maskinen ved å sprute vann direkte på den.

Ikke bruk benzen, tynner eller alkohol til å rengjøre maskinen.

- Det kan føre til misfarging, deformering, skader, elektrisk støt eller brann.

Før rengjøring eller utføring av vedlikehold må du koble maskinen fra veggkontakten.

- Hvis du ikke gjør det, kan det føre til elektrisk støt eller brann.

Rengjør filterbeholderen før og etter at du bruker tørketrommelen.

Rengjør innsiden av produktet jevnlig ved å be en autorisert servicetekniker om hjelp.

Rengjør varmeveksleren med en myk børste eller støvsuger én gang i måneden. Ikke berør varmeveksleren med hendene. Unnlatelse av å følge dette kan føre til personskade.

Innsiden av tørketrommelen skal rengjøres periodisk av kvalifisert servicepersonell.

DV6000K_DC68-03709B-06_NO.indd 11 2019-06-26 PM 5:19:35

Sikkerhetsinformasjon

Instruksjon om WEEE

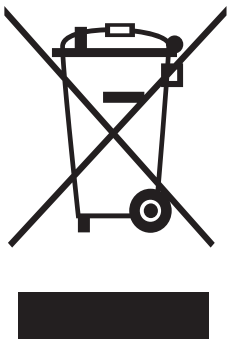

Korrekt avhending av dette produktet (Avfall fra elektrisk og elektronisk utstyr)

(Gjelder i land med avfallssortering)

Denne merkingen som vises på produktet, dets tilbehør eller dokumentasjon, indikerer at produktet eller det elektroniske tilbehøret (for eksempel lader, headset, USB-kabel) ikke skal kastes sammen med annet husholdningsavfall ved slutten av levetiden. For å hindre potensiell skade på miljøet eller helseskader grunnet ukontrollert avfallsavhending ber vi om at dette avfallet holdes adskilt fra andre typer avfall og resirkuleres på ansvarlig måte for å fremme bærekraftig gjenbruk av materielle ressurser.

Private forbrukere bør kontakte enten forhandleren de kjøpte produktet av, eller lokale myndigheter for detaljer om hvor og hvordan disse artiklene kan resirkuleres på en miljøvennlig måte.

Forretningsbrukere bør kontakte sin leverandør og undersøke vilkårene i kjøpskontrakten. Dette produktet og det elektroniske tilbehøret skal ikke blandes med annet kommersielt avfall som skal kastes.

For informasjon om Samsungs miljøengasjement og regulerende forpliktelser for produkter, f.eks. angående REACH, WEEE eller batterier, kan du gå til siden vår om bærekraftighet på www.samsung.com.

DV6000K_DC68-03709B-06_NO.indd 12 2019-06-26 PM 5:19:35

Montering

Pakke ut tørketrommelen og installasjonsveiledning

Engasjer en fagperson som kan installere tørketrommelen på forsvarlig vis. Hvis det må utføres service som følge av dårlig oppsett, justering og tilkobling, er installatøren ansvarlig for dette. Det anbefales å få en fagperson til å installere apparatet, spesielt for mer vanskelige installasjoner som omfatter tømming til hovedvannforsyningen eller stabling av produkter. Dersom installasjonsproblemer fører til et servicebesøk for å rette en feil, anses dette vanligvis som installatørens ansvar.

Kontroller at du har alt nødvendig utstyr som kreves til installasjonen (AC 220-240 V / 50 Hz). Et jordet strømuttak er nødvendig. Se «Elektrisitetskrav» (side 16).

Se tørketrommelens utside

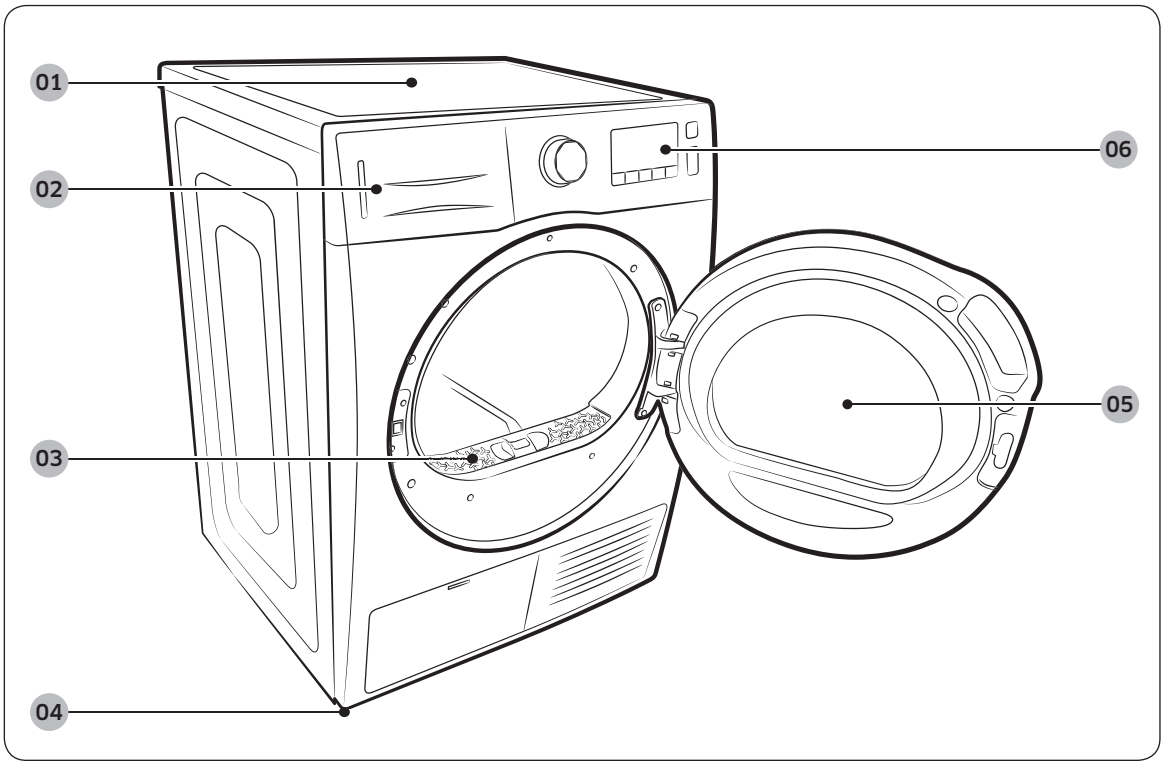

01 Toppen av dekselet
02 Vannbeholder
03 Filterbeholder
04 Nivelleringsføtter
05 Dør
06 Kontrollpanel

DV6000K_DC68-03709B-06_NO.indd 13 2019-06-26 PM 5:19:36

Montering

Deler

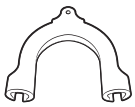

Slangeholder

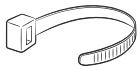

Kabelfeste

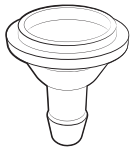

Slangekobling

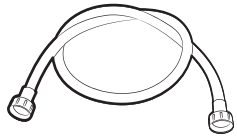

Lang avløpsslange (2 m)

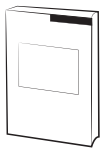

Brukerhåndbok

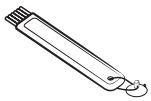

Rengjøringsbørste

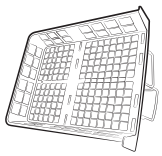

Stativtørke (9-serien)

DV6000K_DC68-03709B-06_NO.indd 14 2019-06-26 PM 5:19:37

Sjekk dette før du installerer maskinen:

- Ikke koble strømledningen inn i vegguttaket før tørketrommelen er ferdig installert.
- Kontroller utsiden av produktet for skadde deler før du begynner å installere produktet.
- Hvis noen av delene ser ut til å være skadet, kontakter du ditt nærmeste Samsung kundeservicesenter.
- Når du flytter produktet, må du ikke flytte det alene.
- Vær oppmerksom på kantene til tørketrommelen, siden de kan være skarpe.
- Ikke installer tørketrommelen på et sted som er utsatt for frost. Kaldt vann kan skade produktet.
- Produktet må bare brukes innendørs.
- Ikke plasser tørketrommelen på en av sidene når du løfter den, og ikke flytt tørketrommelen på en slik måte at de interne delene rystes. Det kan føre til skader på de innvendige delene av produktet.

Før du tar i bruk produktet:

- Kontroller at det ikke ligger noen gjenstander inni trommelen.
- Koble til strømledningen rett før du bruker produktet.
- Ikke blokker luftekanalhullet til kjøleristen på forsiden av tørketrommelen.
- Ikke plasser antennelige gjenstander i nærheten av tørketrommelen, og hold omgivelsene rene.
- Sørg for at tørketrommelen står i vater med underlaget.
- Ikke ta av de justerbare føttene på tørketrommelen. De er nødvendige for å holde produktet i vater med underlaget.

Viktig merknad til installatøren

Les følgende instruksjoner nøye før du installerer tørketrommelen. Disse instruksjonene bør beholdes for fremtidig referanse.

⚠ ADVARSEL

Ta av døren fra alle maskiner som skal avhendes, for å unngå at barn eller dyr kommer inn i dem og kveles.

DV6000K_DC68-03709B-06_NO.indd 15 2019-06-26 PM 5:19:37

Montering

Vurderinger angående plassering

Det er ikke nødvendig med ekstern ventilasjon, ettersom det brukes en kondensatortype som kondenserer og behandler luft inni tørketrommelen.

Derfor kan trommelen installeres og brukes i et rom der temperaturen ligger mellom 5 og 35 grader Celsius (i motsetning til konvensjonelle tørkere, som krever et eksternt luftesystem).

Installasjon i alkove eller skap

For at tørketrommelen skal kunne brukes på en trygg og riktig måte, må man gi den følgende minimum klaringer:

Sider – 25 mm	Bakside – 51 mm
Overside – 25 mm	Forside – 490 mm

Hvis både vaskemaskinen og tørketrommelen installeres sammen, må forsiden av alkoven eller skapet ha en fri luftåpning uten hindringer på 490 mm.

Elektrisitetskrav

MERK

Elektrisitetskravene er AC 220–240 V / 50 Hz.

ADVARSEL

- Feil tilkobling av utstyrets jordingsleder kan føre til risiko for elektrisk støt. Hør med en kvalifisert elektriker eller servicetekniker hvis du er i tvil om tørketrommelen er skikkelig jordet. Ikke endre støpselet som fulgte med tørketrommelen. Hvis det ikke passer til vegguttaket, må en kvalifisert elektriker installere et skikkelig uttak.
- For å hindre unødvendig risiko for brann, elektrisk støt eller personskade, må all kabling og jording utføres i samsvar med lokale retningslinjer. Dersom slike ikke finnes, er det ditt ansvar å skaffe tilstrekkelige elektriske tjenester for tørketrommelen.

Jording

Tørketrommelen må være jordet. Hvis det oppstår feil på tørketrommelen, vil jordingen redusere risikoen for elektriske støt ved å tilby strømmen minste motstands vei.

Med tørketrommelen følger det en strømledning som har et tretannet jordstøpsel til bruk i et skikkelig installert og jordet uttak.

DV6000K_DC68-03709B-06_NO.indd 16 2019-06-26 PM 5:19:37

MERK

Koble aldri jordledningen til plomberingsrør i plast, gassrør eller varmtvannsrør.

Feil tilkobling av utstyrets jordingsleder kan føre til elektrisk støt.

Snakk med en kvalifisert elektriker eller servicetekniker hvis du er usikker på om tørketrommelen er skikkelig jordet. Ikke endre støpselet som følger med tørketrommelen. Hvis det ikke passer i uttaket, må du få et egnet uttak installert av en elektriker.

⚠ ADVARSEL

Hvis produktet ikke er jordet, er det fare for brann eller elektrisk støt.

Installasjon side ved side

For å oppnå korrekt installasjon anbefaler vi at du engasjerer en fagperson. Slik installerer du:

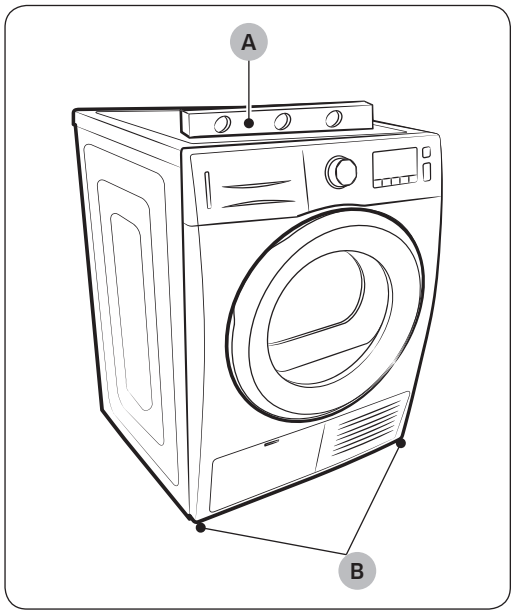

A. Vater

B. Nivelleringsføtter

1. Flytt tørketrommelen til en passende plassering for installasjon. Vurder å installere tørketrommelen og vaskemaskinen ved siden av hverandre. Legg to av papp-polstringene på gulvet. Tipp tørketrommelen over på siden så den ligger over begge polstringene.
2. Sett tørketrommelen opp i stående posisjon igjen.
3. Bruk et vater (A) for å sjekke at tørketrommelen er i vater. Hvis ikke justerer du justeringsføttene (B) under tørketrommelen. Gjenta justeringen til tørketrommelen er i vater.

⚠ FORSIKTIG

- Tørketrommelen må være i vater for å sikre optimal ytelse.
- For å minimere vibrering, støy og uønsket bevegelse fra tørketrommelen må gulvet være flatt og solid.

DV6000K_DC68-03709B-06_NO.indd 17 2019-06-26 PM 5:19:37

Montering

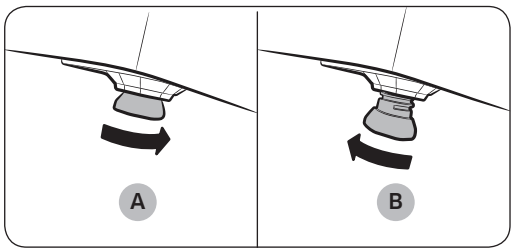

MERK

- For å stille tørketrommelen i samme høyde som vaskemaskinen **drar du føttene helt ut (A)** ved å vri dem mot klokken. **Deretter løsner (B)** du føttene ved å vri dem med klokken
- Bare juster nivelleringsføttene så mye som nødvendig for å få tørketrommelen i vater. Hvis du forlenger nivelleringsføttene mer enn nødvendig, kan tørketrommelen vibrere.

4. Se delen «**Elektrisitetskrav**» (side **16**).
   Før bruk eller testing.
5. Du kan kontrollere tørketrommelen med et vater og foreta nødvendige justeringer med føttene.
6. Koble til tørketrommelen og kontroller hvordan den fungerer ved hjelp av sjekklisten nedenfor.

Sjekkliste for endelig installasjon

- Tørketrommelen er koblet til strømuttaket og er skikkelig jordet.
- Tørketrommelen er i vater og står støtt på gulvet.
- Start tørketrommelen for å bekrefte at den setter i gang, varmer og slår seg av.
- Kontroller til slutt om "**HC**"-feilen oppstår etter at du har kjørt programmet **TIDSSTYRT TØRKING** i 20 minutter.

Tømme ut vannet uten å bruke vannbeholderen

Du kan bruke tørketrommelen uten å bruke vannbeholderen ved å følge prosedyrene nedenfor.

Koble til avløpsslangen, slik at vannet kan ledes bort.

- Hvis du ikke følger dette, kan vannet flyte over og skade omgivelsene.

DV6000K_DC68-03709B-06_NO.indd 18 2019-06-26 PM 5:19:37

Koble til avløpsslangen

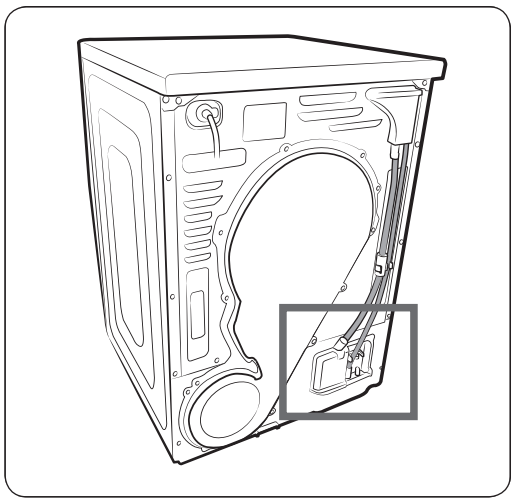

Tørketrommelen kan pumpe kondensvannet utenfor tørketrommelen direkte med den medfølgende avløpsslangen.

Prosedyrene for å koble til avløpsslangen er som følger:

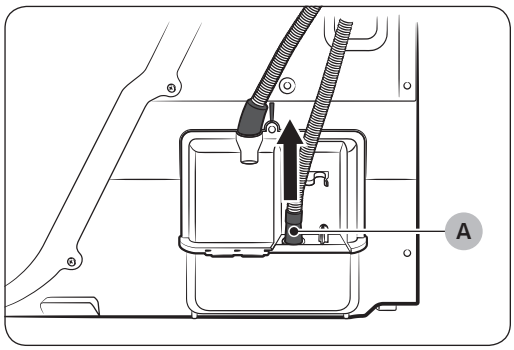

1. Koble fra **avløpsslangen (A)**.

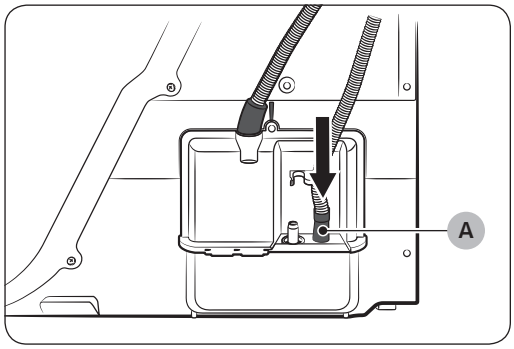

2. Koble **avløpsslangen (A)** til det andre hullet.

DV6000K_DC68-03709B-06_NO.indd 19 2019-06-26 PM 5:19:38

Montering

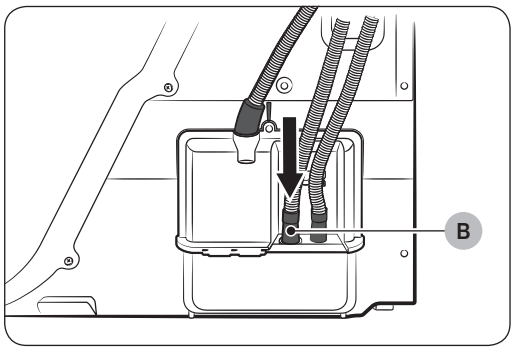

3. Koble reserveslangen (lang avløpsslange) til hullet ved siden av hullet der **avløpsslangen (B)** er koblet til.

⚠ **FORSIKTIG**

- Ettersom tørketrommelens tømmepumpe bare kan pumpe opp avløpsvannet til en høyde på 90 cm, må du passe på at avløpspunktet ikke er høyere enn 90 cm, når du kobler **avløpsslangen (B)** til avløpspunktet.
  Det kan oppstå tømmefeil dersom avløpspunktet er høyere enn 90 cm.
  Hvis det oppstår en tømmefeil, vises det en feilkode i kontrollpanelet.
- Etter at du har koblet til avløpsslangen, kan du tømme ut kondensvannet direkte via utslippet gjennom den tilkoblede avløpsslangen eller gjennom vaskeservanten eller vaskeservantens utslipp.

DV6000K_DC68-03709B-06_NO.indd 20 2019-06-26 PM 5:19:38

Koble til avløpsslangen

⚠ FORSIKTIG

Ikke bruk forlengelser på avløpsslangen.

- Ettersom det kan lekke ut vann fra den tilkoblede delen, bør du bruke én lang avløpsslange istedenfor å koble sammen flere korte. Hvis du likevel er nødt til å koble sammen mer enn én slange, bør du forsegle de sammenkoblede delene med silikon. (Ikke bruk isolasjonsteip til dette.)

Enden av avløpsslangen kan plasseres på tre måter:

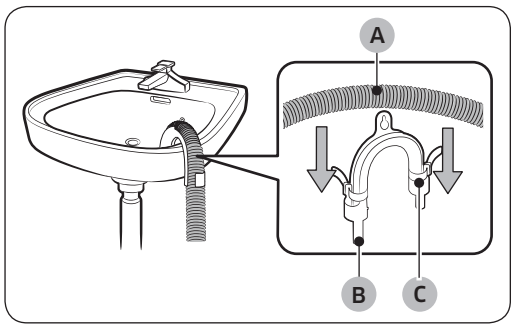

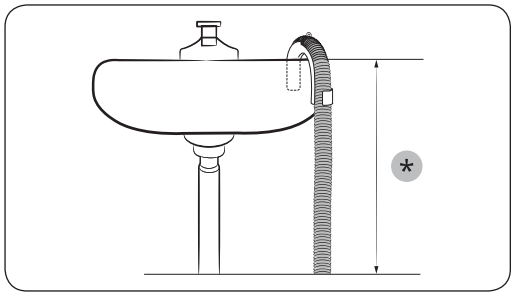

1. Over kanten på en utslagsvask: Avløpsslangen må plasseres lavere enn 90 cm. Hvis enden av avløpsslangen må plasseres over bakken, anbefaler vi en høyde på 60-90 cm (*). Bruk den medfølgende plastslangeføringen til å holde enden på avløpsslangen bøyd. Fest holderen til veggen med en krok eller til kranen med en snor for å hindre at avløpsslangen beveger seg.
2. Monter avløpsslangen (A) og slangeføringen (B), og fest dem med kabelfestet (C).
3. Du kan tømme ut kondensvannet ved å koble reserveslangen (lang avløpsslange) direkte til utslippet.

Koble til direkteslangen

Du kan øyeblikkelig tømme ut kondensvann som kommer ut under tørking, ved å koble avløpsslangen til kranen.

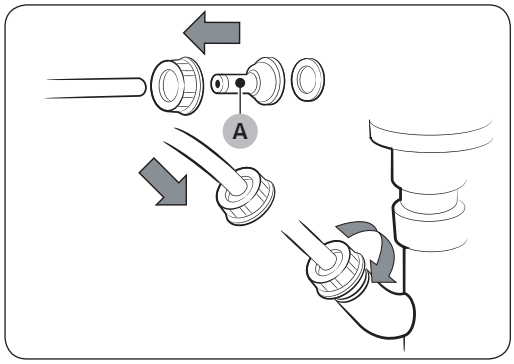

1. Monter slangekobleren (A) og slangen.

⚠ FORSIKTIG

Siden det er fare for at det lekker vann fra slangekobleren og reserveslangen, må du kontrollere at de er festet skikkelig.

DV6000K_DC68-03709B-06_NO.indd 21 2019-06-26 PM 5:19:39

Montering

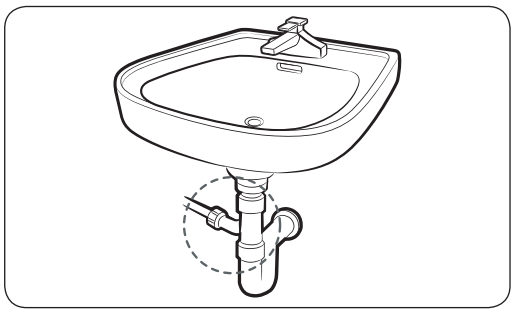

2. Koble enden av slangen til kranen.

Installasjonsstabling

Hvis du vil kjøpe det ekstra stablesettet, kan du ta kontakt med Samsungs servicesenter eller din lokale distributør. (Delenr. SK-DH / SK-DA / SKK-DF)

Stablesettene varierer med produktmodellen.

Bruk produktet én time etter at du har montert stablesettet, ved å tippe produktet, slik at det kan kjøres etter at oljen i kompressoren stabiliserer seg.

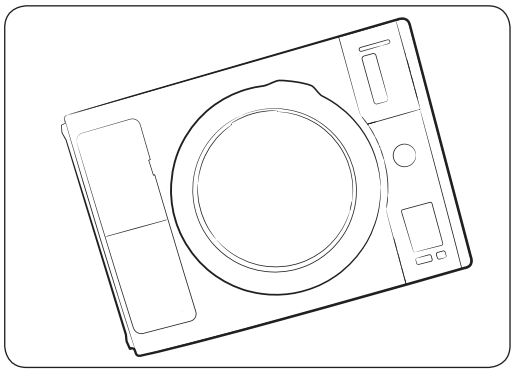

1. Legg tørketrommelen forsiktig på siden. Legg den på emballasjen så den ikke får ripemerker.

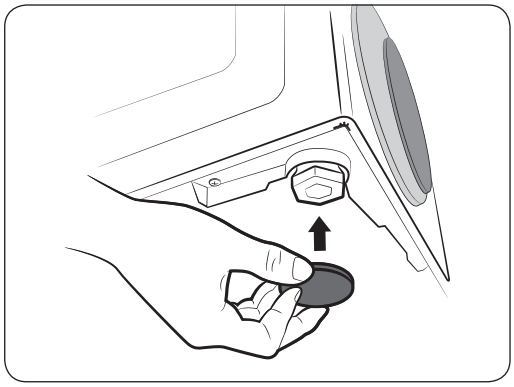

2. Fest gummiputer under tørketrommelen.
   - Finn de 4 gummiputene i tilbehørspakken. Sett gummiputene inn i hullene nederst på føttene.
   - Kjøp pakken med stablesettet i tillegg.
3. Sett tørketrommelen i stående stilling.

⚠ FORSIKTIG

Stablesettet kan bare installeres for produkter i Samsung-familien.

DV6000K_DC68-03709B-06_NO.indd 22 2019-06-26 PM 5:19:39

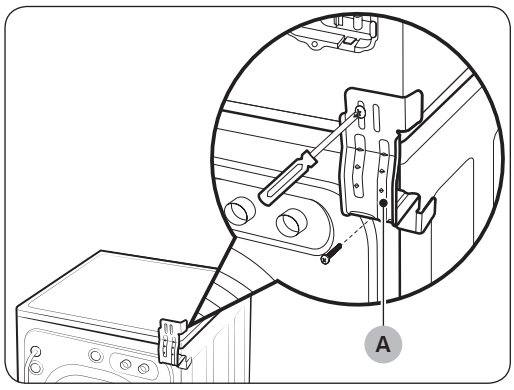

A. Brakettstabling

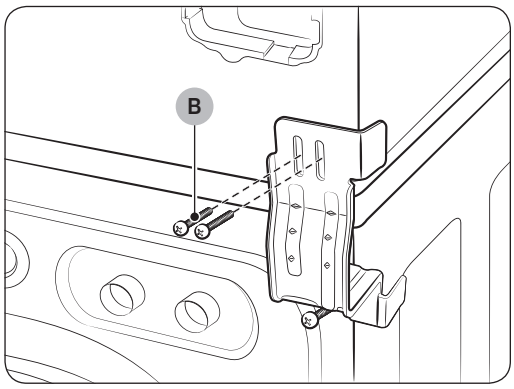

B. Skrue

4. Fest braketten på tørketrommelen.

- Ta av vaskemaskinens topphetteskrue fra venstre bakside. Juster venstre braketthull med hullet til topphetteskruen på venstre bakside av enheten og bytt ut skruen.
- Gjenta trinnet ovenfor med høyre side.

MERK

La skruen være løs så det blir enklere å justere tørketrommelhullet.

5. Monter tørketrommelen og braketten oppå vaskemaskinen

ADVARSEL

- Løft tørketrommelen oppå vaskemaskinen. Beskytt vaskemaskinens kontrollpanel med papp eller annen beskyttelse. Sørg for å løfte tørketrommelen høyt nok, så den går klar av vaskemaskinens kontrollpanel. Personskade. Tørketrommelen er såpass stor og tung at det anbefales at flere enn to personer løfter den på plass. Hvis ikke, kan det føre til personskade.
- Innrett hullene i braketten med hullene på baksiden av tørketrommelen. Bruk en Phillips-skrutrekker til å feste M4 x 12-plateskruene.
- Fest skruene til vaskemaskinens brakett og stram deretter alle skruene til stablesettet.

DV6000K_DC68-03709B-06_NO.indd 23 2019-06-26 PM 5:19:40

Montering

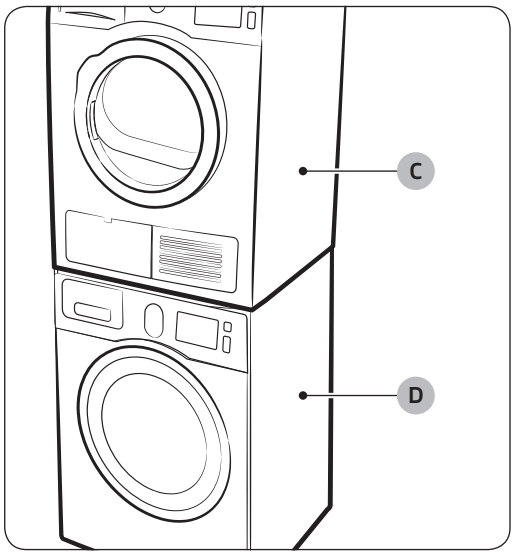

C. Tørketrommel
D. Vaskemaskin

6. Fullfør installasjonen.

⚠ **ADVARSEL**

- Se vaskemaskinens installasjonsinstruksjoner for å fullføre installasjonen av vaskemaskinen.
- Se tørketrommelens installasjonsinstruksjoner for å fullføre installasjonen av tørketrommelen.
- Skyv den stablede vaskemaskinen og tørketrommelen forsiktig på plass. Bruk filtputer eller andre skyveenheter til å hjelpe til med flyttingen og beskytte gulvet.
- Ikke dytt på tørketrommelen når den er installert oppå vaskemaskinen. Det kan føre til at fingrene kommer i klem.

DV6000K_DC68-03709B-06_NO.indd 24 2019-06-26 PM 5:19:40

Før du begynner

Rengjøre filterbeholderen

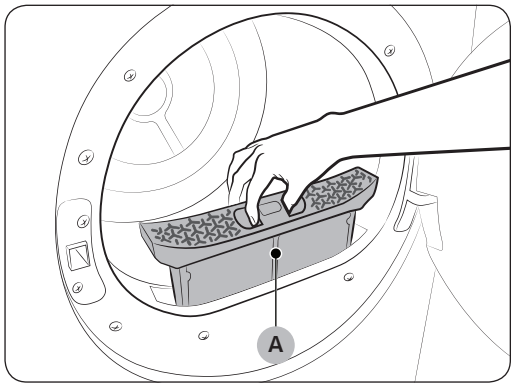

1. Åpne døren og fjern **filteret (A)** ved å trekke det oppover.
2. Åpne og rengjør filterbeholderen.
   - Rengjør filterbeholderen etter at tørkingen er fullført.

⚠ FORSIKTIG

- Siden tørkeprosessen kan forringes og det er fare for brann hvis du ikke rengjør filterbeholderen etter den spesifiserte bruksperioden, bør du rengjøre filterbeholderen i samsvar med det spesifiserte rengjøringsintervallet.
- Rengjør filterbeholderen hver gang du har brukt tørketrommelen.
- Varmevekslerfilteret må rengjøres etter hvert andre program som utføres. For mer informasjon ser du delen "**Rengjøre varmevekslerfilteret** " på side 40.

MERK

- Hvis filterets overflate er våt, bruker du filteret først etter å ha tørket det skikkelig.

DV6000K_DC68-03709B-06_NO.indd 25 2019-06-26 PM 5:19:40

Før du begynner

Stativtørking (bare for DV9-serien)

Installere tørkestativet

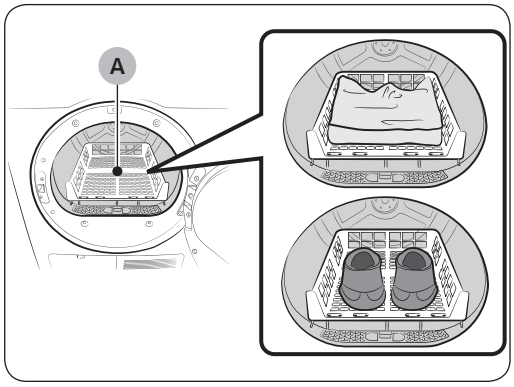

A. Stativtørking

1. Åpne døren til tørketrommelen.
2. Plasser det lille tørkestativet inn i trommelen med frontåpningen av oppå lofilterbeholderen.
3. Plasser bakbena i de to nedsenkede områdene i tørketrommelens bakvegg, og dytt ned midten av tørkestativet for å feste det.
4. Plasser plaggene som skal tørkes, på stativet og la det være litt plass mellom dem så luften kan sirkulere.
5. Lukk døren til tørketrommelen.
6. Trykk på **Av/På** ⏻-knappen.
7. Velg **TIDSSTYRT TØRKING** ☜ ved å bruke programvelgerhjulet, og trykk på **Tid** ☜-knappen.

MERK

- Du kan angi en tørketid på opptil 150 minutter. Velg tid i henhold til fuktighet og plaggenes vekt. Det kan være nødvendig å tilbakestille timeren hvis det er nødvendig med lengre tørketid. (Når du tører tøy med tørkestativet, anbefales det at du bruker programmet **TIDSSTYRT TØRKING** ☜.)

8. Trykk på knappen **Start/Pause** ⏯.

DV6000K_DC68-03709B-06_NO.indd 26 2019-06-26 PM 5:19:41

Forslag til tørking på tørkestativ

Klær	Merknader (Maks. 1,5 kg)
Vaskbare gensere (brett sammen og legg flatt på stativet)	Når du tørker med stativet, bretter og legger du klærne på stativet for å hindre at de blir skrukkete.
Stoppede leker (fylt med bomull eller polyesterfiber)	
Stoppede leker (fylt med skum eller gummi)	
Skumgummiputer	
Joggesko	For å tørke joggesko setter du skoene på stativet slik at sålene på skoene vender nedover.

⚠ ADVARSEL

Tørking av skumgummi, plast eller gummi på en varmeinnstilling kan skade artiklene og føre til brannfare.

⚠ FORSIKTIG

Når du tørker sko, bruker du tørkestativet for å hindre skader på tørketrommelen.

Fyll tørketrommelen akkurat passe

- Legg inn ett plagg om gangen.
- Blandinger av tunge og lette tekstiler vil tørke forskjellig, noe som kan føre til at lette tekstiler er tørre mens tunge tekstiler er fuktige på slutten av tørkeprogrammet.
- Legg i ett eller flere lignende plagg i tørketrommelen bare når du bare trenger å tørke ett eller to klesplagg. Dette vil forbedre tromlingen og tørkingens effektivitet.
- Overlasting begrenser tromlingen og fører til ujevn tørking i tillegg til mye skrukking av enkelte tekstiler.
- Sørg for å legge inn klær som har blitt vasket i en skikkelig vaskemaskin.
- Ikke tørk tekstiler som ikke er vasket.
- Tekstiler som har vært i kontakt med olje, alkohol, bensin osv., må ikke tørkes.

DV6000K_DC68-03709B-06_NO.indd 27 2019-06-26 PM 5:19:41

Før du begynner

Slik kommer du i gang

1. Fyll opp tørketrommelen forsiktig – IKKE legg inn for mye.
2. Lukk døren.
3. Velg riktig program og alternativer for klesvasken.
4. Trykk på knappen **Start/Pause** ⏯.
5. Tørketrommelens indikatorlampe tennes.
6. Den antatte tiden for programmet vises på displayet.
   Tiden kan variere for å gi en mer nøyaktig indikasjon på den gjenstående tørketiden i programmet.

MERK

- Når programmet er fullført, vises "**End (Slutt)**" (eller "**0**") på displayet.
- Når du trykker inn **Av/På** ⏻ -knappen , avbrytes programmet, og tørketrommelen stanser.
- Indikatorlampene for tørking, kjøling og antikrøll lyser i sine deler av programmet.

DV6000K_DC68-03709B-06_NO.indd 28 2019-06-26 PM 5:19:41

Operasjoner

⚠ ADVARSEL

For å redusere risikoen for brann, elektrisk støt og personskade bør du lese sikkerhetsinformasjonen før du tar i bruk maskinen.
Hvis Antikrøll ikke er valgt, må du ta ut klesvasken med én gang etter at den er vasket og tørket. Klesvasken kan bli krøllet hvis den blir liggende igjen i trommelen.

Oversikt over kontrollpanelet

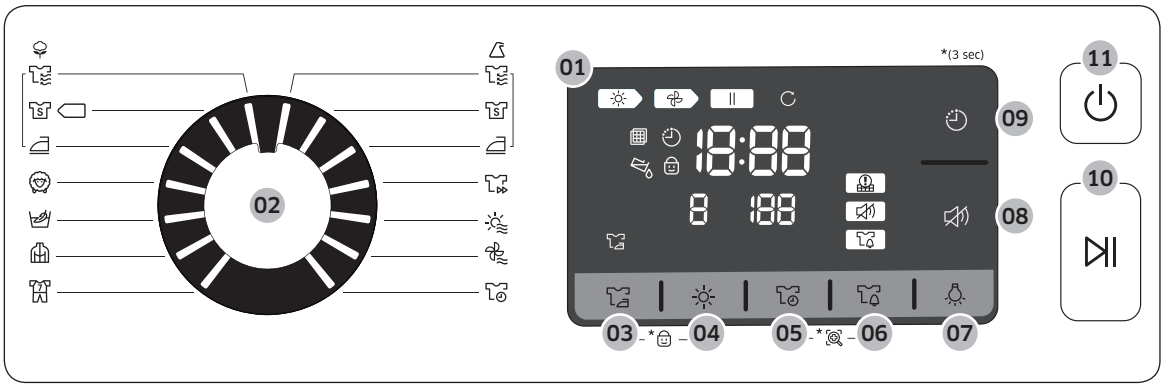

01 Digitalt grafisk display	Viser hvor mye tid som er igjen av tørkeprogrammet, alle opplysninger om programmet og feilmeldinger. Displayvinduet viser antatt tid igjen i programmet etter at du har trykket på **Start/Pause** ⏯-knappen. Den gjenværende tiden vil variere etter hvert som programmet pågår. Tørkelampen tennes og fortsetter å lyse til programmet er ferdigkjørt. Når tørketrommelen er i kjølefasen, tennes kjølelampen. Når tørketrommelen er i fasen **Antikrøll**, tennes lampen for Antikrøll. Mens tørketrommelen kjører programmet Wrinkle **Antikrøll** lager tidsskjermenheten en stor sirkel. Når programmet er fullført, vises "**End (Fullført)**" eller "**0**" på tidsskjermenheten. Trykk på **Start/Pause** ⏯ - eller **Av/På** ⏻-knappen for å slå av tørketrommelen, og åpne deretter døren.
02 Programvelger	Når du slår på tørketrommelen, velges programmet **Bomull** (**SKAPTØRT**) som standard. Vri på **Programvelger** for å velge ønsket program.

DV6000K_DC68-03709B-06_NO.indd 29 2019-06-26 PM 5:19:42

Operasjoner

03 Antikrøll	**Antikrøll** gir omtrent 120 minutter med vekslende tromling i uoppvarmet luft på slutten av programmet for å redusere krølling. Trykk på knappen **Antikrøll** for å aktivere denne funksjonen. Indikatorlampen lyser når **Antikrøll** er valgt. Tørkede klær hindres i å bli krøllet av vekslende trommelrotasjoner etter at tørkeprogrammet er ferdig. (Vær oppmerksom på at mens tørketrommelen kjører programmet **Antikrøll**, lager tidsskjermenheten en stor sirkel.)
04 Tørkenivå	Du kan velge tørkenivå i programmene **Bomull** og **Syntetisk** ved å trykke på knappen **Tørkenivå**. Trykk på knappen flere ganger for å velge mellom nivå 1 til nivå 3. For større eller tyngre laster kan det være nødvendig med nivå 3, det kraftigste nivået, for at klesvasken skal bli helt tørr. Tørkenivå 1 brukes til delvis tørking av klær som skal ligge flatt eller henges opp for å tørke.
05 Tid	Når du bruker programmene **TIDSSTYRT TØRKING**, **VARMLUFT**, **KALDLUFT**, kan du justere tiden ved å trykke på knappen **Tid**. 30 min > 60 min > 90 min > 120 min > 150 min (120 min og 150 min er ikke tilgjengelig for programmene **VARMLUFT** og **KALDLUFT**.) Bortsett fra i programmene **TIDSSTYRT TØRKING**, **KORTPROGRAM**, **VARMLUFT**, **KALDLUFT** er den manuelle tidsindikatoren avslått, siden nøyaktige tørketider avgjøres av varierende fuktighetsnivåer.
06 Blandet vask-bjelle	Dette er en alarm som varsler brukeren når det gjennomsnittlige tørkenivået er damptørr (80 % tørt) når tøyet består av forskjellige typer materialer eller tekstiler. Hvis tilsvarende tilstand er oppfylt, blinker indikatoren for blandet vask-bjelle. **MERK** Dette er bare tilgjengelig med programmene SKAPTØRT eller EKSTRA TØRT.
07 Lampe	Lyser opp trommelen mens tørketrommelen er i gang. **MERK** Den kan ikke bare angis mens tørketrommelen er i gang, men også når den er stoppet. Hvis du ikke skrur av **Lampe** innen fem minutter etter at du har slått den på, slås den av automatisk.

DV6000K_DC68-03709B-06_NO.indd 30 2019-06-26 PM 5:19:43

08 Lyd på/Av	Funksjonen **Lyd på/Av** kan velges under alle programmer. Når denne funksjonen er valgt, blir lyden slått av for alle programmene. Selv om strømmen slår seg på og av gjentatte ganger, forblir innstillingen den samme.
09 Utsatt slutt	Trykk på denne knappen flere ganger for å gå gjennom de tilgjengelige alternativene for **Utsatt slutt**. (Fra 1 timer til 24 timer i trinn på én time.) Tiden som vises, angir tidspunktet da tørkeprogrammet er ferdig. Se side **36** for mer informasjon.
10 Start/Pause	Trykk for å starte et tørkeprogram. Hvis tørketrommelen er i gang, trykker du én gang, så settes den på pause. Trykk én gang til for å starte tørkeprogrammet på nytt.
11 Av/På	Trykk én gang for å slå på tørketrommelen og trykk en gang til for å slå den av. Hvis tørketrommelen blir stående på i lenger enn ti minutter uten at noen av knappene røres, slås strømmen av automatisk.

MERK

Hvis du legger inn i klesplagg som er viklet inn i hverandre, rett etter at vaskemaskinen har fullført en vask eller sentrifugering, kan det redusere virkningen av tørkingen eller få døren til å åpne seg. Vi anbefaler at du skiller de ulike plaggene fra hverandre før du legger dem inn.

MERK

Her følger en forklaring av indikatorene på displayet:

	Tørking pågår		Barnesikring på/av
	Kjøling pågår		Antikrøll
	Stopp		Rengjøringsalarm for varmeutvekslingsfilter
	Antikrøll pågår		Lyd på/Av
	Sjekk filter		Blandet vask-bjelle
	Utsatt slutt		Smart Check
	Tømme ut kondensvann		

DV6000K_DC68-03709B-06_NO.indd 31 2019-06-26 PM 5:19:44

Operasjoner

Enkle trinn for å starte

1. Trykk på **Av/På** ⏻ for å slå på tørketrommelen.
2. Velg et program ved å vri på **Programvelger**.
3. Endre programinnstillingene (**Tørkenivå** ☼ og **Tid** ⏲) etter behov.
4. Du kan også aktivere de tilgjengelige alternativene ved å trykke på den relevante knappen (**Antikrøll** ⏲, **Lampe** ⏲, **Blandet vask-bjelle** ⏲ og/eller **Utsatt slutt** ⏲).
5. Trykk på og hold nede **Start/Pause** ⏯. Indikatoren på tørketrommelen slår seg på, og den antatte tiden for programmet vises på displayet.

MERK

Tilgjengeligheten av alternativer og innstillingsverdier varierer avhengig av programmet.

Slik bytter du program mens programmet kjører

1. Trykk på **Start/Pause** ⏯ for å stoppe maskinen.
2. Velg et annet program.
3. Trykk på og hold nede **Start/Pause** ⏯ for å starte et nytt program.

DV6000K_DC68-03709B-06_NO.indd 32 2019-06-26 PM 5:19:44

Programoversikt

Program		Beskrivelse	Maks. vekt (kg)	
			DV9	DV8
Bomull		For alminnelig eller lett tilsmusset bomull, sengetøy, duker, undertøy, håndklær, skjorter osv.	9	8
Bomull	EKSTRA TØRT	Bruk dette på slitesterke tekstiler eller plagg som skal være svært tørre.	9	8
	SKAPTØRT	Bruk dette programmet til å tørke bomullstøy, undertøy og sengetøy (passer IKKE for dongeri).	9	8
	STRYKETØRT	Fullfører tørkeprogrammet i en fuktig tilstand, slik at tøyet er klart til å strykes.	9	8
Syntetisk		For gjennomsnittlig eller lett tilsmussede bluser, skjorter osv. laget av polyester (diolen, trevira), polyamid (perlon, nylon) eller lignende blandinger.	4,5	4
Syntetisk	EKSTRA TØRT	Bruk dette på slitesterke tekstiler eller plagg som skal være svært tørre.	4,5	4
	SKAPTØRT	Bruk dette programmet til å tørke klesvask med skjorter, bluser, sengetøy og bordduker. (Passer IKKE for dongeri).	4,5	4
	STRYKETØRT	Fullfører tørkeprogrammet i en fuktig tilstand, slik at tøyet er klart til å strykes.	4,5	4
ULL		Brukes bare til ull som kan vaskes i maskin og tørkes i trommel.	2	2
ØMFINTLIGE PLAGG		Programmet **ØMFINTLIGE PLAGG** er utformet for undertøy.	1,5	1,5
YTTERKLÆR		Til vanntette plagg som fjelltøy, skidrakter og sportstøy. Stoffene inkluderer funksjonelle teknologioverflater og fibre som kunstfiber, stretch og mikrofiber. Vi anbefaler at du bruker dette tørkeprogrammet etter at du har vasket plaggene med programmet **YTTERKLÆR** i vaskemaskinen.	2	2

DV6000K_DC68-03709B-06_NO.indd 33 2019-06-26 PM 5:19:45

Operasjoner

Program	Beskrivelse	Maks. vekt (kg)	
		DV9	DV8
TRENINGSKLÆR	Bruk på lett treningstøy som joggedresser.	2	2
KORTPROGRAM	60 min angis automatisk som tørketid.	1	1
VARMLUFT	For små plagg, forhåndstørkede klær og normale tekstiler i 30 minutter.	-	-
KALDLUFT	For alle tekstiler som trenger å tromles uten varme.	-	-
TIDSSTYRT TØRKING	Med **TIDSSTYRT TØRKING** kan du velge ønsket tid for programmet. Vri **Programvelger** til **TIDSSTYRT TØRKING**, og trykk deretter på knappen **Tid** for å stille inn tørketiden. Trykk på knappen **Tid** gjentatte ganger for å bla gjennom tidsinnstillingene. Tørketiden øker med 30 minutter opp til 150 minutter. Etter at klærne er tørket kan det hende at du vil tørke dem mer. For å forlenge tørketiden velger du programmet **TIDSSTYRT TØRKING**. Programmet varierer avhengig av tøyet.	-	-

MERK

For bedre tørkeresultater vrenger du tøyet før du tørker det.
Hvis du overfyller tørketrommelen, blir ikke resultatene de samme.

DV6000K_DC68-03709B-06_NO.indd 34 2019-06-26 PM 5:19:46

Veiledning for tørking

Følg vaskelappen eller produsentens instruksjoner ved tørking av spesielle plagg. Hvis instruksjonene på vaskelappen ikke er synlige, bruker du følgende informasjon som veiledning.

Sengetepper og duntepper	• Følg instruksjonene på vaskelappen eller tørk på **Bomull** (**SKAPTØRT**) • Kontroller at plagget er helt tørt før bruk eller oppbevaring. • Kan kreve at du flytter på plaggene for å sørge for jevn tørking.
Tepper	• Bruk **Bomull** (**SKAPTØRT**), og tørk bare ett teppe om gangen for å oppnå best resultat. • Kontroller at plagget er helt tørt før bruk eller oppbevaring.
Bomullsbleier	• Bruk **Bomull** (**SKAPTØRT**) og høy temperatur for myke, luftige bleier.
Fôrede plagg (jakker, soveposer, duntepper osv.)	• Bruk **Bomull** (**SKAPTØRT**) og lav temperaturinnstilling. • Hvis du legger inn et par tørre håndklær, forkortes tørketiden, og fuktigheten absorberes.
Skumgummi (sklitepper, stoppede leker, skulderputer osv.)	• IKKE tørk med en varmeinnstilling. Bruk programmet **KALDLUFT** (ingen varme). ⚠ **ADVARSEL** • Tørking av gummigjenstander med varme kan skade dem eller utgjøre en brannfare.
Puter	• Bruk **Bomull** (**SKAPTØRT**). • Legg inn et par tørre håndklær for å hjelpe tromlingen og gjøre plagget luftigere. • IKKE tørk puter av kapokull eller skum med varme. Bruk programmet **KALDLUFT**.
Plast (dusjforheng, trekk til utemøbler osv.)	• Bruk programmet **KALDLUFT** eller **TIDSSTYRT TØRKING**. Tørkenivået senkes for å beskytte tøyet.

TING DU MÅ UNNGÅ:

- Plagg av glassfiber (gardiner, draperier osv.)
- Ullstoffer (med mindre det anbefales på vaskelappen)
- Plagg som er tilsmusset av vegetabilsk olje eller stekeolje

DV6000K_DC68-03709B-06_NO.indd 35 2019-06-26 PM 5:19:46

Operasjoner

Spesialfunksjoner

Barnesikring

En funksjon som hindrer at barn leker med tørketrommelen.

Aktivere/Deaktivere

Hvis du ønsker å aktivere/deaktivere barnesikringen, trykker du på knappene **Antikrøll** og **Tørkenivå** samtidig i 3 sekunder.

"Barnesikring" lyser når denne funksjonen er aktivert.

MERK

- Når strømmen er på, er barnesikringsfunksjonen tilgjengelig.
- Når du har stilt inn barnesikringsfunksjonen, vil ingen andre knapper enn **Av/På** reagere før du deaktiverer barnesikringsfunksjonen.
- Hvis tørketrommelen skrus på igjen, forblir barnesikringsfunksjonen på.
- Hvis andre knapper, unntatt knappen **Av/På** , ikke reagerer, må du kontrollere indikatoren "Barnesikring" for å se om funksjonen er på.

Utsatt slutt

Du kan stille inn tørketrommelen slik at den avslutter tørkeprogrammet automatisk på et senere tidspunkt. Du kan velge mellom en utsettelse på 1 til 24 timer (i trinn på én time). Tiden som vises, angir tidspunktet når tørkingen er ferdig.

1. Still inn tørketrommelen manuelt eller automatisk i henhold til den typen tøy du tørker.
2. Trykk på knappen **Utsatt slutt** flere ganger til du har stilt inn forsinkelsen. Hvis forsinkelsen er stilt inn, blir funksjonen Utsatt slutt aktivert.
3. Trykk på knappen **Start/Pause**. Indikatoren "Utsatt slutt" begynner å blinke, og klokken begynner å telle ned til den når det innstilte tidspunktet.
4. Hvis du vil avbryte Utsatt slutt, trykker du på knappen **Av/På** og slår deretter på tørketrommelen igjen.

DV6000K_DC68-03709B-06_NO.indd 36 2019-06-26 PM 5:19:46

Smart Check

Med denne funksjonen kan du sjekke tørketrommelens status med en smarttelefon.

MERK

Funksjonen Smart Check er optimalisert for: Galaxy og iPhone-serien (støttes ikke med enkelte modeller)

Laste ned appen Samsung Smart Washer

Last ned appen Samsung Smart Washer til mobiltelefonen din fra Android market eller Apple App store, og installer den. Du finner den ved å søke etter "Samsung Smart Washer".

Bruke Smart Check-funksjonen

1. Hold nede knappene **Tid** og **Blandet vask-bjelle** samtidig i 3 sekunder ved en sjekk for å kjøre Smart Check-funksjonen. Alternativt kan du kjøre Smart Check-funksjonen hvis du ikke trykker inn noen andre knapper etter at tørketrommelen slås på.
2. Lysdiodesegmentene på displaypanelet roterer i to–tre sekunder, og Smart Check-koden vises på tørketrommelens displaypanel.
3. Kjør appen **Samsung Smart Washer** på smarttelefonen din, og trykk på knappen **Smart Check**.

MERK

"Smart Check" kan bli endret til "Smart Care" avhengig av språket du har valgt.

4. Rett smarttelefonkameraet mot Smart Check-koden som vises på tørketrommelens displaypanel.

MERK

- Dersom det reflekteres lys fra en lyspære, et lysrør eller en lampe på tørketrommelens displaypanel, kan det være at smarttelefonen ikke så lett registrerer Smart Check-koden.
- Hvis du holder smarttelefonen med for stor vinkel i forhold til displaypanelets forside, kan det hende at den ikke vil kunne gjenkjenne kontrollkoden. For å oppnå best resultat bør du holde smarttelefonen slik at displaypanelets forside og smarttelefonen er parallelle eller nesten parallelle.

5. Smart Check-koden registreres automatisk dersom smarttelefonen fokuserer på korrekt måte, og detaljert informasjon om tørketrommelens status, kontrollen og eventuelle mottiltak vil vises på telefonen.
6. Dersom smarttelefonen ikke klarer å gjenkjenne Smart Check-koden etter gjentatte forsøk, kan du taste inn Smart Check-koden som vises på tørketrommelens displaypanel, manuelt inn i Samsung Smart Washer-appen.

DV6000K_DC68-03709B-06_NO.indd 37 2019-06-26 PM 5:19:47

Vedlikehold

⚠ ADVARSEL

Ikke rengjør tørketrommelen ved å sprute vann direkte på den. Ikke rengjør tørketrommelen med benzen, tynner, alkohol eller aceton.

- Det kan nemlig føre til misfarging, deformering, skader, elektrisk støt eller brann.

Ta ut strømledningen før du rengjør produktet.

MERK

Det kan hende at det vil samles opp fuktighet i kontrollpanelet eller døren under tørkesyklusen.

Rengjør varmeveksleren.

Ettersom varmeveksleren har skarpe kanter, bør du tørke den av med en myk børste eller bruke en støvsuger. (Det anbefales at du rengjør den minst én gang i måneden.)

⚠ FORSIKTIG

Ikke ta i varmeveksleren med hendene. Unnlatelse av å følge dette kan føre til personskade.

Kontrollpanel

Rengjør med en myk, fuktig klut. Ikke bruk slipemidler.

Ikke sprut rengjøringsmidler direkte på panelet.

Kontrollpanelet kan bli skadet av enkelte typer vaskemidler og flekkfjerningsprodukter.

Bruk slike produkter utenfor tørketrommelen og tørk av søl eller flekker øyeblikkelig.

Trommel i rustfritt stål

For å rengjøre trommelen i rustfritt stål bruker du en fuktig klut med et mildt, ikke-slipende rengjøringsmiddel som kan brukes på overflater av rustfritt stål.

Fjern rester av rengjøringsmiddelet og tørk av med en ren klut.

Tørketrommelens ytre

Hele tørketrommelens overflate er blank. Rengjør den med en myk, fuktig klut. Ikke bruk slipemidler. Beskytt overflaten fra skarpe objekter, siden de kan ripe opp eller skade finishen. Ikke plasser tunge eller skarpe objekter eller en pakke med vaskemiddel på tørketrommelen. Hold dem på den innkjøpte støtten eller i en separat oppbevaringsboks.

DV6000K_DC68-03709B-06_NO.indd 38 2019-06-26 PM 5:19:47

Tømme ut kondensvann

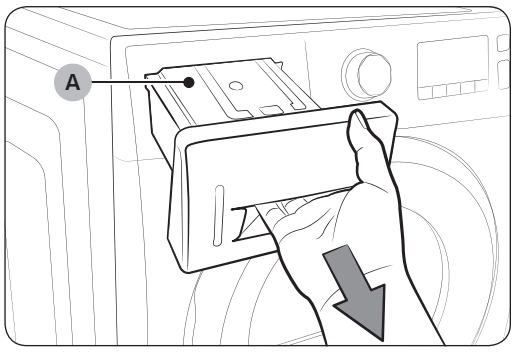

A. Vannbeholder

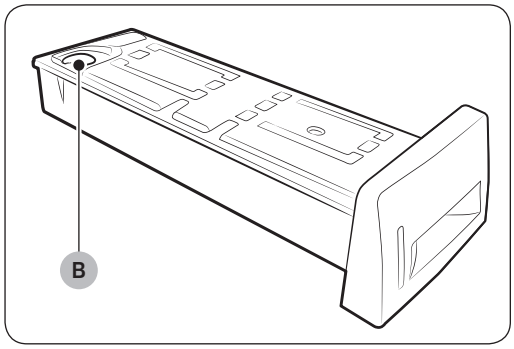

B. Tømmehull

1. Dra frem vannbeholderen for å ta den av.

⚠ FORSIKTIG

Når du fjerner vanntanken fra produktet, holder du **vanntanken (A)** med begge hender siden den er tung, og vær forsiktig så du ikke søler vann inni tanken. Ellers kan du skade håndleddet ditt.

2. Fjern det kondenserte vannet ved å helle det gjennom **drenshullet (B)** til vanntanken.
- Fjern kondensvannet i beholderen hver gang du har brukt tørketrommelen.

⚠ ADVARSEL

Siden det er fare for vannlekkasje hvis du ikke tømmer ut vannet etter at du har brukt produktet, må du huske å tømme ut vannet.

MERK

Hvis du tømmer vannbeholderen og trykker på knappen **Start/Pause** ⏯, vil symbolet for fullvanntank i lampepanelet slå seg av.

DV6000K_DC68-03709B-06_NO.indd 39 2019-06-26 PM 5:19:47

Vedlikehold

Rengjøre varmevekslerfilteret

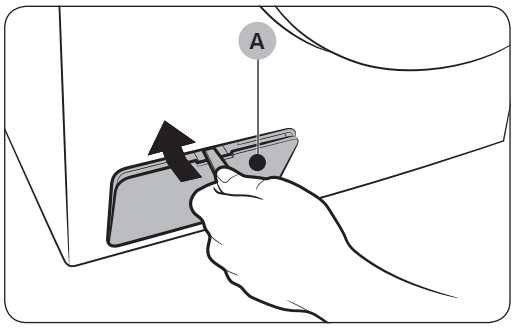

1. Bruk en nøkkel eller mynt til åpne dekselet (A).

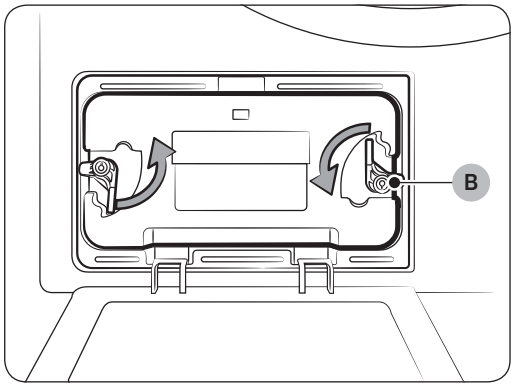

2. Lås opp festet (B).

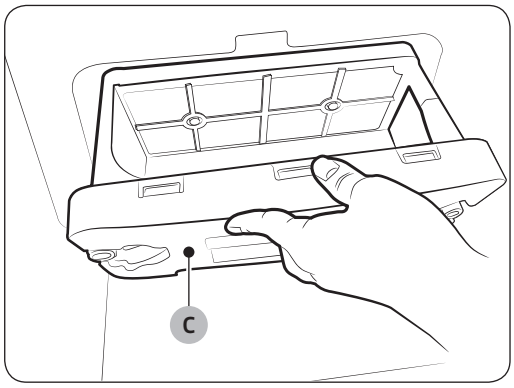

3. Ta ut varmevekslerfilteret (C).

DV6000K_DC68-03709B-06_NO.indd 40 2019-06-26 PM 5:19:48

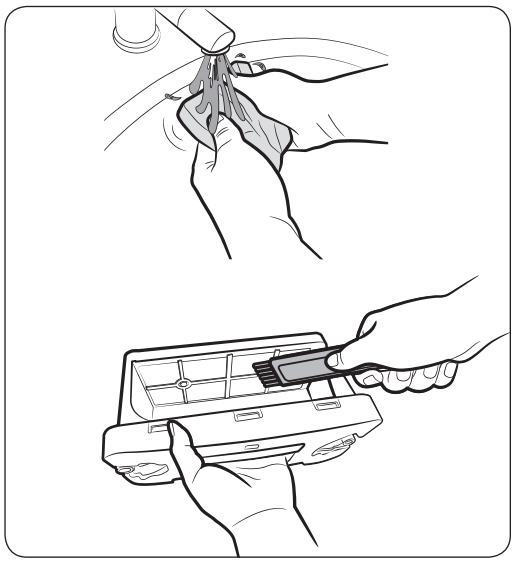

4. Hvis varmevekslerfilteret ikke rengjøres regelmessig, vil en skjermindikator tennes eller begynne å blinke for å minne deg på dette.
   Hvis dette skjer, må du kontrollere varmevekslerfilteret og rengjøre det for å påse at filteret ikke er tilstoppet av lo.

⚠ FORSIKTIG

- Fjern svampen fra filtreringsdelen, og rengjør den ved å gni den under rennende vann. Tørk av nettingdelen med en rengjøringsbørste. Når du har vasket det med vann, tørker du varmevekslerfilteret grundig før du setter det på plass igjen.
- Varmevekslerfilteret må rengjøres etter hvert andre program som utføres.
- Når indikatoren tennes eller blinker, må du kontrollere varmeveksleren og rengjøre den for å sørge for at filteret ikke er tilstoppet av lo.

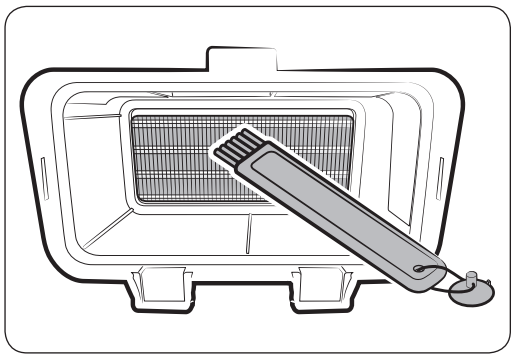

5. Tørk av det med en rengjøringsbørste, eller bruk en støvsuger. (Det anbefales at du rengjør det minst én gang i måneden.)

⚠ FORSIKTIG

Ikke ta i varmeveksleren med hendene. Unnlatelse av å følge dette kan føre til personskade.

⚠ FORSIKTIG

Når du monterer varmevekslerfilteret etter at du har rengjort det, må du kontrollere at festet settes i låst posisjon.

DV6000K_DC68-03709B-06_NO.indd 41 2019-06-26 PM 5:19:48

Feilsøking

Sjekk disse punktene hvis tørketrommelen ...

Problem	Løsning
Ikke vil kjøre.	• Pass på at døren er ordentlig lukket. • Kontroller at strømledningen er koblet til i et strømuttak. • Kontroller boligens kretsbryter og sikringer. • Trykk på **Start/Pause** ⏯-knappen på nytt hvis døren åpnes i løpet av programmet. • Tøm vannet i kondensvannbeholderen. • Rengjør filterbeholderen.
Ikke varmes opp.	• Kontroller boligens kretsbryter og sikringer. • Velg en annen varmeinnstilling enn **KALDLUFT**. • Kontroller filterbeholderen og varmevekslerfilteret, og rengjør dem om nødvendig. • Tørketrommelen kan ha gått over til nedkjølingsfasen i programmet.
Ikke tørker plaggene.	• Kontroller alle ovennevnte punkter samt ... • Ikke overbelast maskinen. 1 vaskemaskinlast = 1 tørketrommellast. • Sorter tunge plagg atskilt fra lette plagg. • Store plagg som tepper eller duntepper kan ha behov for å flyttes underveis i programmet for å tørke skikkelig. • Kontroller at tørketrommelen tømmes skikkelig, så tilstrekkelig vann fjernes fra plaggene. • Lasten kan være for liten til å tromles skikkelig. Legg inn et par håndklær. • Rengjør filterbeholderen. • Rengjør varmevekslerfilteret.
Braker.	• Kontroller om lasten inneholder gjenstander som mynter, løse knapper, spikre osv. Fjern disse øyeblikkelig. • Kontroller at tørketrommelen er i vater som beskrevet i installasjonsinstruksjonene. • Det er normalt at tørketrommelen summer på grunn av den høye hastigheten på luften som beveger seg gjennom trommelen og viften.

DV6000K_DC68-03709B-06_NO.indd 42 2019-06-26 PM 5:19:49

Problem	Løsning
Tørker ujevnt.	• Sømmer, lommer og andre lignende tunge deler tørker kanskje ikke helt når resten av plaggene har nådd valgt tørrhetsnivå. Dette er normalt. Velg innstillingen **EKSTRA TØRT** om nødvendig. • Hvis et tungt plagg tørkes med lette plagg, for eksempel et håndkle sammen med laken, er det mulig at det tunge plagget ikke tørker helt når resten av plaggene har nådd det valgte tørrhetsnivået. Sorter tunge plagg atskilt fra lette plagg for best mulig tørkeresultat.
Lukter.	• Husholdningslukt fra maling, lakk, sterke rengjøringsmidler osv. kan komme inn i tørketrommelen sammen med resten av luften i rommet. Dette er normalt, ettersom tørketrommelen trekker inn luft fra rommet, varmer den opp, drar den gjennom trommelen og slipper den ut på utsiden. • Når disse luktene ligger i luften, må du lufte rommet skikkelig før du bruker tørketrommelen.
Slår seg av før klærne er tørre.	• Det er for lite klær i trommelen. Legg inn flere plagg eller et par håndklær, og start programmet på nytt. • Det er for mye klær i trommelen. Fjern noen plagg og start tørketrommelen på nytt.
Lo på klær.	• Sørg for at beholderfilteret rengjøres før hver gang maskinen brukes. Med noen typer plagg som produserer mye lo, kan det være nødvendig å rengjøre filteret underveis i programmet. • Noen tekstiler avgir mye lo (for eksempel et mykt, hvitt bomullshåndkle), og de bør tørkes atskilt fra klær som fanger opp lo (for eksempel et par svarte linbukser) • Skill store kleshauger i mindre hauger før tørking • Kontroller lommene skikkelig før tørking av klær.
Plaggene er fortsatt krøllet etter Antikrøll.	• Små laster på ett til fire plagg fungerer best. • Legg inn færre plagg. Legg inn plagg av lignende type.
Lukten blir værende i klærne etter KALDLUFT.	• Tekstiler som lukter sterkt, må vaskes.

DV6000K_DC68-03709B-06_NO.indd 43 2019-06-26 PM 5:19:49

Feilsøking

Informasjonskoder

Det kan vises informasjonskoder for å gi deg en bedre forståelse av hva som skjer med tørketrommelen.

Kode	Betydning	Løsning
tC	Sjekk lufttemperatursensoren.	Rengjør filterbeholderen eller vekslerfilteret. Hvis problemet vedvarer, ringer du service.
tC5	Sjekk kompressortemperatursensoren.	Slå på strømmen etter 2–3 minutter, og start på nytt fra begynnelsen.
dC	Kjører med tørketrommeldøren åpen.	Lukk døren, og start på nytt. Hvis problemet vedvarer, ringer du service.
HC	Overopphetet kompressor.	Gjør rent filterkammeret eller varmeveksleren, og skru deretter strømmen på/av. Kontakt servicesenteret hvis problemet fortsetter.
9C2	Denne vises når det registreres lav spenning.	Kontroller at støpselet er satt i kontakten. Hvis problemet vedvarer, bør du kontakte servicesenteret.
5C	Vanntanken er full av vann. Tappepumpen er i ustand.	Tøm vannbeholderen, slå på strømmen igjen og start fra begynnelsen. Hvis problemet vedvarer, ringer du service.

Hvis det dukker opp feilkoder som ikke er oppført ovenfor, eller hvis den foreslåtte løsningen ikke løser problemet, ringer du Samsungs servicesenter eller din lokale Samsung-forhandler.

Ikke la en uautorisert tekniker ta fra hverandre eller reparere produktet.

DV6000K_DC68-03709B-06_NO.indd 44 2019-06-26 PM 5:19:49

Vedlegg

Tekstilpleietabell

Følgende symboler gir veiledning om tekstilpleie. Tekstilpleieetikettene inneholder symboler for tørking, bleking, tørking og stryking eller rensing når det er nødvendig. Bruken av symbolene sikrer samsvar mellom tøyprodusenter både i inn- og utland. Følg veiledningen på etiketten for å maksimere levetiden til klesplagget og redusere tøyvaskproblemer.

Vaskeprogram

	Normalt
	Permanent press / Krøllfri / Krøllkontroll
	Finvask
	Håndvask

Vanntemperatur**

•••	Het
••	Varm
•	Kald

MERK

** Prikkene representerer passende vaskevannstemperaturer for forskjellige plagg. Temperaturområdet for Het er 41–52 °C, for Varm 29–41 °C og for Kald 16–29 °C. (Vaskevannstemperaturen må være minst 16 °C for at vaskemiddelet skal fungere og gi en effektiv rengjøring.)

Bleking

	Alle typer blekemidler (ved behov)
	Bare uten klor (fargesikker) Bleking (ved behov)
	Program for trommeltørk

Normalt

	Permanent press / Krøllfri / Krøllkontroll
	Finvask

Spesielle instruksjoner

	Heng opp til tørk
	Drypptørk
	Tørkes flatt

Varmeinnstilling

	Høy
	Middels
	Lav
	Alle varmegrader
	Ingen varme/luft

DV6000K_DC68-03709B-06_NO.indd 45 2019-06-26 PM 5:19:49

Vedlegg

Temperaturer for stryking eller damping

	Høy
	Middels
	Lav

Varselssymboler for klesvask

	Ikke vask
	Ikke vreng
	Må ikke blekes
	Må ikke trommeltørkes
	Ingen damp (i strykejernet)
	Må ikke strykes

Tørrens

	Tørrens
	Må ikke tørrenses
	Heng opp til tørk
	Drypptørk
	Tørkes flatt

Miljøvern

Denne maskinen er produsert av resirkulerbare materialer. Hvis du skal kvitte deg med maskinen, må du følge de lokale forskriftene for avfallshåndtering. Skjær av strømledningen, slik at maskinen ikke kan kobles til en strømkilde. Fjern døren, slik at dyr og småbarn ikke kan bli innestengt i maskinen.

DV6000K_DC68-03709B-06_NO.indd 46 2019-06-26 PM 5:19:49

Spesifikasjon

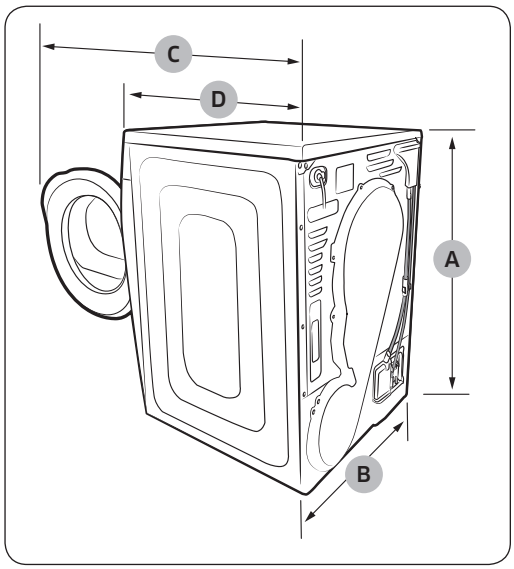

TYPE		FRONTMATET TØRKETROMMEL	
MÅL	A. Høyde	85,0 cm	
	B. Bredde	60,0 cm	
	C. Dybde med døren åpen 90°	109,4 cm	
	D. Dybde	60,0 cm	
VEKT		50 kg	
ELEKTRISITETSKRAV		220-240 V / 50 Hz	950-1100 W
TILLATT TEMPERATUR		5-35 °C	

DV6000K_DC68-03709B-06_NO.indd 47 2019-06-26 PM 5:19:49

Vedlegg

Forbruksdata

Modell	Program	Last (kg)*	Energi (kWt)	Maks. varighet (minutter)
DV9-serien	Bomull, skap**	9	2,2	190
		4,5	1,12	120
	Bomull, stryk	9	1,7	155
	Syntetisk, skap	4,5	0,85	78
DV8-serien	Bomull, skap**	8	1,98	170
		4	1,04	110
	Bomull, stryk	8	1,54	140
	Syntetisk, skap	4	0,78	72

1. * : Vekt på tørt tøy
   ** : EN 61121:2013 testprogram
2. Alle data uten en "stjerne" ved siden av ble beregnet med EN 61121:2013

Forbruksdata kan variere fra de nominelle verdiene som gis over avhengig av størrelsen på lasten, typen tekstiler, overskytende fuktighetsnivåer etter sentrifugering, svingninger i strømforsyningen og ekstra alternativer som velges.

DV6000K_DC68-03709B-06_NO.indd 48 2019-06-26 PM 5:19:49

Dataark for tørketromler til husholdningsbruk

Dataark for tørketromler til husholdningsbruk

Som spesifisert i EU-forskrift nr. 392/2012

MERK

" * " Stjerne(r) betyr variantmodell og kan variere (0–9) eller (A–Z).

Samsung			
Modellnavn		DV9*K60****	DV8*K60****
Kapasitet	kg	9,0	8,0
Type		Kondensator	
Energieffektivitet			
A+++ (høyeste effektivitet) til D (minst effektiv)		A++	
Energiforbruk			
Årlig energiforbruk (AE_C) [1]	kWt/år	258,0	235,0
Automatisk tørketrommel		Ja	
Energiforbruk (E_dry), standard bomullsprogram med full maskin	kWt	2,20	1,98
Energiforbruk (E_dry 1/2) standard bomullsprogram ved delvis full maskin	kWt	1,12	1,04
Av-modus og påslått modus			
Strømforbruk ved av-modus (P_o) ved full last	W	0,50	
Strømforbruk ved påslått modus (P_l) ved full last	W	5,00	
Varighet av påslått modus	min	10	
Program som informasjonen på vaskelappen og databladet gjelder for [2]		Bomull + SKAPTØRT + (Antikrøll av)	
Standardprogrammets varighet			
Vektet programtid, standard bomullsprogram ved full last og delvis full last	min	150	136
Programtid (T_dry), standard bomullsprogram med full maskin	min	190	170
Programtid (T_dry 1/2), standard bomullsprogram med delvis full maskin	min	120	110
Effektivitetsklasse for kondensfjerning			
A (mest effektiv) til G (minst effektiv)		B	
Gjennomsnittlig effektiv kondensfjerning ved full last	%	81	
Gjennomsnittlig effektiv kondensfjerning ved delvis full last	%	81	
Vektet effektiv kondensfjerning	%	81	
Utslipp av luftbåren støy			
Tørr ved full last	dB (A) re 1 pW	65	
Innebygd		Nei	
Bedriftens navn		Samsung Electronics Co., Ltd.	

DV6000K_DC68-03709B-06_NO.indd 49 2019-06-26 PM 5:19:49

Vedlegg

1) Energiforbruket måles som årlig 9 kg 258 kWh (8 kg 235 kWh) brukt per år, basert på 160 tørkesykluser med standard bomullsprogram ved full og delvis full maskin, samt forbruket for lavstrømsmodusene. Faktisk energiforbruk per program avhenger av hvordan maskinen brukes.
2) "Standard bomullsprogram" brukt ved full og delvis full maskin er et standardisert tørkeprogram som informasjonen på vaskelapper og produktkort henviser til.
   Dette programmet kan brukes til å tørke normalt vått bomullstøy og er det mest effektive programmet hva gjelder energiforbruk for bomull.
   Forbruksdata kan variere fra de nominelle verdiene som gis over avhengig av størrelsen på lasten, typen tekstiler, overskytende fuktighetsnivåer etter sentrifugering, svingninger i strømforsyningen og ekstra alternativer som velges.

DV6000K_DC68-03709B-06_NO.indd 50 2019-06-26 PM 5:19:49

Notat

SAMSUNG

SPØRSMÅL ELLER KOMMENTARER?

LAND	RING	ELLER BESØK NETTSIDEN VÅR PÅ
DENMARK	707 019 70	www.samsung.com/dk/support
FINLAND	030-6227 515	www.samsung.com/fi/support
NORWAY	21629099	www.samsung.com/no/support
SWEDEN	0771 726 786	www.samsung.com/se/support

CE

DC68-03709B-06

DV6000K_DC68-03709B-06_NO.indd 52 2019-06-26 PM 5:19:50

Lämpöpumpullinen kuivausrumpu

Käyttöopas

DV9*K60****/DV8*K60****



DV6000K_DC68-03709B-06_FI.indd 1 2019-06-26 PM 5:18:17

Sisällysluettelo

Turvallisuusohjeet 4

Turvallisuusohjeisiin liittyviä tärkeitä huomautuksia 4
Tärkeitä turvamerkintöjä 4
Tärkeitä turvallisuusohjeita 5
Sähkö- ja elektroniikkalaiteromua koskevat ohjeet 12

Asentaminen 13

Kuivausrummun pakkauksen avaaminen ja asennusohje 13
Kuivausrumpu ulkoa 13
Ennen asennusta tehtävät tarkistukset 15
Ennen laitteen käyttöä 15
Tärkeitä huomautuksia asentajalle 15
Asennuspaikkaan liittyviä huomautuksia 16
Syvennykseen tai kaapistoon asentaminen 16
Sähkövaatimukset 16
Maadoitus 17
Asentaminen vierekkäin 17
Asennuksen tarkistuslista 18
Veden tyhjentäminen ilman vesisäiliötä 18
Poistoletkun liittäminen 19
Päällekkäin asentaminen 22

Ennen kuin aloitat 25

Sihtikotelon puhdistaminen 25
Telinekuivaus (vain DV9-sarja) 26
Kuivausrummun oikeaoppinen täyttäminen 27
Käyttöönotto 28

Toiminnot 29

Käyttöpaneeli 29
Helppo aloitus 32
Ohjelmien yleiskuvaus 33
Kuivausopas 35
Erikoisominaisuudet 36

DV6000K_DC68-03709B-06_FI.indd 2 2019-06-26 PM 5:18:17

Huolto 38

Lämmönvaihtimen puhdistaminen 38
Käyttöpaneeli 38
Ruostumaton teräsrumpu 38
Kuivausrummun ulkopuoli 38
Laitteeseen tiivistyneen veden poistaminen 39
Lämmönvaihtimen sihdin puhdistaminen 40

Vianetsintä 42

Tarkista seuraavat kohdat, jos kuivausrumpu... 42
Koodit 44

Liite 45

Materiaalien hoito-ohjeet 45
Ympäristönsuojelu 46
Tekniset tiedot 47
Kulutusarvot 48
Kotitalouskäyttöön tarkoitetut kuivausrummut 49

DV6000K_DC68-03709B-06_FI.indd 3 2019-06-26 PM 5:18:17

Turvallisuusohjeet

Onnittelut uuden Samsung-kuivausrummun hankkimisesta. Tässä oppaassa on tärkeää tietoa laitteen asennuksesta, käytöstä ja hoidosta. Lue tämä opas huolellisesti, jotta voisit hyödyntää kaikki kuivausrummun edut ja ominaisuudet.

Turvallisuusohjeisiin liittyviä tärkeitä huomautuksia

Tämän oppaan varoitukset ja turvaohjeet eivät kata kaikkia mahdollisia olosuhteita ja tilanteita. On käyttäjän omalla vastuulla käyttää tervettä järkeä ja toimia varovasti ja huolellisesti kuivausrummun asennuksen, käytön ja huollon aikana.

Ota aina epäselvissä ja ongelmatilanteissa yhteyttä valmistajaan.

Tärkeitä turvamerkintöjä

Oppaan kuvakkeiden ja merkkien merkitykset:

⚠ VAROITUS

Vaarat ja vaaralliset toimenpiteet, jotka saattavat aiheuttaa vakavia henkilövahinkoja, kuoleman ja/tai omaisuusvahinkoja.

⚠ HUOMIO

Vaarat ja vaaralliset toimenpiteet, jotka saattavat aiheuttaa henkilö- tai omaisuusvahinkoja.

HUOM.

Viittaa henkilö- tai omaisuusvahinkojen mahdollisuuteen.

Lue ohjeet

Nämä varoitusmerkit auttavat estämään sinua ja muita loukkaantumasta.

Noudata merkintöjä tarkasti.

Kun olet lukenut tämän käyttöoppaan, pidä se tallessa tulevaa käyttöä varten.

Lue kaikki ohjeet, ennen kuin käytät laitetta.

Kaikkiin laitteisiin, jotka toimivat sähköllä ja joissa on liikkuvia osia, liittyy onnettomuusriski. Jotta laitteen käyttö olisi turvallista, tutustu sen toimintaan ja käytä sitä varoen.

⚠ VAROITUS – tulipalovaara

- Kuivausrummun saa asentaa vain pätevä asentaja.
- Asenna kuivausrumpu valmistajan ohjeiden ja paikallisten määräyksien mukaisesti.
- Voit vähentää vakavien henkilövahinkojen riskiä ja hengenvaaraa noudattamalla kaikkia asennusohjeita.

DV6000K_DC68-03709B-06_FI.indd 4 2019-06-26 PM 5:18:17

Tärkeitä turvallisuusohjeita

⚠ VAROITUS

Voit vähentää tulipalon, sähköiskun ja henkilövahinkojen vaaraa laitetta käyttäessäsi noudattamalla yleisiä turvallisuusohjeita, esimerkiksi seuraavia:

1. Laitetta ei ole tarkoitettu fyysisesti tai psyykkisesti rajoittuneiden eikä kokemattomien henkilöiden (esim. lasten) käytettäväksi, ellei heidän turvallisuudestaan vastaava henkilö ole läsnä tai opastanut heitä käyttämään laitetta oikein.
2. Euroopassa: Tätä laitetta saavat käyttää yli 8-vuotiaat lapset sekä fyysisesti tai psyykkisesti rajoittuneet ja kokemattomat henkilöt, jos käyttöä valvotaan tai jos heille on annettu ohjeet laitteen turvalliseen käyttöön ja he ymmärtävät käyttöön liittyvät vaarat. Lapset eivät saa leikkiä laitteella. Lapset eivät saa puhdistaa tai ylläpitää laitetta ilman valvontaa.
3. Lasten ei saa antaa leikkiä laitteella.
4. Jos sähköjohto on vaurioitunut, se tulee vaihdattaa valmistajalla, valtuutetussa huoltoliikkeessä tai ammattitaitoisella asentajalla, jotta vaaratilanteilta voitaisiin välttyä.
5. Käytä laitteen mukana toimitettuja uusia letkuja. Vanhoja letkuja ei saa käyttää uudelleen.
6. Varmista, ettei matto peitä laitteen pohjassa olevia ilmanvaihtoaukkoja (malleissa, joissa ilmanvaihtoaukot ovat laitteen pohjassa).
7. Euroopassa: Alle 3-vuotiaat lapset on pidettävä etäällä laitteesta, jollei heitä valvota jatkuvasti.

DV6000K_DC68-03709B-06_FI.indd 5 2019-06-26 PM 5:18:17

Turvallisuusohjeet

8. HUOMIO: Jotta vältyttäisiin tahattomalta lämpökatkaisun nollaukselta, laitetta ei saa asentaa käyttämään ulkoista kytkinlaitetta, kuten ajastinta, eikä kytkeä sellaiseen virtapiiriin, jossa tapahtuu säännöllisiä katkoksia.
9. Kuivausrumpua ei saa käyttää, jos pesussa on käytetty teollisuuskemikaaleja.
10. Jos laitteessa on nukkasihti, se on puhdistettava säännöllisesti.
11. Nukan ei saa antaa kertyä kuivausrummun ympärille. (Ei koske laitteita, joiden ilmanvaihto suunnataan rakennuksen ulkopuolelle.)
12. Huolehdi riittävästä ilmanvaihdosta, jotta kaasuja ei pääse virtaamaan huoneeseen polttoaineita käyttävistä laitteista. Tämä koskee myös avotulta.
13. Älä kuivaa pesemätöntä pyykkiä kuivausrummussa.
14. Jos pyykissä on esimerkiksi ruokaöljyä, asetonia, alkoholia, bensiiniä, kerosiinia, tahranpoistoainetta, tärpättiä, vahaa tai vahanpoistoainetta, se on pestävä kuumassa vedessä käyttäen tavallista enemmän pesuainetta, ennen kuin pyykki kuivataan kuivausrummussa.
15. Kuivausrummussa ei saa kuivata vaahtokumia (lateksivaahtoa) sisältäviä tuotteita, suihkulakkeja, vedenpitäviä tekstiilejä, kumipohjaisia tuotteita tai vaahtokumilla täytettyjä tyynyjä.
16. Käytä huuhteluaineita ja muita vastaavia tuotteita niiden käyttöohjeiden mukaisesti.
17. Kuivausohjelman lopussa ei käytetä lämmitystä (jäähdytysohjelma), jotta kuivattava materiaali jäisi sellaiseen lämpötilaan, joka ei vaurioita sitä.
18. Poista taskuista kaikki tavarat, kuten sytyttimet ja tulitikut.

DV6000K_DC68-03709B-06_FI.indd 6 2019-06-26 PM 5:18:17

19. VAROITUS: Älä milloinkaan pysäytä kuivausrumpua ennen kuivausohjelman päättymistä, jollet välittömästi poista kaikkea kuivattavaa pyykkiä rummusta ja levitä sitä niin, että lämpö pääsee haihtumaan.
20. Poistoilmaa ei saa johtaa hormiin, jota käytetään poistamaan höyryä sellaisten laitteiden luota, joissa käytetään kaasua tai muita polttoaineita.
21. Laitetta ei saa asentaa lukollisen, liukuoven tai sellaisen oven taakse, jonka saranat ovat päinvastaisella puolella kuivausrummun saranoihin nähden (ovet saattavat estää toisiaan avautumasta).
22. VAROITUS: Laitetta ei saa asentaa käyttämään ulkoista kytkinlaitetta, kuten ajastinta, eikä kytkeä sellaiseen virtapiiriin, jossa tapahtuu säännöllisiä katkoksia.
    Vain lämpöpumppumalli: Ohjeisiin lukeutuvat myös seuraavat:
    VAROITUS: Älä tuki laitteen sisällä tai sen rungossa olevia ilmanvaihtoaukkoja.
    VAROITUS: Älä vaurioita laitteen jäähdytyspiiriä.

Tärkeitä asennuksen liittyviä varoituksia

⚠ VAROITUS

Laitteen saa asentaa vain pätevä teknikko tai huoltoliike.

- Jos et noudata tätä ohjetta, seurauksena saattaa olla sähköisku, tulipalo, räjähdys, laitevika tai henkilövahinkoja.

Kytke virtajohto pistorasiaan, joka täyttää paikalliset sähköön liittyvät vaatimukset. Käytä pistorasiassa ainoastaan tätä laitetta. Älä käytä jatkojohtoa.

- Jos pistorasiaan kytketään muita laitteita, jatkopistorasian tai jatkojohdon käyttö voi aiheuttaa sähköiskun tai tulipalon.
- Varmista, että virtalähteen jännite, taajuus ja virta vastaavat laitteen teknisiä ominaisuuksia. Jos et noudata tätä ohjetta, seurauksena saattaa olla sähköisku tai tulipalo. Kiinnitä pistoke tiiviisti pistorasiaan.

Poista kaikki vieraat aineet (esim. pöly tai vesi) säännöllisesti pistokkeen liittimistä ja kosketuskohdista kuivalla liinalla.

DV6000K_DC68-03709B-06_FI.indd 7 2019-06-26 PM 5:18:18

Turvallisuusohjeet

- Irrota virtajohto pistorasiasta ja puhdista se kuivalla liinalla.
- Jos et noudata tätä ohjetta, seurauksena saattaa olla sähköisku tai tulipalo.

Pidä pakkausmateriaalit poissa lasten ulottuvilta vaaratilanteiden välttämiseksi.

- Jos lapsi laittaa pussin päähänsä, hän saattaa tukehtua.

Laite on maadoitettava asianmukaisesti.

Älä maadoita laitetta kaasuputkeen, muoviseen vesiputkeen tai puhelinlinjaan.

- Tämä voi aiheuttaa sähköiskun, tulipalon, räjähdyksen tai toimintahäiriöitä.
- Älä milloinkaan kytke laitetta sellaiseen pistorasiaan, jota ei ole maadoitettu oikein, ja varmista, että pistorasia täyttää viranomaisvaatimukset.

Älä asenna laitetta ulkotiloihin äläkä säilytä sitä tällaisissa tiloissa.

Älä käytä vaurioitunutta pistoketta, virtajohtoa tai löysää pistorasiaa.

- Tämä voi aiheuttaa sähköiskun tai tulipalon.

Jos pistoke (tai virtajohto) on vaurioitunut, se täytyy vaihdattaa valmistajalla, valtuutetussa huoltoliikkeessä tai pätevällä asentajalla, jotta vaaratilanteilta voitaisiin välttyä.

Laite on sijoitettava siten, että pistoke on helppo irrottaa asennuksen jälkeen.

Älä vedä virtajohtoa äläkä taivuta sitä liikaa.

Älä väännä äläkä solmi virtajohtoa.

Älä kiinnitä virtajohtoa minkään metalliesineen päälle, aseta painavia esineitä virtajohdon päälle, sijoita virtajohtoa esineiden väliin tai työnnä johtoa laitteen takana olevaan tilaan.

- Tämä voi aiheuttaa sähköiskun tai tulipalon.

Kun irrotat virtajohdon pistorasiasta, älä vedä suoraan johdosta.

- Irrota johto pistorasiasta vetämällä pistokkeesta.
- Jos et noudata tätä ohjetta, seurauksena saattaa olla sähköisku tai tulipalo.

Laite on maadoitettava asianmukaisesti. Älä milloinkaan kytke laitetta sellaiseen pistorasiaan, jota ei ole maadoitettu oikein ja viranomaisvaatimusten mukaisesti. Tutustu asennusohjeissa oleviin maadoitusohjeisiin.

Laite on asennettava vakaalle, tasaiselle pinnalle.

- Jos et noudata tätä ohjetta, laite saattaa täristä, siitä voi kuulua epätavallista ääntä tai se voi vaurioitua.

Laitetta ei saa asentaa kauneushoitolaan, sillä hiussuihkeiden aineet voivat heikentää lämmönvaihtimen hydrofiilisiä ominaisuuksia niin, että laitteen ulkopinnalle voi ilmestyä kosteutta jäähdytyksen aikana.

Laite on asennettava niin, että virtajohdon pistokkeeseen, vesihanaan ja poistoletkuun pääsee helposti käsiksi.

DV6000K_DC68-03709B-06_FI.indd 8 2019-06-26 PM 5:18:18

Tärkeitä käyttöön liittyviä varoituksia

⚠ VAROITUS

Älä päästä lapsia tai lemmikkejä laitteen päälle tai sisään. Kun laite hävitetään, sen luukun lukitus (vipu) on purettava.

- Muutoin lapset voivat pudota ja satuttaa itsensä.
- Jos lapsi jää loukkuun laitteen sisälle, hän saattaa tukehtua.

Älä yritä käsitellä laitteen sisätiloja silloin, kun rumpu pyörii.

Älä istu laitteen päälle äläkä nojaa sen luukkua vasten.

- Laite saattaa kaatua ja aiheuttaa henkilövahinkoja.

Kuivaa pyykit vasta sen jälkeen, kun pesukone on lingonnut ne.

Älä kuivaa pesemätöntä pyykkiä kuivausrummussa.

Älä juo laitteeseen tiivistynyttä vettä.

Älä milloinkaan pysäytä kuivausrumpua ennen kuivausohjelman päättymistä, jollet välittömästi poista kaikkea kuivattavaa pyykkiä rummusta ja levitä sitä niin, että lämpö pääsee haihtumaan.

Älä kuivaa pyykkiä, jos sen seassa on syttyviä aineita, kuten bensiiniä, kerosiinia, bentseeniä, ohennetta, alkoholia tms.

- Vaarana on sähköisku, tulipalo tai räjähdys.

Älä anna lemmikkien purra mitään kuivausrummun osia tai leikkiä niillä.

- Tämä voi aiheuttaa sähköiskun tai henkilövahinkoja.

Kun laite hävitetään, irrota sen luukku ja virtajohto ennen hävittämistä.

- Jos et noudata tätä ohjetta, seurauksena saattaa olla sähköjohdon vaurioituminen tai henkilövahinko.

Älä kosketa pistoketta märillä käsillä.

- Vaarana on sähköisku.

Jos käyttötiloissa tapahtuu kaasuvuoto (propaani- tai nestekaasuvuoto tms.), tuuleta tilat välittömästi äläkä koske pistokkeeseen.

- Älä käytä tuuletinta em. tilanteessa.
- Kipinä voi aiheuttaa räjähdyksen tai tulipalon.

Älä korjaa, vaihda tai yritä huoltaa mitään laitteen osaa, jollei tätä erikseen suositella käyttäjälle tarkoitetuissa korjausohjeissa. Sinulla on myöskin oltava laitteen huollon edellyttämä pätevyys.

Älä korjaa, pura tai muuntele laitetta itse.

- Käytä vain tavallisia sulakkeita (kupari- tai rautalankaa yms. ei saa käyttää).
- Kun laite on korjattava tai asennettava uudelleen, ota yhteyttä lähimpään huoltopalveluun.
- Jos et noudata tätä ohjetta, seurauksena saattaa olla sähköisku, tulipalo, laitevika tai henkilövahinkoja.

Laite on tarkoitettu ainoastaan kotitalouskäyttöön.

Ammattikäyttö katsotaan laitteen väärinkäytöksi. Tällöin laitteella ei ole Samsungin normaalitakuuta eikä Samsung vastaa laitteen väärinkäytöstä johtuvista vioista tai vahingoista.

DV6000K_DC68-03709B-06_FI.indd 9 2019-06-26 PM 5:18:18

Turvallisuusohjeet

Jos laitteesta kuuluu outoa ääntä tai se haisee palaneelle tai savuaa, katkaise virransyöttö välittömästi ja ota yhteyttä huoltoliikkeeseen.

- Muutoin seurauksena voi olla sähköisku tai tulipalo.

Älä anna lasten (tai lemmikkien) leikkiä laitteen päällä tai sisällä. Laitteen luukkua ei saa helposti auki sisältä päin, ja lapsi voi loukkaantua vakavasti, jos hän jää loukkuun laitteen sisälle.

Käyttöön liittyviä muistutuksia

⚠ HUOMIO

Älä seiso laitteen päällä äläkä laita sen päälle mitään esineitä (esim. pyykkiä, sytytettyjä kynttilöitä tai savukkeita, astioita, kemikaaleja tai metalliesineitä).

- Tämä voi aiheuttaa sähköiskun, tulipalon, laitevian tai henkilövahinkoja.

Älä kosketa lasiluukkua tai rummun sisäosia kuivauksen aikana tai välittömästi sen jälkeen, sillä ne ovat kuumia.

- Tämä voi aiheuttaa palovammoja.

Luukun lasi kuumenee pesun ja kuivauksen aikana. Älä sen vuoksi koske luukun lasia.

Älä myöskään anna lasten leikkiä pesukoneen lähdellä tai koskettaa luukun lasia.

- Tämä voi aiheuttaa palovammoja.

Älä paina laitteen painikkeita terävillä esineillä, kuten neuloilla, veitsillä, kynsillä tms.

- Tämä voi aiheuttaa sähköiskun tai henkilövahinkoja.

Älä kuivaa pyykkiä, jossa on joustavia kumiosia (lateksia) tai vastaavanlaisia kumirakenteita.

- Kun joustava kumi kuumenee, se voi aiheuttaa tulipalon.

Älä kuivaa pyykkiä, jossa on kasvis- tai muuta ruokaöljyä, sillä suuri öljymäärä ei poistu pesun aikana. Käytä lisäksi jäähdytysohjelmaa, jottei pyykki kuumenisi.

- Öljyn hapetusprosessin kuumuus voi aiheuttaa tulipalon.

Tarkista, että kuivattavien vaatteiden taskut ovat tyhjät.

- Kovat ja terävät esineet, kuten kolikot, hakaneulat, naulat, ruuvit tai kivet voivat vaurioittaa laitetta pahoin.

Älä kuivaa vaatteita, joissa on suuria solkia, nappeja tai muuta painavaa metallia (vetoketjut, koukut ja hakaset).

Käytä tarvittaessa pesupussia pienelle pyykille, kuten vöille, esiliinan nauhoille ja kaarituetuille rintaliiveille. Kaarituet voivat irrota tai katketa pesun aikana.

Emme suosittele käyttämään staattista sähköä vähentäviä kuivauspäällysteitä, sillä ne voivat vaurioittaa vaatteita ja laitetta.

- Vaatteet voivat vaurioitua.

Älä käytä kuivausrumpua vaarallisten jauheiden, kuten hiilipölyn, vehnäjauhon yms. lähellä.

- Vaarana on sähköisku, tulipalo tai räjähdys.

Älä aseta helposti syttyviä aineita laitteen lähelle.

DV6000K_DC68-03709B-06_FI.indd 10 2019-06-26 PM 5:18:18

- Muutoin laitteesta voi päästä vaarallisia kaasuja, sen osat voivat vaurioitua tai vaarana on sähköisku, tulipalo tai räjähdys.
- Laitetta ei saa asettaa lukittavien ovien, jne. taakse.

Älä koske laitteen takapaneeliin kuivauksen aikana tai välittömästi sen jälkeen.

- Laite on kuuma ja voi aiheuttaa palovammoja.

Laite sisältää fluorikaasuja.

Laite on suljettu ilmatiiviisti.

Kaasuja ei saa päästää ilmakehään.

Jäähdytysaineen tyyppi: R-134a (GWP = 1430)

Jäähdytysaineen määrä: 0,4 kg, 0,572 tCO_2e

Tärkeitä puhdistukseen liittyviä varoituksia

⚠ VAROITUS

Älä puhdista laitetta suihkuttamalla siihen vettä.

Älä käytä bentseeniä, ohennetta tai alkoholia laitteen puhdistamiseen.

- Tämä voi aiheuttaa värimuutoksia, muotovirheitä, laitevaurioita, sähköiskun tai tulipalon.

Laite on irrotettava pistorasiasta ennen puhdistamista ja huoltoa.

- Jos et noudata tätä ohjetta, seurauksena saattaa olla sähköisku tai tulipalo.

Puhdista sihtikotelo ennen kuivausrummun käyttämistä ja sen jälkeen.

Puhdista laitteen sisäosa säännöllisesti ottamalla yhteyttä valtuutettuun huoltopalveluun.

Puhdista lämmönvaihdin pehmeällä harjalla tai pölynimurilla kerran kuussa. Älä koske lämmönvaihtimeen käsin. Voit satuttaa itsesi.

Ammattitaitoisen asentajan on puhdistettava kuivausrummun sisäosat säännöllisin väliajoin.

DV6000K_DC68-03709B-06_FI.indd 11 2019-06-26 PM 5:18:18

Turvallisuusohjeet

Sähkö- ja elektroniikkalaiteromua koskevat ohjeet

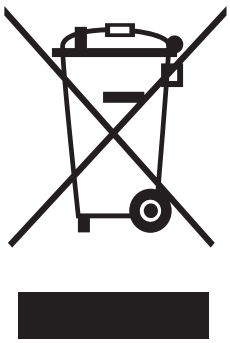

Tuotteen turvallinen hävittäminen (elektroniikka ja sähkölaitteet)

(Jätteiden lajittelua käyttävät maat)

Oheinen merkintä tuotteessa, lisävarusteissa tai käyttöohjeessa merkitsee, että tuotetta tai lisävarusteina toimitettavia sähkölaitteita (esim. laturia, kuulokkeita tai USB kaapelia) ei saa hävittää kotitalousjätteen mukana niiden käyttöiän päätyttyä. Virheellisestä jätteenkäsittelystä ympäristölle ja terveydelle aiheutuvien haittojen välttämiseksi tuote ja lisävarusteet on eroteltava muusta jätteestä ja kierrätettävä kestävän kehityksen mukaista uusiokäyttöä varten.

Kotikäyttäjät saavat lisätietoja tuotteen ja lisävarusteiden turvallisesta kierrätyksestä ottamalla yhteyttä tuotteen myyneeseen jälleenmyyjään tai paikalliseen ympäristöviranomaiseen.

Yrityskäyttäjien tulee ottaa yhteyttä tavarantoimittajaan ja selvittää hankintasopimuksen ehdot. Tuotetta tai sen lisävarusteita ei saa hävittää muun kaupallisen jätteen seassa.

Lisätietoja Samsungin ympäristösitoumuksista ja tuotteiden lainsäädännöllisistä velvollisuuksista (esim. REACH, WEEE, akkuja), löydät osoitteesta www.samsung.com

DV6000K_DC68-03709B-06_FI.indd 12 2019-06-26 PM 5:18:18

Asentaminen

Kuivausrummun pakkauksen avaaminen ja asennusohje

Anna pätevän ammattilaisen asentaa kuivausrumpu. Jos laitetta täytyy huoltaa väärien asetusten, säätöjen tai kytkentöjen vuoksi, huoltokustannukset ovat laitteen asentaneen henkilön vastuulla. Suosittelemme, että laitteen asentaa alan ammattilainen erityisesti silloin, jos laite pinotaan muiden laitteiden kanssa tai jos asennuspaikka on vedenpoiston kannalta hankala. Jos vääränlaisen asennuksen vuoksi joudutaan tekemään huoltokäynti, kustannukset ovat tavallisesti laitteen asentaneen henkilön vastuulla.

Varmista, että käytettävissäsi ovat kaikki oikeanlaiseen asennukseen (AC 220–240 V / 50 Hz) tarvittavat välineet.

Pistorasian on oltava maadoitettu. Ks. "Sähkövaatimukset" (ks. s. 16).

Kuivausrumpu ulkoa

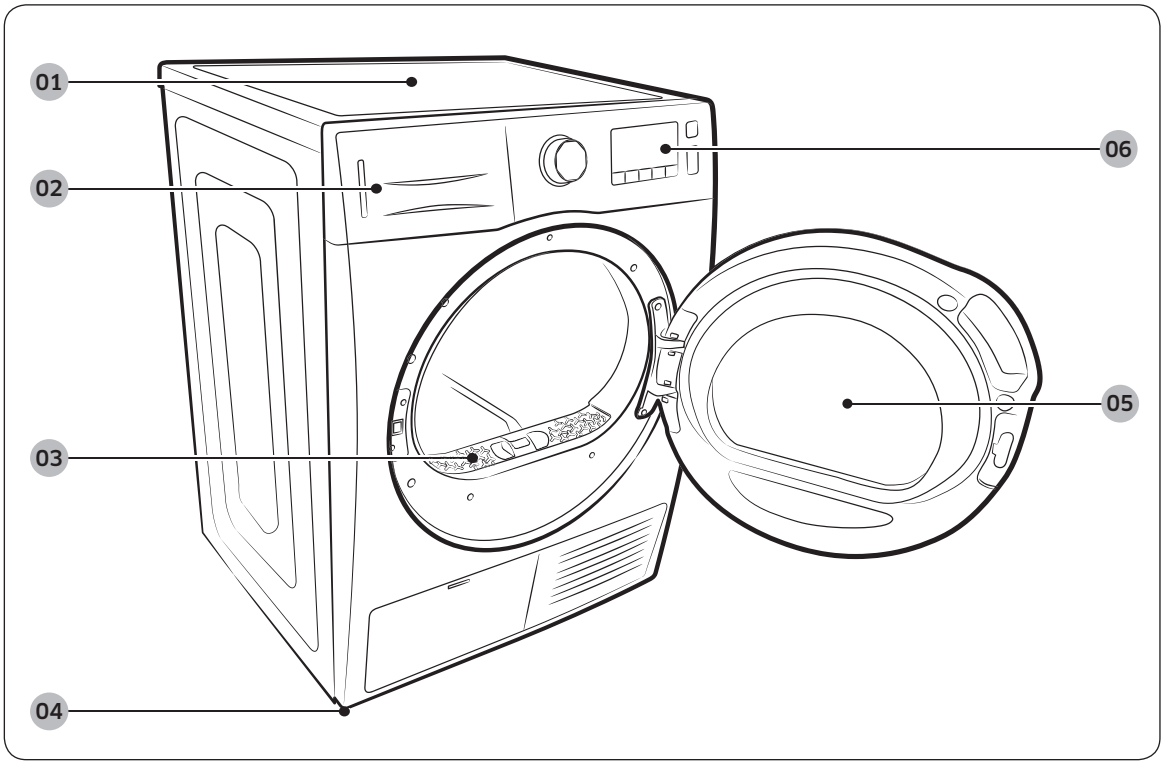

01 Työtaso
02 Vesisäiliö
03 Sihtikotelo
04 Säätöjalat
05 Luukku
06 Käyttöpaneeli

DV6000K_DC68-03709B-06_FI.indd 13 2019-06-26 PM 5:18:18

Asentaminen

Osat

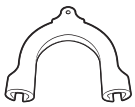

Letkun ohjain

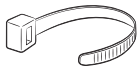

Kaapeliside

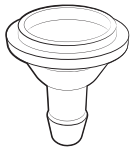

Letkunliitin

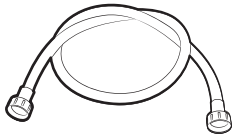

Pitkä poistoletku
(2 m)

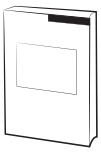

Käyttöohjeet

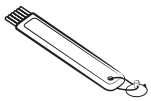

Puhdistusharja

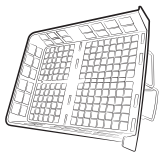

Kuivausteline
(9-sarja)

DV6000K_DC68-03709B-06_FI.indd 14 2019-06-26 PM 5:18:19

Ennen asennusta tehtävät tarkistukset

- Älä kytke virtajohtoa pistorasiaan, ennen kuin kuivausrummun asennus on valmis.
- Tarkista laitteen osat vaurioiden varalta ennen asennuksen aloittamista.
- Jos laitteessa on vaurioituneita osia, ota yhteyttä Samsungin asiakaspalveluun.
- Älä siirrä laitetta yksin.
- Huomaa, että kuivausrummun reunat voivat olla teräviä.
- Älä asenna kuivausrumpua paikkaan, jossa se altistuu pakkaselle. Kylmä vesi voi vaurioittaa laitetta.
- Käytä laitetta ainoastaan sisätiloissa.
- Älä aseta kuivausrumpua yhden reunan varaan sen nostamisen aikana. Älä myöskään siirrä kuivausrumpua niin, että sen sisäosat tärisevät. Tämä voi vaurioittaa laitteen sisäosia.

Ennen laitteen käyttöä

- Varmista, ettei laitteen sisälle ole jäänyt lisävarusteita.
- Kytke pistoke pistorasiaan juuri ennen laitteen käyttämistä.
- Älä tuki kuivausrummun etuosassa olevan jäähdytysritilän ilmanvaihtoaukkoja.
- Älä aseta syttyviä esineitä kuivausrummun lähelle, ja pidä sen ympäristö puhtaana.
- Kuivausrummun on oltava samansuuntainen lattiapinnan kanssa.
- Älä poista kuivausrummun säätöjalkoja. Niiden avulla laite tasapainotetaan suhteessa lattiaan.

Tärkeitä huomautuksia asentajalle

Lue seuraavat ohjeet huolellisesti ennen kuivausrummun asentamista. Ohjeet on säilytettävä tulevaa tarvetta varten.

⚠ VAROITUS

Irrota luukku kaikista hävitettävistä laitteista lasten tukehtumisvaaran välttämiseksi.

DV6000K_DC68-03709B-06_FI.indd 15 2019-06-26 PM 5:18:19

Asentaminen

Asennuspaikkaan liittyviä huomautuksia

Ulkoinen tuuletus ei ole tarpeen, koska laitteessa on kondensaattori, joka kondensoi ja käsittelee laitteen sisällä olevan ilman.

Tästä syystä tämä kuivausrumpu voidaan perinteisistä, ulkoista pakojärjestelmää edellyttävistä rummuista poiketen asentaa mihin tahansa sellaiseen tilaan, jonka lämpötila on 5–35 °C.

Syvennykseen tai kaapistoon asentaminen

Jotta kuivausrumpu toimisi turvallisesti ja moitteetta, seuraavia vähimmäisetäisyyksiä on noudatettava:

Sivuilla – 25 mm	Takana – 51 mm
Päällä – 25 mm	Edessä – 490 mm

Jos pesukone ja kuivausrumpu asennetaan yhteen, syvennyksen tai kaapiston eteen on jätettävä vähintään 490 mm vapaata tilaa ilmanvaihtoa varten.

Sähkövaatimukset

HUOM.

Sähkövaatimukset: AC 220–240 V / 50 Hz.

⚠ VAROITUS

- Laitteiston maadoitusjohtimen virheellinen kytkentä voi aiheuttaa sähköiskun. Jos sinulla on jotakin kysyttävää laitteen maadoituksesta, ota yhteyttä pätevään sähköasentajaan tai huoltopalveluun. Älä muuta kuivausrummun mukana toimitettua pistoketta – jos se ei sovi pistorasiaan, anna pätevän sähköasentajan asentaa sopiva pistorasia.
- Tulipalo-, sähköisku- ja henkilövahinkovaarojen välttämiseksi johdotus ja maadoitus on tehtävä paikallisten sääntöjen mukaisesti, tai jos sellaisia ei ole, on käyttäjän omalla vastuulla varmistaa kuivausrummun oikeaoppinen sähköliitäntä.

Maadoitus

Kuivausrumpu on maadoitettava. Jos kuivausrumpu toimii virheellisesti tai rikkoutuu, maadoitus vähentää sähköiskun vaaraa, sillä sen avulla saat pienivastuksisimman reitin sähkövirralle.

Kuivausrummun mukana toimitettava virtajohto sisältää kolmipiikkisen, maadoitetun pistokkeen asianmukaisesti asennettua ja maadoitettua pistorasiaa varten.

DV6000K_DC68-03709B-06_FI.indd 16 2019-06-26 PM 5:18:19

HUOM.

Älä milloinkaan kytke maadoitusjohtoa muovisiin putkilinjoihin, kaasulinjoihin tai kuumavesiputkiin.

Virheellisesti kytkettäessä laitteen maadoitusjohdin saattaa aiheuttaa sähköiskun.

Pyydä valtuutettua sähköasentajaa tai huoltomiestä tarvittaessa tarkistamaan kuivausrummun maadoitus. Älä tee muutoksia kuivausrummun mukana toimitettuun pistokkeeseen. Jos se ei mahdu pistorasiaan, pyydä valtuutettua sähköasentajaa asentamaan oikeanlainen pistorasia.

⚠ VAROITUS

Jos laitetta ei ole maadoitettu, vaarana on tulipalo tai sähköisku.

Asentaminen vierekkäin

Oikeaoppisen asennuksen varmistamiseksi suosittelemme, että työt annetaan alan ammattilaiselle. Asennusohjeet:

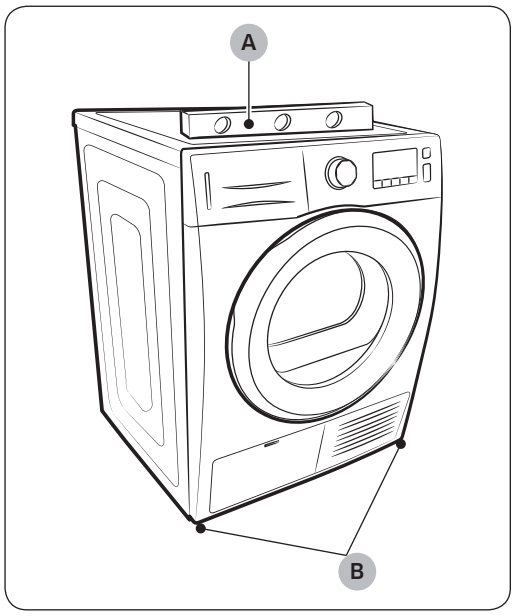

A. Taso

B. Säätöjalat

1. Siirrä kuivausrumpu sopivaan asennuspaikkaan. Harkitse kuivausrummun ja pesukoneen asentamista vierekkäin. Aseta lattialle kaksi pahvisuojusta. Aseta kuivausrumpu kyljelleen niin, että se on kummankin suojuksen päällä.
2. Aseta kuivausrumpu pystyasentoon.
3. Käytä vesivaakaa (A) tarkistaaksesi, onko kuivausrumpu suorassa. Jos ei, säädä tasausjalkaa (B) kuivausrummun pohjassa. Toista tämä säätö, kunnes kuivausrumpu on suorassa.

⚠ HUOMIO

- Optimaalisen toiminnan varmistamiseksi kuivausrummun pitää olla suorassa.
- Tärinän, melun ja kuivausrummun tahattoman liikkumisen estämiseksi lattian on oltava tasainen ja vakaa.

DV6000K_DC68-03709B-06_FI.indd 17 2019-06-26 PM 5:18:20

Asentaminen

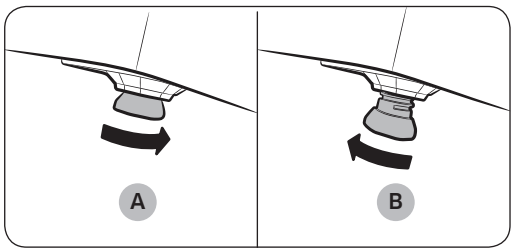

HUOM.

- Aseta kuivausrumpu samalle korkeudelle pesukoneen kanssa painamalla säätöjalat **kokonaan sisään (A)** kääntämällä niitä vastapäivään, ja **löysäämällä niitä (B)** sen jälkeen kääntämällä niitä myötäpäivään.
- Säädä säätöjalkoja vain sen verran kuin on tarpeen kuivausrummun tasapainottamiseksi. Jos säätöjalka jätetään tarpeettoman pitkäksi, kuivausrumpu saattaa täristä.

4. Tutustu osioon "**Sähkövaatimukset**" (ks. s. **16**). Tee tämä ennen käyttöä tai testaamista.
5. Tarkista kuivausrumpu vatupassin avulla ja säädä säätöjalkoja tarvittaessa.
6. Kytke kuivausrumpu pistokkeeseen ja tarkista sen toiminta seuraavaa tarkistuslistaa käyttäen.

Asennuksen tarkistuslista

- Kuivausrumpu on liitetty pistorasiaan ja se on maadoitettu oikeaoppisesti.
- Kuivausrumpu on tasapainotettu ja vakaasti lattialla.
- Käynnistä kuivausrumpu ja varmista, että se toimii, lämpenee ja sammuu.
- Tarkista lopuksi, näkyykö tarkistusviesti "**HC**", kun **AIKAVALINTA** -ohjelmaa on käytetty 20 minuuttia.

Veden tyhjentäminen ilman vesisäiliötä

Voit käyttää kuivausrumpua ilman vesisäiliötä seuraavia ohjeita noudattaen.

Asenna poistoletku siten, että vesi on helppo huuhdella pois.

- Muutoin vesi voi tulvia yli ja aiheuttaa omaisuusvahinkoja.

DV6000K_DC68-03709B-06_FI.indd 18 2019-06-26 PM 5:18:20

Poistoletkun liittäminen

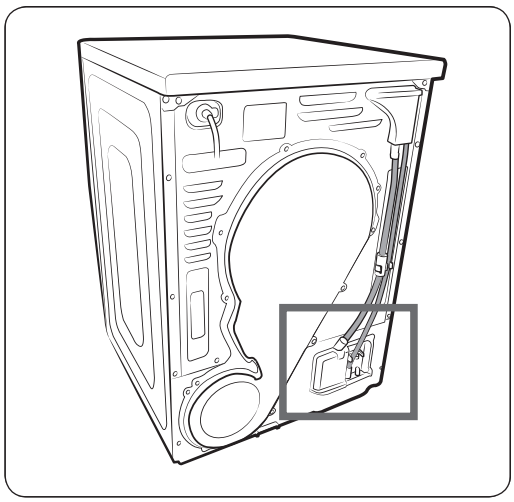

Kuivausrumpu pumppaa rummun ympärille kertyneen veden pois suoraan poistoletkun avulla.

Kiinnitä poistoletku alla kuvatulla tavalla.

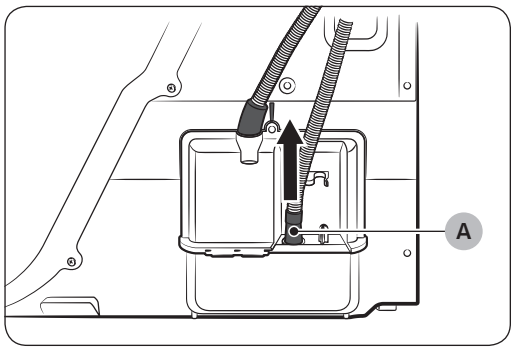

1. Irrota **poistoletku (A)**.

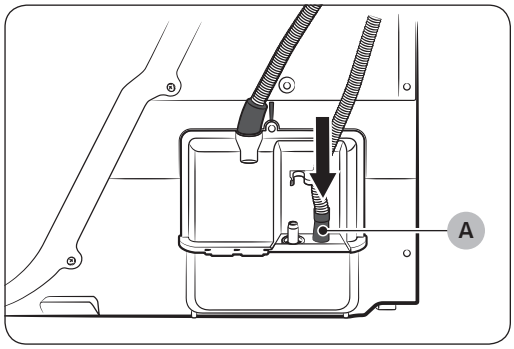

2. Kiinnitä **poistoletku (A)** toiseen reikään.

DV6000K_DC68-03709B-06_FI.indd 19 2019-06-26 PM 5:18:20

Asentaminen

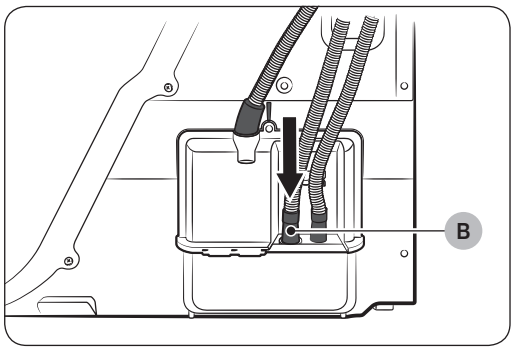

3. Kiinnitä lisäletku (pitkä poistoletku) **poistoletkun (B)** viereiseen reikään.

⚠ HUOMIO

- Koska kuivausrummun poistopumppu voi pumpata vettä vain 90 cm:n korkeuteen, varmista **poistoletkua (B)** asentaessasi, että poistopiste on enintään 90 cm:n korkeudella.
  Jos poistopiste on yli 90 cm:n korkeudella, seurauksena voi olla vedenpoistovirhe. Jos vedenpoistovirhe tapahtuu, käyttöpaneelissa näytetään virhekoodi.
- Kun poistoletku on kiinnitetty, voit tyhjentää laitteeseen tiivistyneen veden suoraan poistoletkua, pesuallasta tai pesualtaan poistovesiputkea käyttäen.

DV6000K_DC68-03709B-06_FI.indd 20 2019-06-26 PM 5:18:21

Poistoletkun liittäminen

⚠ HUOMIO

Älä pidennä poistoletkua.

- Käytä yhtä, riittävän mittaista letkua, sillä useamman lyhyen letkun liitoskohdista voi vuotaa vettä. Jos useampaa kuin yhtä letkua on käytettävä, tiivistä liitoskohdat silikonitiivisteellä. (Älä käytä tiivistämiseen sähköeristeteippiä.)

Poistoletkun pää voidaan asettaa kolmella eri tavalla:

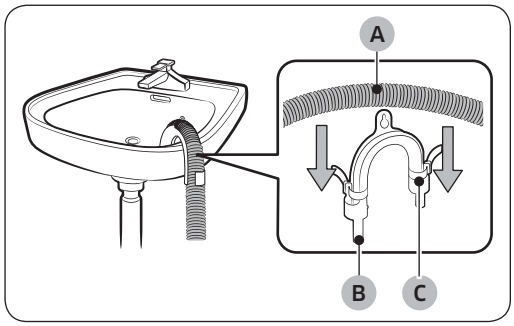

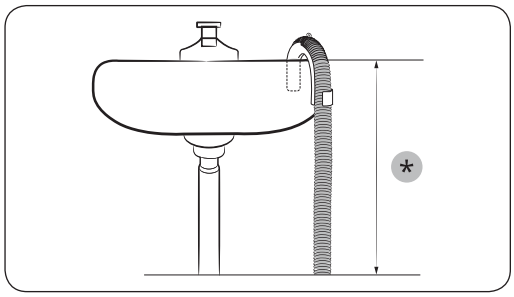

1. Pesualtaan reunan yli: Poistoletku on asennettava alle 90 cm:n korkeudelle. Jos poistoletkun pää täytyy asettaa lattiapinnan yläpuolelle, suosittelemme korkeutta **60-90 cm (*)**. Käytä muovista letkun ohjainta, jotta tuloletkun kouru pysyy taipuneena. Kiinnitä ohjain koukulla seinään tai narulla hanaan, jottei poistoletku siirtyisi pois paikoiltaan.
2. Kokoa **poistoletku (A)** ja **letkun ohjain (B)** ja kiinnitä ne **nippusiteellä (C)**.
3. Voit tyhjentää laitteeseen kertyneen veden liittämällä lisäletkun (pitkä poistoletku) suoraan poistovesiputkeen.

Letkun liittäminen suoraan

Kuivauksen aikana poistuva, laitteeseen kertynyt vesi voidaan poistaa välittömästi liittämällä poistovesiputki hanaan.

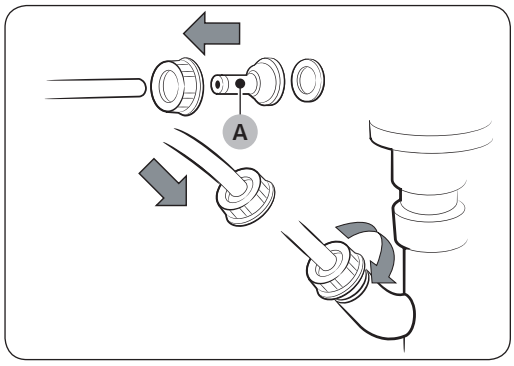

1. Kokoa **letkunliitin (A)** ja letku.

⚠ HUOMIO

Varmista, että letkunliitin ja lisäletku on kiinnitetty tiukasti mahdollisten vuotojen estämiseksi.

DV6000K_DC68-03709B-06_FI.indd 21 2019-06-26 PM 5:18:21

Asentaminen

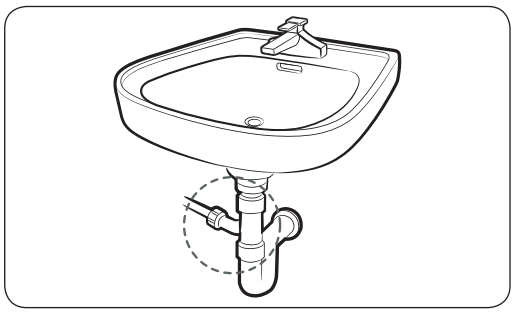

2. Kiinnitä letkun pää hanaan.

Päällekkäin asentaminen

Jos haluat hankkia ylimääräisen asennussarjan, ota yhteyttä Samsungin huoltoliikkeeseen tai lähimpään jälleenmyyjään. (Osanumero SK-DH / SK-DA / SKK-DF)

Pinoamissarja on erilainen eri malleissa.

Käytä laitetta vasta tunnin kuluttua asennuksesta, jotta kompressorissa olevan öljyn pinta ehtisi tasaantua, kun laitetta on kallistettu asennuksen aikana.

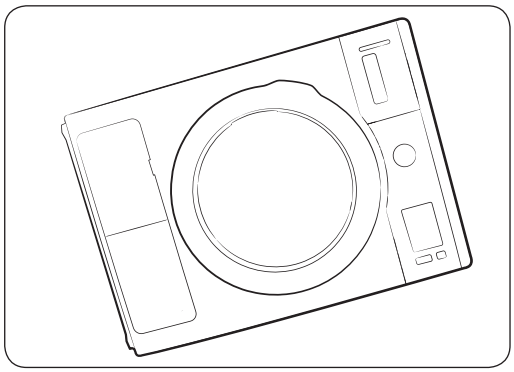

1. Aseta kuivausrumpu varovasti kyljelleen. Käytä pakkausmateriaaleja, jotta kuivausrummun pinta ei naarmuuntuisi.

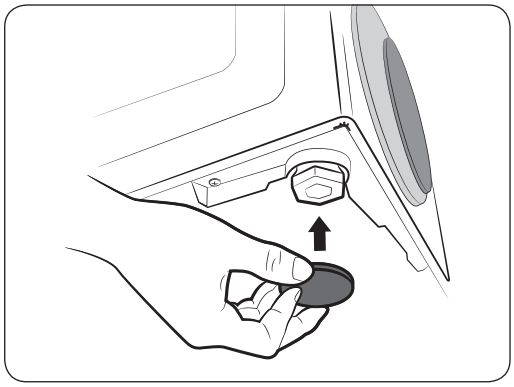

2. Asenna kumipehmusteet kuivausrummun pohjaan.
- Etsi osapakkauksen 4 kumipehmustetta. Asenna kumipehmusteet säätöjalkojen pohjassa oleviin reikiin.
- Pinoamissarja on hankittava erikseen.

3. Aseta kuivausrumpu pystyasentoon.

⚠ HUOMIO

Pinoamissarja voidaan asentaa vain Samsungin valmistamiin tuotteisiin.

DV6000K_DC68-03709B-06_FI.indd 22 2019-06-26 PM 5:18:22

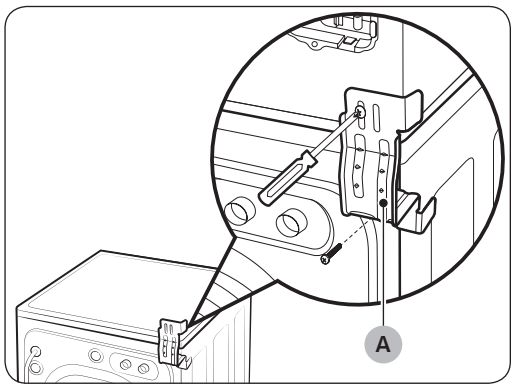

A. Pinoamiskiinnike

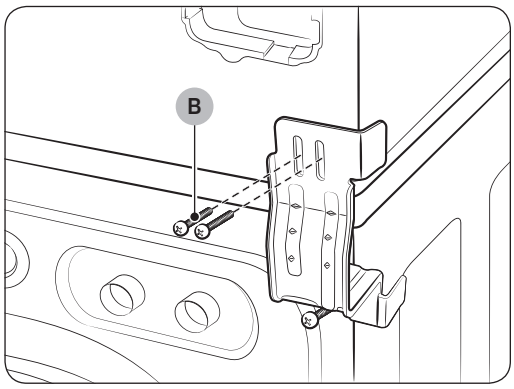

B. Ruuvi

4. Asenna kannatin kuivausrumpuun.

- Irrota pesukoneen yläruuvi takaa vasemmalta. Kohdista kannattimen vasemmat reiät laitteen takavasemmalla olevaan yläreikään ja aseta ruuvi takaisin paikoilleen.
- Toista yllä mainittu toimenpide oikealle puolelle.

HUOM.

Jätä ruuvi löysälle niin, että kuivausrummun kohdistaminen on helpompaa.

5. Asenna kuivausrumpu ja kannatin pesukoneeseen.

⚠ VAROITUS

- Nosta kuivausrumpu pesukoneen päälle. Suojaa pesukoneen käyttöpaneeli pahvilla tai muulla suojuksella. Varmista, että nostat kuivausrummun riittävän korkealle pesukoneen käyttöpaneelista. Henkilövahinko. Kuivausrummun painon ja koon vuoksi asennuksessa on suositeltavaa olla kaksi tai useampi henkilö. Muutoin voi tapahtua henkilövahinkoja.
- Kohdista kannattimen aukot kuivausrummun takana oleviin aukkoihin. Kiristä 12 M4-ristipääruuvia ristipääruuvimeisselillä.
- Kiristä pesukoneen kannattimen ruuvit ja sen jälkeen kaikki pinoamissarjan ruuvit.

DV6000K_DC68-03709B-06_FI.indd 23 2019-06-26 PM 5:18:22

Asentaminen

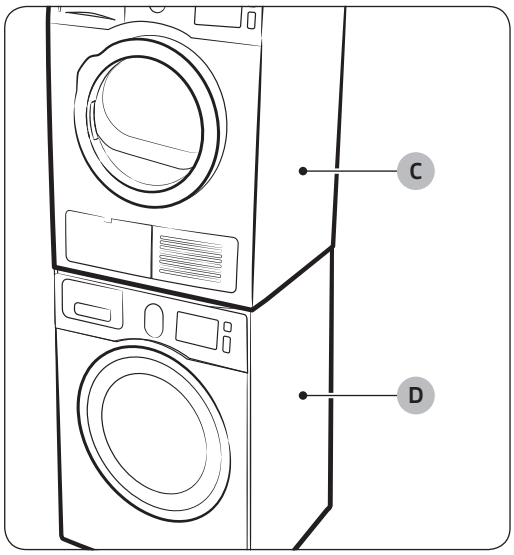

C. Kuivausrumpu
D. Pesukone

6. Asennuksen viimeisteleminen

⚠ **VAROITUS**

- Asenna pesukone sen ohjeiden mukaisesti.
- Asenna kuivausrumpu sen ohjeiden mukaisesti.
- Liu'uta tai siirrä päällekkäin asennettu pesukone ja kuivausrumpu paikoilleen. Käytä huopa-alustoja tai muita siirtovälineitä laitteiden siirtämisen ja lattian suojaamisen apuvälineinä.
- Älä työnnä kuivausrumpua sen jälkeen, kun se on asennettu pesukoneen päälle. Jos kuivausrumpua työnnetään, sormet saattavat jäädä puristuksiin.

DV6000K_DC68-03709B-06_FI.indd 24 2019-06-26 PM 5:18:22

Ennen kuin aloitat

Sihtikotelon puhdistaminen

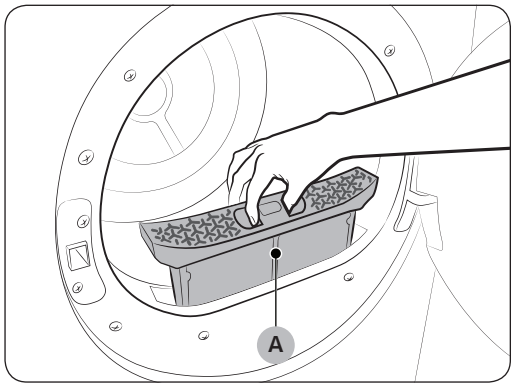

1. Avaa luukku ja irrota **sihti (A)** vetämällä sitä ylöspäin.
2. Avaa ja puhdista sihtikotelo.
   - Puhdista sihtikotelo, kun kuivaus on valmis.

⚠ HUOMIO

- Jos sihtikoteloa ei puhdisteta tietyn käyttömäärän jälkeen, kuivausrummun kuivausteho voi heikentyä ja aiheuttaa tulipalovaaran. Sihti on tästä syystä puhdistettava säännöllisin väliajoin.
- Puhdista sihtikotelo jokaisen kuivauskerran jälkeen.
- Puhdista lämmönvaihtimen sihti aina kahden ohjelman jälkeen. Lisätietoja löytyy kappaleesta "Lämmönvaihtimen sihdin puhdistaminen", sivulla 40.

HUOM.

- Jos sihdin pinta on märkä, käytä sihtiä uudelleen vasta, kun olet kuivannut sen täysin.

DV6000K_DC68-03709B-06_FI.indd 25 2019-06-26 PM 5:18:23

Ennen kuin aloitat

Telinekuivaus (vain DV9-sarja)

Kuivaustelineen asentaminen

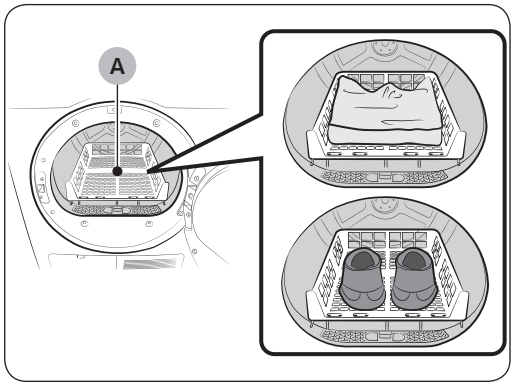

A. Kuivausteline

1. Avaa kuivausrummun luukku.
2. Aseta kuivausteline rumpuun niin, että telineen etukaistale on nukkasihtikotelon päällä.
3. Aseta takajalat kuvaustelineen takaseinässä oleviin syvennyksiin ja paina kuivaustelineen keskiosa alas.
4. Aseta kuivattavat vaatteet telineen päälle ja jätä niiden väliin tilaa ilmankiertoa varten.
5. Sulje kuivausrummun luukku.
6. Paina **Virta** ⏻ -painiketta.
7. Valitse **AIKAVALINTA** ohjelmanvalitsimella ja aseta aika **Aika** -painikkeella.

HUOM.

- Kuivausajaksi voidaan asettaa enintään 150 minuuttia. Valitse aika pyykin kosteuden ja painon mukaisesti. Viiveaika saattaa täytyä asettaa uudelleen, jos kuivaukseen tarvitaan enemmän aikaa. [Jos kuivaat pyykkiä kuivaustelineellä, suosittelemme **AIKAVALINTA** -ohjelman käyttöä.]

8. Paina **Käynnistys/Keskeytys** ⏯ -painiketta.

DV6000K_DC68-03709B-06_FI.indd 26 2019-06-26 PM 5:18:23

Suosituksia telineessä kuivaamiseen

Vaatteet	Huomautuksia (enintään 1,5 kg)
Pestävät puserot (asettele tasaisesti muotoonsa telineen päälle)	Kun vaatteita kuivataan telinettä käyttäen, viikkaa ja aseta vaatteet telineeseen niin, etteivät ne rypisty.
Pehmolelut (puuvilla- tai polyesteritäyte)	
Pehmolelut (vaahto- tai kumitäyte)	
Vaahtokumityynyt	
Urheilukengät	Kuivaa urheilukengät asettamalla ne telineeseen niin, että kenkien pohjat osoittavat alaspäin.

⚠ VAROITUS

Jos vaahtokumi-, muovi- tai kumitavaroita kuivataan lämpimässä, ne voivat vaurioitua ja aiheuttaa tulipalon vaaran.

⚠ HUOMIO

Käytä kenkiä kuivattaessa toimitettua kuivaustelinettä, jotta kuivausrumpu ei vahingoitu.

Kuivausrummun oikeaoppinen täyttäminen

- Aseta kuivausrumpuun vain yhden pesukerran pyykkimäärä kerrallaan.
- Raskaat ja kevyet vaatekappaleet kuivuvat eri aikaan, joten kuivausohjelman päätyttyä kevyet vaatteet saattavat olla kuivia ja raskaat vaatteet kosteita.
- Lisää yksi tai useampi samantyyppinen vaatekappale kuivausrumpuun, jos kuivattavana on vain yksi tai kaksi vaatekappaletta. Tämä tehostaa kuivausprosessia ja parantaa kuivausta.
- Ylikuormitus haittaa kuivausprosessia, jolloin kuivaustulos on epätasainen ja joihinkin tekstiileihin jää ryppyjä.
- Varmista, että asetat kuivausrumpuun vain pesukoneessa asianmukaisesti lingottua pyykkiä.
- Pesemättömiä tekstiilejä ei saa kuivata.
- Tekstiilejä, joissa on öljyä, alkoholia, bensiiniä, jne., ei saa kuivata.

DV6000K_DC68-03709B-06_FI.indd 27 2019-06-26 PM 5:18:24

Ennen kuin aloitat

Käyttöönotto

1. Täytä kuivausrumpu niin, että pyykit jäävät löysästi sen sisään – ÄLÄ ylikuormita rumpua.
2. Sulje luukku.
3. Valitse pyykille oikea ohjelma ja asetukset.
4. Paina **Käynnistys/Keskeytys** ⏯ -painiketta.
5. Kuivausrummun merkkivalo syttyy.
6. Arvioitu ohjelma-aika näytetään näytössä.
   Aika saattaa vaihdella, kun laite arvioi jäljellä olevan kuivausajan uudelleen.

HUOM.

- Kun ohjelma on päättynyt, näyttöön ilmestyy "**End (Valmis)**" (loppu; tai "**0**").
- **Virta** ⏻ painikkeen painaminen peruu ohjelman ja pysäyttää kuivausrummun.
- Kuivauksen, jäähdytyksen ja rypistymiseneston merkkivalot syttyvät ohjelman kyseisten vaiheiden aikana.

DV6000K_DC68-03709B-06_FI.indd 28 2019-06-26 PM 5:18:24

Toiminnot

⚠ VAROITUS

Lue turvallisuusohjeet ennen laitteen käyttöä tulipalojen, sähköiskujen ja henkilövahinkojen välttämiseksi.

Jos Rypistymisenesto -asetusta ei ole valittu, poista pyykki koneesta heti, kun se on pesty ja kuivattu. Jos jätät pyykin rumpuun, se saattaa rypistyä.

Käyttöpaneeli

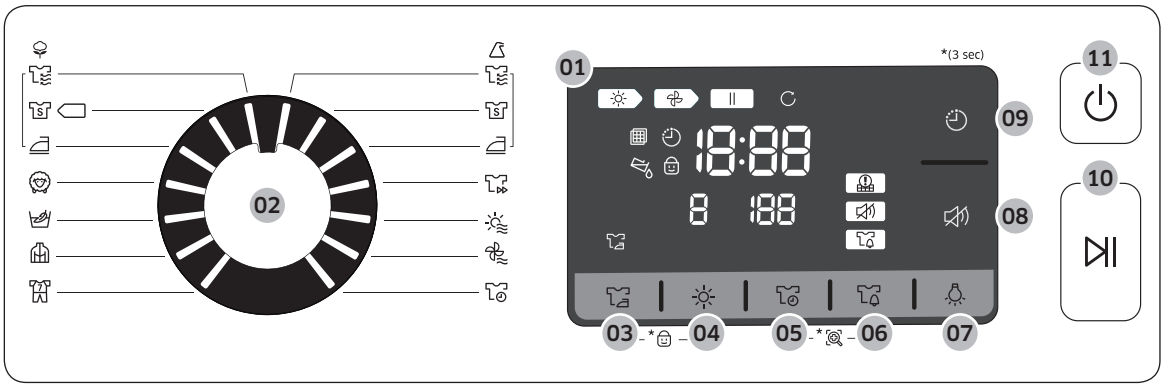

01 Digitaalinen näyttö	Näyttää jäljellä olevan kuivausajan, kaikki ohjelman tiedot sekä virheviestit. Kun olet painanut **Käynnistys/Keskeytys** ⏯ -painiketta, käyttöpaneelissa näytetään käytetyn ohjelman arvioitu kestoaika. Aika voi muuttua ohjelman edetessä. Kuivausvalo syttyy ja palaa, kunnes ohjelma on valmis. Jäähdytysvalo syttyy, kun kuivausrumpu on jäähdytysvaiheessa. Kun kuivausrumpu siirtyy **Rypistymisenesto** -vaiheeseen, rypistymiseneston merkkivalo syttyy. Kun kuivausrummussa on käynnissä **Rypistymisenesto** -ohjelma, aikanäyttö tekee suuren ympyrän. Kun ohjelma on valmis, "**End (Valmis)**" tai "**0**" näkyy aikanäytöllä. Sammuta kuivausrumpu painamalla **Käynnistys/Keskeytys** ⏯- tai **Virta** ⏻ -painiketta ja avaa sitten luukku.
02 Ohjelmanvalitsin	Kun käynnistät kuivausrummun, oletusohjelmaksi asetetaan **Puuvilla** [KAAPPIKUIVA]. Valitse haluamasi pesuohjelma kääntämällä **Ohjelmanvalitsin** -nuppia.

DV6000K_DC68-03709B-06_FI.indd 29 2019-06-26 PM 5:18:24

Toiminnot

03 Rypistymisenesto	Ryppyjen muodostumisen estämiseksi **Rypistymisenesto** tekee noin 120 minuutin jaksoittaisen kuivauksen kuivausohjelman lopussa lämmittämätöntä ilmaa käyttäen. Ota toiminto käyttöön painamalla **Rypistymisenesto** -painiketta. Merkkivalo syttyy, kun **Rypistymisenesto** valitaan. Kun rumpu pyörähtää ajoittain kuivausohjelman loputtua, kuivattuihin vaatteisiin ei tule ryppyjä. (Huomaa, että kun kuivausrummussa on käynnissä **Rypistymisenesto** -ohjelma, aikanäyttö tekee suuren ympyrän.)
04 Kuivaustaso	Valitse kuivaustaso **Puuvilla** - tai **Synteettiset** -ohjelmassa painamalla **Kuivaustaso** -painiketta. Voit selata tasoja 1–3 painamalla painiketta toistuvasti. Suurempi pyykkimäärä tai raskaampi pyykki saattaa edellyttää tehokkainta kuivaustasoa 3, jotta pyykki olisi täysin kuivaa. Kuivaustaso 1 on tarkoitettu sellaisille vaatteille, jotka kuivataan loppuun vaakatasoon levitettyinä tai ripustettuina.
05 Aika	**AIKAVALINTA** -, **KUUMAILMA** - ja **KYLMÄILMA** -ohjelmien käytön aikana aikaa voidaan säätää painamalla **Time** -painiketta. 30 min > 60 min > 90 min > 120 min > 150 min (120 ja 150 minuutin aika-asetukset eivät ole käytettävissä **KUUMAILMA** - ja **KYLMÄILMA** -ohjelmissa.) Manuaalisen tilan aikanäyttö sammutetaan muissa kuin **AIKAVALINTA** -, **PIKAKUIVAUS** -, **KUUMAILMA** - ja **KYLMÄILMA** -ohjelmissa, koska kosteustasot määrittelevät pyykin kuivausajan.
06 Sekapyykin hälytys	Tämä hälytys ilmoittaa käyttäjälle, kun keskimääräinen kuivaustaso on osittain kuiva (80-% kuiva) silloin, kun pyykin joukossa on erilaisia materiaaleja ja tekstiilityyppejä. Jos tämä ehto täyttyy, Sekapyykin hälytys -ilmaisin vilkkuu. **HUOM.** Tämä on käytettävissä vain KAAPPIKUIVA - tai ERITTÄIN KUIVA -ohjelman kanssa.
07 Lamppu	Valaisee kuivausrummun sen käytön aikana. **HUOM.** Valo voidaan sytyttää kuivausrummun ollessa käytössä tai poissa käytöstä. Jos valoa ei sammuteta **Lamppu** -painikkeella 5 minuutin kuluessa sen sytyttämisestä, se sammutetaan automaattisesti.

DV6000K_DC68-03709B-06_FI.indd 30 2019-06-26 PM 5:18:25

08 Ääni Käyttöön/ Pois Käytöstä	Ääni Käyttöön/Pois Käytöstä -toiminto voidaan valita minkä tahansa ohjelman aikana. Kun tämä toiminto on valittu, laitteen äänet ovat poissa käytöstä kaikissa pesuohjelmissa. Asetus säilyy, vaikka virta katkaistaisiin välillä.
09 Ajastin	Voit selata käytettävissä olevia **Ajastin** -asetuksia painamalla tätä painiketta toistuvasti. (1–24 tuntia tunnin jaksoissa.) Näytettävä aika osoittaa pesuohjelman päättymisajan. Saat lisätietoja sivulta**36**.
10 Käynnistys/Keskeytys	Käynnistä ohjelma painamalla tätä. Jos kuivausohjelma on kesken, paina painiketta kerran, jolloin kuivausrumpu pysähtyy. Kuivausohjelmaa voidaan jatkaa painamalla painiketta uudelleen.
11 Virta	Käynnistä kuivausrumpu painamalla painiketta kerran ja sammuta se painamalla painiketta uudelleen. Jos kuivausrumpuun on kytketty virta eikä mitään painiketta paineta 10 minuuttiin, laite sammutetaan automaattisesti.

HUOM.

Jos lisäät toisiinsa kietoutuneita vaatteita kuivausrumpuun välittömästi pesun tai linkouksen jälkeen, kuivaus ei välttämättä ole niin tehokas kuin pitäisi tai laitteen luukku saattaa aueta. Suosittelemme erottelemaan kuivattavat vaatteet toisistaan ennen niiden laittamista kuivausrumpuun.

HUOM.

Näytön merkkien merkitykset:

	Kuivaus käynnissä		Lapsilukko käyttöön tai pois käytöstä
	Jäähdytys käynnissä		Rypistymisenesto
	Pysäytä		Lämmönvaihtimen sihdin puhdistushälytys
	Rypistymisenesto käynnissä		Ääni Käyttöön/Pois Käytöstä
	Sihdin tarkistus		Sekapyykin hälytys
	Ajastin		Smart Check
	Laitteeseen tiivistyneen veden poistaminen		

DV6000K_DC68-03709B-06_FI.indd 31 2019-06-26 PM 5:18:27

Toiminnot

Helppo aloitus

1. Kytke kuivausrumpuun virta painamalla **Virta** ⏻-painiketta.
2. Valitse pesuohjelma kääntämällä **Ohjelmanvalitsin** -valitsinta.
3. Muuta ohjelman asetuksia [**Kuivaustaso** ☼ ja **Aika** ☜] tarpeittesi mukaisesti.
4. Voit ottaa käytettävissä olevat toiminnot käyttöön painamalla niiden painikkeita [**Rypistymisenesto** ☜, **Lamppu** 🔔, **Sekapyykin hälytys** ☜ ja/tai **Ajastin** ⏲].
5. Pidä **Käynnistys/Keskeytys** ⏯ -painiketta painettuna. Kuivausrummun ilmaisin syttyy ja näytössä näytetään arvioitu ohjelma-aika.

HUOM.

Vaihtoehtojen ja asetusarvojen saatavuus vaihtelee ohjelman mukaan.

Ohjelman vaihtaminen käytön aikana

1. Lopeta käyttö painamalla **Käynnistys/Keskeytys** ⏯ -painiketta.
2. Valitse jokin muu ohjelma.
3. Käynnistä uusi ohjelma painamalla **Käynnistys/Keskeytys** ⏯ -painiketta.

DV6000K_DC68-03709B-06_FI.indd 32 2019-06-26 PM 5:18:27

Ohjelmien yleiskuvaus

Ohjelma		Kuvaus	Pyykin enimmäismäärä (kg)	
			DV9	DV8
Puuvilla		Normaalikuntoiset tai vähän likaiset puuvillakankaat, lakanat, pöytäliinat, alusvaatteet, pyyhkeet, paidat jne.	9	8
Puuvilla	ERITTÄIN KUIVA	Tarkoitettu kovassa käytössä oleville tekstiileille tai sellaisille vaatteille, joiden tulee olla erittäin kuivia.	9	8
	KAAPPIKUIVA	Ohjelma puuvillavaatteiden, alusvaatteiden ja pellavavaatteiden kuivaamiseen (EI sovellu farkuille).	9	8
	SILITYSKUIVA	Lopettaa kuivauksen silitykselle sopivaan kosteuteen.	9	8
Synteettiset		Polyesteri- ja polyamidikuiduista tai vastaavista sekoitteista (dioleeni, perlon, kestomuovi, nailon) valmistetut, normaalikuntoiset tai vähän likaiset puserot, paidat jne.	4,5	4
Synteettiset	ERITTÄIN KUIVA	Tarkoitettu kovassa käytössä oleville tekstiileille tai sellaisille vaatteille, joiden tulee olla erittäin kuivia.	4,5	4
	KAAPPIKUIVA	Paitojen, puseroiden, vuodevaatteiden ja pöytäliinojen kuivaamiseen. (EI sovellu farkuille.)	4,5	4
	SILITYSKUIVA	Lopettaa kuivauksen silitykselle sopivaan kosteuteen.	4,5	4
VILLA		Vain konepesun ja kuivausrummun kestävälle villalle.	2	2
HELLÄVARAINEN		HELLÄVARAINEN -ohjelma on tarkoitettu alusvaatteille.	1,5	1,5

DV6000K_DC68-03709B-06_FI.indd 33 2019-06-26 PM 5:18:28

Toiminnot

Ohjelma	Kuvaus	Pyykin enimmäismäärä (kg)	
		DV9	DV8
ULKOVAATTEET	Vedenpitäville vaatteille, esimerkiksi vaellus-, hiihto- ja urheiluasuille. Voit pestä liikuntakäyttöön suunniteltuja materiaaleja, kuten elastaania tai jousto- ja mikrokuitumateriaaleja. Suosittelemme, että käytät tätä kuivausohjelmaa sen jälkeen, kun olet pessyt pyykit **ULKOVAATTEET** -ohjelmalla.	2	2
URHEILUVAATTEET	Tarkoitettu kevyille urheiluvaatteille, kuten verryttelypuvuille.	2	2
PIKAKUIVAUS	Kuivausajaksi asetetaan automaattisesti 60 min.	1	1
KUUMAILMA	Pienille tekstiileille, esikuivatulle pyykille ja normaaleille tekstiilille. Kestää 30 minuuttia.	–	–
KYLMÄILMA	Tekstiileille, jotka tarvitsevat raikastusta ilman lämmitystä.	–	–
AIKAVALINTA	**AIKAVALINTA** -toiminnolla voit valita ohjelmalle haluamasi kestoajan. Käännä **Ohjelmanvalitsin** kohtaan **AIKAVALINTA** ja aseta kuivausaika painamalla **Aika** -painiketta. Voit selata aika-asetuksia painamalla **Aika** -painiketta toistuvasti. Kuivausaika pitenee 30 minuutin jaksoissa aina 150 minuuttiin asti. Kuivattuasi pyykin haluat ehkä kuivata sitä vielä lisää. Voit jatkaa kuivausaikaa valitsemalla **AIKAVALINTA** -ohjelman. Ohjelman aika vaihtelee pyykin tilan mukaan.	–	–

HUOM.

Parhaiden tuloksien saavuttamiseksi vaatteet kannattaa kääntää nurinpäin ennen kuivaamista. Jos kuivausrumpu täytetään liian täyteen, tulokset eivät välttämättä ole samat.

DV6000K_DC68-03709B-06_FI.indd 34 2019-06-26 PM 5:18:28

Kuivausopas

Noudata tekstiilien hoito-ohjemerkintöjä tai valmistajan ohjeita erikoisempia vaatekappaleita kuivatessasi. Jos hoito-ohjemerkintöjä ei ole, käytä viitteenä seuraavia ohjeita.

Päivä- ja yöpeitot	• Noudata hoito-ohjemerkintöjä tai kuivaa **Puuvilla** [**KAAPPIKUIVA**] -ohjelmaa ja korkeaa lämpötilaa käyttäen. • Varmista, että tekstiili on täysin kuiva, ennen kuin käytät sitä tai laitat sen kaappiin. • Tasaisen kuivaustuloksen saavuttamiseksi vaatteita täytyy ehkä kääntää kuivauksen aikana.
Peitteet	• Käytä **Puuvilla** [**KAAPPIKUIVA**] -ohjelmaa ja kuivaa vain yksi peitto kerrallaan, jotta kuivaustulos olisi mahdollisimman hyvä. • Varmista, että tekstiili on täysin kuiva, ennen kuin käytät sitä tai laitat sen kaappiin.
Kangasvaipat	• Käytä **Puuvilla** [**KAAPPIKUIVA**] -ohjelmaa ja korkeaa lämpötilaa, jotta vaipat pysyisivät mahdollisimman pehmeinä.
Täytetyt tekstiilit (takit, makuupussit, untuvapeitteet jne.)	• Käytä **Puuvilla** [**KAAPPIKUIVA**] -ohjelmaa ja alhaista lämpötila-asetusta. • Voit lisätä rumpuun muutaman kuivan pyyhkeen kuivausajan lyhentämiseksi ja kosteuden poistamiseksi.
Vaahtokumi (reput, täytetyt lelut, olkapäiden pehmusteet, jne.)	• ÄLÄ kuivaa lämpötila-asetusta käyttäen. Käytä **KYLMÄILMA** -ohjelmaa (ei kuumaa ilmaa). ⚠ **VAROITUS** • Kumisten esineiden kuivaaminen kuumalla ilmalla voi vaurioittaa esineitä ja aiheuttaa tulipalon.
Tyynyt	• Käytä **Puuvilla** [**KAAPPIKUIVA**] -ohjelmaa. • Lisää rumpuun muutama kuiva pyyhe kuivauksen tehostamiseksi ja vaatekappaleen pöyhistämiseksi. • ÄLÄ kuivaa kapokki- tai vaahtotyynyjä lämmön kanssa. Käytä **KYLMÄILMA** -ohjelmaa.
Muovit (suihkuverhot, ulkokalusteiden suojat, jne.)	• Käytä **KYLMÄILMA** - tai **AIKAVALINTA** -ohjelmaa. Kuivaustasoa lasketaan pyykin suojaamiseksi.

VÄLTÄ SEURAAVIA:

- Lasikuitua sisältävät tekstiilit (verhot jne.).
- Villavaatteet, elleivät niiden hoito-ohjemerkinnät salli rumpukuivausta.
- Kasvis- tai ruokaöljyn tahrimat tekstiilit.

DV6000K_DC68-03709B-06_FI.indd 35 2019-06-26 PM 5:18:28

Toiminnot

Erikoisominaisuudet

Lapsilukko

Toiminnon avulla estetään lasten leikkiminen kuivausrummulla.

Ottaminen käyttöön ja pois käytöstä

Ota lapsilukko käyttöön tai pois käytöstä painamalla **Rypistymisenesto** - ja **Kuivaustaso** -painikkeita samanaikaisesti 3 sekuntia.

Lapsilukon ilmaisin syttyy, kun tämä toiminto otetaan käyttöön.

HUOM.

- Lapsilukko on käytettävissä, kun laitteeseen kytketään virta.
- Kun lapsilukko on käytössä, mikään muu painike kuin **Virta** ei toimi, ennen kuin lukko otetaan pois käytöstä.
- Lapsilukko pysyy käytössä, kun kuivausrumpuun kytketään taas virta.
- Kun muut painikkeet **Virta** -painiketta lukuun ottamatta eivät toimi, tarkista lapsilukon ilmaisimesta, onko lapsilukko käytössä.

Ajastin

Kone voidaan ajastaa niin, että kuivaus käynnistyy automaattisesti myöhemmin. Voit asettaa viiveajaksi 1–24 tuntia (tunnin jaksoissa). Näytettävä aika osoittaa kuivauksen päättymisajan.

1. Aseta kuivausohjelma pestävän pyykin mukaiseksi joko manuaalisesti tai automaattisesti.
2. Paina **Ajastin** -painiketta toistuvasti, kunnes viiveaika on oikea. Jos viiveaika on asetettu, Ajastin -toiminto otetaan käyttöön.
3. Paina **Käynnistys/Keskeytys** -painiketta. Ajastimen ilmaisin vilkkuu ja kellonaika alkaa vähentyä, kunnes asetettu aika saavutetaan.
4. Ajastin perutaan painamalla **Virta** -painiketta ja käynnistämällä kuivausrumpu uudelleen.

DV6000K_DC68-03709B-06_FI.indd 36 2019-06-26 PM 5:18:29

Smart Check

Tällä toiminnolla voit tarkistaa kuivausrummun tilan älypuhelinta käyttäen.

HUOM.

Smart Check -toiminto on optimoitu seuraaville laitteille: Galaxy- ja iPhone-sarjat (kaikille malleille ei ole tukea)

Samsung Smart Washer -sovelluksen lataaminen

Lataa Samsung Smart Washer -sovellus matkapuhelimeesi Android Market- tai Apple App Store -palvelusta ja asenna se.
Löydät sovelluksen helposti hakusanoilla "Samsung Smart Washer".

Smart Check -toiminnon käyttäminen

1. Paina **Aika** - ja **Sekapyykin hälytys** -painikkeita samanaikaisesti 3 sekuntia, jos jokin sellainen tarkistus tehdään, joka edellyttää Smart Check -toiminnon käyttöä. Smart Check -toiminto voidaan käynnistää myös silloin, kun mitään painikkeita ei paineta kuivausrummun käynnistämisen jälkeen.
2. Merkkivalot pyörivät näytössä 2–3 sekuntia ja Smart Check -koodi näytetään kuivausrummun näytössä.
3. Käynnistä **Samsung Smart Washer** -sovellus älypuhelimessa ja kosketa **Smart Check** -painiketta.

HUOM.

Smart Check -toiminnosta käytetään joillakin kielialueilla nimitystä Smart Care.

4. Tarkenna älypuhelimen kamera kuivausrummun näytössä näytettävään Smart Check -koodiin.

HUOM.

- Jos hehkulampun, loisteputken tai muun lampun valo heijastuu kuivausrummun näytöstä, älypuhelin ei välttämättä pysty tunnistamaan Smart Check -koodia.
- Jos pidät älypuhelinta liian laajassa kulmassa suhteessa näyttöön, puhelin ei välttämättä pysty tunnistamaan tarkistuskoodia. Parhaaseen tulokseen pääset pitämällä älypuhelinta niin, että näyttö ja älypuhelin ovat täysin tai lähes yhdensuuntaisesti.

5. Jos tarkennus toimii oikein, Smart Check -koodi tunnistetaan automaattisesti ja tarkat tiedot kuivausrummun tilasta, tarkistuskoodi ja suoritettavat toimenpiteet näytetään älypuhelimessa.
6. Jos älypuhelin epäonnistuu Smart Check -koodin tunnistamisessa useammin kuin kahdesti, syötä kuivausrummun näytössä näkyvä Smart Check -koodi manuaalisesti Samsung Smart Washer -sovellukseen.

DV6000K_DC68-03709B-06_FI.indd 37 2019-06-26 PM 5:18:29

Huolto

⚠ VAROITUS

Älä puhdista kuivausrumpua suihkuttamalla siihen vettä suoraan. Älä puhdista kuivausrumpua bentseenillä, ohenteella, alkoholilla tai asetonilla.

- Muutoin laitteen väri ja muoto voivat muuttua tai laite voi vaurioitua tai aiheuttaa sähköiskun tai tulipalon.

Irrota virtajohto pistorasiasta aina ennen laitteen puhdistamista.

HUOM.

Kuivausohjelman aikana laitteen käyttöpaneeliin tai luukkuun voi kertyä kosteutta.

Lämmönvaihtimen puhdistaminen

Puhdista lämmönvaihdin pehmeällä harjalla tai pölynimurilla, sillä sen pinta on terävä. (Suosittelemme puhdistamista vähintään kerran kuussa.)

⚠ HUOMIO

Älä kosketa lämmönvaihdinta käsilläsi. Voit satuttaa itsesi.

Käyttöpaneeli

Puhdista pehmeällä ja kostealla liinalla. Älä käytä hankaavia aineita.

Älä suihkuta puhdistusaineita suoraan käyttöpaneeliin.

Käyttöpaneelin pinta voi vaurioitua käytettäessä joitakin pyykin esikäsittelyaineita tai tahranpoistoaineita.

Käytä kyseisiä aineita kaukana kuivausrummusta ja pyyhi mahdolliset roiskeet tai ylijäämät välittömästi pois.

Ruostumaton teräsrumpu

Puhdista ruostumaton teräsrumpu kostealla liinalla ja miedolla, hankaamattomalla puhdistusaineella, joka soveltuu käytettäväksi ruostumattomilla teräspinnoilla.

Puhdista puhdistusaineen jäämät ja kuivaa pinnat puhtaalla liinalla.

Kuivausrummun ulkopuoli

Kuivausrummun kaikki ulkopinnat ovat kiiltäviä. Puhdista ne pehmeällä ja kostealla liinalla. Älä käytä hankaavia aineita. Suojaa pinnat teräviltä esineiltä, sillä ne voivat naarmuttaa ja vaurioittaa pintaa.

Älä aseta painavia tai teräviä esineitä tai pesuainelaatikkoa kuivausrummun päälle.

Säilytä niitä erikseen hankitussa telineessä tai erillisessä säilytyslaatikossa.

DV6000K_DC68-03709B-06_FI.indd 38 2019-06-26 PM 5:18:29

Laitteeseen tiivistyneen veden poistaminen

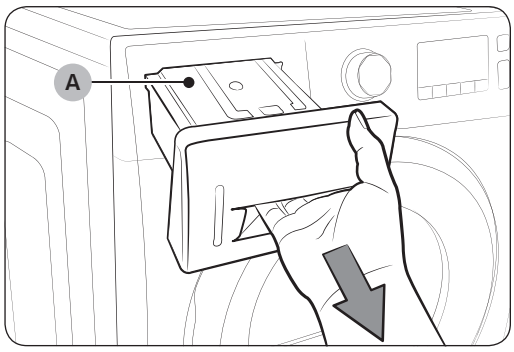

A. Vesisäiliö

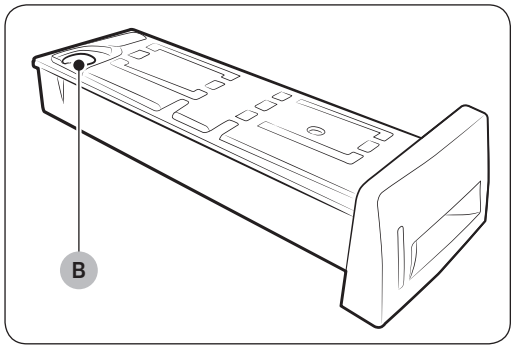

B. Tyhjennysaukko

1. Irrota vesisäiliö vetämällä sitä eteenpäin.

⚠ HUOMIO

Kun irrotat vesisäiliön, varo läikyttämästä vettä. Tartu **vesisäiliöön (A)** molemmilla käsillä, sillä se on painava. Muutoin voit satuttaa ranteesi.

2. Poista tiivistynyt vesi valuttamalla se vesisäiliön **poistoreiästä (B)**.

- Poista kondensoitunut vesi säiliöstä jokaisen kuivauskerran jälkeen.

⚠ VAROITUS

Jos vettä ei poisteta kuivauksen jälkeen, se saattaa vuotaa säiliöstä.

HUOM.

Jos vesisäiliö tyhjennetään ja **Käynnistys/ Keskeytys ⏯** -painiketta painetaan, paneelissa oleva täyden vesisäiliön merkkivalo sammuu.

DV6000K_DC68-03709B-06_FI.indd 39 2019-06-26 PM 5:18:29

Huolto

Lämmönvaihtimen sihdin puhdistaminen

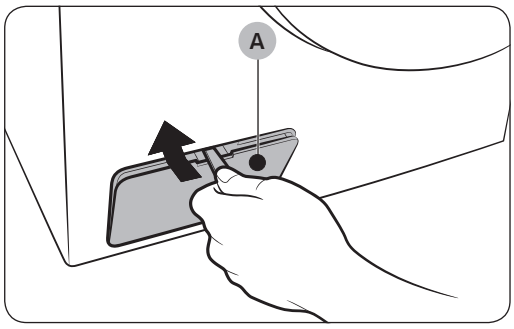

1. Avaa **kansi (A)** avaimella tai kolikolla.

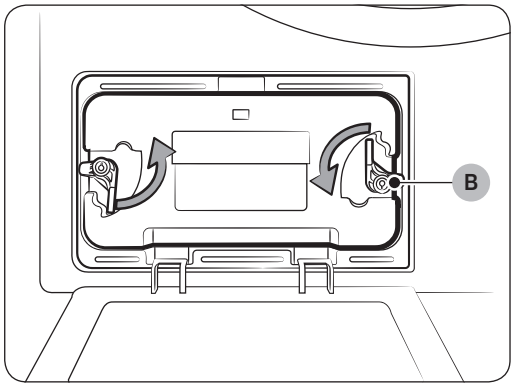

2. Avaa **kiinnitin (B)**.

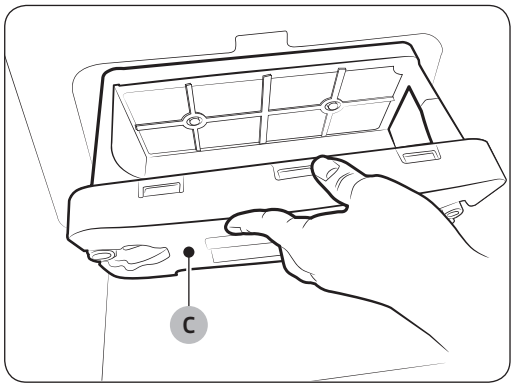

3. Irrota **lämmönvaihtimen sihti (C)**.

DV6000K_DC68-03709B-06_FI.indd 40 2019-06-26 PM 5:18:30

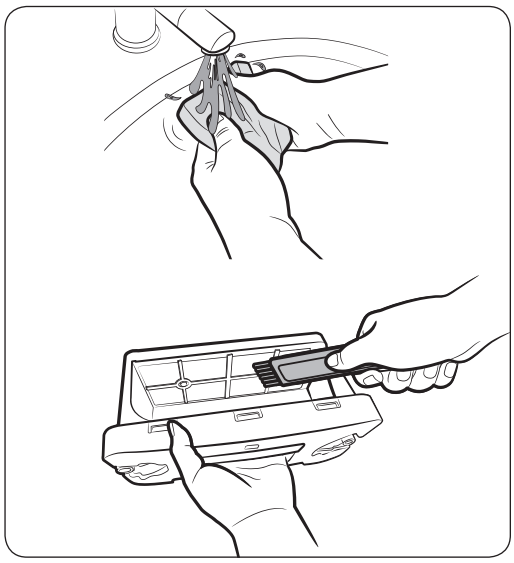

4. Jos lämmönvaihtimen sihtiä ei puhdisteta säännöllisesti, näytössä oleva ilmaisin syttyy tai vilkkuu muistutuksena puhdistamisesta.
   Jos näin käy, tarkista lämmönvaihtimen sihti ja puhdista se, jotta nukka ei pääsisi tukkimaan sitä.

⚠ HUOMIO

- Irrota sihdin sieniosa ja puhdista se juoksevalla vedellä. Harjaa verkko-osa puhdistusharjalla. Kun olet puhdistanut lämmönvaihtimen sihdin vedellä, kuivaa sihti huolellisesti, ennen kuin asetat sen takaisin paikoilleen.
- Puhdista lämmönvaihtimen sihti aina kahden ohjelman käytön jälkeen.
- Kun ilmaisin palaa tai vilkkuu, tarkista lämmönvaihdin ja puhdista se, jotta nukka ei pääsisi tukkimaan sihtiä.

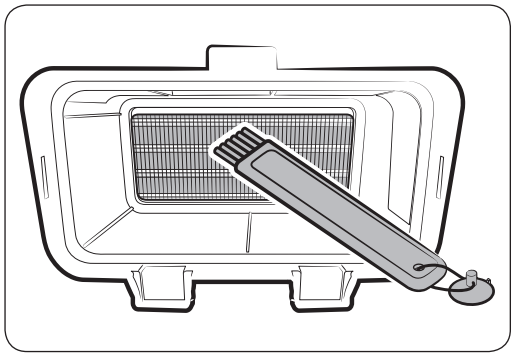

5. Käytä puhdistamiseen puhdistusharjaa tai pölynimuria. (Suosittelemme puhdistamaan sen vähintään kerran kuussa.)

⚠ HUOMIO

Älä kosketa lämmönvaihdinta käsilläsi. Voit satuttaa itsesi.

⚠ HUOMIO

Kun asetat lämmönvaihtimen sihdin paikalleen puhdistuksen jälkeen, varmista, että sen kiinnitin on asetettu lukitusasentoon.

DV6000K_DC68-03709B-06_FI.indd 41 2019-06-26 PM 5:18:30

Vianetsintä

Tarkista seuraavat kohdat, jos kuivausrumpu...

Ongelma	Ratkaisu
Laite ei toimi.	• Varmista, että luukku on lukittu. • Varmista, että virtajohto on kytketty toimivaan pistorasiaan. • Tarkista asunnon suojakytkin ja sulakkeet. • Paina Käynnistys/Keskeytys ⏯ -painiketta uudelleen, jos luukku avataan ohjelman aikana. • Poista vesisäiliöön tiivistynyt vesi. • Puhdista sihtikotelo.
Laite ei kuumene.	• Tarkista asunnon suojakytkin ja sulakkeet. • Valitse lämpöasetukseksi jokin muu kuin KYLMÄILMA. • Tarkista sihtikotelo ja lämmönvaihtimen sihti ja puhdista ne tarvittaessa. • Kuivausrumpu on saattanut siirtyä ohjelman jäähdytysvaiheeseen.
Laite ei kuivaa.	• Tarkista kaikki yllä mainitut, sekä... • Älä ylikuormita laitetta. 1 pesukerran pyykkimäärä = 1 kuivauskerran pyykkimäärä. • Erottele raskaat ja kevyet vaatekappaleet toisistaan. • Suuret tekstiilit, esimerkiksi peitot tai untuvapeitteet, täytyy ehkä kääntää ohjelman aikana tasaisen tuloksen saavuttamiseksi. • Tarkista, että kuivausrummun vesi poistuu oikein. • Pyykkimäärä voi olla liian pieni hyvän kuivaustuloksen saavuttamiseksi. Lisää muutama pyyhe. • Puhdista sihtikotelo. • Puhdista lämmönvaihtimen sihti.
Laitteesta kuuluu kovaa ääntä.	• Varmista, ettei pyykin sekaan ole jäänyt mitään esineitä, esimerkiksi kolikoita, irronneita nappeja, nauloja yms. Poista tällaiset esineet välittömästi. • Varmista, että kuivausrumpu on tasapainotettu asennusohjeiden mukaisesti. • Kuivausrummusta kuuluu hurinaa sen normaalin käytön aikana korkean kuivausrummun ja tuulettimen suuren ilmankiertonopeuden vuoksi.

DV6000K_DC68-03709B-06_FI.indd 42 2019-06-26 PM 5:18:30

Ongelma	Ratkaisu
Laite kuivaa epätasaisesti.	• Saumat, taskut ja muut paksummat kohdat eivät välttämättä ole kokonaan kuivia silloin, kun muu pyykki on saavuttanut halutun kuivuustason. Tämä on normaalia. Voit halutessasi valita ERITTÄIN KUIVA -asetuksen. • Jos yksi raskas tekstiili kuivataan kevyiden tekstiilien seassa, kuten pyyhe lakanoiden kanssa, raskas tekstiili ei välttämättä ole täysin kuiva, kun muu pyykki on saavuttanut valitun kuivaustilan. Erottele raskaat vaatekappaleet kevyistä parhaiden kuivaustuloksien saavuttamiseksi.
Laite haisee.	• Rakennuksen maalien, lakkojen, voimakkaiden puhdistusaineiden jne. hajut voivat päästä kuivausrumpuun ympäristöstä. Tämä on normaalia, sillä kuivausrumpu ottaa ilman ympäristöstä, kuumentaa sen, vie sen rummun läpi ja poistaa sen lopuksi. • Jos huoneessa on hajuja, tuuleta se huolellisesti ennen kuivausrummun käyttämistä.
Laite sammuu ennen pyykin kuivumista.	• Kuivausrummussa on liian vähän tekstiilejä. Lisää vaatekappaleita tai muutama pyyhe ja käynnistä ohjelma uudelleen. • Kuivausrummussa on liian paljon tekstiilejä. Poista joitakin vaatekappaleita ja käynnistä laite uudelleen.
Vaatteissa on nukkaa.	• Varmista aina ennen kuivausta, että sihtikotelo on puhdas. Jotkin pyykit tuottavat suuria nukkamääriä, joten niiden kohdalla nukkasihti saattaa täytyä puhdistaa ohjelman aikana. • Jotkin tekstiilit tuottavat nukkaa (esim. valkoinen nukkainen puuvillapyyhe) ja ne tulee kuivata erillään tekstiileistä, jotka keräävät nukkaa (esim. mustat pellavahousut). • Kuivaa suuret pyykkimäärät pienemmissä erissä. • Tarkista taskut huolellisesti ennen vaatteiden kuivaamista.
Vaatteet ovat ryppyisiä rypistymisenesto-ohjelman käytön jälkeen.	• Pienet, 1–4 vaatekappaleen kuivausmäärät tuottavat parhaat tulokset. • Laita laitteeseen vähemmän pyykkiä. Laita laitteeseen samantyyppisiä vaatekappaleita.
Vaatteisiin jää hajuja raikastuksen jälkeen.	• Voimakkaanhajuiset vaatteet tulee pestä.

DV6000K_DC68-03709B-06_FI.indd 43 2019-06-26 PM 5:18:30

Vianetsintä

Koodit

Näyttökoodien avulla kuivausrummun toimintoja on helpompi ymmärtää.

Koodi	Merkitys	Ratkaisu
tC	Ilman lämpötila-anturin tarkistus.	Puhdista sihtikotelo tai lämmönvaihtimen sihti. Jos ongelma jatkuu, soita huoltopalveluun.
tC5	Kompressorin lämpötila-anturin tarkistus.	Kytke virransyöttö käyttöön 2–3 minuutin kuluttua ja aloita uudelleen alusta.
dC	Luukku on auki kuivausohjelman aikana.	Sulje luukku ja käynnistä ohjelma uudelleen. Jos ongelma jatkuu, soita huoltopalveluun.
HC	Kompressori on ylikuumentunut.	Puhdista suodattimen kotelo tai lämmönvaihtimen suodatin ja kytke sitten virta päälle/pois päältä. Jos ongelma jatkuu, ota yhteys huoltoliikkeeseen.
9C2	Tämä virhe tapahtuu, jos jännite on liian alhainen.	Varmista, että virtajohto on kytketty pistorasiaan. Jos ongelma jatkuu, ota yhteyttä huoltoliikkeeseen.
5C	Vesisäiliö on täynnä vettä. Tyhjennyspumppu on viallinen.	Tyhjennä vesisäiliö, kytke laitteeseen virta uudelleen ja aloita alusta. Jos ongelma jatkuu, soita huoltopalveluun.

Jos näyttöön ilmestyy jokin seuraavan luettelon ulkopuolinen koodi tai jos ehdotettu ratkaisu ei korjaa ongelmaa, ota yhteyttä lähimpään Samsung-huoltoon tai -jälleenmyyjään.

Älä anna valtuuttamattoman teknikon purkaa tai korjata laitetta.

DV6000K_DC68-03709B-06_FI.indd 44 2019-06-26 PM 5:18:31

Liite

Materiaalien hoito-ohjeet

Seuraavissa merkeissä on vaatteiden hoito-ohjeita. Hoito-ohjemerkintöihin lukeutuvat kuivauksen, valkaisun sekä kuivauksen ja silityksen tai kuivapesun merkit. Merkkien käyttö takaa yhtenevyyden kotimaisten ja ulkomaisten valmistajien vaatteiden välillä. Noudata hoito-ohjeita, jotta vaatteesi olisivat mahdollisimman pitkäikäisiä ja voisit välttyä pyykinpesuun liittyviltä ongelmilta.

Pesuohjelma

	Normaali
	Pysyvä prässi / Rypyt kstävä / Ryppyjen hallinta
	Hienopesu
	Käsinpesu

Veden lämpötila**

•••	Kuuma
••	Lämmin
•	Kylmä

HUOM.

** Pistemerkit viittaavat eri tekstiilien vedenlämpötiloihin. Kuuman asetuksen lämpötila on 41–52 °C, lämpimän 29–41 °C ja kylmän 16–29 °C. (Pesuveden lämpötilan on oltava vähintään 16 °C pesuaineen aktivoimiseksi ja tehokkaan pesutuloksen saavuttamiseksi.)

Valkaisu

	Mikä tahansa valkaisu (tarvittaessa)
	Vain klooriton (värinpitävä) Valkaisu (tarvittaessa)
	Kuivausrumpuohjelma

Normaali

	Pysyvä prässi / Rypyt kstävä / Ryppyjen hallinta
	Hienopesu

Erityisohjeet

	Kuivaus rivissä/ripustamalla
	Ripustus vettä valuvana
	Kuivaus vaakatasossa

Lämpöasetus

	Korkea
	Keskitaso
	Alhainen
	Mikä tahansa
	Ei lämpöä/ilmaa

DV6000K_DC68-03709B-06_FI.indd 45 2019-06-26 PM 5:18:31

Liite

Silityskuiva tai höyryn lämpötilat

	Korkea
	Keskitaso
	Alhainen

Pesuun liittyvät varoitusmerkit

	Älä pese
	Älä väännä kuivaksi
	Ei valkaisua
	Ei kuivausta kuivausrummussa
	Ei höyryä (lisätty silitysrautaan)
	Ei silitystä

Kuivapesu

	Kuivapesu
	Ei kuivapesua
	Kuivaus rivissä/ripustamalla
	Ripustus vettä valuvana
	Kuivaus vaakatasossa

Ympäristönsuojelu

Tämä laite on valmistettu kierrätettävistä materiaaleista. Jos päätät hävittää laitteen, ota selvää paikallisista jätemääräyksistä. Katkaise virtajohto, jottei laitetta voisi enää kytkeä sähköverkkoon. Irrota luukku, jotta lapset tai pienet eläimet eivät voisi jäädä laitteen sisälle loukkuun.

DV6000K_DC68-03709B-06_FI.indd 46 2019-06-26 PM 5:18:31

Tekniset tiedot

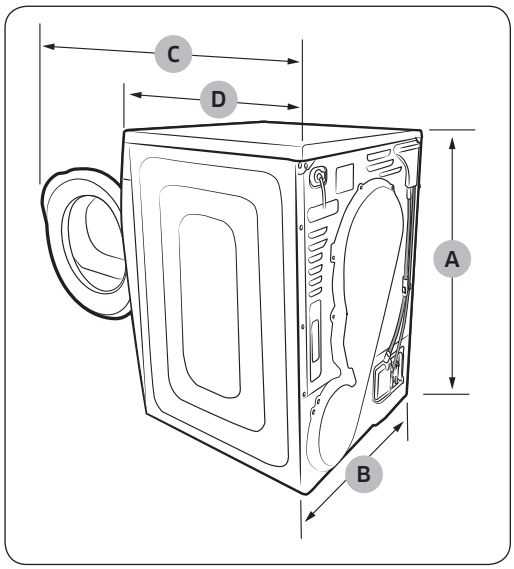

TYYPPI		EDESTÄ TÄYTETTÄVÄ KUIVAUSRUMPU	
MITAT	A. Korkeus	85,0 cm	
	B. Leveys	60,0 cm	
	C. Syvyys luukku auki 90°	109,4 cm	
	D. Syvyys	60,0 cm	
PAINO		50 kg	
SÄHKÖVAATIMUKSET		220–240 V / 50 Hz	950-1100 W
SALLITTU LÄMPÖTILA		5–35 °C	

DV6000K_DC68-03709B-06_FI.indd 47 2019-06-26 PM 5:18:31

Liite

Kulutusarvot

Malli	Ohjelma	Täyttömäärä (kg)*	Energia (kWh)	Enimmäiskesto (minuuteissa)
DV9-sarja	Puuvilla, kaappikuiva**	9	2,2	190
		4,5	1,12	120
	Puuvilla, silityskuiva	9	1,7	155
	Synteettiset, kaappikuiva	4,5	0,85	78
DV8-sarja	Puuvilla, kaappikuiva**	8	1,98	170
		4	1,04	110
	Puuvilla, silityskuiva	8	1,54	140
	Synteettiset, kaappikuiva	4	0,78	72

1. * : Kuivan pyykin paino
   ** : EN 61121:2013 -testiohjelma
2. Kaikki tiedot, joissa ei ole ”tähteä”, on laskettu standardin EN 61121:2013 mukaisesti.

Kulutusarvot voivat vaihdella yllä olevista nimellisarvoista pyykkimäärästä, tekstiilityypeistä, linkouksen jälkeisestä jäännöskosteudesta, sähkövirran vaihteluista ja valituista lisätoiminnoista riippuen.

DV6000K_DC68-03709B-06_FI.indd 48 2019-06-26 PM 5:18:31

Kotitalouskäyttöön tarkoitetut kuivausrummut

Kotitalouskäyttöön tarkoitettujen kuivausrumpujen tekniset tiedot
EU:n säädöksen 392/2012 mukaisesti

HUOM.

"*"-merkit viittaavat eri malleihin välillä 0–9 tai A–Z.

Samsung			
Mallin nimi		DV9*K60****	DV8*K60****
Kapasiteetti	kg	9,0	8,0
Tyyppi		Kondensaattori	
Energiatehokkuus			
A+++ (tehokkain) to D (vähiten tehokas)		A++	
Energiankulutus			
Energiankulutus vuodessa (AE_C) [1]	kWh/vuosi	258,0	235,0
Automaattinen rumpukuivaaja		Kyllä	
Energiankulutus (E_dry), tavallinen puuvillaohjelma täydellä koneellisella pyykkiä	kWh	2,20	1,98
Energiankulutus (E_dry.1/2), tavallinen puuvillaohjelma vajaalla koneellisella pyykkiä	kWh	1,12	1,04
Sammutustila ja päällejättötila			
Virrankulutus sammutustilassa (P_o) täydellä koneellisella pyykkiä	W	0,50	
Virrankulutus päällejättötilassa (P_l) täydellä koneellisella pyykkiä	W	5,00	
Päällejättötilan kesto	min	10	
Ohjelmat, joihin kilvessä ja tässä asiakirjassa viitataan [2]		Puuvilla + KAAPPIKUIVA + [Rypistymisenesto poissa käytöstä]	
Ohjelman kesto vakio-ohjelmalla			
Keskimääräinen ohjelma-aika tavalliselle puuvillaohjelmalle täydellä ja vajaalla koneellisella pyykkiä	min	150	136
Ohjelman kestoaika (T_dry), tavallinen puuvillaohjelma täydellä koneellisella pyykkiä	min	190	170
Ohjelman kestoaika (T_dry.1/2), tavallinen puuvillaohjelma vajaalla koneellisella pyykkiä	min	120	110
Tiivistymisen tehokkuusluokka			
A (tehokkain) – G (vähiten tehokas)		B	
Tiivistymisen keskimääräinen tehokkuus täydellä koneellisella pyykkiä	%	81	
Tiivistymisen keskimääräinen tehokkuus vajaalla koneellisella pyykkiä	%	81	
Tiivistymisen keskimääräinen tehokkuus	%	81	
Melutaso			
Kuivaus täydellä koneellisella pyykkiä	dB (A) re 1 pW	65	
Sisäänrakennettu		Ei	
Yrityksen nimi		Samsung Electronics Co., Ltd.	

DV6000K_DC68-03709B-06_FI.indd 49 2019-06-26 PM 5:18:31

Liite

1) Vuosittaisen energiankulutuksen tiedot perustuvat 160 tavalliseen puuvillaohjelmaan täydellä ja vajaalla koneella sekä virransäästötilan kulutukseen. 9 kg:n koneen kulutus on 258 kWh (8 kg: 235 kWh). Todellinen käyttökertakohtainen energiankulutus riippuu siitä, miten laitetta käytetään.
2) Tavallinen puuvillaohjelma täydellä ja vajaalla koneellisella pyykkiä tarkoittaa peruskuivausohjelmaa, johon kilvessä ja tuoteselosteessa viitataan. Kyseinen ohjelma soveltuu tavallisen, märän puuvillakankaan kuivaamiseen ja se on puuvillakankaiden energiankulutuksen kannalta tehokkain ohjelma.
   Kulutusarvot voivat vaihdella yllä olevista nimellisarvoista pyykkimäärästä, tekstiilityypeistä, linkouksen jälkeisestä jäännöskosteudesta, sähkövirran vaihteluista ja valituista lisätoiminnoista riippuen.

DV6000K_DC68-03709B-06_FI.indd 50 2019-06-26 PM 5:18:31

Muistiinpanoja

SAMSUNG

KYSYMYKSET JA KOMMENTIT

MAA	SOITA	TAI VIERAILE VERKKOSIVUILLAMME
DENMARK	707 019 70	www.samsung.com/dk/support
FINLAND	030-6227 515	www.samsung.com/fi/support
NORWAY	21629099	www.samsung.com/no/support
SWEDEN	0771 726 786	www.samsung.com/se/support

CE

DC68-03709B-06

Varmepumpetørretumbler

Brugervejledning

DV9*K60****/DV8*K60****



DV6000K_DC68-03709B-06_DA.indd 1 2019-06-26 PM 5:18:45

Indhold

Sikkerhedsinformationer 4

Dette skal du vide om sikkerhedsinstruktionerne 4
Vigtige sikkerhedssymboler 4
Vigtige forholdsregler for sikkerheden 5
Instruktioner om WEEE 12

Installation 13

Udpakning og montering af din tørretumbler 13
Tørretumbler udvendigt 13
Tjek før montering 15
Før produktet tages i brug 15
Vigtigt for montøren 15
Overvejelser om placering 16
Montering i alkove eller skab 16
Elektriske krav 16
Jordforbindelse 17
Montering side om side 17
Endelig monteringsstjekliste 18
Afledning af vand uden brug af vandbeholderen 18
Tilslutning af afledningsslangen 19
Stablet montering 22

Inden du starter 25

Rengør filterhuset 25
Hyldetørring (kun DV9-serien) 26
Fyld tørretumbleren korrekt 27
Kom godt i gang 28

Betjening 29

Oversigt over betjeningspanelet 29
Enkle starttrin 32
Programoversigt 33
Tørrevejledning 35
Specielle funktioner 36

DV6000K_DC68-03709B-06_DA.indd 2 2019-06-26 PM 5:18:45

Vedligeholdelse 38

Rengøring af varmeveksleren 38
Betjeningspanel 38
Rustfri ståltromle 38
Tørretumblerens udvendige side 38
Aftømning af kondenseret vand 39
Rengøring af varmevekslerens filter 40

Fejlfinding 42

Kontroller disse punkter, hvis der er problemer med tørretumbleren... 42
Informationskoder 44

Appendiks 45

Oversigt over stoffer og behandlingen af dem 45
Beskyttelse af miljøet 46
Specifikationer 47
Forbrugsdata 48
Ark med tørretumblere til husholdningsbrug 49

DV6000K_DC68-03709B-06_DA.indd 3 2019-06-26 PM 5:18:45

Sikkerhedsinformationer

Tillykke med din nye tørretumbler fra Samsung. Denne brugervejledning indeholder vigtige oplysninger om montering, betjening og vedligeholdelse af din nye maskine. Tag dig tid til at læse denne vejledning for at få fuldt udbytte af tørretumblerens mange fordele og funktioner.

Dette skal du vide om sikkerhedsinstruktionerne

Advarslerne og de vigtige sikkerhedsinstruktioner i denne vejledning dækker ikke alle tænkelige forhold og situationer, som måtte opstå. Det er dit ansvar at bruge din sunde fornuft og være forsigtig og omhyggelig ved montering, vedligeholdelse og brug af din tørretumbler.
Kontakt altid producenten ved problemer eller forhold, som du ikke forstår.

Vigtige sikkerhedssymboler

Ikonerne og symbolerne i denne brugervejledning betyder følgende:

⚠ ADVARSEL

Risici og andre usikre fremgangsmåder, der kan medføre alvorlig personskade eller beskadigelse af materiel.

⚠ FORSIGTIG

Risici og andre usikre fremgangsmåder, der kan medføre personskade og/eller beskadigelse af materiel.

BEMÆRK

Angiver at der findes en risiko for personskade eller skade på materiel.

Læs instruktionerne

Disse advarselstegn er her for at undgå skade på dig selv og andre.

Følg dem fuldstændigt.

Når du har læst denne vejledning, skal du gemme den et sikkert sted for fremtidig reference.

Læs alle instruktioner før brug af apparatet.

Som ved alt elektrisk udstyr med bevægelige dele er der en potentiel farerisiko. For sikkert at kunne betjene apparatet skal du kende dets funktioner og være forsigtig under brug.

⚠ ADVARSEL - risiko for brand

- Tørretumblere skal monteres af en kvalificeret tekniker.
- Monter tørretumbleren i henhold til producentens anvisninger og lokale regler.
- For at reducere risikoen for alvorlig personskade eller dødsfald skal alle monteringsinstruktioner følges.

DV6000K_DC68-03709B-06_DA.indd 4 2019-06-26 PM 5:18:46

Vigtige forholdsregler for sikkerheden

⚠ ADVARSEL

For at nedsætte risikoen for brand, el-stød eller personskade, når du bruger dit apparat, skal du følge følgende grundlæggende forholdsregler, inkl. følgende:

1. Denne maskine må ikke bruges af personer (herunder børn) med fysiske, sansemæssige eller psykiske handicap eller personer, som mangler erfaring og viden, medmindre de er under opsyn eller er blevet instrueret i anvendelsen af maskinen af en person, der har ansvaret for deres sikkerhed.
2. Ved brug i Europa: Dette apparat kan anvendes af børn på mindst 8 år og opefter og af personer med fysiske, sansemæssige eller psykiske handicap eller manglende erfaring og viden, hvis de har fået instruktion i at anvende apparatet på en sikker måde og forstår, hvilke farerisici det indebærer. Børn må ikke lege med apparatet. Rengøring og vedligeholdelse må ikke udføres af børn uden opsyn.
3. Børn bør holdes under opsyn for at sikre, at de ikke leger med apparatet.
4. Hvis strømkablet er beskadiget, skal det udskiftes af producenten, dennes servicerepræsentant eller en tilsvarende kvalificeret person for at undgå fare.
5. De nye slangesæt, der leveres med apparatet, skal anvendes, og de gamle slangesæt må ikke genbruges.
6. For apparater med ventilationsåbninger i bunden må et gulvtæppe ikke blokere åbningerne.
7. Ved brug i Europa: Børn under 3 år bør holdes borte medmindre de er under konstant overvågning.

DV6000K_DC68-03709B-06_DA.indd 5 2019-06-26 PM 5:18:46

Sikkerhedsinformationer

8. FORSIGTIG: For at undgå en fare på grund af utilsigtet nulstilling af termosikringen må dette apparat ikke strømforsynes gennem en ekstern afbryderenhed, som f.eks. en timer, eller sluttes til et kredsløb, der regelmæssigt slukkes og tændes af forsyningsvirksomheden.
9. Tørretumbleren må ikke anvendes, hvis der er anvendt industrielle kemikalier til rengøring.
10. Fnugfilteret skal rengøres regelmæssigt (hvis relevant).
11. Der må ikke være fnug, der kan opsamles omkring tørretumbleren. (ikke relevant for apparater med ventilation til det fri)
12. Der skal være tilstrækkelig ventilation for at undgå tilbagestrømning af gasser til rummet fra apparater, der bruger andre brændstoffer, inklusive åben ild.
13. Tør ikke uvaskede genstande i tørretumbleren.
14. Emner, der er snavset til med substanser, som f.eks. kogeolie, acetone, alkohol, benzin, petroleum, pletfjerner, terpentin, voks og voksfjerner, bør vaskes i varmt vand med ekstra vaskemiddel, inden de tørres i tørretumbleren.
15. Emner, som f.eks. skumgummi (latexskum), badehætter, vandtætte tekstiler, genstande med gummibagside og tøj eller puder med skumgummi, bør ikke tørres i tørretumbleren.
16. Skyllemidler eller lignende produkter bør anvendes som angivet på instruktionerne for skyllemidlet.
17. Den afsluttende del af et tørretumblerprogram foregår uden varme (nedkølingsprogram) for at sikre, at genstandene efterlades med en temperatur, der sikrer, at emnerne ikke bliver beskadiget.
18. Fjern alle genstande, som f.eks. lightere og tændstikker, fra lommer.

DV6000K_DC68-03709B-06_DA.indd 6 2019-06-26 PM 5:18:46

19. ADVARSEL: Stop aldrig en tørretumbler, før et tørreprogram er afsluttet, medmindre alle elementer hurtigt tages ud og foldes ud, så varmen fordeler sig.
20. Udblæsningsluft må aldrig udledes i en rørkanal, der anvendes til udledning af dunster fra apparater, der brænder gas eller andre brændstoffer.
21. Apparatet må ikke installeres bag en aflåselig dør, en skydedør eller en dør med et hængsel i den modsatte side af tørretumblerens hængsel på en sådan måde, at komplet åbning af tørretumblerens luge er begrænset.
22. ADVARSEL: Dette apparat må ikke strømforsynes gennem en ekstern afbryderenhed, som f.eks. en timer, eller sluttes til et kredsløb, der regelmæssigt slukkes og tændes af forsyningsvirksomheden.
    Kun modellen med varmepumpe: Instruktionerne skal også omfatte det væsentligste i følgende:
    ADVARSEL: Hvis apparatet placeres i et kabinet eller indbygges, skal ventilationsåbningerne holdes fri for forhindringer.
    ADVARSEL: Undgå at beskadige kølekredsløbet.

Vigtige advarsler vedr. installation

⚠ ADVARSEL

Installationen af dette apparat skal udføres af en kvalificeret tekniker eller servicevirksomhed.

- I modsat fald kan der opstå elektrisk stød, brand, eksplosion, problemer med produktet eller personskade.

Slut strømkablet til en stikkontakt, der opfylder de lokale elektriske specifikationer. Brug stikkontakten kun til dette apparat, og brug ikke en forlængerledning.

- Hvis en stikkontakt deles med andre apparater ved hjælp af en strømskinne eller et forlængerkabel, kan der opstå elektrisk stød eller brand.
- Kontroller, at spænding, frekvens og strømstyrke stemmer overens med produktets specifikationer. I modsat fald kan der opstå elektrisk stød eller brand. Sæt strømstikket forsvarligt i stikkontakten.

DV6000K_DC68-03709B-06_DA.indd 7 2019-06-26 PM 5:18:46

Sikkerhedsinformationer

Fjern med regelmæssige mellemrum alle fremmedelementer, som f.eks. støv eller vand, fra stikbenene og kontaktpunkterne med en tør klud.

- Tag stikket ud, og rengør det med en tør klud.
- I modsat fald kan der opstå elektrisk stød eller brand.

Hold alle emballagematerialer uden for børns rækkevidde, da emballagematerialerne kan være farlige for børn.

- Hvis et barn tager en pose over hovedet, kan det medføre kvælning.

Dette apparat skal jordforbindes på korrekt vis.

Foretag ikke jordforbindelse af apparatet til gasrør, vandrør af plast eller telefonledninger.

- Det kan resultere i elektrisk stød, brand, eksplosion eller problemer med produktet
- Sæt aldrig strømstikket i en stikkontakt, der ikke er jordet korrekt, og kontroller, at det er i overensstemmelse med lokale og nationale regler.

Produktet må ikke monteres eller anbringes i udendørs omgivelser.

Brug ikke et beskadiget strømstik, en beskadiget netledning eller en løs stikkontakt.

- Det kan resultere i elektrisk stød eller brand.

Hvis stikket (eller strømkablet) er beskadiget, skal den udskiftes af producenten eller dennes servicerepræsentant eller en tilsvarende kvalificeret tekniker for at undgå fare.

Dette apparat skal anbringes, så der er adgang til stikkontakten efter installationen.

Strømkablet må ikke strækkes eller bøjes for meget.

Strømkablet må ikke vrides, og der må ikke være knuder på det.

Strømkablet må ikke hænge over metalgenstande, der må ikke anbringes tunge genstande på det, det må ikke være i klemme mellem genstande, og det må ikke skubbes ind i rummet bag apparatet.

- Det kan resultere i elektrisk stød eller brand.

Du må ikke trække i strømkablet, når du tager stikket ud af stikkontakten.

- Hold på strømstikket, mens du tager det ud.
- I modsat fald kan der opstå elektrisk stød eller brand.

Dette apparat skal jordforbindes på korrekt vis. Sæt aldrig strømstikket i en stikkontakt, som ikke er jordet korrekt, eller som ikke er i overensstemmelse med lokale og nationale regler.
Se monteringsvejledningen vedrørende jording af dette apparat.

Installer dette apparat et sted med et solidt, jævnt gulv.

- I modsat fald kan der opstå unormale vibrationer, unormal støj eller problemer med produktet.

Da en bestanddel i hairspray kan forringe den hydrofile egenskab ved varmeveksleren, så dug kan forekomme på apparatets yderside, når kølingsfunktionen kører, må du ikke installere apparatet i en skønhedssalon.

Apparatet skal anbringes, så der er adgang til strømstikket, vandtilførslen og vandafløbet.

DV6000K_DC68-03709B-06_DA.indd 8 2019-06-26 PM 5:18:46

Vigtige advarsler vedr. brug

⚠ ADVARSEL

Lad aldrig børn eller kæledyr være på eller inde i produktet. Ved bortskaffelse af produktet skal lugelåsen (håndtaget) desuden afmonteres.

- Det kan resultere i, at børn falder og kommer til skade.
- Hvis et barn bliver låst inde i produktet, er der risiko for kvælning.

Forsøg ikke at få adgang til produktets inderside, mens tromlen roterer.

Du må ikke sidde på produktet eller læne dig mod lugen.

- Dette kan medføre, at produktet vælter og forårsager personskade.

Tør kun vasketøjet, efter at det er blevet centrifugeret i en passende vaskemaskine.

Tør ikke uvaskede genstande i tørretumbleren.

Det kondenserede vand må ikke drikkes.

Stop aldrig en tørretumbler, før et tørreprogram er afsluttet, medmindre alle elementer hurtigt tages ud og foldes ud, så varmen fordeler sig.

Du må ikke tørre vasketøj, der er forurenet af brændbare materialer som benzin, petroleum, benzen, fortynder, alkohol, osv.

- Det kan resultere i elektrisk stød, brand eller eksplosion.

Lad aldrig børn eller kæledyr bide i eller lege med tørretumbleren.

- Det kan resultere i elektrisk stød eller personskade.

Ved bortskaffelse af produktet skal lugen og strømkablet afmonteres før bortskaffelse af produktet.

- I modsat fald kan der opstå skade på netledningen eller personskade.

Rør ikke ved strømstikket med våde hænder.

- Det kan resultere i elektrisk stød.

Hvis gas (bygas, propangas, LP-gas) lækker, må du ikke røre ved apparatet eller strømkablet, udluft straks.

- På dette tidspunkt må du ikke anvende ventilatoren.
- En gnist kan medføre en eksplosion eller en brand.

Du må ikke reparere, udskifte eller forsøge at servicere nogen af apparatets dele, medmindre dette udtrykkeligt anbefales i instruktionerne om brugerreparationer. Du skal også have de nødvendige evner til at reparere dette apparat.

Forsøg ikke selv at reparere apparatet, skille det ad eller ændre den.

- Brug ikke andre sikringer (f.eks kobbertråd, ståltråd, osv.) end standardsikringen.
- Hvis reparation eller genmontering af apparatet er påkrævet, skal du kontakte dit nærmeste servicecenter.
- I modsat fald kan der opstå elektrisk stød, brand, problemer med produktet eller personskade.

DV6000K_DC68-03709B-06_DA.indd 9 2019-06-26 PM 5:18:46

Sikkerhedsinformationer

Det produkt, du har købt, er kun designet til husholdningsbrug.

Brug til forretningsformål anses for misbrug af produktet. I dette tilfælde vil produktet ikke være dækket af standardgarantien fra Samsung, og Samsung kan ikke holdes til ansvar for fejlfunktion eller skade, der opstår som følge af sådan misbrug.

Hvis produktet udsender en mærkelig lyd, en brændende duft eller genererer røg, så afbryd straks for strømmen, og kontakt servicecenteret.

- Ellers kan det medføre elektrisk stød eller brand.

Børn (eller kæledyr) må aldrig tillades at lege på eller i dit produkt. Produktets luge kan ikke åbnes let indefra, og børn kan komme alvorligt til skade, hvis de fanges inde i maskinen.

Forholdsregler for brug

⚠ FORSIGTIG

Du må ikke stå oven på apparatet eller anbringe genstande (f.eks. vasketøj, tændte stearinlys, tændte cigaretter, tallerkener, kemikalier, metalgenstande m.m.) på apparatet.

- Det kan resultere i elektrisk stød, brand, problemer med produktet eller personskade.

Rør ikke ved glaslugen eller indersiden af tromlen under eller lige efter tørring, da disse dele er varme.

- Det kan resultere i forbrændinger.

Glasset i lågen bliver varmt under vask og tørring. Rør ikke glasset.

Lad ikke børn lege omkring vaskemaskinen eller rør glaslågen.

- Det kan resultere i forbrændinger.

Tryk ikke på knapperne med skarpe genstande, som f.eks. nåle, knive, negle, osv.

- Det kan resultere i elektrisk stød eller personskade.

Du må ikke tørre vasketøj, der indeholder formgummi (latex) eller lignende gummimateriale.

- Hvis formgummi bliver opvarmet, kan det starte en brand.

Du må ikke tørre vasketøj forurenet med vegetabilsk olie eller madolie, da større oliemængder ikke fjernes ved vask af vasketøjet. Desuden skal du bruge nedkølingsprogrammet, så vasketøjet ikke opvarmes.

- Varmen fra iltning af olien kan starte en brand.

Sørg for, at alle lommer i tørretøjet er tomme.

- Hårde, skarpe genstande, som f.eks. mønter, sikkerhedsnåle, søm, skruer eller sten, kan forårsage omfattende skade på maskinen.

Tør ikke tøj med store metalspænder, knapper eller andre kraftige metalgenstande (lynlåse, kroge, øjer, store knapper).

Brug om nødvendigt vaskenettet til mindre og let vasketøj, som f.eks. stofbælter, forklædesnore og bh'er med bøjler, der kan opløses eller gå i stykker under et program.

DV6000K_DC68-03709B-06_DA.indd 10 2019-06-26 PM 5:18:46

Det anbefales, at der ikke bruges tørreark til at reducere statisk elektricitet, da dette kan beskadige vasketøjet og også potentielt kan beskadige maskinen.

- Det kan resultere i skade på vasketøjet.

Brug ikke tørretumbleren i nærheden af farligt pulver som kulstøv, hvedemel m.v.

- Det kan resultere i elektrisk stød, brand eller eksplosion.

Anbring ikke brandbare materialer i nærheden af produktet.

- Det kan resultere i giftige luftarter fra produktet, skade på delene, elektrisk stød, brand eller eksplosion.
- Apparatet må ikke anbringes bag aflåselige døre osv.

Rør ikke ved apparatets bagside under eller straks efter, at en tørring er færdig.

- Apparatet er stadig varmt og kan give forbrændinger.

Indeholder fluorholdige drivhusgasser.

Hermetisk forseglet udstyr.

Slip ikke gas ud i atmosfæren.

Kølemiddel (type): R-134a (GWP = 1430)

Kølemiddel (opladning): 0,4 kg, 0,572 tCO_2e

Vigtige advarsler vedr. rengøring

⚠ ADVARSEL

Apparatet må ikke rengøres ved at sprøjte vand direkte på det.

Brug ikke benzol, fortynder eller alkohol til at rengøre apparatet.

- Det kan resultere i misfarvning, deformering, skade, elektrisk stød eller brand.

Før rengøring eller vedligeholdelse skal du tage apparatets strømkabel ud af stikkontakten.

- I modsat fald kan der opstå elektrisk stød eller brand.

Rengør filterhuset før og efter brug af tørretumbleren.

Bed en autoriseret servicetekniker om at rengøre indersiden af produktet regelmæssigt.

Rengør varmeveksleren med en blød børste eller en støvsuger en gang om måneden.

Rør ikke ved varmeveksleren. Ellers kan der forekomme personskade.

Det indvendige af tørretumbleren skal rengøres regelmæssigt af kvalificeret servicepersonale.

DV6000K_DC68-03709B-06_DA.indd 11 2019-06-26 PM 5:18:46

Sikkerhedsinformationer

Instruktioner om WEEE

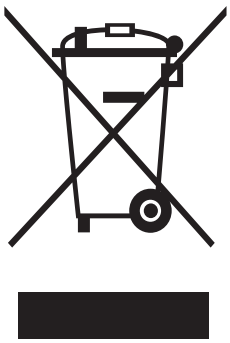

Korrekt bortskaffelse af dette produkt (elektrisk & elektronisk udstyr)

(Gælder i lande med systemer til affaldssortering)

Denne mærkning på produktet, på tilbehør eller i manualen betyder, at produktet og elektronisk tilbehør hertil (f.eks. oplader, headset og USB-kabel) ikke må bortskaffes sammen med almindeligt husholdningsaffald efter endt levetid. For at forebygge skadelige virkninger på menneskers helbred eller miljøet skal disse genstande bortskaffes adskilt fra andre typer af affald og indleveres på en genbrugsplads med henblik på genindvinding.

Forbrugere bedes kontakte forhandleren, hvor de har købt produktet, eller kommunen for nærmere oplysning om, hvor og hvordan de kan indlevere produkt og tilbehør med henblik på miljøvenlig genindvinding.

Virksomheder bedes kontakte leverandøren og følge anvisningerne i købekontrakten. Dette produkt og elektronisk tilbehør hertil må ikke bortskaffes sammen med andet erhvervsaffald.

Du kan finde informationer om Samsungs miljøforpligtelser og produktlovgivningsmæssige forpligtelser, som f.eks. REACH, WEEE eller batterier på vores side om bæredygtighed på www.samsung.com.

DV6000K_DC68-03709B-06_DA.indd 12 2019-06-26 PM 5:18:47

Installation

Udpakning og montering af din tørretumbler

Få en professionel til at montere denne tørretumbler korrekt. Hvis der tilkaldes service som resultat af dårlig opsætning, justering eller tilslutning, betragtes det som montørens ansvar. Det anbefales, at der tilkaldes en kvalificeret fagmand til montering af denne maskine, særligt ved mere komplicerede installationer af afløb eller stabling af produkter. Hvis der opstår funktionsproblemer som følge af monteringen, som kræver service, betragtes problemerne typisk som montørens ansvar.

Sørg for, at du har alt det nødvendige til korrekt montering (AC 220-240 V 50 Hz).

En elektrisk stikkontakt med jord er påkrævet. Se "Elektriske krav" (Se side 16).

Tørretumbler udvendigt

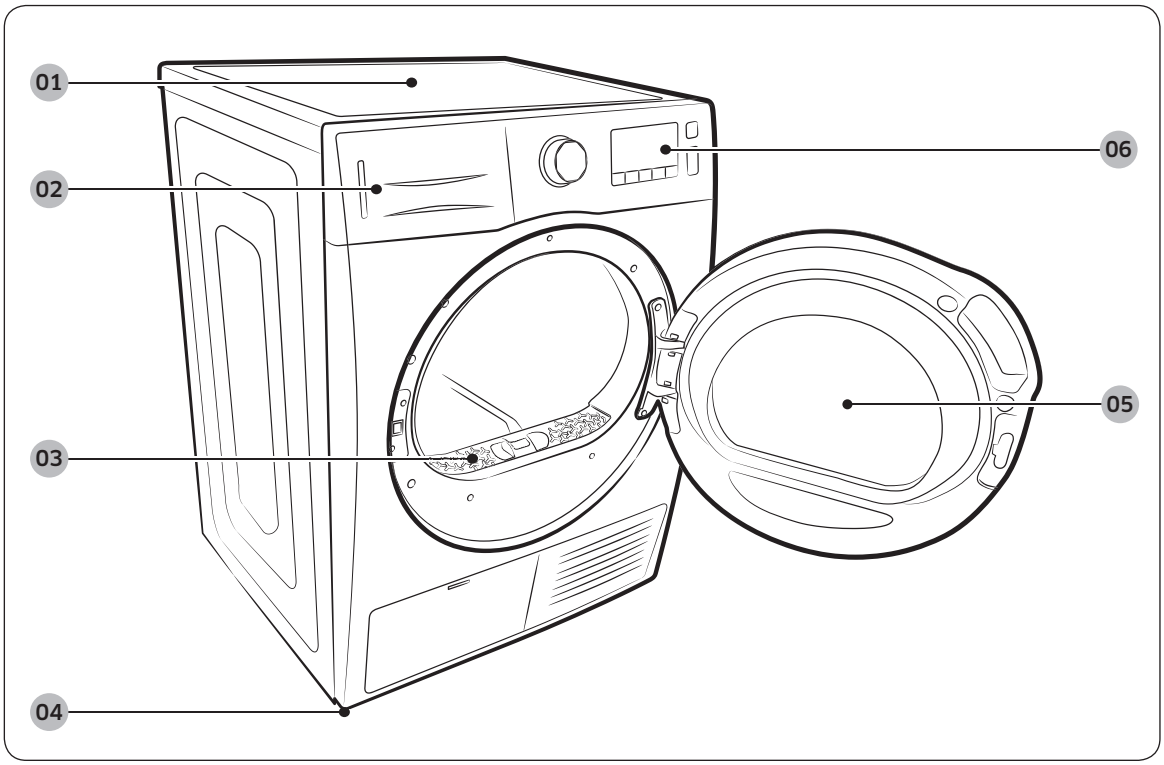

01 Dækseltop
02 Vandbeholder
03 Filterhus
04 Justeringsfødder
05 Luge
06 Betjeningspanel

DV6000K_DC68-03709B-06_DA.indd 13 2019-06-26 PM 5:18:47

Installation

Dele

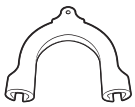

Slangeholder

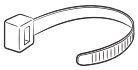

Kabelbinder

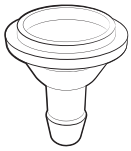

Slangetilslutning

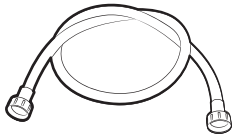

Lang afledningsslange (2 m)

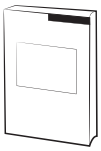

Vejledning



Rengøringsbørste

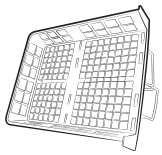

Hyldetørring (9-serien)

DV6000K_DC68-03709B-06_DA.indd 14 2019-06-26 PM 5:18:48

Tjek før montering

- Sæt ikke strømkablet i stikkontakten, før tørretumbleren er færdigmonteret.
- Kontroller produktets udseende for eventuelle beskadigede dele, før du begynder at montere produktet.
- Hvis der er dele, der ser ud til at være beskadiget, skal du kontakte din nærmeste Samsung kundeservice.
- Flyt ikke selv produktet, hvis det skal flyttes.
- Pas på kanterne på tørretumbleren, da de kan være skarpe.
- Tørretumbleren må ikke monteres på et sted, der kan udsættes for frost. Koldt vand kan beskadige produktet.
- Brug kun produktet indendørs.
- Anbring ikke tørretumbleren på siden, når den løftes, og flyt ikke tørretumbleren på en sådan måde, at de indvendige dele ryster. Det kan medføre skade på produktets indvendige dele.

Før produktet tages i brug

- Kontroller, om der er tilbehør tilbage inde i tromlen.
- Tilslut strømkablet, lige før du bruger produktet.
- Du må ikke blokere for luftindsugningshullet ved kølegitteret foran på tørretumbleren.
- Anbring ikke brandbare genstande i nærheden af tørretumbleren, og hold omgivelserne rene.
- Sørg for, at tørretumbleren er i vater (står vandret).
- Fjern ikke tørretumblerens justeringsfødder. De er nødvendige for at holde produktet i vater.

Vigtigt for montøren

Læs de følgende instruktioner omhyggeligt, før du monterer tørretumbleren. Disse instruktioner skal opbevares til senere brug.

⚠ ADVARSEL

Fjern lugen på alle bortskaffede apparater for at undgå kvælningsfare for børn.

DV6000K_DC68-03709B-06_DA.indd 15 2019-06-26 PM 5:18:48

Installation

Overvejelser om placering

Tørretumbleren er af en kondenserende type, hvor den indvendige luft kondenseres og behandles. Derfor kræves der ikke udvendig ventilation.

Det vil sige, at tørretumbleren kan monteres og bruges på ethvert sted, hvor temperaturen er mellem 5 og 35 grader Celsius, i modsætning til en traditionel tørretumbler, der kræver et udvendigt udsugningssystem.

Montering i alkove eller skab

For sikker og korrekt funktion skal tørretumbleren som minimum have følgende plads omkring sig:

Sider – 25 mm	Bag – 51 mm
Top – 25 mm	Front – 490 mm

Hvis der monteres både en vaskemaskine og en tørretumbler sammen, skal der foran alkoven eller skabet være mindst 490 mm fri plads.

Elektriske krav

BEMÆRK

Elektriske krav er AC 220-240 V / 50 Hz.

ADVARSEL

- Ukorrekt tilslutning af udstyrets jordleder kan føre til risiko for elektrisk stød. Kontakt en kvalificeret elektriker eller reparatør, hvis du er usikker på, hvorvidt tørretumbleren er korrekt jordforbundet. Du må ikke ændre det stik, der blev leveret med tørretumbleren. Hvis det ikke passer til stikkontakten, skal en kvalificeret elektriker montere en korrekt stikkontakt.
- For at undgå unødig risiko for brand, elektrisk stød eller personskade skal al kabelføring og jordforbindelse udføres i overensstemmelse med lokale regler. Hvis der ikke findes lokale regler, er det dit ansvar at stille tilstrækkelig elforsyning til rådighed for tørretumbleren.

Jordforbindelse

Tørretumbleren skal jordforbindes. Hvis tørretumbleren ikke virker korrekt eller går i stykker, vil jordforbindelsen reducere risikoen for elektrisk stød ved at etablere en vej med mindst mulig modstand for den elektriske strøm.

Med tørretumbleren følger et strømkabel med et jordstik med tre ben til brug i en korrekt monteret og jordforbundet stikkontakt.

DV6000K_DC68-03709B-06_DA.indd 16 2019-06-26 PM 5:18:48

BEMÆRK

Du må aldrig forbinde jordledningen til VVS-rør af plastik, gasrør eller varmtvandsrør.

Hvis maskinens jordledning ikke forbindes korrekt, kan det resultere i elektrisk stød.

Rådfør dig med en kvalificeret elektriker eller reparatør, hvis du er usikker på, hvorvidt tørretumbleren er korrekt jordforbundet. Stikket, der følger med tørretumbleren, må ikke ændres. Hvis den ikke passer til stikket, skal en korrekt stikkontakt monteres af en kvalificeret elektriker.

⚠ ADVARSEL

Hvis produktet ikke er jordforbundet, er der fare for brand eller elektrisk stød.

Montering side om side

Til korrekt montering anbefaler vi, at du engagerer en professionel. For at montere:

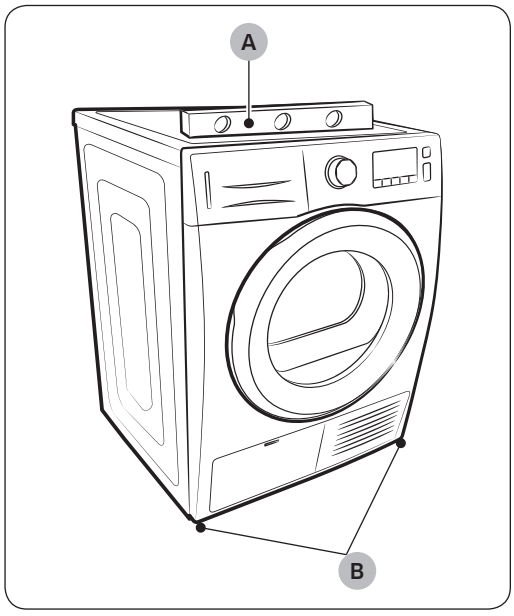

A. Niveau

B. Justeringsfødder

1. Flyt tørretumbleren til en passende placering for monteringen. Overvej at montere tørretumbleren og vaskemaskinen ved siden af hinanden. Læg to af pap-puderne på gulvet. Vip tørretumbleren om på siden, så den ligger hen over begge pap-puder.
2. Sæt tørretumbleren tilbage i opretstående stilling.
3. Brug et vaterpas (A) til at kontrollere, at tørretumbleren er i vater. Hvis det ikke er tilfældet, skal du justere nivelleringsfødderne (B) nederst på tørretumbleren. Gentag denne justering, indtil tørretumbleren er i vater.

⚠ FORSIGTIG

- Tørretumbleren skal være i vater for at sikre optimal ydeevne.
- For at minimere vibrationer, støj og at tørretumbleren bevæger sig, skal gulvet være en flad, fast overflade.

DV6000K_DC68-03709B-06_DA.indd 17 2019-06-26 PM 5:18:48

Installation

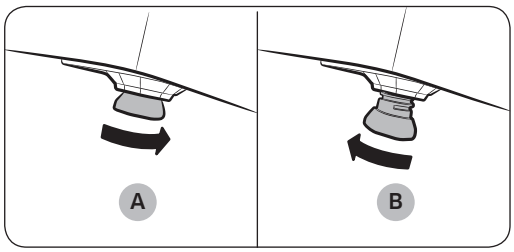

BEMÆRK

- Indstil tørretumbleren til samme højde som vaskemaskinen **ved at trække (A)** justeringsfødderne helt ind ved at dreje dem mod uret. **Skub derefter (B)** benene ud ved at dreje dem med uret.
- Juster kun justeringsfødderne så meget, som det kræves for at få tørretumbleren i vater. Unødvendig udskydning af justeringsfødderne kan få tørretumbleren til at vibrere.

4. Se afsnittet **"Elektriske krav"** (Se side **16**).
   Inden brug eller afprøvning.
5. Kontroller tørretumbleren med et vaterpas, og foretag nødvendige tilpasninger af justeringsfødderne.
6. Sæt tørretumblerens stik i stikkontakten, og kontroller dens funktioner ved hjælp af tjeklisten nedenfor.

Endelig monteringsstjekliste

- Tørretumbleren er sluttet til stikkontakten og er korrekt jordforbundet.
- Tørretumbler er i vater, og står fast på gulvet.
- Start tørretumbleren for at kontrollere, at den kører, opvarmer og slukker.
- Kontroller til sidst, om kontrollen "**HC**" forekommer, når du har kørt programmet **TIDSSTYRET TØRRING** i 20 minutter.

Afledning af vand uden brug af vandbeholderen

Du kan anvende tørretumbleren uden brug af vandbeholderen ved at følge nedenstående fremgangsmåde.

Installer afledningsslangen, så vandet kan afledes forsvarligt.

- Ellers kan vandet flyde over, og det kan medføre skade på genstandene.

DV6000K_DC68-03709B-06_DA.indd 18 2019-06-26 PM 5:18:49

Tilslutning af afledningsslangen

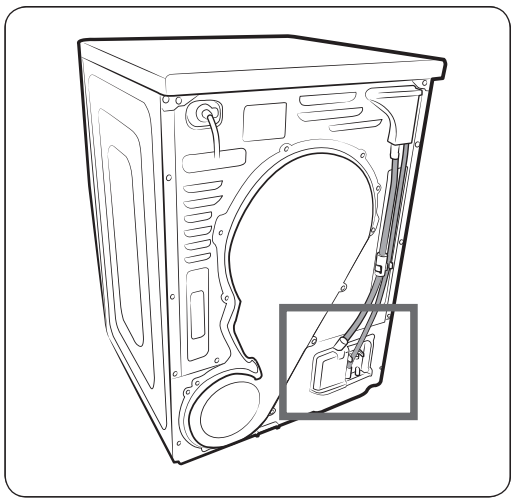

Tørretumbleren kan pumpe det kondenserede vand direkte ud af Tørretumbleren med den medfølgende afledningsslange.

Fremgangsmåden for at tilslutte afledningsslangen er følgende.

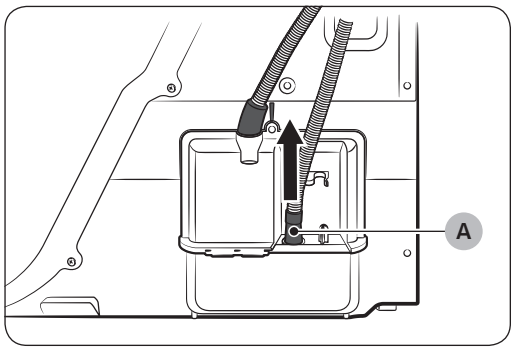

1. Afbryd **afledningsslangen (A)**.

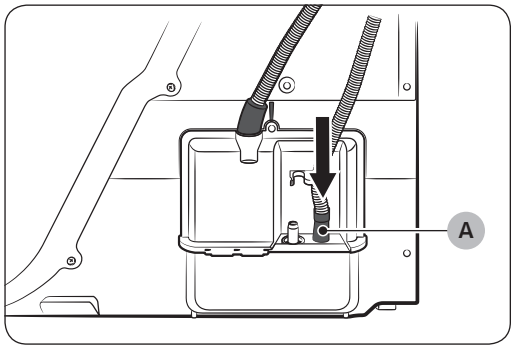

2. Slut **afledningsslangen (A)** til det andet.

DV6000K_DC68-03709B-06_DA.indd 19 2019-06-26 PM 5:18:49

Installation

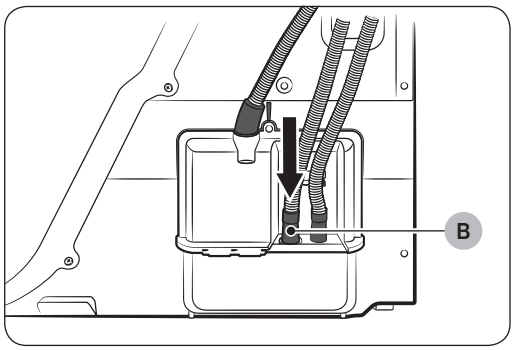

3. Slut tilbehørsslangen (lang afledningsslange) til hullet ved siden af det hul, der er sluttet til afledningsslangen (B).

⚠ FORSIGTIG

- Da tørretumblerens afledningspumpe kun kan pumpe afledningsvand op til en højde på 90 cm, skal du, når du slutter afledningsslangen (B) til afledningspunktet, sørge for, at højden på afledningspunktet ikke overstiger 90 cm. Der kan forekomme tømningskontrol, hvis afledningspunktet overstiger 90 cm. Opstår der en tømningskontrol, viser kontrolpanelet en fejlkode.
- Når du har tilsluttet afledningsslangen, kan du direkte dræne kondensvandet via afledningsudtaget gennem den tilsluttede afledningsslange, gennem håndvasken eller håndvaskens afløb.

DV6000K_DC68-03709B-06_DA.indd 20 2019-06-26 PM 5:18:49

Tilslutning af afledningsslangen

⚠ FORSIGTIG

Forlæng ikke afledningsslangen.

- Da vand kan lække fra tilslutningen, så sørg for at anvende én lang afledningsslange i stedet for at tilslutte korte slanger. Hvis du er nødt til at tilslutte mere end én slange, så sørg for at forsegle tilslutningen med silikoneforsegling. (Brug ikke elektrisk isoleringstape til forsegling.)

Enden af afledningsslangen kan anbringes på tre måder:

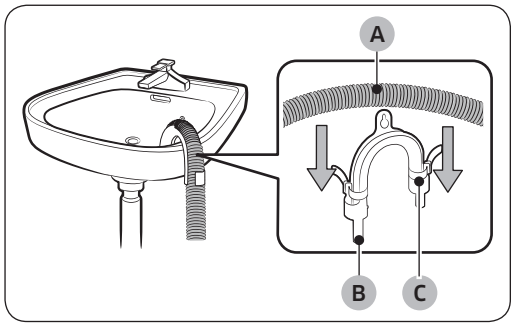

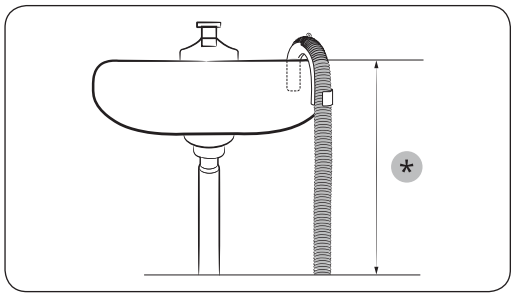

1. Over kanten på en vaskekumme: Hvis enden af afledningsslangen skal være placeret over jordniveau, anbefaler vi en højde på 60-90 cm (*). Brug den medfølgende plastikslangeholder for at holde afledningsslangens studs bøjet. Fastgør holderen til væggen med en krog eller til vandhanen med et stykke snor for at forhindre, at afledningsslangen flytter sig.
2. Saml afledningsslangen (A) og slangeholderen (B), og fastgør den med kabelholderen (C).
3. Du kan aflede det kondenserede vand ved at forbinde tilbehørsslangen (lang afledningsslange) direkte til afledningsudtaget.

Tilslutning af den direkte slange

Du kan direkte aflede det kondenserede vand, der kommer ud under tørring, ved at tilslutte afledningsslangen til afløbet.

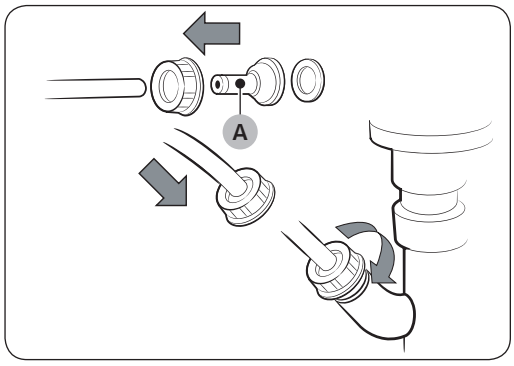

1. Saml slangetilslutningen (A) og slangen.

⚠ FORSIGTIG

Da der er fare for udsivende vand fra slangetilslutningen og tilbehørsslangen, skal du kontrollere, at de er sammenføjet korrekt.

DV6000K_DC68-03709B-06_DA.indd 21 2019-06-26 PM 5:18:50

Installation

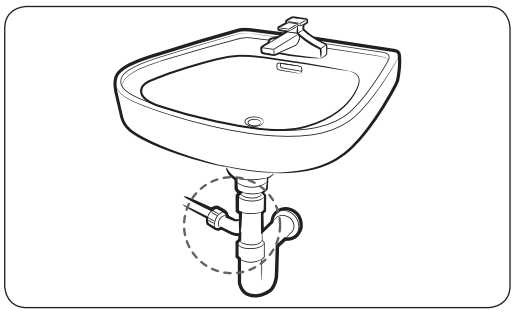

2. Tilslut enden af slangen til afløbet.

Stablet montering

Hvis du vil købe stablingssættet (tilbehør): Kontakt vores Samsung servicecenter eller en lokal forhandler. (Part No. SK-DH / SK-DA / SKK-DF)

Stablingssættet er forskelligt fra model til model.

Brug først produktet 1 time efter installation af stablingssættet ved at vippe produktet, så det kan køre, når olien i kompressoren er stabiliseret.

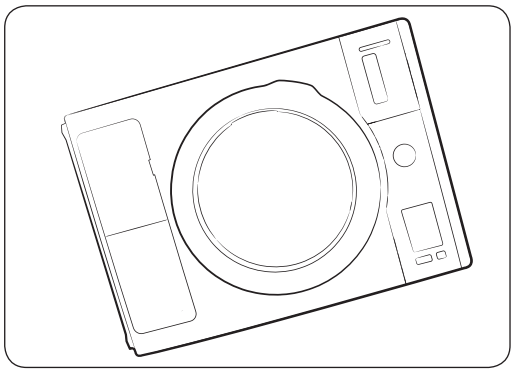

1. Læg forsigtigt tørretumbleren på siden. Brug emballagematerialet, så du ikke ridser tørretumblerens overfladebehandling.

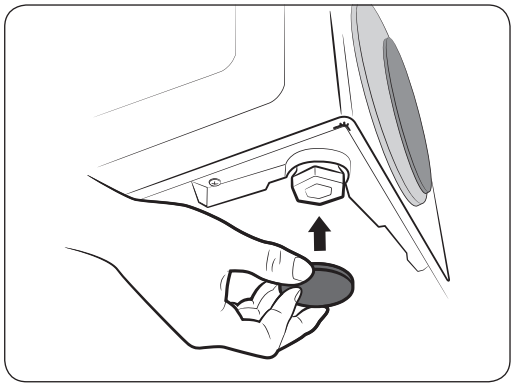

2. Monter gummipuderne på tørretumblerens bund.
   - Find de 4 gummipuder i pakken med dele. Indsæt gummipuderne i hullerne i bunden af justeringsfødderne.
   - Køb pakken med stablingssæt separat.
3. Stil tørretumbleren oprejst.

⚠ FORSIGTIG

Stablingssættet kan kun monteres til produkter fra Samsung-familien.

DV6000K_DC68-03709B-06_DA.indd 22 2019-06-26 PM 5:18:50

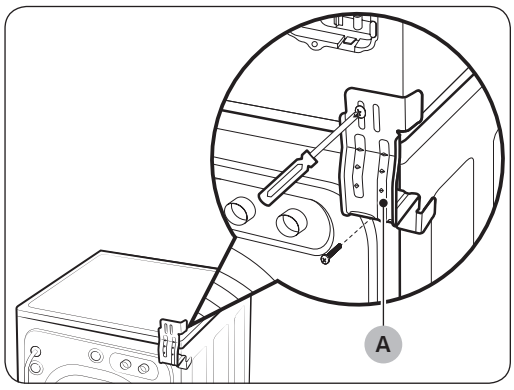

A. Stabling med beslag

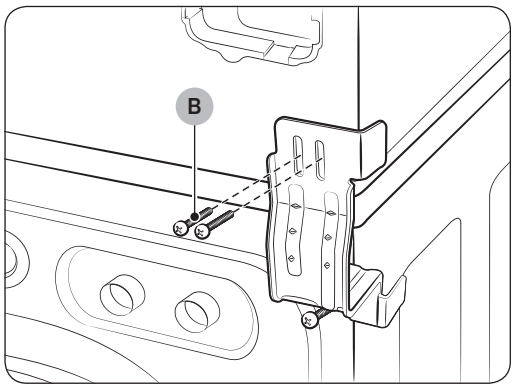

B. Skrue

4. Monter beslaget på tørretumbleren.

- Fjern vaskemaskinens tophætteskrue bagest til venstre. Få de venstre beslaghuller til at flugte med hullet til tophætteskruen bagest til venstre på enheden, og monter skruen igen.
- Gentag ovenstående trin for højre side.

BEMÆRK

Lad skruen være løs, så det er nemmere at få tørretumblerens hul til at flugte.

5. Monter tørretumbler og beslag på vaskemaskinen

ADVARSEL

- Løft tørretumbleren op på vaskemaskinen. Beskyt vaskemaskinens betjeningspanel med pap eller anden beskyttelse.
  Sørg for, at tørretumbleren løftes højt nok til at være fri af vaskemaskinens betjeningspanel.
  Personskade. Det anbefales at være mere end to personer til at løfte tørretumbleren på plads på grund af dens vægt og størrelse. I modsat fald kan det resultere i personskade.
- Juster hullerne i beslaget med hullerne bag på tørretumbleren. Brug en stjerneskruetrækker til at montere de selvskærende M4 x 12-skruer.
- Spænd skruerne på vaskemaskinens beslag, og spænd derefter alle stablingssættets skruer.

DV6000K_DC68-03709B-06_DA.indd 23 2019-06-26 PM 5:18:51

Installation

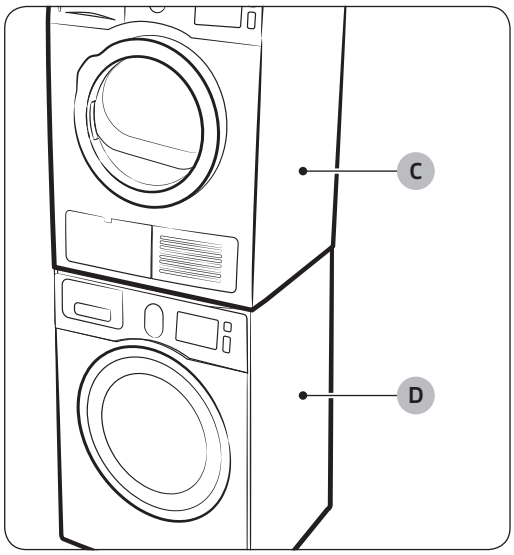

C. Tørretumbler
D. Vaskemaskine

6. Afslut monteringen

⚠ **ADVARSEL**

- Se monteringsvejledningen for vaskemaskinen for at fuldføre monteringen af denne.
- Se monteringsvejledningen for tørretumbleren for at fuldføre monteringen af denne.
- Skub eller vip forsigtigt den stablede vaskemaskine og tørretumbler på plads. Brug filtpuder eller andre glidende anordninger til at hjælpe med flytningen og beskytte gulvet.
- Der må ikke skubbes til tørretumbleren, når den er monteret oven på vaskemaskinen. Hvis der skubbes til tørretumbleren, er der risiko for at klemme fingrene.

DV6000K_DC68-03709B-06_DA.indd 24 2019-06-26 PM 5:18:51

Inden du starter

Rengør filterhuset

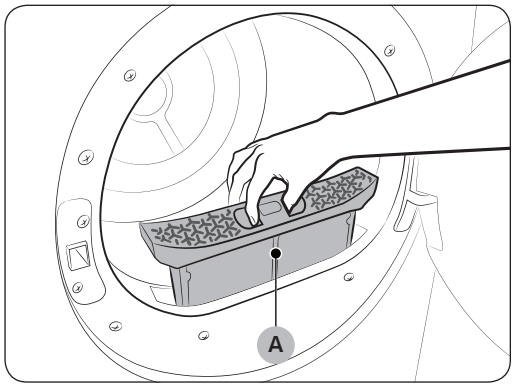

1. Åbn lugen, og fjern **filteret (A)** ved at trække det opad.
2. Åbn og rengør filterhuset
   - Rengør filterhuset efter afsluttet tørring.

⚠ FORSIGTIG

- Da tørreevnen kan forringes, og fordi der er risiko for brand, hvis du ikke rengør filterhuset efter den specificerede brugsperiode, skal du rengøre filterhuset efter dette tidsrum.
- Rengør filterhuset efter hver tørring.
- Rengør varmevekslingsfilteret hver gang, du har kørt 2 programmer. Se afsnittet "**Rengøring af varmevekslerens filter**" på side **40** for detaljeret information.

BEMÆRK

- Hvis filterets overflade er vådt, skal filteret tørre helt, før det tages i brug.

DV6000K_DC68-03709B-06_DA.indd 25 2019-06-26 PM 5:18:51

Inden du starter

Hyldetørring (kun DV9-serien)

Montering af tørrehylden

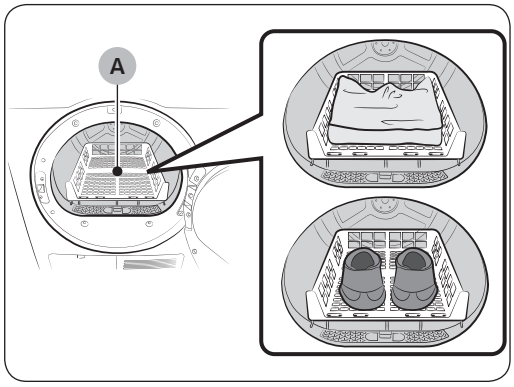

A. Tørrehylde

1. Åbn tørretumblerens luge.
2. Anbring tørrehylden i tromlen, så dens forreste rand hviler på fnugfilterhuset.
3. Anbring de bageste ben i de to forsænkede områder i tørretumblerens bagvæg, og tryk ned på tørrehyldens midte for at gøre den fast.
4. Anbring de genstande, der skal tørres på hylden, så der er plads mellem dem til, at luften kan cirkulere.
5. Luk tørretumblerens luge.
6. Tryk på knappen **Tænd/Sluk** ⏻.
7. Vælg **TIDSSTYRET TØRRING** ☜ ved brug af programvælgeren, og indstil værdien med knappen **Tid** ☜.

BEMÆRK

- Du kan indstille tørretiden op til 150 minutter. Vælg tiden efter, genstandenes fugtighed og vægt. Det kan være nødvendigt at nulstille timeren, hvis en længere tørretid er nødvendig. (Hvis du tørrer vasketøj med hyldetørring, anbefales det at bruge programmet **TIDSSTYRET TØRRING** ☜.)

8. Tryk på knappen **Start/Pause** ⏯.

DV6000K_DC68-03709B-06_DA.indd 26 2019-06-26 PM 5:18:52

Anbefalinger vedr. hyldetørring

Tøjdele	Bemærkninger (Maks. 1,5 kg)
Vaskbare sweatere (tryk i form, og læg fladt på hylden)	Når vasketøjet tørres med brug af tørrehylden, skal du lægge tøjet sammen og anbringe det på hylden, så det forhindres i at blive krøllet.
Tøjdyr (bomulds- eller polyesterfyld)	
Tøjdyr (skum- eller gummifyld)	
Skumgummipuder	
Sneakers	Sportssko tørres ved at anbringe dem på hylden, så skoenes såler vender nedad.

⚠ ADVARSEL

Tørring af skumgummi, plast eller gummi med varme kan medføre skader på delene og føre til brandfare.

⚠ FORSIGTIG

For at forhindre, at tørretumbleren bliver beskadiget, skal du bruge den medfølgende hyldetørring, når du tørrer sko.

Fyld tørretumbleren korrekt

- Læg kun én portion vasketøj i tørretumbleren ad gangen.
- Blandet indhold med kraftige og lette stoffer vil tørre forskelligt, hvilket kan resultere i, at de lette stoffer er tørre, mens de kraftige stoffer stadig er fugtige, når tørreprogrammet er færdigt.
- Læg et eller flere lignende stykker i tørretumbleren, hvis der kun skal tørres et eller to stykker tøj. Dette forbedrer tumlingen og tørringseffektiviteten.
- Overbelastning begrænser tumblingens virkning, så tørringen kan blive ujævn, og tøjet kan blive for krøllet.
- Læg kun vasketøj i, som er blevet centrifugeret i en passende vaskemaskine.
- Uvaskede tekstiler må ikke tørres
- Tekstiler, der har været i kontakt med olie, alkohol, benzin osv. må ikke tørres.

DV6000K_DC68-03709B-06_DA.indd 27 2019-06-26 PM 5:18:52

Inden du starter

Kom godt i gang

1. Læg tøjet i tørretumbleren, så det ligger løst – UNDGÅ overbelastning.
2. Luk lugen.
3. Vælg et passende program med passende indstillinger for det pågældende vasketøj.
4. Tryk på knappen **Start/Pause** ⏯.
5. Tørretumblerens indikator lyser.
6. Den anslåede programtid vises i displayet.
   Tiden kan ændre sig for bedre at angive den resterende tørretid i programmet.

BEMÆRK

- Når cyklussen er afsluttet, og "**End (Slut)**" (eller "**0**") vises på displayet.
- Hvis du trykker **Tænd/Sluk**-knappen, annulleres programmet, og tørretumbleren standser.
- Indikatorerne for tørring, køling og antikrøl lyser i de pågældende dele af programmet.

DV6000K_DC68-03709B-06_DA.indd 28 2019-06-26 PM 5:18:52

Betjening

⚠ ADVARSEL

For at reducere risikoen for elektrisk stød eller personskader, skal du læse de vigtige sikkerhedsinstruktioner, inden du bruger dette apparat.
Hvis muligheden Forebyg krøl ikke er valgt, så tag straks vasketøjet ud, når det er vasket og tørt. Efterlades vasketøjet inde i tromlen, kan der opstå krøl.

Oversigt over betjeningspanelet

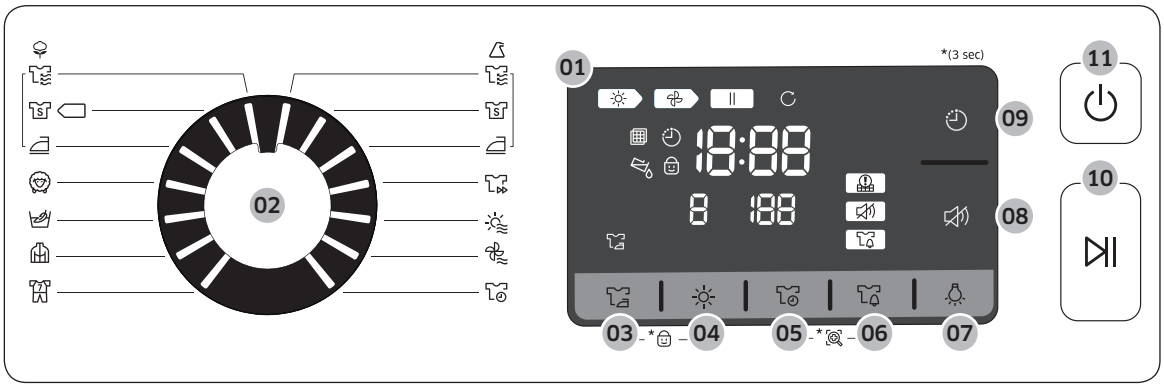

01 Digitalt grafisk display	Viser den tilbageværende tid for tørreprogrammet, alle oplysninger om programmet samt kontrolmeddelelser. Displayet viser den estimerede resterende tid for programmet, når du har trykket på knappen **Start/Pause** ⏯. Den estimerede resterende tid kan ændres, når programmet skrider frem. Tørrelyset vil oplyses og være tændt, indtil programmet er færdigt. Når din tørretumbler er i nedkølingsfasen, lyser Afkølingslyset. Når tørretumbleren befinder sig i fasen **Antikrøl** er Antikrøl -lyset tændt. Når tørretumbleren kører programmet **Antikrøl**, vises en stor cirkel i tidsdisplayet. Når programmet er færdigt, vises, "**End (Slut)**" eller "**0**" i tidsdisplayet. Tryk på knappen **Start/Pause** ⏯ eller **Tænd/Sluk** ⏻ for at slukke for tørretumbleren, og åbn døren.
02 Programvælger	Når du tænder for tørretumbleren, vælges programmet **Bomuld** (**SKABSTØRT**) som standard. Drej **Programvælger** for at vælge det ønskede program.

DV6000K_DC68-03709B-06_DA.indd 29 2019-06-26 PM 5:18:53

Betjening

03 Antikrøl	**Antikrøl** giver ca. 120 minutters periodisk tumbling i uopvarmet luft i slutningen af programmet for at reducere krølning. Tryk på knappen **Antikrøl** for at aktivere denne funktion. Kontrollampen lyser, når **Antikrøl** er valgt. Det tørrede vasketøj forhindres i at blive krøllet ved periodisk tumbling efter afslutningen af tørreprogrammet. (Bemærk, at mens tørretumbleren kører programmet **Antikrøl**, vises en stor cirkel i tidsdisplayet.)
04 Tørregrad	Vælg tørreniveauet i programmerne **Bomuld**, **Syntetisk** ved at trykke på knappen **Tørregrad**. Tryk på knappen gentagne gange for at rulle til tørregrad 1 til 3. Større eller kraftigere mængder kan kræve tørregrad 3 af hensyn til komplet tørring, hvilket er det stærkeste niveau. Tørregrad 1 bruges til elementer, der lægges fladt eller hænges til tørre.
05 Tid	Ved brug af programmerne **TIDSSTYRET TØRRING**, **VARM LUFT** , **KOLD LUFT** kan justeres ved brug af knappen **Tid**. 30 min. > 60 min. > 90 min. > 120 min. > 150 min. (tidsindstillingerne 120 min og 150 min er ikke tilgængelige for programmerne **VARM LUFT** og **KOLD LUFT**.) Med undtagelse af programmerne **TIDSSTYRET TØRRING**, **HURTIG TØRRING**, **VARM LUFT**, **KOLD LUFT** kan tiden ikke indstilles manuelt, fordi den nøjagtige tørretid afhænger af luftfugtigheden.
06 Blandet indhold-klokke	Dette er en alarm, der adviserer brugeren, når det gennemsnitlige tørreniveau er fugtigtørt (80 % tørt), når vasketøjet består af forskellige slags materialer og stof. Hvis den tilsvarende betingelse er opfyldt, blinker indikatoren for . **BEMÆRK** Dette er kun tilgængeligt med programmet SKABSTØRT eller EKSTRA TØRT.
07 Lampe	Oplyser tørretromlen, mens tørretumbleren kører. **BEMÆRK** Den kan indstilles, både når tørretumbleren kører, og når den er standset. Hvis du ikke slukker **Lampe** inden for 5 minutter efter, at du har tændt den, slukkes den automatisk.

DV6000K_DC68-03709B-06_DA.indd 30 2019-06-26 PM 5:18:54

08 Lyd Til/Fra	Funktionen **Lyd Til/Fra** kan vælges under alle programmer. Når denne funktion vælges, slås lyden fra for alle programmer. Selvom der slukkes og tændes gentagne gange, beholdes indstillingen.
09 Udskyd sluttid	Tryk gentagne gange på denne knap for at gå igennem de mulige indstillinger for **Udskyd sluttid**. (fra 1 timer til 24 timer i intervaller på én time). Den viste time angiver tidspunktet, hvor tørreprogrammet vil være færdigt. Se side **36** for at få yderligere oplysninger.
10 Start/Pause	Tryk for at starte et tørreprogram. Hvis tørretumbleren kører, skal du trykke på den én gang for at få tørretumbleren til at holde pause. Tryk på den igen for at genstarte tørreprogrammet.
11 Tænd/Sluk	Tryk en gang for at tænde for tørretumbleren, og tryk igen for at slukke for den. Hvis tørretumbleren er tændt i mere end 10 minutter, uden at der trykkes på nogen knapper, slukkes der automatisk for strømmen.

BEMÆRK

Hvis du kommer vasketøj i din tørretumbler, når det er meget sammenfiltret straks efter, din vaskemaskine har afsluttet en vask eller centrifugering, kan det forringe tørreeffektiviteten eller få døren til at åbne.
Vi anbefaler, at du ordner dit vasketøj på en passende måde, inden du kommer det i.

BEMÆRK

Hver indikator på det grafiske display betyder:

	Tørring i gang		Børnelås Til/Fra
	Afkøling i gang		Antikrøl
	Stop		Alarm for rengøring af varmevekslerfilter
	Antikrøl i gang		Lyd Til/Fra
	Filterkontrol		Blandet indhold-klokke
	Udskyd sluttid		Smart Check
	Aftømning af kondenseret vand		

DV6000K_DC68-03709B-06_DA.indd 31 2019-06-26 PM 5:18:55

Betjening

Enkle starttrin

1. Tryk på **Tænd/Sluk** ⏻ for at tænde for tørretumbleren.
2. Drej **Programvælger** for at vælge et program.
3. Juster programindstillingerne i (**Tørregrad** ☼, og **Tid** ⏲) efter behov.
4. Alternativt kan du aktivere de indstillinger, der er tilgængelige, ved at trykke på den pågældende knap (**Antikrøl**, **Lampe**, **Blandet indhold-klokke**, og/eller **Udskyd sluttid**).
5. Tryk på og hold **Start/Pause** ⏯. Tørretumblerens indikator tændes, og der vises en omtrentlig programtid i displayet.

BEMÆRK

Tilgængeligheden af indstillinger og indstillingsværdier afviger afhængig af programmet.

Sådan ændres et program mens det kører

1. Tryk på **Start/Pause** ⏯ for at stoppe programmet.
2. Vælg et andet program.
3. Tryk på og hold **Start/Pause** ⏯ for at starte et nyt program.

DV6000K_DC68-03709B-06_DA.indd 32 2019-06-26 PM 5:18:55

Programoversigt

Program		Beskrivelse	Maks. kapacitet (kg)	
			DV9	DV8
Bomuld		Almindeligt eller let snavset bomuld, sengetøj, duge, undertøj, håndklæder, skjorter osv.	9	8
Bomuld	EKSTRA TØRT	Bruges til tykke stoffer eller vasketøj, som skal være særlig tørt.	9	8
Bomuld	SKABSTØRT	Brug dette program til at tørre materiale som bomuld, undertøj og linned (IKKE egnet til jeans).	9	8
Bomuld	STRYGETØRT	Færdiggør tørreprogrammet i en fugtig tilstand, velegnet til strygning.	9	8
Syntetisk		Almindeligt eller let snavsede bluser, skjorter osv., der er lavet af polyester (Diolen, Trevira), polyamid (perlon, nylon) eller lignende blandede stoffer.	4,5	4
Syntetisk	EKSTRA TØRT	Bruges til tykke stoffer eller vasketøj, som skal være særlig tørt.	4,5	4
Syntetisk	SKABSTØRT	Brug dette program til at tørre vasketøj, som f.eks. skjorter, bluser. (IKKE egnet til jeans).	4,5	4
Syntetisk	STRYGETØRT	Færdiggør tørreprogrammet i en fugtig tilstand, velegnet til strygning.	4,5	4
ULD		Kun til uld, der egner sig til maskinvask og tørretumbling.	2	2
SKÅNETØRRING		Programmet **SKÅNETØRRING** er beregnet til undertøj.	1,5	1,5
OUTDOOR CARE		Til vandtæt beklædning som f.eks. bjergudstyr, skitøj og sportstøj. Stofferne omfatter funktionelle, teknologiske finish og fibre som spandex, stretch og mikrofibre. Vi anbefaler, at du bruger dette tørreprogram, når du har vasket dit tøj med programmet **OUTDOOR CARE** i vaskemaskinen.	2	2
SPORTSTØJ		Bruges til let sportstøj som f.eks. sweatsuits.	2	2
HURTIG TØRRING		60 minutter indstilles automatisk som tørretid.	1	1

DV6000K_DC68-03709B-06_DA.indd 33 2019-06-26 PM 5:18:56

Betjening

Program	Beskrivelse	Maks. kapacitet (kg)	
		DV9	DV8
VARM LUFT	Til små stykker, fortørret vasketøj og normalt stof i 30 minutter.	-	-
KOLD LUFT	Til alle stoffer, der har brug for en opfriskning uden opvarmning.	-	-
TIDSSTYRET TØRRING	**TIDSSTYRET TØRRING** giver dig mulighed for at vælge den ønskede programtid. Drej **Programvælger** til **TIDSSTYRET TØRRING**, og tryk derefter på knappen **Tid** for at indstille tørretiden. Tryk på knappen **Tid** gentagne gange for at rulle igennem indstillingerne. Tørretiden forøges i intervaller på 30 minutter op til 150 minutter. Når vasketøjet er tørret, ønsker du måske at tørre det mere. For at forlænge tørretiden skal du vælge programmet **TIDSSTYRET TØRRING**. Programtiden varierer i forhold til vasketøjet.	-	-

BEMÆRK

For bedre tørreresultater, så vend vasketøjet indad, inden du tørrer det.
Overbelastning af tørretumbleren giver ikke de samme resultater.

DV6000K_DC68-03709B-06_DA.indd 34 2019-06-26 PM 5:18:56

Tørrevejledning

Følg plejeanvisningen eller producentens anvisninger ved tørring af særligt materiale. Hvis der ikke findes nogen plejeanvisning, kan du bruge de følgende oplysninger som vejledning.

Sengetæpper og vattæpper	• Følg plejeanvisningen, eller på **Bomuld** (**SKABSTØRT**) høj temperatur. • Sørg for, at stykket er helt tørt, før du bruger eller opbevarer det. • Skal måske vendes eller flyttes for at sikre jævn tørring.
Tæpper	• Brug **Bomuld** (**SKABSTØRT**), og tør kun ét tæppe ad gangen for at opnå bedst mulig tumbling. • Sørg for, at stykket er helt tørt, før du bruger eller opbevarer det.
Stofbleer	• Brug indstillingerne **Bomuld** (**SKABSTØRT**) og Høj temperatur til bløde, fyldige bleer.
Stykker med dunfyld (jakker, soveposer, dyner osv.)	• Brug **Bomuld** (**SKABSTØRT**) og Lav temperaturindstilling. • Hvis der lægges et par tørre håndklæder ved, forkortes tørretiden, og fugten absorberes.
Skumgummi (tæppeunderlag, tøjdyr, skulderpuder osv.)	• MÅ IKKE tørres med varme. Brug programmet **KOLD LUFT** (ingen varme). ⚠ **ADVARSEL** • Tørring af gummigenstande med varme kan ødelægge dem eller skabe risiko for brand.
Puder	• Brug **Bomuld** (**SKABSTØRT**). • Læg et par tørre håndklæder ved for at forbedre tumblingen og gøre stykket mere blødt. • Tør IKKE kapok- eller skumpuder med varme. Brug programmet **KOLD LUFT**.
Plast (badeforhæng, dækkener til havemøbler osv.)	• Brug programmet **KOLD LUFT** eller **TIDSSTYRET TØRRING**. Tørregraden reduceres for at beskytte vasketøjet.

TING, SOM SKAL UNDGÅS:

- Fiberglasemner (gardiner, forhæng osv.).
- Uld, medmindre det anbefales på plejemærkatet.
- Stykker, der er gennemblødt med vegetabilsk olie eller madolie.

DV6000K_DC68-03709B-06_DA.indd 35 2019-06-26 PM 5:18:56

Betjening

Specielle funktioner

Børnelås

En funktion til at forhindre børn i at lege med tørretumbleren.

Aktivering/Deaktivering

Hvis du vil aktivere/deaktivere Børnelås, skal du trykke samtidigt på knapperne **Antikrøl** og **Tørregrad** og holde dem inde i 3 sekunder.

"Børnelås" tændes, hvis denne funktion aktiveres.

BEMÆRK

- Når strømmen er tændt, er børnelåsfunktionen tilgængelig.
- Når du har aktiveret børnelåsfunktionen, har ingen knapper bortset fra knappen **Tænd/Sluk** nogen virkning, før du ophæver børnelåsfunktionen.
- Når der tændes for tørretumbleren igen, er børnelåsen stadig aktiv.
- Hvis andre knapper end knappen **Tænd/Sluk** ikke reagerer, skal du kontrollere indikatoren for "Børnelås" for at kontrollere, om funktionen er slået til.

Udskyd sluttid

Du kan indstille tørretumbleren til at færdiggøre tørreprogrammet automatisk på et senere tidspunkt. Du kan vælge en forsinkelse på mellem 1 og 24 timer (i intervaller af en time). Den viste time angiver tidspunktet, hvor tørreprogrammet vil være færdigt.

1. Indstil tørretumbleren manuelt eller automatisk i forhold til den type tøj, du tørrer.
2. Tryk på knappen **Udskyd sluttid** gentagne gange, indtil forsinkelsestiden er indstillet. Når forsinkelsestiden er indstillet, er Udskyd sluttid slået TIL.
3. Tryk på knappen **Start/Pause**. Indikatoren "Udskyd sluttid" lyser op, og uret begynder at tælle ned, indtil den når afslutningstidspunktet.
4. Annuller funktionen **Udskyd sluttid** ved at trykke på knappen **Tænd/Sluk**, og tænd derefter for tørretumbleren igen.

DV6000K_DC68-03709B-06_DA.indd 36 2019-06-26 PM 5:18:56

Smart Check

Med denne funktion kan du kontrollere tørretumblerens status med en smartphone.

BEMÆRK

Funktionen Smart Check er optimeret til: Galaxy- og iPhone-serierne (understøttes ikke af visse modeller)

Downloading af appen Samsung Smart Washer

Download appen Samsung Smart Washer til din mobil telefon fra Android market eller Apple App store, og installer den. Du kan nemt finde den ved at søge efter "Samsung Smart Washer".

Brug af funktionen Smart Check

1. Tryk på knapperne Tid og Blandet indhold-klokke samtidigt, og hold dem nede i 3 sekunder, når der forekommer en kontrol, for at køre funktionen. Du kan også køre funktionen Smart Check når der ikke trykkes på nogen knap, når tørretumbleren er slukket.
2. LED-segmenterne på displayet roterer i 2 eller 3 sekunder, hvorefter Smart Check-koden vises på tørretumblerens display.
3. Kør appen Samsung Smart Washer på din smartphone, og tryk på Smart Check.

BEMÆRK

Smart Check ændres muligvis til Smart Care i overensstemmelse med sprogvalget.

4. Fokuser kameraet i din smartphone på den Smart Check-kode, der vises på tørretumblerens display.

BEMÆRK

- Hvis lys fra en glødelampe eller fluorescerende lys reflekteres på displayet på tørretumbleren, er det måske svært for smartphonen at genkende Smart Check-koden.
- Hvis du holder smartphonen i en for stor vinkel i forhold til fronten af displayet, kan den måske ikke genkende kontrolkoden. For bedste resultat skal du holde smartphonen, så fronten af displayet og smartphonen er parallelle eller næsten parallelle.

5. Hvis smartphonen fokuserer korrekt, genkendes Smart Check-koden automatisk og detaljerede informationer om tørretumblerens status, kontrollen og forholdsreglerne vises på din smartphone.
6. Hvis smartphonenen genkendelse af Smart Check-koden mislykkes mere end to gange, kan du manuelt indtaste den Smart Check-kode, der vises på tørretumblerens display, i appen Samsung Smart Washer.

DV6000K_DC68-03709B-06_DA.indd 37 2019-06-26 PM 5:18:56

Vedligeholdelse

⚠ ADVARSEL

Tørretumbleren må ikke rengøres ved at sprøjte vand direkte på den. Rengør ikke tørretumbleren med benzen, fortynder, alkohol eller acetone.

- Ellers kan det medføre misfarvning, deformering, skade, elektrisk stød eller brand.

Husk at trække stikket ud, når du rengør produktet.

BEMÆRK

Under tørreprogrammet kan betjeningspanelet eller lugen opsamle fugt.

Rengøring af varmeveksleren

Da varmevekslerens overflade er skarp, skal du rengøre den med en blød børste eller støvsuger. (Det anbefales at rengøre det mindst én gang om måneden.)

⚠ FORSIGTIG

Rør ikke ved varmeveksleren med hænderne. Ellers kan der forekomme personskade.

Betjeningspanel

Rengør med en blød, fugtig klud. Brug ikke slibende stoffer.

Sprøjt ikke rengøringsmiddel direkte på panelet.

Betjeningspanelets overfladebehandling kan blive beskadiget af visse produkter til forbehandling af vasketøj og pletfjerning.

Brug disse produkter væk fra tørretumbleren, og tør straks eventuelt spild og sprøjterester væk.

Rustfri ståltromle

Den rustfri ståltromle rengøres med en fugtig klud med et mildt, ikke-slibende rengøringsmiddel, der er velegnet til rustfri ståloverflader.

Fjern rester af rengøringsmidlet, og tør efter med en ren klud.

Tørretumblerens udvendige side

Hele tørretumbleren har en højglans-overflade. Rengør med en blød, fugtig klud. Brug ikke slibende stoffer. Beskyt overfladen mod skarpe genstande, da de kan ridse eller beskadige overfladen.
Anbring ikke tunge eller skarpe genstande eller vaskemiddelpakker på tørretumbleren.
Opbevar dem på den købte sokkel eller i en særskilt opbevaringsboks.

DV6000K_DC68-03709B-06_DA.indd 38 2019-06-26 PM 5:18:57

Aftømning af kondenseret vand

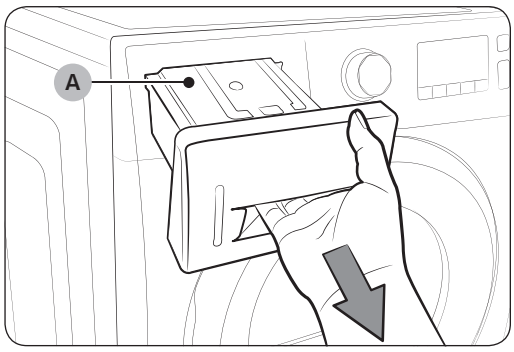

A. Vandbeholder

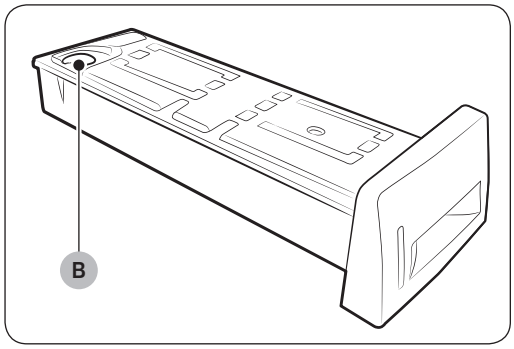

B. Afledningshul

1. Træk vandbeholderen fremad for at få den fri.

⚠ FORSIGTIG

Når du fjerner vandbeholderen fra produktet, skal du holde **vandtanken (A)** med begge hænder, da den er tung, og passe på ikke at spilde vand inde i beholderen. Ellers kan du beskadige dit håndled.

2. Fjern kondensvandet ved at lade det løbe gennem vandbeholderens **afledningshul (B)**.

- Fjern kondensvandet fra beholderen efter hver tørring.

⚠ ADVARSEL

Der er risiko for udsivende vand, hvis du ikke tømmer vandet efter at have brugt produktet.

BEMÆRK

Hvis du tømmer vandbeholderen og trykker på knappen **Start/Pause ⏯**, slukkes "Vandbeholder" fuld i lyspanelet.

DV6000K_DC68-03709B-06_DA.indd 39 2019-06-26 PM 5:18:57

Vedligeholdelse

Rengøring af varmevekslerens filter

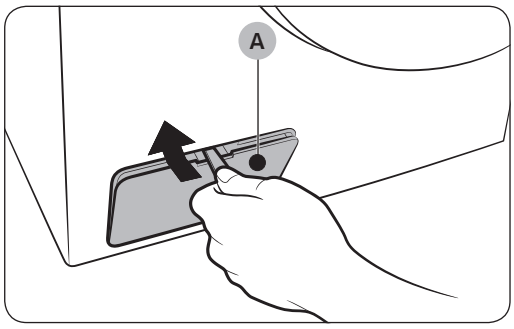

1. Brug en nøgle eller en mønt til at åbne dækslet (A).

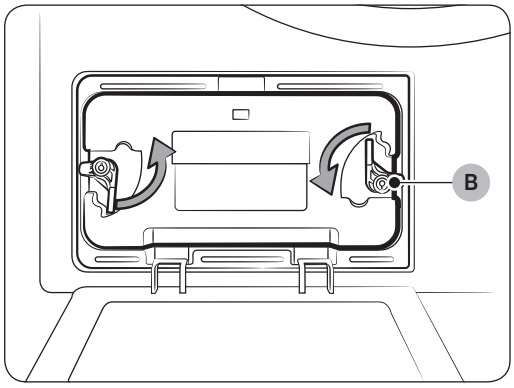

2. Lås håndtaget (B) op.

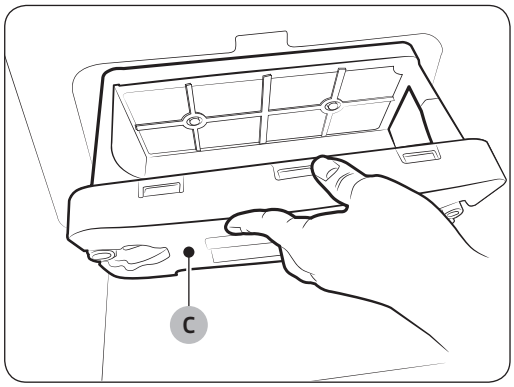

3. Fjern varmevekslerens filter (C).

DV6000K_DC68-03709B-06_DA.indd 40 2019-06-26 PM 5:18:57

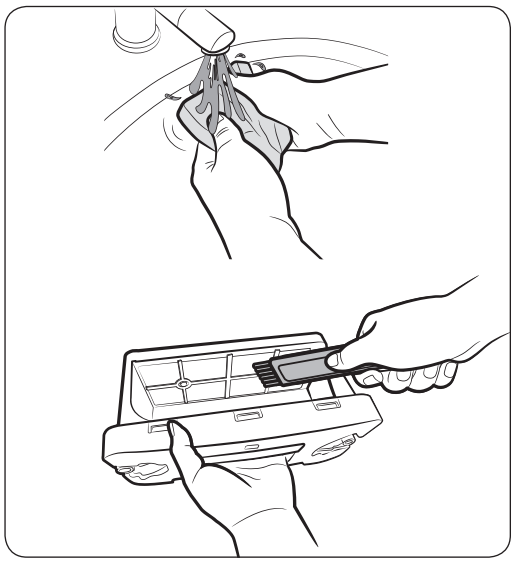

4. Hvis varmevekslingsfilteret ikke rengøres regelmæssigt, tændes eller blinker en displayindikator som en påmindelse. Sket dette, så tjek varmevekslingsfilteret, og rengør det for at sikre, at filteret ikke er blokeret med fnug.

⚠ FORSIGTIG

- Fjern svampen fra filterenheden, og rengør den ved at skrubbe den under rindende vand. Fjern støv fra filteret med en rengøringsbørste. Efter rengøring med vand skal du tørre varmevekslerens filter grundigt, inden du sætter det tilbage.
- Rengør varmevekslingsfilteret hver gang, du har kørt 2 programmer.
- Når indikatoren er tændt eller blinker, skal du tjekke varmeveksleren og rengøre den for at sikre dig, at filteret ikke er blokeret med fnug.

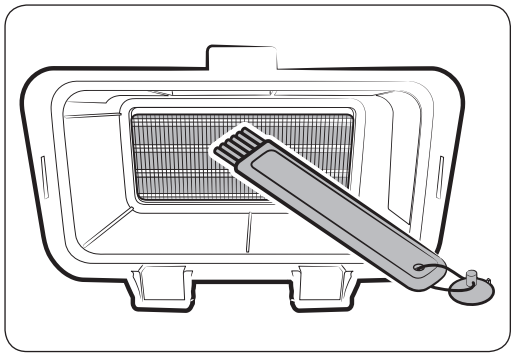

5. Rengør det med en rengøringsbørste eller støvsuger. (Det anbefales at rengøre det mindst én gang om måneden.)

⚠ FORSIGTIG

Rør ikke ved varmeveksleren med hænderne. Ellers kan der forekomme personskade.

⚠ FORSIGTIG

Når du monterer varmevekslerens filter efter rengøring, skal du sikre dig, at håndtaget sættes i låst position.

DV6000K_DC68-03709B-06_DA.indd 41 2019-06-26 PM 5:18:58

Fejlfinding

Kontroller disse punkter, hvis der er problemer med tørretumbleren...

Problem	Løsning
Kører ikke.	• Kontroller, at lugen er ordentligt lukket. • Kontroller, at strømkablet er sluttet til en strømførende stikkontakt. • Kontroller boligens hovedafbryder og sikringer. • Tryk på knappen **Start/Pause** ⏯ igen , hvis lugen åbnes, mens et program kører. • Tøm kondensvandbeholderen for vand. • Rengør filterhuset.
Varmer ikke.	• Kontroller boligens hovedafbryder og sikringer. • Vælg en anden varmeindstilling end **KOLD LUFT**. • Kontroller filteret og varmevekslerens filter, og rengør dem om nødvendigt. • Tørretumbler kan have skiftet til programmets nedkølingsfase.
Tørrer ikke.	• Kontroller alt det ovenstående plus ... • Undgå overfyldning. 1 vask = 1 tørretumbling. • Sorter tunge stykker fra lettere stykker. • Store, fyldige genstande som tæpper eller dyner kan kræve omflytning for at sikre jævn tørring. • Kontroller, at tørretumbleren afleder vandet korrekt, så vandet fjernes fra tøjet. • Der kan være for lidt i tørretumbleren til, at det tumbles ordentligt. Læg et par håndklæder ind. • Rengør filterhuset. • Rengør varmevekslerens filter.
Støjer.	• Kontroller vasketøjet for genstande som mønter, løse knapper, søm, mv. Fjern dem straks. • Kontroller, at tørretumbleren står i vater som beskrevet i monteringsvejledningen. • Det er normalt, at en tørretumbler brummer på grund af luftens høje hastighed gennem tørretromle og ventilator.

DV6000K_DC68-03709B-06_DA.indd 42 2019-06-26 PM 5:18:58

Problem	Løsning
Tørrer ujævnt.	• Sømme, lommer og andre tilsvarende kraftige tunge områder er muligvis ikke helt tørre, når resten af tøjet har opnået den ønskede tørhed. Dette er normalt. Vælg indstillingen **EKSTRA TØRT**, hvis det ønskes. • Hvis et kraftigt stykke tørres sammen med et let stykke, for eksempel et håndklæde sammen med lagener, er det tunge stykke muligvis ikke helt tørt, når resten af vasketøjet har opnået den ønskede tørhed. Sorter tunge genstande fra lette stykker for at opnå bedst mulig tørring.
Har en lugt.	• Lugt i boligen fra maling, lakering, stærke rengøringsmidler mv. kan komme ind i tørretumbleren sammen med luften fra omgivelserne. Dette er normalt, da tørretumbleren trækker luft fra rummet, opvarmer den, trækker den gennem tromlen og derefter fører den ud igen. • Hvis der hænger lugt i luften, skal du udlufte rummet helt, før du bruger tørretumbleren.
Slukker, før tøjet er tørt.	• Der er for lidt tøj i tørretumbleren. Tilføj flere stykker eller et par håndklæder, og genstart programmet. • Der er for meget tøj i tørretumbleren. Fjern nogle stykker, og genstart tørretumbleren.
Fnug på tøjet.	• Sørg for at rengøre filterhuset før hver tørring. Noget tøj danner store mængder af fnug, og her kan det være nødvendigt at rengøre filteret under programmet. • Nogle stoffer danner fnug (for eksempel et blødt og kraftigt håndklæde), og de skal tørres adskilt fra tøj, der fanger fnug (for eksempel et par sorte hørbukser) • Opdel større portioner i mindre til tørring • Kontroller lommer grundigt før tørringen.
Tøjet er stadig krøllet efter Antikrøl.	• Små portioner fra 1 til 4 stykker fungerer bedst. • Tør færre stykker. Tør stykker af samme type.
Der er stadig lugt i tøjet efter Kold luft.	• Stoffer, der indeholder stærke lugte, bør vaskes.

DV6000K_DC68-03709B-06_DA.indd 43 2019-06-26 PM 5:18:58

Fejlfinding

Informationskoder

Informationskoderne kan blive vist for at hjælpe dig med bedre at forstå, hvad der sker med tørretumbleren.

Kode	Betydning	Løsning
tC	Kontrol af lufttemperatursensor	Rengør filterhuset eller varmevekslerens filter. Tilkald service, hvis problemet fortsætter.
tC5	Kontrol af kompressortemperatursensor	Tænd for strømmen efter 2-3 minutter, og start igen fra begyndelsen.
dC	Tørretumbleren kører med åben luge.	Luk lugen, og genstart efterfølgende. Tilkald service, hvis problemet fortsætter.
HC	Overophedning af kompressor.	Rens filterkasetten eller varmevekslerfilteret og tænd/sluk. Hvis problemet fortsætter, bedes du kontakte servicecentret.
9C2	Dette forekommer, når lav spænding detekteres.	Tjek, om strømkablet er sat i. Kontakt servicecenteret, hvis problemet fortsætter.
5C	Vandbeholderen er fyldt. Afledningspumpen fungerer ikke.	Tøm vandtanken, tænd for strømmen igen, og start igen fra begyndelsen. Tilkald service, hvis problemet fortsætter.

Hvis der vises koder, som ikke er angivet i ovenstående, eller hvis den anbefalede løsning ikke løser problemet, skal du kontakte dit Samsung servicecenter eller en lokal Samsung-forhandler.

Lad ikke en ikke-autoriseret tekniker adskille eller reparere produktet.

DV6000K_DC68-03709B-06_DA.indd 44 2019-06-26 PM 5:18:58

Appendiks

Oversigt over stoffer og behandlingen af dem

De følgende symboler giver retningslinjer for behandling af forskellige stoffer.
Tøjets plejemærkater indeholder symboler for tørring, blegning, tørring og strygning eller rensning, når det er nødvendigt. Brugen af symbolerne sikrer ensartethed blandt tøjproducenter fra både ind- og udland.
Følg plejeanvisningerne for at forlænge tøjets levetid og reducere mængden af problemer med vasketøjet.

Vaskeprogram

	Normal
	Permanent stof/krølbestandigt/ krølfrit
	Skånsom vask/finvask
	Håndvask

Vandtemperatur**

•••	Lunken
••	Varm
•	Kold

BEMÆRK

** Prikkerne repræsenterer passende vandtemperaturer ved vask af forskellige emner. Temperaturområdet for Varm er 41-52 °C, for Lunken 29-41 °C og for Kold 16-29 °C. (Vandtemperatur for vaskevand skal være mindst 16 °C for at aktivere vaskemidlet og sikre effektiv vask.)

Blegning

	Enhver blegning (ved behov)
	Kun klorfrit (farvesikkert) Blegning (ved behov)
	Tørreprogram

Normal

	Permanent stof/krølbestandigt/ krølfrit
	Skånsom vask/finvask

Særlige instruktioner

	Tørres på snor eller bøjle
	Dryptørring
	Tørres fladt

Varmeindstilling

	Høj
	Mellem
	Lav
	Enhver temperatur
	Ingen Varme/Luft

DV6000K_DC68-03709B-06_DA.indd 45 2019-06-26 PM 5:18:58

Appendiks

Strygning - tør- eller damptemperaturer

	Høj
	Mellem
	Lav

Advarselssymboler for vask

	Må ikke vaskes
	Må ikke vrides
	Må ikke bleges
	Må ikke tørretumbles
	Ingen damp (tilføjet ved strygning)
	Må ikke stryges

Rens

	Rens
	Må ikke renses
	Tørres på snor eller bøjle
	Dryptørring
	Tørres fladt

Beskyttelse af miljøet

Dette apparat er fremstillet af materialer, der kan genbruges. Hvis du beslutter dig for at bortskaffe apparatet, skal du overholde de lokale forskrifter om bortskaffelse af affald. Klip strømkablet over, så apparatet ikke kan tilsluttes en strømkilde. Fjern lugen, så dyr og små børn ikke kan blive lukket inde i apparatet.

DV6000K_DC68-03709B-06_DA.indd 46 2019-06-26 PM 5:18:58

Specifikationer

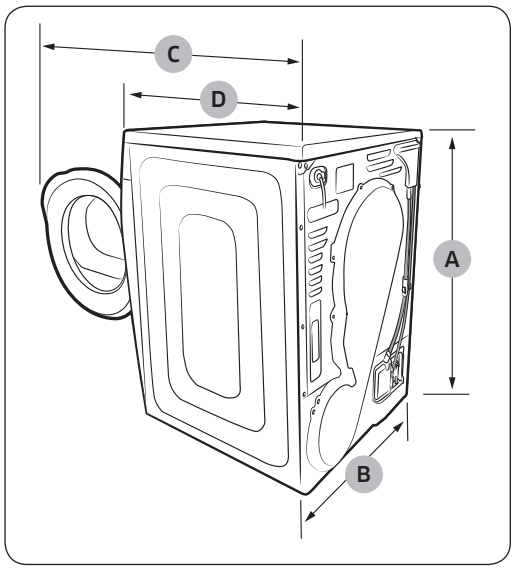

TYPE		TØRRETUMBLER MED PÅFYLDNING FRA FORSIDEN	
DIMENSIONER	A. Højde	85,0 cm	
	B. Bredde	60,0 cm	
	C. Dybde med åben luge 90°	109,4 cm	
	D. Dybde	60,0 cm	
VÆGT		50 kg	
ELEKTRISKE KRAV		220-240 V / 50 Hz	950-1100 W
TILLADT TEMPERATUR		5-35 °C	

DV6000K_DC68-03709B-06_DA.indd 47 2019-06-26 PM 5:18:58

Appendiks

Forbrugsdata

Model	Program	Belastning (kg)*	Energi (kWh)	Maks. varighed (minutter)
DV9-serien	Bomuld, Skabstørt**	9	2,2	190
		4,5	1,12	120
	Bomuld, Strygetørt	9	1,7	155
	Syntetisk, Skabstørt	4,5	0,85	78
DV8-serien	Bomuld, Skabstørt**	8	1,98	170
		4	1,04	110
	Bomuld, Strygetørt	8	1,54	140
	Syntetisk, Skabstørt	4	0,78	72

1. * : Vægt af tørt vasketøj
   ** : EN 61121:2013 testprogram
2. Alle data uden "stjerne" er beregnet med brug af EN 61121:2013

Forbrugsdata kan variere fra de ovenfor anførte nominelle værdier, afhængigt af portionsstørrelse, tekstiltyper, resterende fugtniveau efter centrifugering, afvigelser i elforsyningen og eventuelle ekstra valgte indstillinger.

DV6000K_DC68-03709B-06_DA.indd 48 2019-06-26 PM 5:18:58

Ark med tørretumblere til husholdningsbrug

Datablad for husholdningstørretumblere

I henhold til EU-regulativ nr. 392/2012

BEMÆRK

" * " Stjerne(r) henviser til variantmodeller og kan skiftes (0-9) eller (A-Z).

Samsung			
Modelnavn		DV9*K60****	DV8*K60****
Kapacitet	kg	9,0	8,0
Type		Kondensator	
Energieffektivitet			
A+++ (største effektivitet) til D (mindste effektivitet)		A++	
Energiforbrug			
Årligt energiforbrug (AE_C) [1]	kWh/år	258,0	235,0
Automatisk tørretumbler		Ja	
Energiforbrug (E_tør) standardbomuldsprogram ved fuld belastning	kWh	2,20	1,98
Energiforbrug (E_tør.1/2) standardbomuldsprogram ved delvis belastning	kWh	1,12	1,04
Fra-tilstand og efterladt tændt-tilstand			
Strømforbruget i fra-tilstand (P_o) ved fuld belastning	W	0,50	
Strømforbrug ved efterladt tændt-tilstand (P_l) ved fuld belastning	W	5,00	
Varighed for efterladt tændt-tilstand	min.	10	
Programmer, som oplysninger på etiketten og arket er relateret til [2]		Bomuld + SKABSTØRT + (Antikrøl fra)	
Programvarighed for standardprogrammet			
Vægtet programtid, standardbomuldsprogram ved fuld og delvis belastning	min.	150	136
Programtid (T_tør) standardbomuldsprogram ved fuld belastning	min.	190	170
Programtid (T_tør.1/2) standardbomuldsprogram ved delvis belastning	min.	120	110
Effektivitetsklasse for kondensering			
A (mest effektiv) til G (mindst effektiv)		B	
Gennemsnitlig konsenderingseffektivitet ved fuld belastning	%	81	
Gennemsnitlig konsenderingseffektivitet ved delvis belastning	%	81	
Vægtet kondenseringseffektivitet	%	81	
Luftbåren støjemission			
Tørring ved fuld belastning	dB (A) re 1 pW	65	
Indbygget		Nej	
Virksomhedsnavn		Samsung Electronics Co., Ltd.	

DV6000K_DC68-03709B-06_DA.indd 49 2019-06-26 PM 5:18:58

Appendiks

1) Energiforbruget måles som det årlige forbrug på 258 kWh ved 9 kg, (8 kg: 235 kWh) baseret på 160 tørreprogrammer på standardbomuldsprogrammet ved fuld og delvis fyldning samt forbruget for lavenergiprogrammerne. Virkeligt energiforbrug pr. program afhænger af, hvorledes apparatet anvendes.
2) "standardbomuldsprogram" anvendt ved fuld og delvis belastning er det standardtørreprogram, til hvilket informationerne på mærkatet og databladet er relateret, det betyder, at dette program er velegnet til tørring af normalt, vådt bomuldstøj og er det mest effektive program med hensyn til energiforbrug ved bomuld.
   Forbrugsdata kan variere fra de ovenfor anførte nominelle værdier, afhængigt af portionsstørrelse, tekstiltyper, resterende fugtniveau efter centrifugering, afvigelser i elforsyningen og eventuelle ekstra valgte indstillinger.

DV6000K_DC68-03709B-06_DA.indd 50 2019-06-26 PM 5:18:59

Notat

SAMSUNG

SPØRGSMÅL ELLER KOMMENTARER?

LAND	RING	ELLER BESØG OS ONLINE PÅ
DENMARK	707 019 70	www.samsung.com/dk/support
FINLAND	030-6227 515	www.samsung.com/fi/support
NORWAY	21629099	www.samsung.com/no/support
SWEDEN	0771 726 786	www.samsung.com/se/support

CE

DC68-03709B-06