Wine Cooler
Frigorifero da sottobanco
Réfrigérateur à vin



Please read **this instruction booklet carefully before using your Candy Wine Cooler**

ENGLISH

Table of Contents

Parts and Features---------- 2
Important Safety Instructions---------- 3
Installation Instructions---------- 3
Before Using Your Wine Cooler---------- 3
Installation of Your Wine Cooler---------- 3
Reversing the Door Swing of Your Wine Cooler---------- 4
Operating Your Wine Cooler---------- 5
How To Use The Thermostat ---------- 5
Care and Maintenance---------- 6
Change The Light Bulb---------- 6
Cleaning Your Wine Cooler---------- 6
Maintenance Your Wine Cooler ---------- 6
Vacation Time---------- 7
Moving Your Wine Cooler---------- 7
Troubleshooting ---------- 7
Technical Specifications ---------- 8

PARTS AND FEATURES

REVERSIBLE DOOR

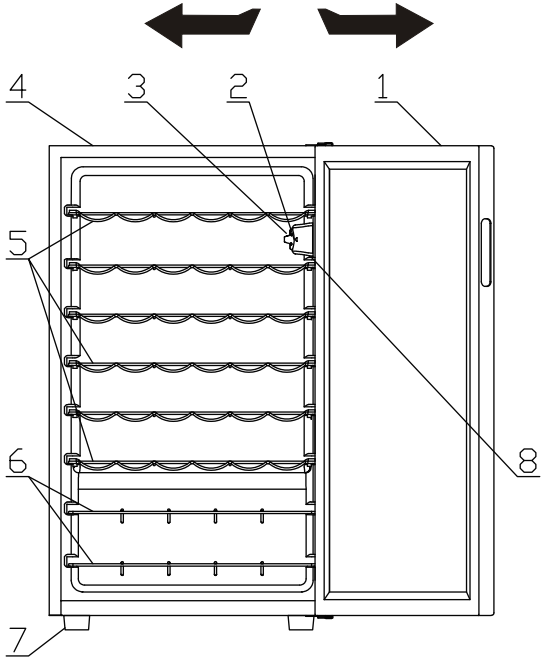

1. GLASS DOOR
2. THERMOSTAT KNOB
3. INTERIOR LAMP
4. CABINET
5. CHROME SHELVES
6. WINE RACK
7. LEVELLING LEGS
8. LAMP SWITCH

Important Safety Instructions

- Read all instructions before using the appliance.
- Before you throw away your old wine cooler:
  take off the door, leave the shelves in place, so that children may not easily climb inside.
- Never allow children to operate, play with, or crawl inside the appliance.
- Never clean appliance parts with flammable fluids. The fumes can create a fire hazard or explosion.
- Do not store or use gasoline or any other flammable vapours and liquids in the vicinity of this or any other appliance. The fumes can create a fire or explosion.

INSTALLATION INSTRUCTIONS

Before Using Your Wine Cooler

- Remove the exterior and interior packing, including protective foam on door panels .
- Check to be sure the following parts are included:
  - 6 slide out shelves
  - 2 wine rack
  - 1 user manual
- Before connecting the appliance to the power source, let it stand upright for approximately 2 hours. This will reduce the possibility of a malfunction in the cooling system from handling during transportation.
- Clean the interior surface with lukewarm water using a soft cloth.

Installation of Your Wine Cooler

- Place your appliance on a floor that is strong enough to support the appliance when it is fully loaded. To level your appliance, adjust the legs at the front of the appliance.
- Allow 5 inches of space between the back and sides of the appliance, which allows the proper air circulation to cool the compressor.
- Locate the appliance away from direct sunlight and sources of heat (stove, heater, radiator, etc.). Direct sunlight may affect the acrylic coating and heat sources may increase electrical consumption. Extreme cold ambient temperatures may also cause the appliance not to perform properly.
- Avoid locating the appliance in moist areas. Too much moisture in the air will cause frost to form quickly on the evaporator.
- Plug the appliance into an exclusive properly installed-grounded wall outlet. Do not under any circumstances cut or remove the third (ground) prong from the power cord. Any questions concerning power and or grounding should be directed toward a certified electrician or an authorized products service center.

Warning: Improper use of the grounded plug can result in the risk of electrical shock. If the power cord is damaged, have it replaced by an authorized products service center.

Reversing the Door Swing of Your Wine Cooler

This wine cooler has the capability of either opening the door from the left or right side. The unit is delivered to you with the door opening from the left side. Should you desire to reverse the opening direction, please follow these instructions.

NOTE:

Before reversing the door ,the power must be shut off.

All parts removed must be saved to do the reinstallation of the door.

This wine cellar has been built with the door hinges on the right. If you wish to change the opening direction, follow the instructions below:

1. Remove the upper hinge cover(6) first
2. Remove the screws (1) that hold the upper hinge (5) (right side) to the frame. Take away the upper hinge (5).
3. Lift the door and place it on a padded surface to prevent scratching it.
4. Remove the screws(8) that hold the lower hinge(2) and Make sure to Remove the lower hinge(2).
5. Remove the hole cover plate(7) to the right side.
6. Install the lower hinge (2) onto the left side of the lower frame with screws (8).
7. Set the door to its place making sure the door seat at the lower hinge(2).
8. While holding the door in the closed position secure the upper hinge (5) in the top frame of left side with screws (1). Please remember that do not tighten the two screws(1) until the top of the door is levelled with the counter top.
9. Install the upper hinge cover(6) on the upper hinge..

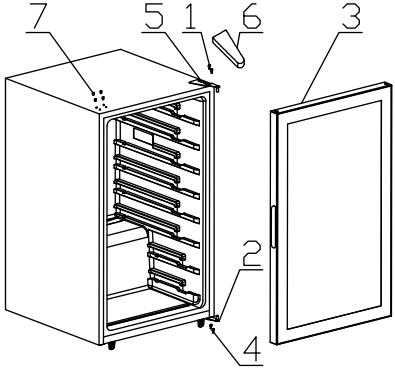

FIGURE 1

Door opening from left side

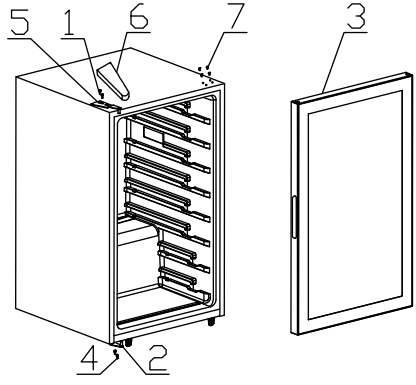

FIGURE 2

Door opening from right side

IMPORTANT SAFEGUARDS

Do not store food in wine cooler, as interior temperature may not get cool enough to prevent spoilage. As a natural result of condensation, in summer months or area of high humidity, the glass door may build up moisture on the outside .Just wipe it away.

OPERATING YOUR WINE COOLER

It is recommended you install the wine cooler in a place where the ambient temperature is between 22 -25 degree Celsius .If the ambient temperature in above of below the recommended temperature ,conditions may cause interior temperature to fluctuate.

If the interior light is left on, the temperature inside the wine cooler will be higher.

Recommended Temperatures for chilling Wine

Red wines:	15.5-18.5℃
Dry/White Wines	10-15℃
Sparkling Wines	7.2-9.5℃
Rose Wines	9.5-10.5 ℃

The above temperatures may fluctuate depending on whether or not the interior bulb is on or off of whether the bottles are located on the lower/middle or lower section.

HOW TO USE THE THERMOSTAT

By turning the thermostat knob, you can adjust the temperature of the compartment you desired. Turn it clockwise, the temperature of the compartment will become cooler and cooler.

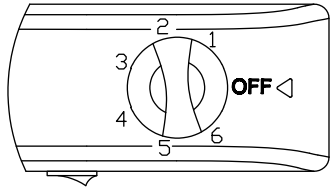

Shelves

Shelf is chrome plated. To accommodate different size bottles, they can be moved up or down by sliding them out the tracks first. Shelves are designed to accommodate maximum amount of bottles.

Wine Rack

There is an additional wine rack at bottom section of the unit where you can store up to 6 wine bottles. This rack is removable for cleaning purpose.

There is a 4 to 6°C variance between the top and bottom shelves of the wine chiller. Therefore, If you have set the wine chiller for red wine only and you want to place a mix of white and red wines, you should place the white wine bottles on the bottom shelves and the red wines on the top shelves.

CARE AND MAINTENANCE

CHANGING THE LIGHT BULB

NOTE:
All parts removed must be saved to do the replacement of the light bulb.

Before removing the light bulb, either unplug the refrigerator or disconnect the electricity leading into the refrigerator at the main power supply. Failure to do so could result in electrical shock or personal injury.
Light bulb should not exceed 5 watts.

Cleaning Your Wine Cooler

- Unplug the wine cooler, and remove the bottles.
- Wash the inside with a warm water and baking soda solution. The solution should be about 2 tablespoons of baking soda to a liter of water.
- Wash the shelves and trays with a mild detergent solution.
- The outside of the wine cooler should be cleaned with mild detergent and warm water.
- It may also be necessary to periodically wipe the bottom part of the storage area,as the wine cooler is designed to retain humidity, and condensation may collect there.

Maintenance of Your Wine Cooler

- Power Failure

  Most power failures are corrected within a few hours and should not affect the temperature of your wine cooler if you minimize the number of times the door is opened. If the power is going to be off for a longer period of time, you need to take the proper steps to protect your contents.

Vacation Time

During long absences, remove all the bottles; unplug your wine cooler, clean your wine cooler, and leave the door open slightly to avoid possible formation of condensation, mold, or odors.

Moving Your Wine Cooler

- Remove all the bottles.
- Securely tape down all loose items inside your wine cooler.
- Turn the levelling screws up to the base to avoid damage.
- Tape the doors shut.
- Be sure the wine cooler stays in the upright position during transportation.

Troubleshooting

You can solve many common wine cooler problems easily, saving you the cost of a possible service call. Try the suggestions below to see if you can solve the problem before calling the servicer.

TROUBLESHOOTING GUIDE

PROBLEM	POSSIBLE CAUSE
Wine cooler does not operate.	Not plugged in. The circuit breaker tripped or blown fuse.
Wine cooler is not cold enough.	Check to be sure the temperature control setting. External environment may require a higher setting. The door is opened too often. The door is not closed completely. The door gasket does not seal properly. The wine cooler does not have the correct clearances.
Compressor turns on and off frequently	The room temperature is hotter than normal. A large amount of contents has been added to the wine cooler. The door is opened too often. The door is not closed completely. The temperature control is not set correctly. The door gasket does not seal properly. The wine cooler does not have the correct clearances.
The light does not work.	The home circuit breaker or fuse has tripped. The wine cooler is unplugged. The bulb has burned out. The switch is in the "OFF" position.
Vibrations.	Check to assure that the wine cooler is level.
The wine cooler seems to make too much noise.	The rattling noise may come from the flow of the refrigerant,which is normal. As each cycle ends, you may hear gurgling sounds caused by the flow of refrigerant in your wine cooler. Contraction and expansion of the inside walls may cause popping and crackling noises. The wine cooler is not level.
The door will not close properly.	The wine cooler is not level. The doors were reversed and not properly installed. The gasket is dirty. The shelves are out of position.

Technical specifications:

For detailed specifications, please refer to the nameplate at the back of the wine cellar. The specifications are subject to change without prior notice due to products improvement.

Sommario

Componenti e caratteristiche ---------- 2
Avvertenze importanti sulla sicurezza ---------- 3
Istruzioni per l'installazione---------- 3
Prima di usare il frigorifero per vini---------- 3
Installazione del frigorifero per vini---------- 3
Montaggio dello sportello reversibile del frigorifero per vini---------- 4
Uso del frigorifero per vini ---------- 5
Uso del termostato ---------- 5
Cura e manutenzione ---------- 6
Sostituzione della lampadina---------- 6
Pulizia del frigorifero per vini---------- 6
Manutenzione del frigorifero per vini---------- 6
Assenze ---------- 7
Spostamento del frigorifero per vini ---------- 7
Risoluzione dei problemi ---------- 7
Dati tecnici ---------- 8

COMPONENTI E CARATTERISTICHE

SPORTELLO REVERSIBILE

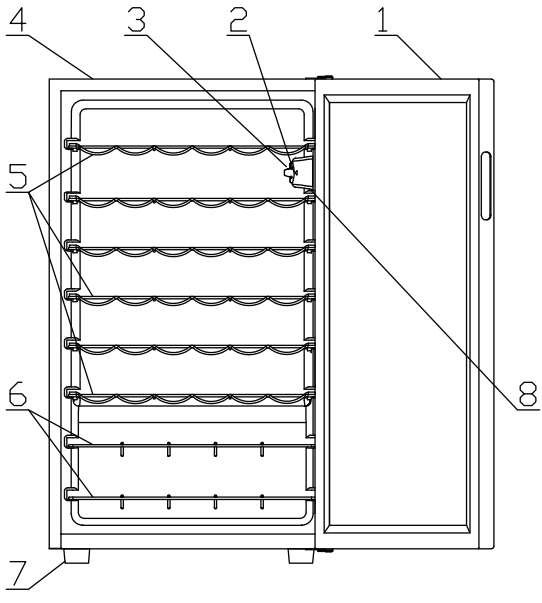

1. PORTA DI VETRO

2. MANOPOLA DEL TERMOSTATO

3. LAMPADA INTERNA

4. STRUTTURA

5. RIPIANI IN ACCIAIO

6. CREMAGLIERA DEL VINO

7. PIEDINI LIVELLANTI

8. INTERRUTTORE DELLA LAMPADA

Avvertenze importanti sulla sicurezza

- Leggere attentamente tutte le istruzioni prima di usare l'unità.
- Prima di smaltire il frigorifero per vini:
  Rimuovere lo sportello senza estrarre i ripiani, per evitare che i bambini possano arrampicarsi all'interno.
- Non permettere a bambini di usare, giocare o entrare all'interno dell'unità.
- Non pulire mai l'unità con liquidi infiammabili. I fumi rilasciati da queste sostanze possono provocare incendi o esplosioni.
- Non conservare benzina o altri liquidi/vapori infiammabili vicino al frigorifero o ad altre unità simili. I fumi rilasciati da queste sostanze possono provocare incendi o esplosioni.

ISTRUZIONI DI INSTALLAZIONE

Prima di usare il frigorifero per vini

- Rimuovere il materiale di imballaggio esterno ed interno comprese le imbottiture protettive applicate ai pannelli dello sportello.
- Verificare che siano presenti i seguenti componenti:
  - 6 ripiani estraibili
  - 2 porta-vini
  - 1 manuale per l'utente
- Prima di collegare l'unità alla rete elettrica, collocarla in verticale e lasciarla in questa posizione per circa 2 ore, per limitare il rischio di malfunzionamenti dovuti alla movimentazione in fase di trasporto.
- Pulire le superfici interne con un panno morbido e acqua tiepida.

Installazione del frigorifero per vini

- Installare l'unità su una superficie in grado di sostenere il peso dell'unità a pieno carico. Per allineare l'unità, regolare le gambe sul lato anteriore.
- Lasciare 5 pollici (12,5 cm) di spazio tra il retro e i lati dell'unità per consentire una corretta circolazione dell'aria di raffreddamento del compressore.
- Non installare l'unità alla luce diretta del sole o in prossimità di fonti di calore (stufe, termosifoni, radiatori, ecc.). La luce diretta del sole può danneggiare il rivestimento in acrilico, mentre la presenza di fonti di calore può aumentare i consumi elettrici. Temperature ambientali troppo basse possono influire sul funzionamento corretto dell'unità.
- Non collocare l'unità in aree troppo umide. Una percentuale di umidità eccessiva nell'aria accelera la formazione di ghiaccio sull'evaporatore.
- Collegare la spina elettrica del frigorifero a una presa a muro dedicata con un'idonea messa a terra. Non tagliare o rimuovere per nessun motivo il terzo polo (di terra) sul cavo di alimentazione. In caso di dubbi o domande sull'alimentazione o la messa a terra, rivolgersi direttamente a un elettricista certificato o un centro di assistenza autorizzato.

Avvertenza: un uso improprio della spina con messa a terra può provocare scosse elettriche. Rivolgersi a un centro di assistenza autorizzato per richiedere la sostituzione del cavo di alimentazione, se danneggiato.

Montaggio dello sportello reversibile del frigorifero per vini

Su questo modello di frigorifero lo sportello reversibile può essere montato sia a sinistra che a destra. L'unità viene fornita con lo sportello montato a destra (con apertura sul lato sinistro). Per modificare la direzione di apertura, seguire le istruzioni riportate di seguito.

NOTA

Verificare che il frigorifero sia spento prima di invertire la direzione di apertura della porta.

Conservare tutti i componenti rimossi per poter rimontare lo sportello.

Questo frigorifero per vini viene fornito con cerniere montate sul lato destro. Per modificare la direzione di apertura, effettuare le seguenti operazioni:

1. Rimuovere la copertura della cerniera superiore (6).
2. Rimuovere le viti (1) che fissano in posizione la cerniera superiore (5) (sul lato destro) sulla struttura. Estrarre la cerniera superiore (5).
3. Sollevare lo sportello e collocarlo su una superficie imbottita per evitare di graffiarlo.
4. Rimuovere le viti (8) che fissano in posizione la cerniera inferiore (2) e rimuovere la cerniera stessa (2).
5. Rimuovere tutta la copertura (7) e spostarla sul lato destro.
6. montare la cerniera inferiore (2) sul lato sinistro della parte inferiore della struttura utilizzando le viti fornite in dotazione (8).
7. Collocare lo sportello in posizione, verificando che sia inserito nella sede in corrispondenza della cerniera inferiore (2).
8. Tenendo lo sportello in posizione chiusa, fissare la cerniera superiore (5) sul lato sinistro dalla parte superiore della struttura utilizzando le viti fornite in dotazione (1). Ricordarsi di serrare le due viti (1) solo dopo aver allineato la parte superiore dello sportello con la sezione superiore del frigorifero.
9. Montare la copertura della cerniera superiore (6) sulla cerniera stessa.

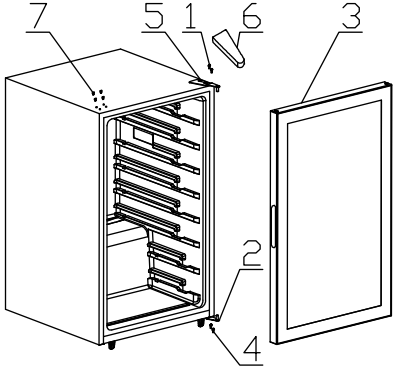

FIGURA 1

Apertura dello sportello da sinistra

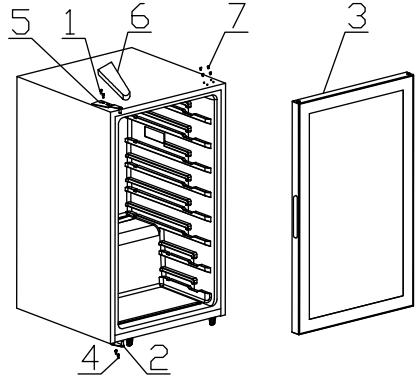

FIGURA 2

Apertura dello sportello da destra

AVVERTENZE IMPORTANTI

Non utilizzare il frigorifero per vini per la conservazione di alimenti perché la temperatura potrebbe non essere sufficiente a prevenire possibili perdite. Se si nota la formazione di condensa sullo sportello in vetro, soprattutto nei mesi estivi o in presenza di valori di umidità molto elevati, è possibile rimuoverla semplicemente con un panno.

USO DEL FRIGORIFERO PER VINI

È generalmente consigliabile installare il frigorifero per vini in aree in cui la temperatura ambientale è compresa tra 22 e 25°C. Una temperatura ambientale maggiore o inferiore a quella consigliata può provocare oscillazioni nella temperatura interna.

La luce interna può aumentare la temperatura interna del frigorifero per vini, se lasciata accesa.

Temperature consigliate per la refrigerazione:

Vini rossi	15,5-18,5°C
Vini secchi/bianchi	10-15°C
Vini frizzanti	7,2-9,5°C
Vini rosé	9,5-10,5°C

Le temperature indicate possono variare leggermente, a seconda del fatto che la luce interna sia accesa o spenta o del fatto che le bottiglie vengano collocate nello scomparto inferiore/centrale.

USO DEL TERMOSTATO

Ruotare la manopola del termostato per regolare la temperatura dello scomparto sul valore desiderato. Ruotare la manopola in senso orario per ridurre la temperatura.

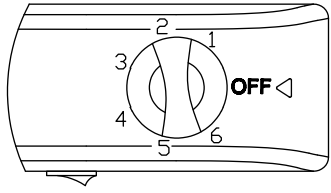

Ripiani

I ripiani sono cromati. Per configurare lo spazio in base alle dimensioni delle bottiglie, è possibile spostare i ripiani verso l'alto o il basso, estraendoli semplicemente dalla guida. I ripiani sono studiati per contenere il numero massimo di bottiglie.

Porta-vini

Nella sezione inferiore è presente anche un porta-vini che può contenere un massimo di 6 bottiglie di vino e che può essere rimosso per la pulizia.

Tra i ripiani superiori e inferiori c'è una differenza di temperatura di 4-6°C. Quindi, se la temperatura del frigorifero per vini è stata impostata su quella consigliata per i vini rossi e si desidera conservare sia vini bianchi che rossi, è necessario collocare i vini bianchi sui ripiani inferiori e quelli rossi su quelli superiori.

CURA E MANUTENZIONE

SOSTITUZIONE DELLA LAMPADINA

NOTA

Conservare tutti i componenti rimossi per poterli riutilizzare per rimontare la lampadina.

Prima di rimuovere la lampadina, scollegare il frigorifero dalla rete elettrica oppure disattivare la presa in cui è inserita la spina del frigorifero. Il mancato rispetto di queste precauzioni può provocare scosse elettriche o lesioni personali.

La lampadina deve avere una potenza massima di 5 Watt.

Pulizia del frigorifero per vini

- Scollegare il frigorifero per vini dalla rete elettrica e rimuovere le bottiglie.
- Lavare l'interno del frigorifero con acqua calda e una soluzione di bicarbonato di sodio. Diluire circa 2 cucchiai da tavola di bicarbonato di sodio in un litro di acqua.
- Lavare i ripiani e i vassoi con un detergente neutro.
- Pulire l'esterno del frigorifero per vini con un detergente neutro e acqua calda.
- Ad intervalli regolari è necessario anche pulire la sezione inferiore dell'area di conservazione poiché il frigorifero per vini tende a trattenere l'umidità ed è possibile quindi che in questo punto si formi condensa.

Manutenzione del frigorifero per vini

- Interruzione dell'alimentazione

  Nella maggior parte dei casi, l'alimentazione viene ripristinata dopo qualche ora. Quindi l'interruzione dell'alimentazione non causa solitamente alcuna variazione nella temperatura del frigorifero per vini, soprattutto se si evita di aprire lo sportello troppo frequentemente. Tuttavia, se si prevede che l'interruzione nell'alimentazione possa durare qualche ora, è necessario prendere adeguate misure per proteggere il contenuto.

Assenze

Se si prevede di non usare il frigorifero per vini per lunghi periodi di tempo, rimuovere tutte le bottiglie, scollegare il frigorifero dalla rete elettrica, pulirlo e lasciare lo sportello leggermente aperto per prevenire la formazione di condensa, muffa o odori sgradevoli.

Spostamento del frigorifero per vini

- Rimuovere tutte le bottiglie.
- Fissare con del nastro tutte le parti interne del frigorifero che possono spostarsi.
- Riavvitare le viti di livellamento nella base per evitare di danneggiare il frigorifero.
- Chiudere gli sportelli e bloccarli con del nastro.
- Trasportare sempre il frigorifero in posizione verticale.

Risoluzione dei problemi

La maggior parte dei problemi del frigorifero possono essere risolti direttamente senza rivolgersi a un centro di assistenza. Provare a leggere e a seguire le istruzioni riportate di seguito prima di rivolgersi a un centro di assistenza.

GUIDA ALLA RISOLUZIONE DEI PROBLEMI

PROBLEMA	CAUSA PROBABILE
Il frigorifero per vini non funziona	Il frigorifero non è collegato alla rete elettrica. Interruttore automatico scattato o fusibile bruciato.
La temperatura del frigorifero per vini non è abbastanza bassa	Controllare la temperatura impostata. Aumentare l'impostazione se le condizioni dell'ambiente esterno lo richiedono. Lo sportello viene aperto troppo frequentemente. Lo sportello non è stato chiuso correttamente. La guarnizione dello sportello non garantisce una buona tenuta. Non è stato lasciato spazio sufficiente intorno al frigorifero.
Il compressore tende ad accendersi/spegnersi frequentemente	La temperatura ambiente è più alta del normale. Sono state inserite troppe bottiglie nel frigorifero. Lo sportello viene aperto troppo frequentemente. Lo sportello non è chiuso correttamente. La temperatura impostata non è corretta. La guarnizione dello sportello non garantisce una buona tenuta. Non è stato lasciato spazio sufficiente intorno al frigorifero
La luce non funziona	Interruttore automatico scattato o fusibile bruciato. Il frigorifero per vini è scollegato dalla rete elettrica. La lampadina si è bruciata. L'interruttore principale è in posizione "OFF".
Vibrazioni	Verificare che il frigorifero sia allineato.
Il frigorifero per vini è troppo rumoroso.	Il rumore può derivare dal flusso di refrigerante, che rappresenta una condizione normale. Al termine di ciascun ciclo è normalmente sentire un gorgoglio, che dipende dal flusso di refrigerante all'interno del frigorifero per vini. La contrazione e la dilatazione delle pareti interne può provocare rumori simili a scoppiettii. Il frigorifero per vini non è allineato.
Lo sportello non si chiude correttamente.	Il frigorifero per vini non è allineato. Gli sportelli sono stati invertiti, ma montati in modo errato. La guarnizione è secca. I ripiani non sono posizionati correttamente.

Dati tecnici

Per informazioni sui dati tecnici, vedere la targhetta sul retro del frigorifero per vini. I dati tecnici possono essere modificati senza preavviso a seguito delle migliorie apportate al prodotto.

Table des matières

Composants et caractéristiques — 2
Mesures de sécurité importantes — 3
Instructions avant l'installation — 3
Avant d'utiliser le réfrigérateur à vin — 3
Installation du réfrigérateur à vin — 3
Inversion du sens d'ouverture de la porte — 4
Utilisation du réfrigérateur à vin — 5
Utilisation du thermostat — 5
Soins et entretien — 6
Remplacement de la lampe — 6
Nettoyage du réfrigérateur à vin — 6
Entretien du réfrigérateur à vin — 6
Pendant les vacances — 6
Déplacement du réfrigérateur à vin — 6
Problèmes fréquents — 7
Spécifications techniques — 7

Composants et caractéristiques

Porte réversible

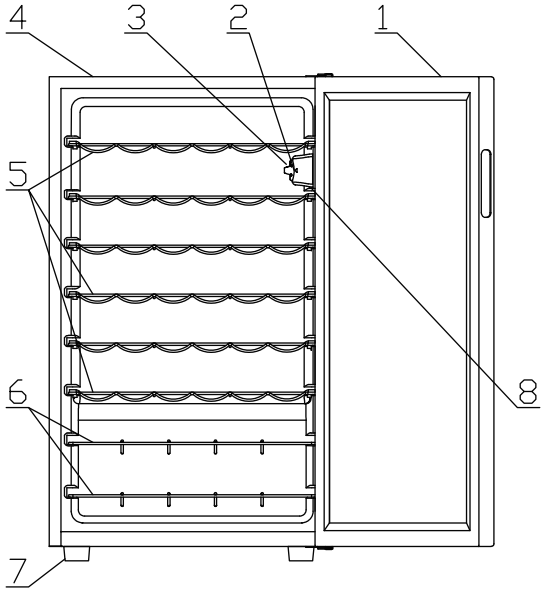

1. PORTE EN VERRE

2. BOUTON THERMOSTAT

3. LAMPE INTÉRIEURE

4. CABINET

5. TABLETTES CHROMÉES

6. PORTE-VIN

7. PIEDS DE NIVELLEMENT

8. INTERRUPTEUR DE LAMPE

Mesures de sécurité importantes

- Lisez toutes les instructions avant d'utiliser l'appareil.
- Avant de mettre au rebut votre ancien réfrigérateur à vin : démontez la porte, de façon à ce que vos enfants ne puissent s'y installer.
- Ne permettez pas à vos enfants d'utiliser l'appareil pour jouer ou pour s'y installer.
- Ne nettoyez jamais l'appareil avec des liquides inflammables. Les vapeurs peuvent causer un incendie ou une explosion.
- Ne conservez ni n'utilisez de l'essence ou autre matériau inflammable à proximité d'un appareil, celui-ci ou un autre. Les vapeurs peuvent causer un incendie ou une explosion.

INSTRUCTIONS D'INSTALLATION

Avant d'utiliser le réfrigérateur à vin

- Retirez l'emballage à l'intérieur et à l'extérieur de l'appareil, y compris la feuille de protection de la porte.
- Vérifiez si les composants suivants sont présents :
  - 6 étagères démontables
  - 2 étagère à bouteilles de vin
  - 1 notice d'utilisation
- Laissez reposer l'appareil en position debout pendant environ 2 heures avant de le raccorder au réseau d'électricité. Ceci réduit la possibilité d'une défaillance du système de réfrigération pendant le déplacement
- Nettoyez l'intérieur de l'appareil à l'eau tiède et avec un chiffon doux.

Installation du réfrigérateur à vin

- Placez votre réfrigérateur à vin sur un sol suffisamment résistant que pour supporter l'appareil lorsqu'il est entièrement rempli. Vous pouvez utiliser les supports ajustables pour placer l'appareil de niveau.
- Prévoyez 15 cm à l'arrière et sur les flancs de l'appareil de façon à garantir une circulation d'air suffisante pour le refroidissement du compresseur.
- N'exposez pas l'appareil au soleil ni à d'autres sources de chaleur (poêle, chauffage, radiateur...). Le rayonnement du soleil peut avoir un effet néfaste sur la couche de peinture acrylique et les sources de chaleur font augmenter la consommation d'électricité.
  Les températures très basses peuvent également être la cause d'un mauvais fonctionnement de l'appareil.
- Evitez de placer l'appareil dans un environnement humide. Trop d'humidité dans l'air fait givrer le vaporisateur.
- Raccordez l'appareil à une prise de courant avec une bonne prise de terre. N'éliminez ou ne coupez jamais le fil de terre du cordon. Posez toutes vos questions concernant la mise à la terre à un électricien agréé ou à un centre de service du produit.

Avertissement : une utilisation inappropriée de la prise de courant avec prise de terre comporte un risque de choc électrique. Si le cordon d'alimentation est endommagé, faites-le remplacer par un centre de service agréé.

Inversion du sens d'ouverture de la porte

Ce réfrigérateur à vin offre la possibilité d'ouvrir la porte vers la gauche ou vers la droite. L'appareil est livré avec l'ouverture de porte vers la gauche. Si vous souhaitez changer le sens d'ouverture, veuillez suivre les instructions ci-dessous.

REMARQUE :

Débranchez l'appareil du réseau avant de changer le sens d'ouverture de la porte.

Conservez toutes les pièces afin de pouvoir réinstaller la porte.

Ce réfrigérateur à vin est livré avec les charnières de porte du coté droit. Si vous souhaitez changer le sens d'ouverture, suivez les instructions ci-dessous :

1. Retirez le cache de la charnière supérieure.
2. Déposez les vis (1) de fixation de la charnière supérieure (5) (côté droit). Déposez la charnière supérieure.
3. Soulevez la porte et posez-la sur une surface lisse afin d'éviter de la griffer.
4. Déposez les vis (8) de fixation de la charnière inférieure (2) et déposez également la charnière inférieure (2).
5. Déposez et déplacez le cache (7) du côté droit.
6. Montez la charnière inférieure (2) du côté gauche de l'encadrement.
7. Remontez la porte et assurez-vous qu'elle est installée correctement dans la charnière inférieure (2).
8. Remontez la charnière supérieure (5) au sommet à gauche au moyen des deux vis (1), en maintenant la porte en position fermée. Ne serrez pas à fond les vis (1) avant que la partie supérieure de la porte se trouve à la même hauteur que l'encadrement.
9. Remontez le cache (6) de la charnière supérieure.

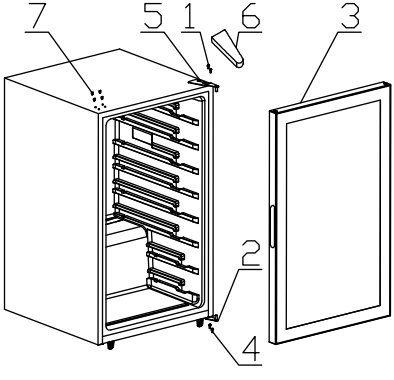

Figure 1

La porte s'ouvre à partir du côté gauche

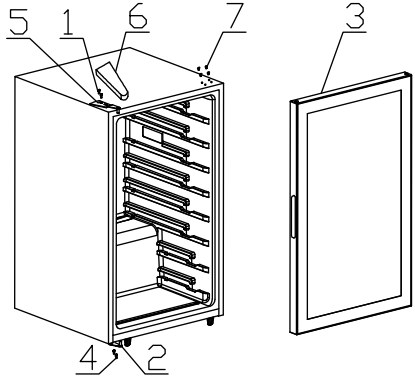

Figure 2

La porte s'ouvre à partir du côté droit

DIRECTIVES IMPORTANTES

Ne conservez pas de nourriture danse le réfrigérateur à vin, car la température peut être insuffisante pour maintenir les aliments en état de fraîcheur. Comme conséquence naturelle de la condensation, des températures élevées au cours des mois d'été ou un le d'un environnement très humide, la porte vitrée peut s'embuer sur sa surface extérieure. Il vous suffira de l'essuyer.

UTILISATION DE VOTRE RÉFRIGÉRATEUR À VIN

Il est recommandé d'installer votre réfrigérateur à vin dans un espace dont la température moyenne se trouve entre le 22°C et 25°C. Lorsque la température moyenne est inférieure ou supérieure à la température recommandée, la température à l'intérieur peut fluctuer.

Si l'éclairage à l'intérieur reste allumé, la température dans le réfrigérateur à vin sera plus élevée.

Température recommandée pour conserver du vin :

Vins rouges :	15,5 °C - 18,5 °C
Vins secs/blancs :	10 °C - 15 °C
Vins mousseux :	7,2 °C - 9,5 °C
Vins rosés :	9,5 °C - 10,5 °C

Les températures au sommet peuvent fluctuer selon que l'éclairage reste allumé et selon que les bouteilles sont placées à mi-hauteur ou au niveau le plus bas.

Utilisation du thermostat

Tournez le bouton de commande du thermostat à la position de température qui vous convient.
Lorsque vous tournez le bouton dans le sens horloger, la température dans le compartiment sera de plus en plus basse.

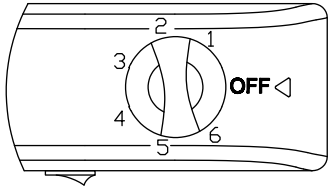

Etagères

Les étagères sont fabriquées en acier chromé. Pour ranger des bouteilles de hauteur différente, placez-les plus haut ou plus bas en les extrayant de leurs logements. Les étagères sont conçues pour le rangement d'une quantité maximale de bouteilles.

Etagère à bouteilles de vin

Il y a une étagère à bouteilles de vin complémentaire dans la partie inférieure du réfrigérateur qui peut contenir jusqu'à six bouteilles. Cette étagère peut être déposée pour le nettoyage.

Il y a une différence de 4 °C à 6°C entre les étagères supérieure et inférieure du réfrigérateur à vin. Si vous avez réglé le réfrigérateur à vin pour du vin rouge uniquement et que vous désirez stocker une combinaison de vins rouges et blancs, placez le vin blanc dans la partie basse et le vin rouge dans la partie haute de l'appareil.

SOINS ET ENTRETIEN

REMPLACEMENT DE LA LAMPE

REMARQUE :
Conservez toutes les pièces lors du remplacement de la lampe. Avant de démonter la lampe, débranchez le réfrigérateur ou retirez le cordon d'alimentation de la prise de courant. Si vous omettez de le faire, vous risquez de subir un choc électrique ou des blessures.
La lampe ne peut dépasser 5 watts.

Nettoyage du réfrigérateur à vin

- Déconnectez le réfrigérateur à vin et retirez les bouteilles.
- Nettoyez l'intérieur à l'eau tiède et une solution de sel de purification.
  La formule optimale est de deux cuillérées de sel par litre d'eau.
- Nettoyez les étagères et les compartiments avec un détergent doux.
- Nettoyez la surface extérieure du réfrigérateur à vin à l'eau et au détergent doux.
- Il peut s'avérer nécessaire d'essuyer régulièrement la partie inférieure du compartiment de conservation, car le réfrigérateur à vin a été conçu pour conserver l'humidité et par conséquent la condensation demeure.

Entretien de votre réfrigérateur à vin

- Coupure de courant

La plupart des coupures de courant sont réparées endéans quelques heures et n'ont aucun effet sur la température de votre réfrigérateur à condition que vous réduisiez le nombre d'ouvertures de la porte au minimum. Lorsque le courant est coupé pendant une période plus longue, prenez les mesures adéquates pour conserver votre vin.

Pendant les vacances

Lors d'une longue absence, retirez toutes les bouteilles, débranchez votre réfrigérateur, nettoyez-le et laissez la porte entr'ouverte afin d'éviter la formation éventuelle de condensation, de moisissures et d'odeurs.

Problèmes fréquents

Vous pouvez résoudre par vous-même de nombreux problèmes du réfrigérateur et ainsi éviter d'appeler le centre de service. Essayez les suggestions suivantes pour vérifier si pouvez résoudre le problème par vous-même avant de faire appel au centre de service.

PROBLEME	CAUSE POSSIBLE
Le réfrigérateur ne fonctionne pas.	Non raccordé. Disjoncteur sauté ou fusible grillé..
Le réfrigérateur ne refroidit pas suffisamment.	Vérifiez la position du thermostat. L'environnement externe nécessite un réglage plus fort. La porte est ouverte trop fréquemment. La porte n'est pas entièrement fermée. La température n'est pas bien réglée. Le joint de la porte n'est pas étanche. Le contenu du réfrigérateur n'est pas correct.
Le compresseur démarre et s'arrête fréquemment.	La température ambiante est plus élevée qu'à la normale. Une grande quantité de bouteilles a été ajoutée au contenu. La porte est ouverte trop fréquemment.
	La porte n'est pas fermée hermétiquement. La température n'est pas réglée correctement. Le joint de la porte n'est pas étanche. Le contenu du réfrigérateur n'est pas correct.
L'éclairage ne fonctionne pas.	Disjoncteur sauté ou fusible grillé. Le réfrigérateur est déconnecté. L'ampoule est grillée. Le commutateur est en position 'ARRET'.
Vibrations	Vérifiez si le réfrigérateur est de niveau.
Le réfrigérateur semble trop bruyant.	Le bruit de ferraille provient de la circulation du réfrigérant et est normal. A la fin de chaque cycle, vous entendez des gargouillements provoqués par la circulation du réfrigérant dans le réfrigérateur. La contraction et la dilatation des parois intérieures peuvent produire des pétarades ou des crépitations. Le réfrigérateur n'est pas positionné de niveau.
La porte ne ferme pas correctement.	Le réfrigérateur n'est pas positionné de niveau. Le sens d'ouverture de la porte a été modifié et la porte n'a pas été montée correctement.

Spécifications techniques :

Pour les spécifications détaillées, veuillez consulter la plaquette d'identification à l'arrière du réfrigérateur. Les spécifications peuvent refléter des valeurs anciennes et modifiées suite à des améliorations du produit.

