hama®

THE SMART SOLUTION

00
183250

Universal Smartphone Bike Holder

Universal-Smartphone-Fahrradhalter

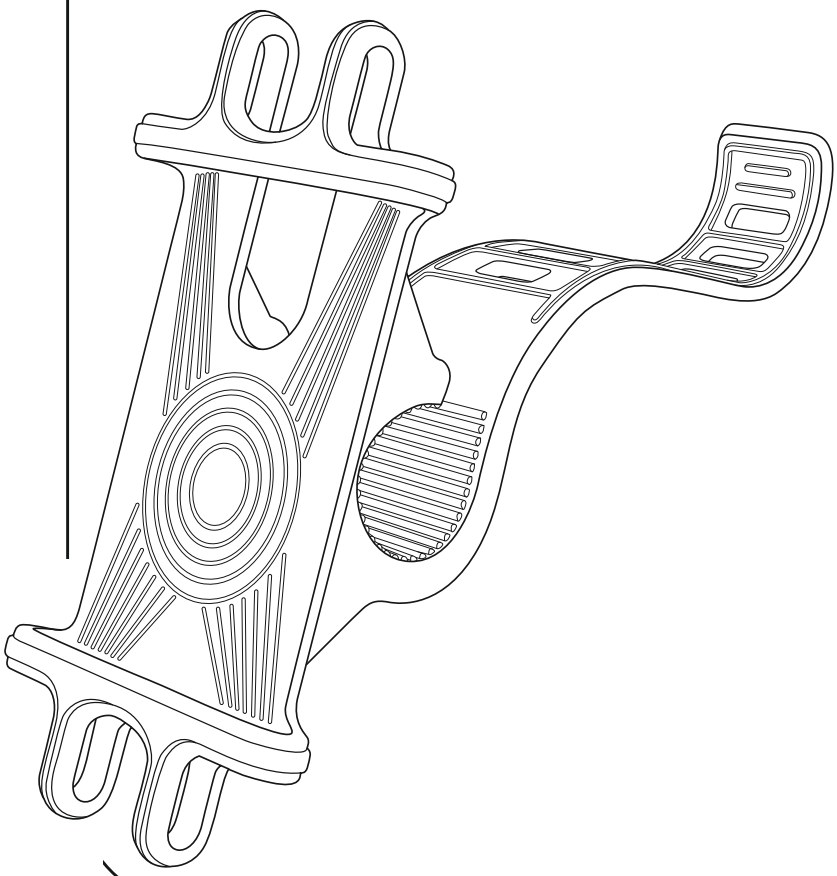

Operating Instructions GB
Bedienungsanleitung D
Mode d'emploi F
Instrucciones de uso E
Istruzioni per l'uso I
Gebruiksaanwijzing NL
Instrukcja obsługi PL
Használati útmutató H
Návod k použití CZ
Návod na použitie SK
Manual de instruções P
Manual de utilizare RO

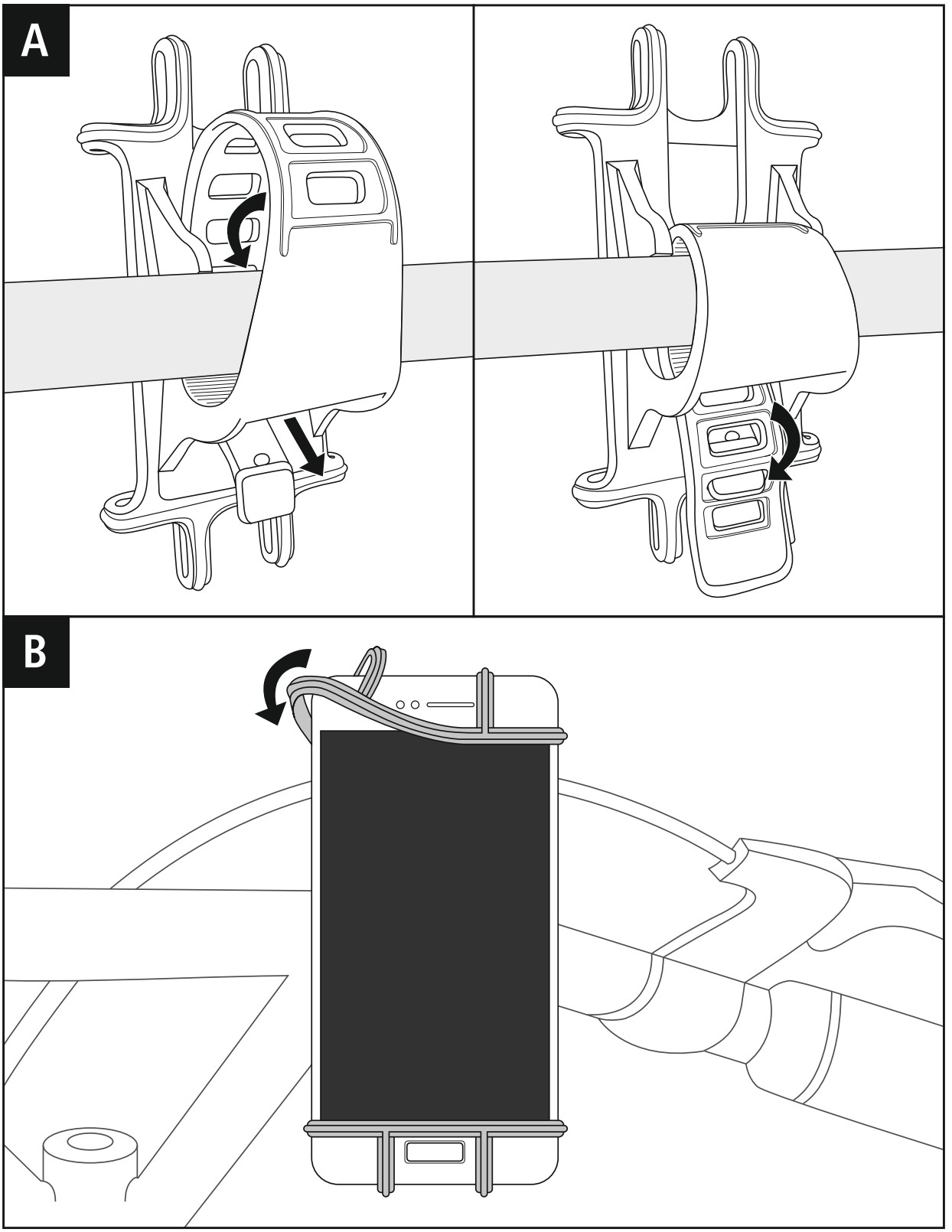
A
B

GB Operating instruction

Thank you for choosing a Hama product.
Take your time and read the following instructions and information completely. Please keep these instructions in a safe place for future reference. If you sell the device, please pass these operating instructions on to the new owner.

1. Explanation of Warning Symbols and Notes



Warning

This symbol is used to indicate safety instructions or to draw your attention to specific hazards and risks.



Note

This symbol is used to indicate additional information or important notes.

2. Safety Notes

- Use the product for its intended purpose only.
- Protect the product from dirt, moisture and overheating, and only use it in a dry environment.
- When using this product, observe the applicable local traffic laws and regulations.
- Do not drop the product and do not expose it to any major shocks.
- Keep the packaging material out of the reach of children due to the risk of suffocation.
- Dispose of packaging material immediately according to locally applicable regulations.
- Do not modify the product in any way. Doing so voids the warranty

3. Mounting



Warning – Risk of injury

Do not allow yourself to be distracted by the product, for example when driving a vehicle or operating sports equipment. Always pay attention to the surrounding traffic and your environment.

Note

- The bicycle smartphone holder attaches to a bicycle handlebar, and can be used to clamp a smartphone with a width of 6 – 8 cm and a height of 13 – 15 cm.
- Strictly avoid using undue force when using the product or during mounting.
- The attachment of a smartphone is at the user's own risk.

3.1 Mounting the holder

- Attach the bicycle holder firmly to the handlebar by setting the holder, with the elastic rubber band, to the maximum level – the holder should sit securely on the handlebar without slipping. **(Figure A)**

3.2 Inserting a smartphone

- Insert your terminal device into the silicone holder by stretching the silicone bands over the corners of the smartphone. **(Figure B)**

Hinweis

Prüfen Sie stets den sicheren Sitz des Smartphonehalters.

4. Warranty Disclaimer

Hama GmbH & Co KG assumes no liability and provides no warranty for damage resulting from improper installation/mounting, improper use of the product or from failure to observe the operating instructions and/or safety notes.

5. Service and Support

Please contact Hama Product Consulting if you have any questions about this product.
Hotline: +49 9091 502-115 (German/English)
Further support information can be found here: www.hama.com

D Bedienungsanleitung

Vielen Dank, dass Sie sich für ein Hama Produkt entschieden haben!
Nehmen Sie sich Zeit und lesen Sie die folgenden Anweisungen und Hinweise zunächst ganz durch. Bewahren Sie diese Bedienungsanleitung anschließend an einem sicheren Ort auf, um bei Bedarf darin nachschlagen zu können. Sollten Sie das Gerät veräußern, geben Sie diese Bedienungsanleitung an den neuen Eigentümer weiter.

1. Erklärung von Warnsymbolen und Hinweisen

Warnung

Wird verwendet, um Sicherheitshinweise zu kennzeichnen oder um Aufmerksamkeit auf besondere Gefahren und Risiken zu lenken.

Hinweis

Wird verwendet, um zusätzlich Informationen oder wichtige Hinweise zu kennzeichnen.

2. Sicherheitshinweise

- Verwenden Sie das Produkt ausschließlich für den dazu vorgesehenen Zweck.
- Schützen Sie das Produkt vor Schmutz, Feuchtigkeit und Überhitzung und verwenden Sie es nur in trockenen Umgebungen.
- Beim Einsatz des Produktes im Straßenverkehr gelten die Vorschriften der StVZO.
- Lassen Sie das Produkt nicht fallen und setzen Sie es keinen heftigen Erschütterungen aus.
- Halten Sie Kinder unbedingt von dem Verpackungsmaterial fern, es besteht Erstickungsgefahr.
- Entsorgen Sie das Verpackungsmaterial sofort gemäß den örtlich gültigen Entsorgungsvorschriften.
- Nehmen Sie keine Veränderungen am Produkt vor. Dadurch verlieren Sie jegliche Gewährleistungsansprüche.

3. Montage

Warnung – Verletzungsgefahr

Lassen Sie sich auf der Fahrt mit einem Kraftfahrzeug oder Sportgerät nicht durch Ihr Produkt ablenken und achten Sie auf die Verkehrslage und Ihre Umgebung.

Hinweis

- Der Smartphone-Fahrradhalter ist dazu vorgesehen, an einem Fahrrad-Lenker befestigt zu werden und dabei ein Smartphone mit einer Breite von 6 – 8 cm und einer Höhe von 13 – 15 cm einzuspannen.
- Wenden Sie im Umgang mit dem Produkt und bei der Montage niemals Gewalt oder hohe Kräfte an.
- Beachten Sie, dass die Befestigung eines Smartphones auf eigenes Risiko des Anwenders stattfindet.

3.1 Montage der Halterung

- Befestigen Sie die Fahrradhalterung fest an der Lenkstange, in dem Sie die Halterung mit dem elastischen Gummiband auf die maximale Stufe einstellen, bis die Halterung sicher und ohne Verrutschen auf dem Lenker sitzt. **(Abbildung A)**

3.2 Smartphone einsetzen

- Setzen Sie ihr Endgerät in den Silikon-Halter ein, indem Sie die Silikonbänder über die Ecken des Smartphones spannen. **(Abbildung B)**

Hinweis

Prüfen Sie stets den sicheren Sitz des Smartphonehalters.

4. Haftungsausschluss

Die Hama GmbH & Co KG übernimmt keinerlei Haftung oder Gewährleistung für Schäden, die aus unsachgemäßer Installation, Montage und unsachgemäßem Gebrauch des Produktes oder einer Nichtbeachtung der Bedienungsanleitung und/oder der Sicherheitshinweise resultieren.

5. Service und Support

Bitte wenden Sie sich bei Fragen zum Produkt gerne an die Hama-Produktberatung.
Hotline: +49 9091 502-115 (Deu/Eng)
Weitere Supportinformationen finden Sie hier: www.hama.com

F Mode d'emploi

Nous vous remercions d'avoir choisi un produit Hama.
Veuillez prendre le temps de lire l'ensemble des remarques et consignes suivantes. Veuillez conserver ce mode d'emploi à portée de main afin de pouvoir le consulter en cas de besoin. Transmettez-le au nouveau propriétaire avec l'appareil le cas échéant.

1. Explication des symboles d'avertissement et des remarques



Avertissement

Ce symbole est utilisé pour indiquer des consignes de sécurité ou pour attirer votre attention sur des dangers et risques particuliers.



Remarque

Ce symbole est utilisé pour indiquer des informations supplémentaires ou des remarques importantes.

2. Consignes de sécurité

- Utilisez le produit exclusivement conformément à sa destination.
- Protégez le produit de toute saleté, humidité, surchauffe et utilisez-le uniquement dans des locaux secs.
- Veuillez respecter les lois et réglementations locales en vigueur relatives au code de la route lors de l'utilisation du produit.
- Protégez le produit des secousses violentes et évitez tout choc ou toute chute.
- Tenez les emballages d'appareils hors de portée des enfants, risque d'étouffement.
- Recyclez les matériaux d'emballage conformément aux prescriptions locales en vigueur.
- N'apportez aucune modification à l'appareil. Des modifications vous feraient perdre vos droits de garantie.

3. Installation



Avertissement – Risque de blessure

- Ne laissez pas le produit capter votre attention lorsque vous pilotez un véhicule ou un appareil de sport et veuillez concentrer toute votre attention à la circulation et à votre environnement.

Remarque

- Ce support de vélo pour smartphone est conçu pour être fixé sur un guidon et maintenir fermement un smartphone d'une largeur de 6 – 8 cm et d'une hauteur de 13 – 15 cm.
- N'appliquez en aucun cas une force excessive lors de l'utilisation ou de l'installation du produit.
- Veuillez noter que la fixation d'un smartphone se fait aux propres risques de l'utilisateur.

3.1 Installation du support

- Fixez solidement le support vélo sur le guidon : réglez le support au niveau maximal à l'aide de l'élastique ; contrôlez la parfaite fixation du support et contrôlez qu'il ne glisse pas. **(Figure A)**

3.2 Insertion du smartphone

- Insérez votre appareil dans le support en silicone en enfilant les bandes de silicone autour des angles du smartphone. **(Figure B)**

Remarque

Vérifiez la bonne fixation du support de smartphone.

4. Exclusion de garantie

La société Hama GmbH & Co KG décline toute responsabilité en cas de dommages provoqués par une installation, un montage ou une utilisation non conformes du produit ou encore provoqués par un non respect des consignes du mode d'emploi et/ou des consignes de sécurité.

5. Service et assistance

En cas de question concernant le produit, veuillez vous adresser au service de conseil produits de Hama.
Ligne téléphonique directe : +49 9091 502-115 (allemand/anglais)
Vous trouverez ici de plus amples informations concernant l'assistance : www.hama.com

E Instrucciones de uso

Le agradecemos que se haya decidido por un producto de Hama.
Tómese tiempo y léase primero las siguientes instrucciones e indicaciones. Después, guarde estas instrucciones de manejo en un lugar seguro para poder consultarlas cuando sea necesario. Si vende el aparato, entregue estas instrucciones de manejo al nuevo propietario.

1. Explicación de los símbolos de aviso y de las indicaciones



Aviso

Se utiliza para caracterizar las indicaciones de seguridad o para llamar la atención sobre peligros y riesgos especiales.



Nota

Se utiliza para caracterizar informaciones adicionales o indicaciones importantes.

2. Instrucciones de seguridad

- Emplee el producto exclusivamente para la función para la que fue diseñado.
- Proteja el producto de la suciedad, la humedad y el sobrecalentamiento y utilícelo sólo en recintos secos.
- Tenga en cuenta al utilizar el producto las disposiciones y leyes locales vigentes para el tráfico rodado.
- No deje caer el producto ni lo someta a sacudidas fuertes.
- Mantenga el material de embalaje fuera del alcance de los niños, existe peligro de asfixia.
- Deseche el material de embalaje en conformidad con las disposiciones locales sobre el desecho vigentes.
- No realice cambios en el aparato. Esto conllevaría la pérdida de todos los derechos de la garantía.

3. Montaje



Aviso – Peligro de sufrir lesiones

- Durante los desplazamientos con un vehículo o aparato deportivo, no se distraiga con el producto y preste atención al tráfico y a su entorno.

Nota

- El soporte de smartphone para bicicleta ha sido concebido para su fijación a un manillar de bicicleta, fijando a él un smartphone con una anchura de 6 – 8 cm y una altura de 13 – 15 cm.
- No fuerce nunca el producto durante su manejo o montaje.
- Tenga en cuenta que la fijación de un smartphone se efectúa bajo la responsabilidad propia del usuario.

3.1 Montaje del soporte

- Fije el soporte para bicicleta al manillar ajustando el soporte al nivel máximo con la cinta elástica de goma, hasta que el soporte quede firmemente fijado sobre el manillar, de forma segura y sin que exista posibilidad de deslizamientos. **(Imagen A)**

3.2 Colocar el smartphone

- Coloque su terminal en el soporte de silicona tensando las cintas de silicona sobre las esquinas del smartphone. **(Imagen B)**

Nota

Verifique siempre si la fijación del soporte para smartphone es segura.

4. Exclusión de responsabilidad

Hama GmbH & Co KG no se responsabiliza ni concede garantía por los daños que surjan por una instalación, montaje o manejo incorrectos del producto o por la no observación de las instrucciones de manejo y/o de las instrucciones de seguridad.

5. Servicio y soporte

Si tiene que hacer alguna consulta sobre el producto, diríjase al asesoramiento de productos Hama.
Línea directa: +49 9091 502-115 (Alemán/Inglés)
Encontrar más información de soporte aquí: www.hama.com

I Istruzioni per l'uso

Grazie per avere acquistato un prodotto Hama!
Prima della messa in esercizio, leggete attentamente le seguenti istruzioni e avvertenze, quindi conservatele in un luogo sicuro per una eventuale consultazione. In caso di cessione dell'apparecchio, consegnate anche le presenti istruzioni al nuovo proprietario.

1. Spiegazione dei simboli di avvertimento e delle indicazioni



Attenzione

Viene utilizzato per contrassegnare le indicazioni di sicurezza oppure per rivolgere l'attenzione verso particolari rischi e pericoli.



Avvertenza

Viene utilizzato per contrassegnare informazioni supplementari o indicazioni importanti.

2. Indicazioni di sicurezza

- Utilizzare il prodotto esclusivamente per lo scopo previsto.
- Proteggere il prodotto da sporcizia, umidità e surriscaldamento e utilizzarlo solo in ambienti asciutti.
- Durante l'impiego del prodotto, prestare attenzione alle prescrizioni e alle normative locali vigenti per il traffico stradale.
- Non fare cadere il prodotto e non sottoporlo a forti scossoni!
- Tenere l'imballo fuori dalla portata dei bambini, pericolo di soffocamento!
- Smaltire immediatamente il materiale d'imballaggio attenendosi alle prescrizioni locali vigenti.
- Non apportare modifiche all'apparecchio per evitare di perdere i diritti di garanzia.

3. Montaggio



Attenzione – Pericolo di infortuni

- Quando si viaggia su un autoveicolo o si utilizza un attrezzo sportivo, non farsi distrarre dal prodotto e prestare attenzione alla situazione del traffico e all'ambiente.

Avvertenza

- Il sistema di supporto è ideato per essere fissato al manubrio della bici e permette di inserire uno smartphone con una larghezza di 6 – 8 cm e una lunghezza di 13 – 15 cm.
- Non usare troppa forza, né violenza quando si utilizza il prodotto e durante il suo montaggio.
- Facciamo presente che il fissaggio di uno smartphone viene effettuato ad esclusivo rischio dell'utente.

3.1 Montaggio del sistema di supporto

- Per fissare correttamente il sistema di supporto bici al manubrio, tendere al massimo e inserire il nastro elastico nella tacca in modo che il supporto sia ben fisso e non scivoli dal manubrio. **(Figura A)**

3.2 Inserimento dello smartphone

- Per inserire correttamente il proprio terminale nel supporto di silicone, tendere i nastri di silicone sugli angoli dello smartphone. **(Figura B)**

Avvertenza

Verificare che il supporto per smartphone sia posizionato correttamente.

4. Esclusione di garanzia

Hama GmbH & Co KG non si assume alcuna responsabilità per i danni derivati dal montaggio o l'utilizzo scorretto del prodotto, nonché dalla mancata osservanza delle istruzioni per l'uso e/o delle indicazioni di sicurezza.

5. Assistenza e supporto

In caso di domande sul prodotto, rivolgersi alla Consulenza prodotto Hama.
Hotline: +49 9091 502-115 (ted./ing.)
Ulteriori informazioni sul supporto sono disponibili qui: www.hama.com

NL Gebruiksaanwijzing

Hartelijk dank dat u voor een product van Hama heeft gekozen.
Neem de tijd om de volgende aanwijzingen en instructies volledig door te lezen. Berg deze gebruiksaanwijzing vervolgens op een goede plek op zodat u hem als naslagwerk kunt gebruiken. Op zodat u hem als naslagwerk kunt gebruiken. Mocht u het toestel verkopen, geeft u dan ook deze gebruiksaanwijzing aan de nieuwe eigenaar.

1. Verklaring van waarschuwingssymbolen en instructies

Waarschuwing

Wordt gebruikt voor veiligheidsinstructies of om de aandacht te trekken op bijzondere gevaren en risico's.

Aanwijzing

Wordt gebruikt voor extra informatie of belangrijke informatie.

2. Veiligheidsinstructies

- Gebruik het product uitsluitend voor het doel waarvoor het gemaakt is.
- Bescherm het product tegen vuil, vocht en oververhitting en gebruik het alleen in droge omgevingen.
- Let erop dat bij gebruikmaking van het product de in het wegverkeer geldende lokale voorschriften van het wegenverkeersreglement m.b.t. technische eisen en rijvaardigheidseisen gelden.
- Laat het product niet vallen en stel het niet bloot aan zware schokken of stoten.
- Het verpakkingsmateriaal mag absoluut niet in handen van kinderen komen; verstikkingsgevaar.
- Het verpakkingsmateriaal direct en overeenkomstig de lokaal geldende afvoervoorschriften afvoeren.
- Verander niets aan het toestel. Daardoor vervalt elke aanspraak op garantie.

3. Montage

Waarschuwing – Gevaar voor letsel

- Laat u zich op weg met een motorvoertuig of sporttoestel niet door uw product afleiden en let op de verkeerssituatie en uw omgeving.

Aanwijzing

- De smartphone-houder voor de fiets is daarvoor bedoeld, op een stuurstang te worden bevestigd en daarbij een smartphone met een breedte van 6 – 8 cm en een hoogte van 13 – 15 cm vast te klemmen.
- Tijdens de omgang met en bij de montage van het product nimmer geweld of grote krachten aanwenden.
- Houd er rekening mee dat de bevestiging van een smartphone op eigen risico van de gebruiker plaatsvindt.

3.1 Montage van de houder

- Bevestig de smartphone-houder voor de fiets stevig op de stuurstang door de houder met de elastieken band op de maximale stand in te stellen totdat de houder veilig en zonder te kunnen verschuiven op het stuur vastzit. **(Afbeelding A)**

3.2 Smartphone plaatsen

- Plaats uw eindtoestel in de siliconen houder door de siliconen bandjes over de hoeken van de smartphone te spannen. **(Afbeelding B)**

Aanwijzing

Controleer steeds of de smartphone-houder nog stevig vast zit.

4. Uitsluiting van garantie en aansprakelijkheid

Hama GmbH & Co KG aanvaardt geen enkele aansprakelijkheid of garantieclaims voor schade of gevolgschade, welke door ondeskundige installatie, montage en ondeskundig gebruik van het product ontstaan of het resultaat zijn van het niet in acht nemen van de bedieningsinstructies en/of veiligheidsinstructies.

5. Service en support

Neem bij vragen over het product contact op met de afdeling Productadvies van HAMA.
Hotline: +49 9091 502-115 (Duits/Engels)
Meer support-informatie vindt u hier: www.hama.com

PL Instrukcja obsługi

Dziękujemy za zakup naszego produktu!
Przed pierwszym użyciem należy dokładnie przeczytać instrukcję obsługi. Instrukcję należy przechować, gdyż może być jeszcze potrzebna.

1. Objaśnienie symboli ostrzegawczych i wskazówek



Ostrzeżenie

Używane w celu zwrócenia uwagi na szczególne niebezpieczeństwo lub ryzyko.



Wskazówki

Używane w celu zwrócenia uwagi na szczególnie przydatne informacje.

2. Wskazówki bezpieczeństwa

- Stosować produkt wyłącznie zgodnie z przewidzianym przeznaczeniem.
- Chronić produkt przed zanieczyszczeniem, wilgocią i przegrzaniem oraz stosować go tylko w suchym otoczeniu.
- Stosowanie produktu w ruchu drogowym podlega obowiązującym przepisom i ustawom lokalnym.
- Chronić produkt przed upadkiem i silnymi wstrząsami.
- Materiały opakowaniowe trzymać koniecznie z dala od dzieci, istnieje niebezpieczeństwo uduszenia.
- Materiały opakowaniowe należy natychmiast poddać utylizacji zgodnie z obowiązującymi przepisami miejscowymi.
- Nie modyfikować urządzenia. Prowadzi to do utraty wszelkich roszczeń z tytułu gwarancji.

3. Montaż



Ostrzeżenie – Niebezpieczeństwo zranienia!

- Podczas jazdy pojazdem mechanicznym bądź używania przyrządu sportowego nie dopuścić do odwrócenia uwagi przez produkt oraz stale obserwować otoczenie i sytuację w ruchu drogowym.

Wskazówki

- Uchwyt rowerowy na telefon jest przeznaczony do montażu na kierownicy roweru i nadaje się do smartfonów o szerokości 6 – 8 cm i wysokości 13 – 15 cm.
- Przy montażu i obsłudze produktu nigdy nie wywierać nadmiernej siły.
- Należy pamiętać, że zamocowanie smartfona odbywa się na własne ryzyko użytkownika.

3.1 Montaż uchwytu

- Zamontować uchwyt na kierownicy roweru, korzystając z elastycznej opaski gumowej, którą należy napiąć maksymalnie w taki sposób, aby uchwyt był zamocowany stabilnie i nie przesuwał się. **(Rysunek A)**

3.2 Wkładanie smartfona

- Umieścić urządzenie końcowe w uchwycie silikonowym, naciągając paski silikonowe na rogi smartfona. **(Rysunek B)**

Wskazówki

Regularnie sprawdzać stabilność mocowania uchwytu na smartfona.

4. Wyłączenie odpowiedzialności

Hama GmbH & Co KG nie udziela gwarancji ani nie odpowiada za szkody wskutek niewłaściwej instalacji, montażu oraz nieprawidłowego stosowania produktu lub nieprzestrzegania instrukcji obsługi i/lub wskazówek bezpieczeństwa.

5. Serwis i pomoc techniczna

W razie pytań dotyczących produktu prosimy zwrócić się do infolinii Hama.
Gorąca linia: +49 9091 502-115 (niem./ang.)
Dodatkowe informacje są dostępne na stronie: www.hama.com

H Használati útmutató

Köszönjük, hogy ezt a Hama terméket választotta!
Kérjük, hogy felszerelés előtt szánjon rá időt és olvassa el végig az alábbi útmutatót. A későbbiekben tartsa biztonságos helyen ezt a füzetet, hogy ha szükség van rá, bármikor megtalálja. Ha eladja ezt a terméket, vele együtt adja tovább ezt az útmutatót is az új tulajdonosnak.

1. Figyelmeztető szimbólumok és előírások ismertetése

Figyelmeztetés

Figyelmeztető jeleket használunk a biztonsági tényezők bemutatására, ill. felhívjuk a figyelmet a különleges veszélyekre és kockázatokra.

Hivatkozás

Az itt látható figyelmeztető jeleket használjuk fel, ha kiegészítő információkat közlünk vagy fontos tudnivalókra hívjuk fel a figyelmet.

2. Biztonsági előírások

- A terméket kizárólag az előírt célra használja.
- Óvja meg a terméket szennyeződéstől, nedvességtől és túlmelegedéstől, és kizárólag zárt környezetben használja.
- A termék alkalmazása során vegye figyelembe a közúti közlekedésre vonatkozó helyi előírásokat és jogszabályokat.
- Ne ejtse le a terméket és ne tegye ki heves rázkódásnak.
- Feltétlenül tartsa távol a gyermekeket a csomagolóanyagtól, mert fulladásveszély áll fenn.
- Azonnal ártalmatlanítsa a csomagolóanyagot a helyileg érvényes ártalmatlanítási előírások szerint.
- Ne végezzen módosítást a készüléken. Ebben az esetben minden garanciaigény megszűnik.

3. Szerelés

Figyelmeztetés – Balesetveszély

- Gépjárművön vagy sporteszközön haladva ne hagyja figyelmét elterelni a termék által és ügyeljen a forgalmi helyzetre, valamint környezetére.

Hivatkozás

- A kerékpáros okostelefon-tartó használatához erősítse az okostelefont a kerékpárkormányhoz feltéve, hogy a készülék 6 – 8 cm széles és 13 – 15 cm magas.
- A termék használata közben és a szerelésnél ne alkalmazzon erőszakot vagy túlzott erőt.
- Ne feledje, hogy az okostelefon rögzítése a felhasználó saját felelősségére történik.

3.1 A tartó felszerelése

- Az elasztikus gumiszíj maximális állásra történő beállításával erősítse a kerékpáros tartót a kormányrúdra úgy, hogy a tartó biztonságosan, elcsúszás nélkül rögzüljön a kormányon. **(Ábra A)**

3.2 Az okostelefon behelyezése

- Helyezze be végberendezését a szilikon tartóba úgy, hogy a szilikont az okostelefon sarkaira feszíti. **(Ábra B)**

Hivatkozás

Ellenőrizze, hogy az okostelefon-tartó biztonságosan rögzült-e.

4. Szavatosság kizárása

A Hama GmbH & Co KG semmilyen felelősséget vagy szavatosságot nem vállal a termék szakszerűtlen telepítéséből, szereléséből és szakszerűtlen használatából, vagy a kezelési útmutató és/vagy a biztonsági előírások be nem tartásából eredő károkért.

5. Szerviz és támogatás

Kérjük, hogy a termékkel kapcsolatos kérdéseivel forduljon a Hama terméktanácsadásához.
Közvetlen vonal Közvetlen vonal: +49 9091 502-115 (Deu/Eng)
További támogatási információt itt talál: www.hama.com

CZ Návod k použití

Děkujeme, že jste si vybrali výrobek Hama.
Přečtěte si, prosím, všechny následující pokyny a informace. Uchovejte tento text pro případné budoucí použití. Pokud výrobek prodáte, předejte tento text novému majiteli.

1. Vysvětlení výstražných symbolů a pokynů



Upozornění

Tento symbol označuje bezpečnostní upozornění, které poukazuje na určitá rizika a nebezpečí.



Poznámka

Tento symbol označuje dodatečné informace nebo důležité poznámky.

2. Bezpečnostní pokyny

- Výrobek používejte výhradně ke stanovenému účelu.
- Výrobek chraňte před znečištěním. Nepoužívejte ve vlhkém prostředí a zabraňte styku s vodou. Používejte pouze v suchých prostorách.
- Při použití výrobku dodržujte platné předpisy a pravidla silničního provozu.
- Výrobek chraňte před pádem a velkými otřesy.
- Obalový materiál odložte mimo dosahu dětí, hrozí riziko udušení.
- Vybité baterie bez odkladu vyměňte a zlikvidujte dle platných předpisů.
- Výrobek žádným způsobem neupravujte, ztratíte tím nárok na záruku.

3. Montáž



Upozornění – Nebezpečí poranění

- Při řízení vozidla nebo obsluze sportovního náčiní věnujte plnou pozornost dopravní situaci a svému okolí.

Poznámka

- Držák smartphonu na kolo je určený k upevnění smartphonu na řidítka, přičemž je možné upnout smartphone s šířkou 6 – 8 cm a výškou 13 – 15 cm.
- Při manipulaci s výrobkem nebo při montáži nikdy nepoužívejte násilí nebo velkou sílu.
- Upozorňujeme, že upevnění smartphonu je na vlastní nebezpečí uživatele.

3.1 Montáž držáku

- Držák na kolo upevněte pevně na řidítka tak, že ho pomocí elastické gumové pásky nastavíte na maximální stupeň, který umožní jeho bezpečné usazení na řidítkách bez klouzání. **(Obrázek A)**

3.2 Vložení smartphonu

- Vložte koncové zařízení do silikonového držáku tak, že přetáhnete silikonové pásky přes rohy smartphonu. **(Obrázek B)**

Poznámka

Vždy zkontrolujte bezpečné usazení držáku smartphonu.

4. Vyloučení záruky

Hama GmbH & Co KG nepřebírá žádnou odpovědnost nebo záruku za škody vzniklé neodbornou instalací, montáží nebo neodborným použitím výrobku nebo nedodržováním návodu k použití a/nebo bezpečnostních pokynů.

5. Servis a podpora

Máte otázky k produktu ? Obraťte se na poradenské oddělení Hama.
Horká linka: +49 9091 502-115 (německy/anglicky)
Další podpůrné informace naleznete na adrese: www.hama.com

SK Návod na použitie

Ďakujeme, že ste sa rozhodli pre výrobok Hama.
Prečítajte si všetky nasledujúce pokyny a informácie. Uchovajte tento návod na použitie pre prípadné budúce použitie. Pokiaľ výrobok predáte, dajte tento návod novému majiteľovi.

1. Vysvetlenie výstražných symbolov a upozornení



Upozornenie

Tento symbol označuje bezpečnostné upozornenie, ktoré poukazuje na určité riziká a nebezpečenstva.



Poznámka

Tento symbol označuje dodatočné informácie, alebo dôležité poznámky.

2. Bezpečnostné upozornenia

- Výrobok používajte výhradne na stanovený účel.
- Výrobok chráňte pred znečistením. Nepoužívajte vo vlhkom prostredí a zabráňte styku s vodou. Používajte iba v suchých priestoroch.
- Pri použití výrobku dodržiavajte platné predpisy a pravidlá cestnej premávky.
- Výrobok chráňte pred pádmi a veľkými otrasmi.
- Obalový materiál odložte mimo dosahu detí, hrozí riziko udusenia.
- Obalový materiál zlikvidujte podľa platných predpisov o likvidácii.
- Výrobok žiadnym spôsobom neupravujte, stratíte tým nárok na záruku.

3. Montáž



Upozornenie – nebezpečenstvo poranenia

- Pri riadení vozidla alebo obsluhe športového zariadenia venujte plnú pozornosť dopravnej situácii a svojmu okoliu.

Poznámka

- Držiak smartfónu na bicykel je určený na upevnenie na riadidlá bicykla a uchytenie smartfónu s šírkou 6 – 8 cm a výškou 13 – 15 cm.
- Pri manipulácii s výrobkom a montáži nikdy nepoužívajte násilie alebo veľkú silu.
- Berte do úvahy, že upevnenie smartfónu je na vlastné riziko používateľa.

3.1 Montáž držiaka

- Držiak upevnite pevne na tyč riadidiel tak, že ho pomocou pružného gumového pásu nastavíte na maximálny stupeň, kým nesedí na riadidlách bezpečne a bez možnosti zošmyknutia. **(Obrázok A)**

3.2 Vkladanie smartfónu

- Svoje koncové zariadenie vložte do silikónového držiaka tak, že silikónové pásy natiahnete cez rohy smartfónu. **(Obrázok B)**

Poznámka

Vždy skontrolujte bezpečné osadenie držiaka na smartfón.

4. Vylúčenie záruky

Firma Hama GmbH & Co KG neručí/nezodpovedá za škody vyplývajúce z neodbornej inštalácie, montáže alebo neodborného používania výrobku alebo z nerešpektovania návodu na používanie a/alebo bezpečnostných pokynov.

5. Servis a podpora

S otázkami týkajúcimi sa výrobku sa prosím obráťte na poradenské oddelenie firmy Hama.
Hotline: +49 9091 502-115 (nem./angl.)
Ďalšie informácie o podpore nájdete tu: www.hama.com

P Manual de instruções

Agradecemos que se tenha decidido por este produto Hama!
Antes de utilizar o produto, leia completamente estas indicações e informações. Guarde, depois, estas informações num local seguro para consultas futuras. Se transmitir o produto para um novo proprietário, entregue também as instruções de utilização.

1. Descrição dos símbolos de aviso e das notas



Aviso

É utilizado para identificar informações de segurança ou chamar a atenção para perigos e riscos especiais.



Nota

É utilizado para identificar informações adicionais ou notas importantes.

2. Indicações de segurança

- Utilize o produto apenas para a finalidade prevista.
- Proteja o produto contra sujidade, humidade e sobreaquecimento e utilize-o somente em ambientes secos.
- Ao utilizar o produto, observe os regulamentos e a legislação nacionais em vigor para a circulação rodoviária.
- Não deixe cair o produto nem o submeta a choques fortes.
- Mantenha a embalagem fora do alcance de crianças. Perigo de asfixia.
- Elimine imediatamente o material da embalagem em conformidade com as normas locais aplicáveis.
- Não efectue modificações no aparelho. Perda dos direitos de garantia.

3. Montagem



Aviso – Perigo de ferimentos

- Não se distraia pelo produto durante a condução em veículos ou ao utilizar aparelhos desportivos e tenha sempre atenção ao trânsito.

Nota

- O suporte de bicicleta para smartphone destina-se para a fixação num guiador de bicicleta de forma a prender um smartphone com uma largura de 6 – 8 cm e uma altura de 13 – 15 cm.
- Ao utilizar o produto ou montá-lo, nunca aplique força exagerada.
- Tenha em consideração que a fixação de um smartphone é por conta e risco do utilizador.

3.1 Montagem do suporte

- Fixe o suporte de bicicleta de forma segura no guiador ajustado o suporte com o elástico de borracha para o nível máximo correto até que o suporte esteja fixado de forma segura e sem deslizar no guiador. **(Figura A)**

3.2 Colocar o smartphone

- Coloque o seu dispositivo no suporte de silicone esticando as fitas de silicone sobre os cantos do smartphone. **(Figura B)**

Nota

Verifique sempre a fixação segura do suporte do smartphone.

4. Exclusão de garantia

A Hama GmbH & Co KG não assume qualquer responsabilidade ou garantia por danos provocados pela instalação, montagem ou manuseamento incorrectos do produto e não observação do das instruções de utilização e/ou das informações de segurança.

5. Contactos e apoio técnico

Em caso de dúvidas sobre o produto, contacte o serviço de assistência ao produto da Hama.
Linha de apoio ao cliente: +49 9091 502-115 (alemão/inglês)
Para mais informações sobre os serviços de apoio ao cliente, visite: www.hama.com

Vă mulțumim că ați optat pentru un produs Hama.
Pentru început vă rugăm să vă lăsați puțin timp și să citiți complet următoarele instrucțiuni și indicații.
Vă rugăm să păstrați manualul de utilizare la loc sigur pentru o consultare ulterioară în caz de nevoie.
În caz de înstrăinare a aparatului vă rugăm să predați și acest manual noului proprietar.

1. Explicarea simbolurilor de avertizare și indicații



Avertizare

Se folosește la marcarea instrucțiunilor de siguranță sau la concentrarea atenției în caz de pericol și riscuri mari.



Instrucțiune

Se folosește pentru marcarea informațiilor și instrucțiunilor importante.

2. Instrucțiuni de siguranță

- Folosiți produsul numai în scopul pentru care a fost conceput.
- Protejați produsul de impurități, umiditate, supraîncălzire şi utilizați-l numai în mediu uscat.
- La folosirea produsului trebuiesc respectatele regulamentele și legile locale valabile traficului rutier.
- Nu lăsați produsul să cadă și nu îl supuneți trepidațiilor puternice.
- Nu lăsați copiii să se joace cu materialul pachetului, prezintă pericol de sufocare.
- Reciclarea materialului pachetului se execută comform normelor locale de salubrizare în vigoare.
- Nu executați modificări la aparat. În acest fel pierdeți orice drept la garanție.

3. Montare



Avertizare – Pericol de accidentare

- În timpul conducerii unui autovehicul sau utilaj de agrement nu vă lăsați atenția distrasă de produsul dumneavoastră și fiți atent la starea traficului și a înprejurimilor.

Instrucțiune

- Suportul de bicicletă pentru Smartphone este prevăzut a fi montat la un ghidon de bicicletă în care să fie fixat un Smartphone cu o lățime de 6 – 8 cm și o înălțime de 13 – 15 cm.
- Nu folosiți forța la montaj sau întrebuințarea produsului.
- Fixarea unui Smartphone se face pe riscul utilizatorului.

3.1 Montaj dispozitiv de fixare

- Montați ferm dispozitivul de fixare la ghidon prin reglarea acestuia cu ajutorul benzii de cauciuc la nivelul maxim în care să fie sigur și să nu alunece. **(Imagine A)**

3.2 Utilizare Smartphone

- Introduceți aparatul final în suportul de silicon prin întinderea benzilor de silicon peste colțurile Smartphone-ului. **(Imagine B)**

Instrucțiune

Verificați periodic fixarea fermă a suportului.

4. Excludere de garanție

Hama GmbH & Co KG nu îşi asumă nici o răspundere sau garanție pentru pagube cauzate de montarea, instalarea sau folosirea necorespunzătoare a produsului sau nerespectarea instrucțiunilor de folosire sau/și a instrucțiunilor de siguranță.

5. Service și suport

Dacă aveți întrebări adresați-vă la Hama consultanță privind produsul.
Hotline: +49 9091 502-115 (Ger./Ang.)
Alte informații de suport găsiți aici: www.hama.com

Hama GmbH & Co KG
86652 Monheim / Germany
www.hama.com

All listed brands are trademarks of the corresponding companies. Errors and omissions excepted, and subject to technical changes. Our general terms of delivery and payment are applied.

00183250/07.18