Microwave Oven

User Manual

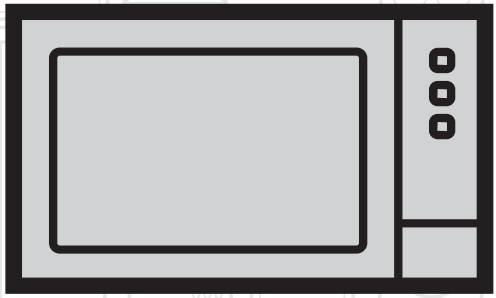

MGF 28310 X

EN | FR

01M-8856143200-5116-03

Please read this manual first!

Dear Customer,

Thank you for purchasing a Beko product. We hope that you get the best results from your product which has been manufactured with high quality and state-of-the-art technology. Therefore, please read this entire user manual and all other accompanying documents carefully before using the product and keep it as a reference for future use. If you handover the product to someone else, give the user manual as well. Follow all warnings and information in the user manual.

Meanings of the symbols

Following symbols are used in the various section of this user manual:

	Important information and useful hints about usage.
	Warnings for dangerous situations concerning the safety of life and property.
	Warning for hot surfaces.



This product has been manufactured in environmental friendly modern plants without giving any harm to the nature.

This appliance conforms to the WEEE regulation.

CE

It does not contain PCB.

CONTENTS

1 Important safety and environmental instructions 4

1.1 General safety....4
1.1.1 Electrical safety....6
1.1.2 Product safety....7
1.2 Intended use....8
1.3 Children's safety....9
1.4 Compliance with the WEEE Directive and Disposing of the Waste Product....10
1.5 Compliance with RoHS Directive....10
1.6 Package information....10

2 Your microwave oven 11

2.1 Overview....11
2.2 Technical data....11
2.3 Installing the turntable....12

3 Installation and connection 13

3.1 Installation and connection....13

4 Operation 14

4.1 Control panel....14
4.2 Operating instructions....14
4.2.1 Setting the time....14
4.2.2 Cooking with microwave oven....14
4.3 Cooking with grill or combination mode....15
4.4 Quick start....15
4.5 Defrost by weight....16
4.6 Defrost by time....16
4.7 Kitchen timer "counter"....16
4.8 Auto menu....16
4.8.1 Auto cooking menu....17
4.9 Multi-step cooking....18
4.10 Query function....18
4.11 Child lock....18

5 Cleaning and maintenance 19

5.1 Cleaning....19
5.2 Storage....19
5.3 Handling and transportation....20

6 Troubleshooting 21

1 Important safety and environmental instructions

Important Safety Instructions Read Carefully And Keep For Future Reference

This section contains safety instructions that will help protect from risk of fire, electric shock, exposure to leak microwave energy, personal injury or property damage. Failure to follow these instructions shall void any warranty.

1.1 General safety

- The microwave oven is intended for heating food and beverages. Drying of food or clothing and heating of warming pads, slippers, sponges, damp cloth and similar may lead to risk of injury, ignition or fire.

This appliance is intended to be used in household and similar applications such as:

- Staff kitchen areas in shops, offices and other working environments;
- Farm houses
- By clients in hotels, motels and other residential type environments;
- Bed and Breakfast type environments.
- Do not attempt to start the oven when its door is open; otherwise you may be exposed to harmful microwave energy. Safety locks should not be disabled or tampered with.
- Do not place any object between the front side and the door of the oven. Do not allow dirt or cleaning agent remnants built-up on the closure surfaces.
- Any service works involving removal of the cover that provides protection against exposure to microwave energy must be performed by authorized persons/ service. Any other approach is dangerous.
- Your product is intended for cooking, heating and defrost food at home. It must not be used for commercial purposes. Manufacturer shall not be held liable for damages that have arisen from misuse.
- Do not use this appliance outdoors, bathrooms, humid environments or in places where the it can get wet.

1 Important safety and environmental instructions

- No responsibility or warranty claim shall be assumed for damages arising from misuse or improper handling of the appliance.
- Never attempt to dismantle the appliance. No warranty claims are accepted for damage caused by improper handling.
- Only use the original parts or parts recommended by the manufacturer.
- Do not leave this appliance unattended while it is in use.
- Always use the appliance on a stable, flat, clean dry, and non-slip surface.
- The appliance should not be operated with an external clock timer or separate remote control system.
- Before using the appliance for the first time, clean all parts. Please see the details given in the "Cleaning and Maintenance" section.
- Operate the appliance for its intended purpose only as described in this manual. Do not use abrasive chemicals or steam on this appliance. This oven is particularly intended for heating and cooking the food. It is not intended for industrial or laboratory use.
- Do not use your appliance to dry clothes or kitchen towels.
- Appliance becomes very hot while it is in use. Pay attention not to touch the hot parts inside the oven.
- Your oven is not designed to dry any living being.
- Do not operate the oven empty.
- Only use utensils that are suitable for use in microwave ovens.
- Cooking utensil may get hot due to the heat transferred from the heated food to the utensil. You may need oven gloves to hold the utensil.
- Utensils shall be checked to ensure that they are suitable for use in microwave ovens.
- Do not place the oven on stoves or other heat generating appliances. Otherwise, it may be damaged and the warranty becomes void.
- Microwave oven must not be placed in a cabinet that is not in compliance with the installation instructions.

1 Important safety and environmental instructions

- Steam may come out while opening the covers or the foil after cooking the food.
- Use gloves while taking any kind of heated food out.
- The appliance and its accessible surfaces may be very hot when the appliance is in use.
- Door and outer glass may be very hot when the appliance is in use.

1.1.1 Electrical safety

- If the supply cord is damaged, it must be replaced by the manufacturer or its service agent or a similarly qualified person in order to avoid a hazard.
- Beko Microwave Ovens comply with the applicable safety standards; therefore, in case of any damage on the appliance or power cable, it should be repaired or replaced by the dealer, service center or a specialist and authorized service alike to avoid any danger. Faulty or unqualified repair work may be dangerous and cause risk to the user.
- Make sure that your mains power supply complies with the information supplied on the rating plate of the appliance.

  The only way to disconnect the appliance from the power supply is to remove the power plug from the power outlet.
- Use the appliance with a grounded outlet only.
- Never use the appliance if the power cable or the appliance itself is damaged.
- Do not use this appliance with an extension cord.
- Never touch the appliance or its plug with damp or wet hands.
- Place the appliance in a way so that the plug is always accessible.
- Prevent damage to the power cable by not squeezing, bending, or rubbing it on sharp edges. Keep the power cable away from hot surfaces and naked flame.
- Make sure that there is no danger that the power cable could be accidentally pulled or that someone could trip over it when the appliance is in use.
- Unplug the appliance before each cleaning and when the appliance is not in use.

1 Important safety and environmental instructions

- Do not pull the power cable of the appliance to disconnect it from its power supply and never wrap its power cable around the appliance.
- Do not immerse the appliance, power cable, or power plug in water or any other liquids. Do not hold it under running water.
- When heating food in plastic or paper containers, keep an eye on the oven due to the possibility of ignition.
- Remove the wire strings and/or metal handles of paper or plastic bags before placing bags suitable for use in microwave oven to the oven.
- If smoke is observed, switch off or unplug the appliance and keep the door closed in order to stifle any flames.
- Do not use inside of the oven to store something. Do not leave paper items, cooking material or food inside the oven when it is not being used.
- The contents of feeding bottles and baby food jars shall be stirred or shaken and the temperature shall be checked before consumption, in order to avoid burns.
- This appliance is a Group 2 Class B ISM equipment. Group 2 contains all ISM (Industrial, Scientific and Medical) equipment in which radio-frequency energy is intentionally generated and/or used in the form of electromagnetic radiation for the treatment of material, and spark erosion equipment.
- Class B equipment is suitable for use in domestic establishments and establishments directly connected to a low voltage power supply network.
- Door or outer surface of the appliance may become hot when it is in use.

1.1.2 Product safety

- Heating the beverages with microwave may cause them to boil by splashing around after they have been taken out of the oven; so be careful when you are holding the containers.
- Do not roast anything in the oven. Hot oil may damage the components and materials of the oven, and it may even cause skin burns.
- Pierce food with thick crust such as potatoes, zucchinis, apples and chestnuts.

1 Important safety and environmental instructions

- Appliance must be placed so that the rear side is facing the wall.
- Before moving the appliance, please secure the turntable to prevent damage to it.
- Eggs in their shell and whole hard-boiled eggs must not be heated in microwave ovens since they may explode, even after microwave heating has ended.
- Never remove the parts at the rear and sides of the appliance, which protect the minimum distances between the cabinet walls and the appliance in order to allow for the required air circulation.

1.2 Intended use

- The oven should be cleaned regularly and any food deposits removed.
- Failure to maintain the oven in a clean condition could lead to deterioration of the surface that could adversely affect the life of the appliance and possibly result in a hazardous situation.
- Cleaning the door seals and adjacent parts: Use hot soapy water. Clean with a dish cloth, do not scour. Do not use a metal or glass scraper for cleaning.
- **WARNING:** If the door or door seals are damaged, the oven must not be operated until it has been repaired by a competent person.
- **WARNING:** It is hazardous for anyone other than a competent person to carry out any service or repair operation which involves the removal of a cover which gives protection against exposure to microwave energy.
- **WARNING:** Liquids and other foods must not be heated in sealed containers since they are liable to explode.
- Do not use the appliance for anything other than its intended use.
- Do not use the appliance as a heat source.
- Microwave oven is intended to thaw, cook and stew food only.
- Do not over-cook foods; otherwise, you may cause a fire.
- Do not use steam assisted cleaners to clean the appliance.

1 Important safety and environmental instructions

1.3 Children's safety

- Extreme caution is advised when being used near children and persons who are restricted in their physical, sensory or mental abilities.
- This appliance can be used by the children who are at the age of 8 or over and by the people who have limited physical, sensory or mental capacity or who do not have knowledge and experience, as long as they are supervised with regard to safe use of the product or they are instructed accordingly or understand the risks of using the product. Children should not play with the appliance. Cleaning and user maintenance procedures should not be performed by children unless they are controlled by their elders.
- Danger of choking! Keep all the packaging materials away from children.
- Only allow children to use the oven without supervision when adequate instructions have been given so that the child is able to use the microwave oven in a safe way and understands the hazards of improper use.
- Due to excessive heat that arises in grill and combination modes, children should only be allowed to use these modes under supervision of an adult.
- Keep the product and its power cable so that they are inaccessible by children under 8 years old.
- The appliance and its accessible surfaces may be very hot when the appliance is in use. Keep children away.
- The appliance is not intended for use by persons (including children) with reduced physical, sensory or mental capabilities, or lack of experience and knowledge, unless they have been given supervised or instruction concerning use of the appliance by a responsible person for their safely.
- Young children should be supervised to ensure that they do not play with the appliance.
- **WARNING:** Only allow children to use the oven without supervision when adequate instructions have been given so that the child is able to use the oven in a safe way and understands the hazards of improper use.

1 Important safety and environmental instructions

1.4 Compliance with the WEEE Directive and Disposing of the Waste Product

This product complies with EU WEEE Directive (2012/19/EU). This product bears a classification symbol for waste electrical and electronic equipment (WEEE).



This product has been manufactured with high quality parts and materials which can be reused and are suitable for recycling. Do not dispose of the waste product with normal domestic and other wastes at the end of its service life. Take it to the collection center for the recycling of electrical and electronic equipment. Please consult your local authorities to learn about these collection centers.

1.5 Compliance with RoHS Directive

The product you have purchased complies with EU RoHS Directive (2011/65/EU). It does not contain harmful and prohibited materials specified in the Directive.

1.6 Package information



Packaging materials of the product are manufactured from recyclable materials in accordance with our National Environment Regulations. Do not dispose of the packaging materials together with the domestic or other wastes. Take them to the packaging material collection points designated by the local authorities.

2 Your microwave oven

2.1 Overview

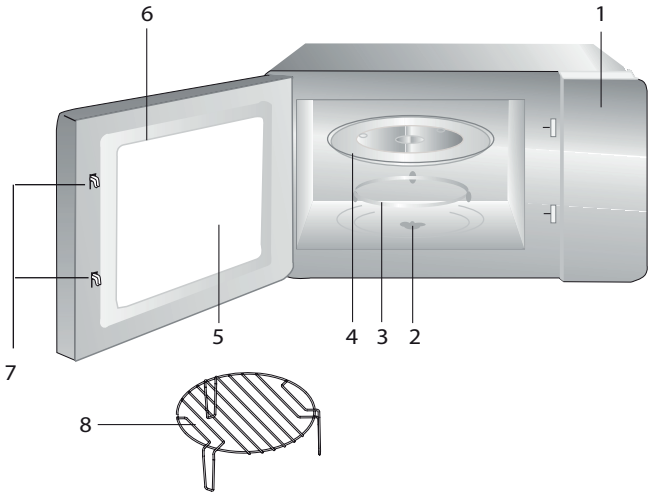

1. Control panel
2. Turntable shaft
3. Turntable support
4. Glass tray
5. Oven window
6. Door group
7. Door safety interlock system
8. Grill rack (only to be used in grill function and placed on the glass tray)

2.2 Technical data

Power consumption	230 V~50 Hz, 1450 W (Microwave) 1150 W (Grill)
Output	900 W
Turntable Diameter	315 mm
External dimensions	513X410X307mm
Oven Capacity	28 l
Net weight	15.5 kg

Markings on the product or the values stated in other documents supplied with the product are values obtained under laboratory conditions as per relevant standards. These values may vary according to the usage of the appliance and ambient conditions. Power values are tested at 230V.

2.3 Installing the turntable

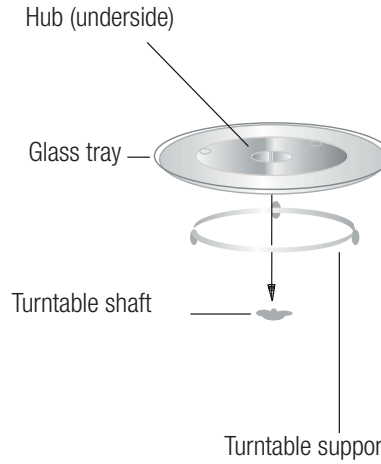

- Never place the glass tray upside down. The glass tray should never be restricted.
- Both glass tray and turntable support must always be used during cooking.
- All food and containers of food must always place on the glass tray for cooking.
- If glass tray or turntable support crack or break, contact your nearest authorized service center.

3 Installation and connection

3.1 Installation and connection

- Remove all packing material and accessories. Examine the oven for any damage such as dents or broken door. Do not install if oven is damaged.
- Remove any protective film found on the microwave oven cabinet surface.
- Do not remove the light brown Mica cover that is attached to the oven cavity to protect the magnetron.
- Select a flat surface that provides sufficient space for inlet and outlet ducts.

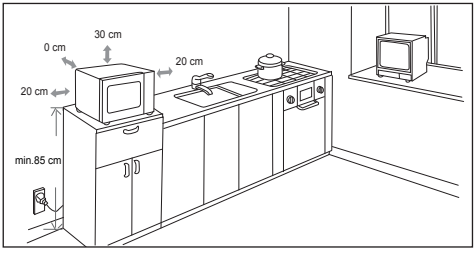

- Minimum installation height is 85 cm.
- The rear surface of appliance shall be placed against a wall. Leave a minimum clearance of 30 cm above the oven, a minimum clearance of 20 cm is required between the oven and any adjacent walls.
- Do not remove the legs from the bottom of the oven.
- Blocking the intake and / or outlet openings can damage the oven.
- Place the oven as far away from radios and TV as possible. Operation of microwave oven may cause interference to your radio or TV reception. 2. Plug your oven into a standard household outlet. Be sure the voltage and the frequency is the same as the voltage and the frequency on the rating label.



WARNING: Do not install oven over a range cooktop or other heat-producing appliance. If installed near or over a heat source, the oven could be damaged and the warranty would be void.



The accessible surface may be hot during operation.

4 Operation

4.1 Control panel

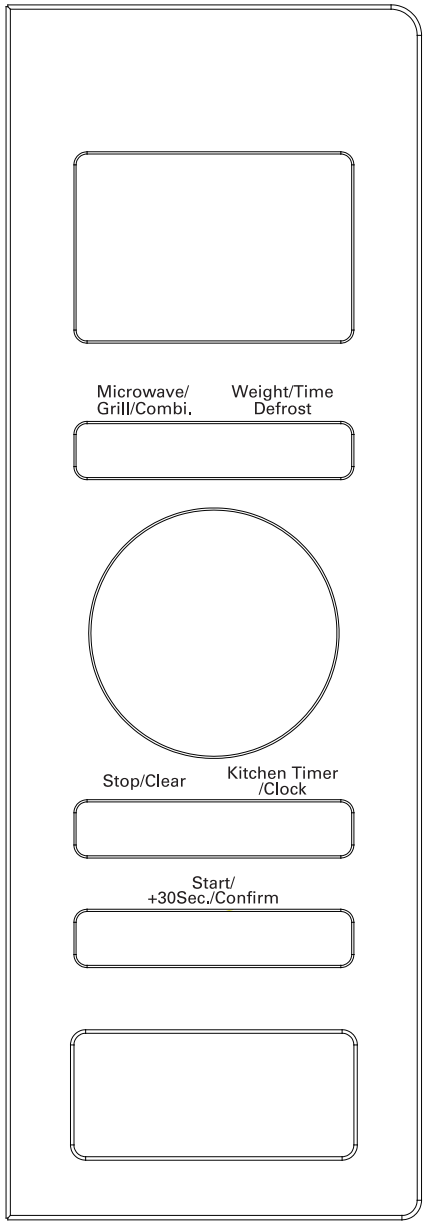

4.2 Operating instructions

4.2.1 Setting the time

When the microwave oven is energized, "0:00" will be displayed in screen and buzzer will ring once.

1. Press "Kitchen Timer/Clock" twice and the figures for hours will start flashing.
2. Turn to adjust the hour; the input value should be between 0 and 23.
3. Press "Kitchen Timer/Clock" and the figures for minutes will start flashing.
4. Turn to adjust the minutes; the input value should be between 0 and 59.
5. Press "Kitchen Timer/Clock" to finish time setting. ":" symbol will flash, and the time will light.

If you press "Stop/Clear" during time setting, oven will automatically return back to previous mode.

4.2.2 Cooking with microwave oven

1. Press "Microwave/Grill/Combi." and "P100" will be displayed in screen.
2. Press "Microwave/Grill/Combi." again or turn to select the desired power. Each time you press the key, "P100", "P80", "P50", "P30", "P10", "G", "C-1" or "C-2" will be displayed respectively.
3. Press "Start/+30Sec./Confirm" to confirm and turn to set the cooking time to a value between 0:05 and 95:00.
4. Press "Start/+30 Sec./Confirm" again to start cooking.

Example: If you want to use 80% microwave power to cook for 20 minutes, you can operate the oven with the following steps.

5. Press "Microwave/Grill/Combi." once and "P100" will be displayed in the screen.
6. Press "Microwave/Grill/Combi." once again or turn to set 80% microwave power.
7. Press "Start/+30Sec./Confirm" to confirm and "P 80" will be displayed in the screen.
8. Turn to adjust the cooking time until the oven displays "20:00".
9. Press "Start/+30 Sec./Confirm" to start cooking.

The steps for adjusting the time in coding button are as below:

Setting the duration	Increment amount
0-1 minute	5 seconds
1-5 minutes	10 seconds
5-10 minutes	30 seconds
10-30 minutes	1 minute
30-95 minutes	5 minutes

4.3 Cooking with grill or combination mode

1. Press "Microwave/Grill/Combi." and "P100" will be displayed in screen. Press "Microwave/Grill/Combi." repeatedly or turn to select the desired power. Each time you press the key, "P100","P80" ,"P50" ,"P30" ,"P10" ,"G" ,"C-1" or "C-2" will be displayed respectively.
2. Press "Start/+30Sec./Confirm" to confirm and turn to set the cooking time to a value between 0:05 and 95:00.
3. Press "Start/+30 Sec./Confirm" again to start cooking.

Example: If you want to use 55% microwave power and 45% grill power "C-1" to cook for 10 minutes, you can operate the oven with the following steps.

1. Press "Microwave/Grill/Combi." once and "P100" will be displayed in the screen.
2. Press "Microwave/Grill/Combi." several times or turn to select the Combination 1 mode.
3. Press "Start/+30Sec./Confirm" to confirm and "C-1" will be displayed in the screen.
4. Turn to adjust the cooking time until the oven displays "10:00".
5. Press "Start/+30Sec./Confirm" to start cooking.

When half the grill time passes, the oven sounds twice, and this is normal. In order to have a better grilling effect, you should turn the food over, close the door, and then press "Start/+30Sec./Confirm" to continue cooking. If no operation is performed, the oven will continue cooking.

4.4 Quick start

1. In standby mode, press "Start/+30Sec./Confirm" to start cooking with 100% microwave power. Each time you press the key, cooking time will increase until 95 minutes with steps of 30 seconds.
2. In microwave oven cooking, grill and combination cooking or defrost by time modes, the cooking time will increase by 30 seconds each time you press "Start/+30 Sec/Confirm".

3. In standby mode, turn counterclockwise to set the cooking time in order to start cooking with 100% microwave power and press "Start/+30Sec./Confirm" to start cooking.

4.5 Defrost by weight

1. Press "Weight/ Timer Defrost" once, and the oven will display "dEF1".
2. Turn to select the weight of food from 100 to 2000 g.
3. Press "Start/+30Sec./Confirm" to start defrost.

4.6 Defrost by time

1. Press "Weight/ Timer Defrost" twice, and the oven will display "dEF2".
2. Turn to select the defrost time. The maximum time is 95 minutes.
3. Press "Start/+30Sec./Confirm" to start defrost. Defrost power is P30 and cannot be changed.

4.7 Kitchen timer "counter"

Your oven is equipped with an automatic counter which is not linked with the oven functions and can be used separately at the kitchen " it can be set to max. 95 minutes."

1. Press "Kitchen Timer/Clock" for once and 00:00 will be displayed in LED screen.
2. Turn to enter the correct time.
3. Press "Start/+30Sec./Confirm" to confirm the setting.
4. When the countdown from the entered time reaches to 00:00, the buzzer will ring for 5 times. If the time is set "24-hour system", current time will be displayed in LED screen.

Press "Stop/Clear" to abort the timer at anytime.

Kitchen timer functions different than 24-hours system. Kitchen timer is just a timer.

4.8 Auto menu

1. Turn clockwise to select the desired menu. Menus between "A-1" and "A-8", namely pizza, meat, vegetable, pasta, potato, fish, beverage and popcorn, will be displayed.
2. Press "Start/+30Sec./Confirm" to confirm.
3. Turn to choose the default weight in accordance with the menu chart.
4. Press "Start/+30Sec./Confirm" to start cooking.

Example: If you want to use "Auto Menu" to cook 350 g fish:

1. Turn clockwise until "A-6" is displayed in the screen.
2. Press "Start/+30Sec./Confirm" to confirm.
3. Turn to select the weight of fish until "350" is displayed in the screen.
4. Press "Start/+30Sec./Confirm" to start cooking.

4.8.1 Auto cooking menu

Menu	Weight	Screen
A-1 Pizza	200 g	200
	400 g	400
A-2 Red Meat	250 g	250
	350 g	350
	450 g	450
A-3 Vegetable	200 g	200
	300 g	300
	400 g	400
A-4 Pasta	50 g "with 450 ml cold water"	50
	100 g "with 800 ml cold water"	100
A-5 Potato	200 g	200
	400 g	400
	600 g	600
A-6 Fish	250 g	250
	350 g	350
	450 g	450
A-7 Soup	120 ml	1
	240 ml	2
	360 ml	3
A-8 Popcorn	50 g	50
	100 g	100

4.9 Multi-step cooking

At most 2 steps can be set for cooking. In multi-step cooking, if one step is defrosting, then defrosting must be placed in the first step.

If you want to thaw food for 5 minutes and then cook with 80% microwave power for 7 minutes, perform the following steps:

1. Press "Weight/ Timer Defrost" twice, and the oven will display "dEF2".
2. Turn to select the defrost time until "5:00" is displayed in the screen.
3. Press "Microwave/Grill/Combi." once and "P100" will be displayed in the screen.
4. Press "Microwave/Grill/Combi." once again or turn to set 80% microwave power.
5. Press "Start/+30Sec./Confirm" to confirm and "P 80" will be displayed in the screen.
6. Turn to adjust the cooking time until the oven displays "7:00".
7. Press "Start/+30Sec./Confirm" to start cooking. Buzzer will sound once for the first step and defrost time countdown will start. Buzzer will sound once again when entering the second cooking step. Buzzer will sound for 5 times at the end of cooking.

4.10 Query function

1. In microwave, grill and combination modes, press "Microwave/Grill/Combi.", the current power level will be displayed for 3 seconds. After 3 seconds, the oven will return to the previous mode.
2. While cooking, press "Kitchen Timer/Clock" and the current time will be displayed for 3 seconds.

4.11 Child lock

1. **Locking:** In standby mode, press "Stop/ Clear" for 3 seconds and a buzzer will sound indicating that the child lock is activated. If the time is already set, current time will also be displayed; otherwise will be displayed in the LED screen.
2. **Unlocking:** To disable the child lock, press "Stop/Clear" for 3 seconds and a long "beep" will sound indicating that the child lock is disabled.

5 Cleaning and maintenance

5.1 Cleaning



WARNING: Never use gasoline, solvent, abrasive cleaning agents, metal objects or hard brushes to clean the appliance.



WARNING: Never immerse the appliance or its power cable in water or in any other liquid.

1. Turn the appliance off and disconnect it from wall socket.
2. Wait for the appliance to completely cool down.
3. Keep the inside of the oven clean. Wipe with a damp cloth when splashed food or spilled liquids stick on the walls of the oven. A mild detergent may be used if the oven gets very dirty. Avoid using sprays and other harsh cleaning agents as they may cause stains, marks, and opaqueness on the door surface.
4. Outer surfaces of the oven must be cleaned with a damp cloth. Do not allow water ingress from ventilation openings to prevent damage to the operating parts in the oven.
5. Wipe both sides of the door and the glass, door gaskets and parts near the gaskets frequently with a damp cloth in order to remove the overflowing and splashing stains. Do not use abrasive cleaning agents.
6. Do not allow control panel to get wet. Clean with a soft damp cloth. Leave the door of the oven open to prevent inadvertent operation while cleaning the control panel.
7. If steam accumulates inside or around the oven door, wipe with a soft cloth. This may occur when the microwave oven is operated under high humidity conditions. It is normal.
8. In some cases, you may need to remove the glass tray for cleaning. Wash the tray in warm soapy water or in a dishwasher.
9. The roller ring and oven floor should be cleaned regularly to avoid excessive noise. It would be sufficient to wipe the lower surface of the oven with a mild detergent. Roller ring may be washed in warm soapy water or in a dishwasher. When you remove the roller ring from oven internal floor for cleaning, ensure that you install it in the correct position while replacing it.
10. In order to remove bad odors in your oven, put a glass of water and juice and peel of a lemon to a deep bowl suitable for use in microwave and operate the oven for 5 minutes in microwave mode. Wipe thoroughly and dry with a soft cloth.
11. Please contact the authorized service when the oven lamp needs to be replaced.
12. The oven should be cleaned regularly and any food deposits should be removed. If the oven is not kept clean, this may cause surface defects that would affect the lifecycle of the appliance negatively and that would possibly cause risks.
13. Please do not dispose this appliance with household waste; old ovens shall be disposed to special waste centers provided by the municipalities.
14. When the microwave oven is used in grill function, a small amount of smoke and odor may occur which will disappear after a certain time of usage.

5.2 Storage

- If you do not intend to use the appliance for a long time, please store it carefully.
- Please make sure that the appliance is unplugged, cooled down and totally dry.
- Store the appliance in a cool and dry place.
- Keep the appliance out of the reach of children

5 Cleaning and maintenance

5.3 Handling and transportation

- During handling and transportation, carry the appliance in its original packaging. The packaging of the appliance protects it against physical damages.
- Do not place heavy loads on the appliance or the packaging. The appliance may be damaged.
- Dropping the appliance will render it non-operational or cause permanent damage..

6 Troubleshooting

Normal	
Microwave oven interferes with TV reception	Radio and TV reception may be interfered when microwave oven is operating. It is similar to the interference caused by small electrical appliances, like mixer, vacuum cleaner, and electric fan. It is normal.
Oven light is dimmed	In low power microwave cooking, oven light may be dimmed. It is normal.
Steam accumulating on door, hot air coming out of vents	During cooking, steam may arise from the food. Most of this steam will get out from vents. But some may accumulate on a cool place like oven door. It is normal.
Oven started accidentally with no food in it.	It is not allowed to run the appliance without any food inside. It is very dangerous.

Problem	Possible Reason	Solution
Oven cannot be started.	1) Power cable is not plugged in properly.	Unplug. Then plug again after 10 seconds.
	2) Fuse is blown or circuit breaker is activated.	Replace fuse or reset circuit breaker (repaired by professional personnel of our company).
	3) Trouble with outlet.	Test the outlet with other electrical appliances.
Oven does not heat.	4) Door is not closed properly.	Close the door properly.
Glass turntable makes noise when microwave oven operates	5) Turntable and bottom of the oven is dirty.	Refer to "Cleaning and Maintenance" section to clean dirty parts.

Avant d'utiliser l'appareil, veuillez lire ce manuel !

Chère cliente, cher client,

Merci d'avoir choisi les produits Beko. Nous espérons que ce produit, fabriqué dans des installations modernes et soumis à un processus de contrôle qualité rigoureux, vous offre les meilleures performances possibles. C'est pourquoi nous vous recommandons, avant d'utiliser ce produit, de lire attentivement ce manuel et tous les autres documents fournis et de les conserver soigneusement pour toute consultation future. Si vous confiez le produit à quelqu'un d'autre, n'oubliez pas de lui remettre également le manuel d'utilisation. Veillez à bien respecter les consignes et les instructions figurant dans le manuel d'utilisation.

Signification des symboles

Les symboles suivants sont utilisés tout au long de ce manuel :

	Informations importantes et conseils utiles sur l'utilisation de l'appareil.
	Avertissement sur les situations dangereuses concernant la sécurité des biens et des personnes.
	Avertissement en cas de contact avec une surface brûlante.



Ce produit a été fabriqué dans une usine moderne respectueuse de l'environnement.

Cet appareil est conforme à la directive DEEE

CE

Ne contient pas de PCB.

TABLE DES MATIÈRES

1 Instructions importantes en matière de sécurité et d'environnement 24

1.1 Consignes générales de sécurité....24
1.1.1 Sécurité électrique....26
1.1.2 Sécurité du produit....28
1.2 Utilisation prévue....28
1.3 Sécurité des enfants....29
1.4 Conformité avec la directive DEEE et mise au rebut des déchets :....31
1.5 Conformité avec la directive LdSD :....31
1.6 Information sur l'emballage....31

2 Votre four à micro-ondes 32

2.1 Aperçu....32
2.2 Données techniques....32
2.3 Installation du plateau tournant....33

3 Installation et raccordement 34

3.1 Installation et raccordement....34

4 Fonctionnement 35

4.1 Panneau de commande....35
4.2 Instructions de fonctionnement....35
4.2.1 Réglage de l'heure....35
4.2.2 Cuisson au four à micro-ondes....35
4.3 Cuisson avec les modes Gril ou Combiné (MO+Gril)....36
4.4 Démarrage rapide....37
4.5 Décongélation par le poids....37
4.6 Décongélation par le temps....37
4.7 Minuteur de cuisine....37
4.8 Menu Automatique....38
4.8.1 Menu Cuisson automatique....39
4.9 Cuisson enchaînées....40
4.10 Information sur le programme en cours....40
4.11 Sécurité enfants....40

5 Nettoyage et entretien 41

5.1 Nettoyage....41
5.2 Rangement....42
5.3 Manipulation et transport....42

6 Dépannage 43

1 Instructions importantes en matière de sécurité et d'environnement

Instructions importantes de sécurité Lisez attentivement et conservez pour référence ultérieure

Cette section contient les consignes de sécurité qui aident à se prémunir contre les risques d'incendie, d'électrocution, d'exposition aux fuites d'énergie à micro-ondes, de dommages corporels ou de dégâts matériels. Le non-respect de ces instructions entraînera l'annulation de toute garantie.

1.1 Consignes générales de sécurité

- Le four à micro-ondes sert à réchauffer les aliments et les boissons. Le séchage des aliments ou des vêtements et le réchauffage des coussins, pantoufles, éponges, chiffons humides et des articles similaires peut entraîner un risque de blessure, d'inflammation ou un incendie.

Cet appareil est conçu pour un usage domestique et des utilisations similaires comme :

- dans les coins cuisine du personnel dans les magasins, bureaux, et autres environnements de travail ;
- les fermes ;
- par les clients des hôtels, motels et autres types d'environnements résidentiels ;
- et dans les chambres d'hôte.
- N'essayez pas de mettre le four en marche lorsque la porte est ouverte ; vous seriez exposés à l'énergie néfaste des micro-ondes. Ne pas désactiver ou manipuler le verrouillage de sécurité.
- Ne placez aucun objet entre la face avant et la porte du four. Empêchez l'accumulation de la poussière ou des résidus d'agent nettoyant sur les surfaces de fermeture.
- Tous les travaux de maintenance impliquant le retrait du couvercle de protection contre l'exposition à l'énergie des micro-ondes doivent être réalisés par des personnes/services autorisés. Toute autre approche est dangereuse.
- Votre appareil est conçu pour la cuisson, le réchauffage et la décongélation des aliments à domicile. Il ne doit pas être utilisé à des fins commerciales.

1 Instructions importantes en matière de sécurité et d'environnement

Le fabricant ne saurait être tenu responsable des dommages découlant d'une utilisation inappropriée.

- N'utilisez pas l'appareil à l'extérieur, dans une salle de bain, dans des environnements humides ou dans des endroits où il peut se mouiller.
- Tout dommage résultant d'une utilisation inappropriée de l'appareil annule la responsabilité du fabricant ou toute réclamation au titre de la garantie.
- N'essayez jamais de démonter l'appareil. Aucune réclamation au titre de la garantie ne sera acceptée pour les dégâts résultant d'une manipulation incorrecte.
- Utilisez uniquement des pièces d'origine ou pièces recommandées par le fabricant.
- Ne laissez pas l'appareil sans surveillance lorsque vous l'utilisez.
- Utilisez toujours l'appareil sur une surface stable, plate, propre, sèche et non glissante.
- Cet appareil ne doit pas être utilisé avec une minuterie extérieure ou un système de télécommande séparé.
- Avant d'utiliser l'appareil pour la première fois, nettoyez-en toutes les pièces. Reportez-vous aux renseignements fournis dans la rubrique « Nettoyage et entretien ».
- Utilisez l'appareil uniquement aux fins pour lesquelles il a été conçu, conformément aux instructions du présent manuel. N'utilisez pas de produits chimiques abrasifs ou de la vapeur sur l'appareil. Ce four a été particulièrement conçu pour réchauffer et cuire les aliments.

  Il n'est pas destiné à un usage industriel ou en laboratoire.
- N'utilisez pas l'appareil pour sécher les vêtements ou les torchons.
- L'appareil devient très chaud lorsqu'il est utilisé. Évitez de toucher les pièces chaudes à l'intérieur du four.
- Votre four n'est pas destiné au séchage d'un quelconque être vivant.
- Ne mettez pas l'appareil en marche lorsqu'il est vide.
- Utilisez uniquement des ustensiles adaptés à une utilisation dans les fours à micro-ondes.

1 Instructions importantes en matière de sécurité et d'environnement

- Les récipients de cuisson peuvent devenir très chauds en raison du transfert de chaleur des aliments chauffés au récipient. Vous aurez besoin de gants de cuisine pour tenir les récipients.
- Vérifiez que les récipients sont appropriés pour une utilisation dans des fours à micro-ondes.
- Ne placez pas le four au-dessus des cuisinières ou de tout autre appareil produisant de la chaleur. Sinon, il pourrait être endommagé et la garantie annulée.
- Ne placez pas le four à micro-ondes dans une armoire non conforme aux instructions d'installation.
- De la vapeur pourrait s'échapper lorsque vous ouvrez les couvercles ou le papier après la cuisson des aliments.
- Portez des gants de cuisine lorsque vous devez sortir des mets chauds du four.
- L'appareil et ses surfaces accessibles peuvent devenir très chauds lorsque l'appareil est en cours d'utilisation.
- La porte et la vitre externe peuvent devenir très chaudes lorsque l'appareil est en cours d'utilisation.

1.1.1 Sécurité électrique

- Si le cordon d'alimentation est endommagé, il doit être remplacé par le fabricant, son réparateur agréé ou une personne qualifiée afin d'éviter tout danger.
- Les fours à micro-ondes Beko sont conformes aux normes de sécurité applicables. Par conséquent, en cas de dommage sur l'appareil ou son câble d'alimentation, faites-le réparer ou remplacer par le revendeur, le centre de services, un spécialiste ou des services habilités afin de prévenir tout danger. Des réparations défectueuses et non professionnelles peuvent être sources de danger et de risque pour l'utilisateur.
- Assurez-vous que votre source d'alimentation électrique est conforme aux informations spécifiées sur la plaque signalétique de votre appareil.

  Le seul moyen de déconnecter l'appareil de l'alimentation électrique consiste à le débrancher de la prise électrique.
- Utilisez l'appareil uniquement avec une prise de terre.

1 Instructions importantes en matière de sécurité et d'environnement

- N'utilisez jamais l'appareil si le câble d'alimentation ou l'appareil lui-même est endommagé.
- N'utilisez pas de rallonge avec l'appareil.
- Ne touchez jamais l'appareil ou sa prise avec les mains humides ou mouillées.
- Placez l'appareil de manière à ce que la prise soit toujours accessible.
- Pour éviter d'endommager le câble d'alimentation, évitez de l'aplatir, de le plier ou même de le frotter contre des bords coupants. Éloignez le câble d'alimentation de toute surface brûlante et des flammes.
- Assurez-vous qu'il n'y ait aucun risque de traction accidentelle sur le câble d'alimentation et que personne ne risque de trébucher sur le câble, lorsque l'appareil est en marche.
- Débranchez l'appareil avant chaque nettoyage et lorsque l'appareil n'est pas en cours d'utilisation.
- Ne tirez pas sur le câble d'alimentation de l'appareil pour le débrancher de l'alimentation et n'enroulez jamais le câble d'alimentation tout autour de l'appareil.
- N'immergez pas l'appareil, le câble d'alimentation ou la prise d'alimentation électrique dans de l'eau ou tout autre liquide. Ne maintenez pas l'appareil sous l'eau courante.
- Lorsque vous réchauffez des aliments dans des récipients en plastique ou en papier, gardez un œil sur le four en raison de la possibilité d'inflammation.
- Retirez les fils et poignées métalliques des sacs en papier ou en plastique avant de placer dans le four des sacs appropriés pour une utilisation au four à micro-ondes.
- Si de la fumée est émise, il faut éteindre ou débrancher l'appareil et garder la porte fermée pour étouffer les flammes.
- Ne conservez rien à l'intérieur du four. Ne laissez pas de papiers, de matériel de cuisine ou d'aliments à l'intérieur du four lorsqu'il n'est pas utilisé.
- Remuez et agitez le contenu des biberons et des pots de nourriture pour bébés et vérifiez la température avant la consommation pour éviter des brûlures.

1 Instructions importantes en matière de sécurité et d'environnement

- Cet appareil est un équipement ISM Groupe 2 de Classe B. Le Groupe 2 comprend tous les équipements ISM (Industriel, Scientifique et Médical) dans lesquels l'énergie à radio-fréquences est intentionnellement générée et/ou utilisée sous forme de radiation électromagnétique pour le traitement des matériaux et les équipements d'électroérosion.
- Les équipements de Classe B conviennent aux installations domestiques et aux installations directement raccordées au réseau d'alimentation électrique à basse tension.
- La porte ou la surface externe de l'appareil peuvent devenir très chaudes lorsque l'appareil est utilisé.

1.1.2 Sécurité du produit

- Le chauffage des boissons aux micro-ondes peut entraîner des éclaboussures lorsqu'elles sont sorties du four ; soyez donc prudent lorsque vous tenez les récipients.
- Ne faites pas de rôtisserie dans le four. De l'huile chaude pourrait endommager les composants et matériaux du four, et même entraîner des brûlures de la peau.
- Percez les aliments à croute épaisse tels que les pommes de terre, les courgettes, les pommes et les châtaignes.
- Placez l'appareil de sorte que le côté arrière soit face au mur.
- Avant de déplacer l'appareil, sécurisez le plateau tournant pour ne pas l'endommager.
- Les œufs dans leur coquille et les œufs durs entiers ne doivent pas être mis dans des fours à micro-ondes car ils peuvent exploser, même après la cuisson.
- Ne retirez jamais les pièces à l'arrière et sur les côtés de l'appareil, qui garantissent les distances minimales entre les parois de l'armoire et l'appareil, de sorte à permettre une circulation appropriée de l'air.

1.2 Utilisation prévue

- Le four doit être régulièrement nettoyé et tous les dépôts d'aliments doivent être retirés.

1 Instructions importantes en matière de sécurité et d'environnement

- Tout défaut de conservation du four dans un état propre peut entraîner la détérioration de sa surface, ce qui en retour pourrait affecter la durée de vie de l'appareil et éventuellement des situations dangereuses.
- Nettoyage des joints de porte et pièces adjacentes : Utilisez de l'eau chaude savonneuse. Nettoyez à l'aide d'un torchon. Évitez tout matériau de récurage. N'utilisez pas de grattoir métallique ou en verre pour le nettoyage.
- **AVERTISSEMENT :** Si la porte ou les joints de porte sont endommagés, n'utilisez pas le four jusqu'à ce qu'il ait été réparé par un technicien qualifié.
- **AVERTISSEMENT :** Il est dangereux pour toute personne autre qu'un technicien qualifié d'effectuer une opération de maintenance ou de réparation nécessitant le retrait du cache protégeant contre l'exposition à l'énergie des micro-ondes.
- **AVERTISSEMENT :** Les liquides et certains aliments ne doivent pas être réchauffés dans des récipients fermés car ils risquent d'exploser.
- N'utilisez pas l'appareil pour un autre usage que celui pour lequel il a été prévu.
- N'utilisez pas l'appareil comme source de chaleur.
- Le four à micro-ondes est destiné uniquement à la décongélation, à la cuisson et à la préparation des aliments.
- Évitez la cuisson excessive des aliments pour ne pas créer un incendie.
- N'utilisez pas de nettoyants à vapeur pour le nettoyage de l'appareil.

1.3 Sécurité des enfants

- Des conditions de sécurité maximales sont requises lorsque l'appareil est utilisé près des enfants ou des personnes présentant des déficiences physiques, sensorielles ou mentales.

1 Instructions importantes en matière de sécurité et d'environnement

- Cet appareil peut être utilisé par les enfants âgés de 8 ans ou plus et par les personnes à capacités physiques, sensorielles ou mentales réduites ou qui n'ont pas les connaissances et l'expérience, tant qu'ils sont surveillés dans l'utilisation sécuritaire du produit ou s'ils sont instruits en conséquence ou comprennent les risques de l'utilisation du produit. Les enfants ne doivent pas jouer avec l'appareil. Les procédures de nettoyage et d'entretien par l'utilisateur ne doivent pas être exécutées par les enfants à moins qu'ils soient surveillés par les adultes.
- Danger d'étranglement ! Ne laissez pas les éléments d'emballage à proximité des enfants.
- Ne permettez aux enfants d'utiliser l'appareil sans supervision sauf s'ils ont reçu des instructions appropriées leur permettant d'utiliser le four à micro-ondes de manière sécurisée et de comprendre les risques liés à une utilisation inappropriée.
- En raison des excès de chaleur en mode gril et mixte, les enfants ne doivent être autorisés à utiliser ces modes que s'ils sont supervisés par un adulte.
- Gardez l'appareil et son cordon d'alimentation de sorte qu'ils soient inaccessibles aux enfants âgés de moins de 8 ans.
- L'appareil et ses surfaces accessibles peuvent devenir très chauds lorsque l'appareil est en cours d'utilisation. Tenez-les hors de la portée des enfants.
- Cet appareil n'est pas conçu pour être utilisé par des personnes (y compris les enfants) présentant des aptitudes physiques, sensorielles et mentales réduites, ou sans expérience et ni connaissances, à moins qu'elles soient supervisées ou qu'elles été formées à l'utilisation de l'appareil par une personne responsable de leur sécurité.
- Les enfants en bas âge doivent être surveillés pour veiller à ce qu'ils ne jouent pas avec l'appareil.
- **AVERTISSEMENT :** Ne permettez aux enfants d'utiliser l'appareil sans surveillance, sauf s'ils ont reçu des instructions appropriées leur permettant d'utiliser le four à micro-ondes de manière sécurisée et de comprendre les risques liés à une utilisation inappropriée.

1 Instructions importantes en matière de sécurité et d'environnement

1.4 Conformité avec la directive DEEE et mise au rebut des déchets :

Ce produit est conforme à la directive DEEE (2012/19/UE) de l'Union européenne). Ce produit porte un symbole de classification pour la mise au rebut des équipements électriques et électroniques (DEEE).



Le présent produit a été fabriqué avec des pièces et du matériel de qualité supérieure susceptibles d'être réutilisés et adaptés au recyclage. Par conséquent, nous vous conseillons de ne pas le mettre au rebut avec les ordures ménagères et d'autres déchets à la fin de sa durée de vie. Au contraire, rendez-vous dans un point de collecte pour le recyclage de tout matériel électrique et électronique. Veuillez vous rapprocher des autorités de votre localité pour plus d'informations concernant le point de collecte le plus proche.

1.5 Conformité avec la directive LdSD :

L'appareil que vous avez acheté est conforme à la directive LdSD (2011/65/UE) de l'Union européenne. Il ne comporte pas les matériels dangereux et interdits mentionnés dans la directive.

1.6 Information sur l'emballage



L'emballage du produit est composé de matériaux recyclables, conformément à notre réglementation nationale. Ne jetez pas les éléments d'emballage avec les déchets domestiques et autres déchets. Déposez-les dans un des points de collecte d'éléments d'emballage que vous indiquera l'autorité locale dont vous dépendez.

2 Votre four à micro-ondes

2.1 Aperçu

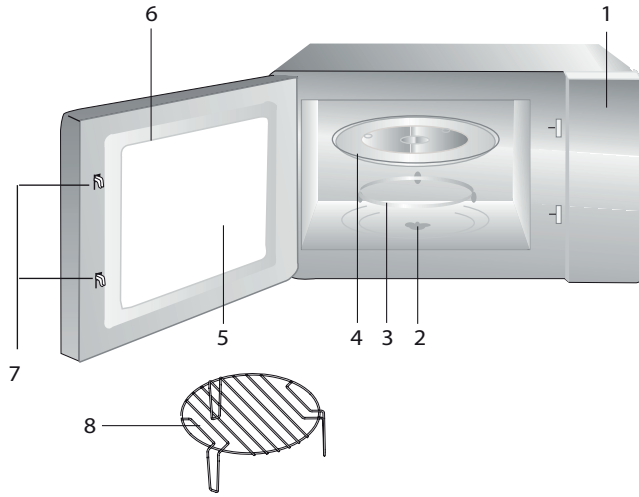

1. Bandeau de commande
2. Entraîneur du plateau tournant
3. Support du plateau tournant
4. Plateau en verre
5. Vitre du four
6. Cadre de porte
7. Dispositif de verrouillage de la porte
8. Grille (à utiliser uniquement avec la fonction gril et placer sur le plateau en verre)

2.2 Données techniques

Consommation d'énergie	230 V ~ 50 Hz, 1 450 W (Micro-ondes) 1150 W (Gril)
Puissance de sortie	900 W
Diamètre du plateau tournant :	315 mm
Dimensions extérieures	513X410X307mm
Capacité du four	28 l
Poids net	15,5 kg

Les inscriptions sur le produit ou les valeurs indiquées sur la documentation fournie avec le produit sont des valeurs obtenues dans des conditions de laboratoire conformément aux normes en vigueur. Ces valeurs peuvent varier selon l'utilisation de l'appareil et les conditions ambiantes. Les valeurs d'alimentation électrique sont testées à 230 V.

2.3 Installation du plateau tournant

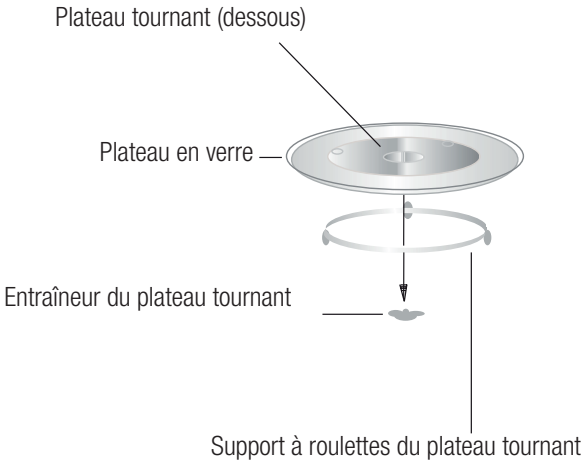

- Ne placez jamais le plateau en verre à l'envers. Il ne doit en aucun cas être bloqué.
- Utilisez toujours le plateau en verre et le support du plateau tournant pendant la préparation.
- Placez toujours les aliments et les récipients sur le plateau en verre pour la cuisson.
- En cas de fissure ou de cassure du plateau en verre ou du support du plateau tournant, contactez votre centre de services autorisé le plus proche.

3 Installation et raccordement

3.1 Installation et raccordement

- Retirez tous les matériaux d'emballage et les accessoires. Examinez tout signe de dommages tels que des creux ou des signes de porte cassée. N'installez pas le four s'il est endommagé.
- Retirez le film de protection sur la surface de la carrosserie du four à micro-ondes.
- Ne retirez pas le couvercle de mica marron clair fixé à la cavité du four pour protéger le magnétron.
- Sélectionnez une surface plane assez spacieuse pour contenir les conduits d'admission et de sortie.

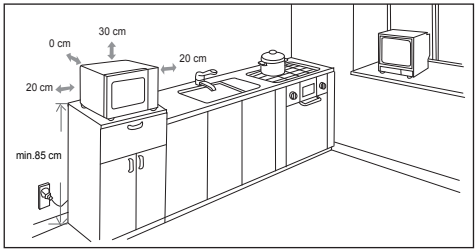

- L'installation doit avoir une hauteur minimale de 85 cm.
- Placez la surface arrière de l'appareil contre un mur. Laissez un espace minimum de 30 cm au-dessus du four. Par ailleurs, la distance minimale requise entre le four et les murs adjacents doit être de 20 cm.
- Ne retirez pas les pieds qui se trouvent en dessous du four.
- Évitez d'obstruer les conduits d'admission et de sortie, au risque d'endommager le four.
- Installez le micro-ondes le plus loin possible de la radio et de la télévision. Le fonctionnement du four à micro-ondes peut créer des interférences avec votre radio ou votre télévision. 2. Branchez le four à une prise normale de sortie de votre maison.

Assurez-vous que la tension et la fréquence correspondent aux valeurs indiquées sur la plaque signalétique.



AVERTISSEMENT: Ne placez pas le four au-dessus d'une cuisinière, d'une surface de cuisson ou d'un appareil dégageant de la chaleur. Si vous placez le four à proximité d'une source de chaleur, il peut subir des dommages et la garantie sera nulle.



Les surfaces accessibles peuvent être chaudes pendant l'utilisation.

4 Fonctionnement

4.1 Panneau de commande

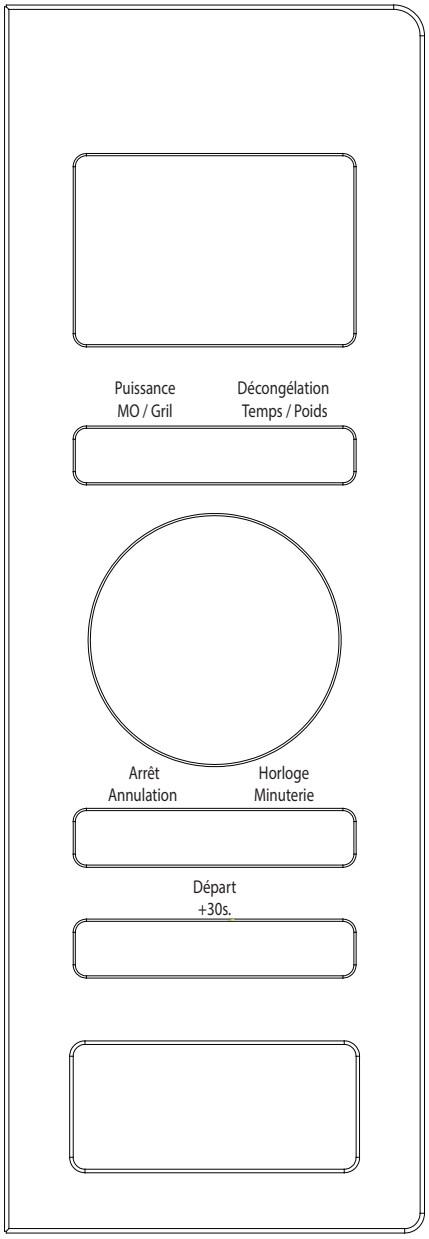

4.2 Instructions de fonctionnement

4.2.1 Réglage de l'heure

Lorsque le four à micro-ondes est sous tension, "0:00" s'affiche à l'écran et un signal sonore retentit une fois.

1. Appuyez deux fois sur "Horloge/Minuterie" et les caractères des heures commencent à clignoter.
2. Tournez le bouton pour régler l'heure ; la valeur d'entrée doit se situer entre 0 et 23.
3. Appuyez sur "Horloge/Minuterie" et les caractères des minutes commencent à clignoter.
4. Tournez le bouton pour régler les minutes ; la valeur d'entrée doit se situer entre 0 et 59.
5. Appuyez sur "Horloge/Minuterie" pour achever le réglage de l'heure. Le symbole ":" clignote et l'heure s'affiche.

Si vous appuyez sur "Arrêt/Annulation" pendant le réglage du temps, le four retourne automatiquement au mode précédent.

4.2.2 Cuisson au four à micro-ondes

1. Appuyez une fois sur "Puissance MO & Gril" et "P100" s'affiche à l'écran.
2. Appuyez de nouveau sur "Puissance MO & Gril" ou tournez pour sélectionner la puissance souhaitée. À chaque pression du bouton, "P100", "P80", "P50", "P30", "P10", "G", "C-1" ou "C-2" s'affichent respectivement.

3. Appuyez sur "Départ / +30s. Départ / +30s" pour confirmer et tournez pour régler le temps de cuisson à une valeur comprise entre 0:05 et 95:00.
4. Appuyez à nouveau sur "Départ / +30s. Départ / +30s" pour démarrer la cuisson.

Exemple : Si vous souhaitez utiliser 80 % de la puissance du micro-ondes pour une cuisson de 20 minutes, vous pouvez utiliser le four en suivant les étapes ci-après.

5. Appuyez une fois sur "Puissance MO & Gril" et "P100" s'affiche à l'écran.
6. Appuyez une fois de plus sur "Puissance MO & Gril" ou tournez pour définir la puissance du micro-ondes à 80 %.
7. Appuyez sur "Départ / +30s." pour confirmer et "P 80" s'affiche à l'écran.
8. Tournez pour régler le temps de cuisson jusqu'à ce que le four affiche "20:00".
9. Appuyez sur "Départ / +30s." pour démarrer la cuisson.

Les étapes de réglage de l'heure en bouton codes sont les suivantes :

Réglage de la durée	Niveau d'incrément
0 à 1 minute	5 secondes
1 à 5 minutes	10 secondes
5 à 10 minutes	30 secondes
10 à 30 minutes	1 minute
30 à 95 minutes	5 minutes

4.3 Cuisson avec les modes Gril ou Combiné (MO+Gril)

1. Appuyez une fois sur "Puissance MO & Gril" et "P100" s'affiche à l'écran. Appuyez plusieurs fois sur "Puissance MO & Gril" ou tournez pour sélectionner la puissance souhaitée. À chaque pression du bouton, "P100", "P80", "P50", "P30", "P10", "G", "C-1" ou "C-2" s'affichent respectivement.
2. Appuyez sur "Départ / +30s." pour confirmer et tournez pour régler le temps de cuisson à une valeur comprise entre 0:05 et 95:00.
3. Appuyez à nouveau sur "Départ / +30s. Départ / +30s" pour démarrer la cuisson.

Exemple : Si vous souhaitez utiliser 55 % de la puissance du micro-ondes et 45 % de la puissance du gril "C-1" pour une cuisson de 10 minutes, vous pouvez utiliser le four en suivant les étapes ci-après.

1. Appuyez une fois sur "Puissance MO & Gril" et "P100" s'affiche à l'écran.
2. Appuyez une fois de plus sur "Puissance MO & Gril" ou tournez pour sélectionner le mode Mixte 1.
3. Appuyez sur "Départ / +30s. Départ / +30s" pour confirmer et "C-1" s'affiche à l'écran.
4. Tournez pour régler le temps de cuisson jusqu'à ce que le four affiche "10:00".
5. Appuyez sur "Départ / +30s. Départ / +30s" pour démarrer la cuisson.

Lorsque la moitié du temps du gril s'est écoulée, le four émet deux signaux sonores, et cela est normal. Pour obtenir un meilleur effet de gril, vous devez retourner les aliments, fermer la porte et appuyer sur "Départ / +30s." pour poursuivre la cuisson. Si aucune opération n'est confirmée, le four continue la cuisson.

4.4 Démarrage rapide

1. En mode veille, appuyez sur "Départ / +30s." pour démarrer la cuisson avec l'énergie du micro-ondes à 100 %. À chaque pression du bouton, le temps de cuisson augmente jusqu'à 95 minutes par incréments de 30 secondes.
2. Pendant la cuisson au four à micro-ondes, aux modes gril, combiné ou décongélation par le temps, le temps de cuisson augmente de 30 secondes à chaque pression du bouton "Départ / +30s.".
3. En mode veille, tournez dans le sens antihoraire pour régler le temps de cuisson de sorte à démarrer la cuisson à 100 % d'énergie à micro-ondes et appuyez sur "Départ / +30s." pour démarrer la cuisson.

4.5 Décongélation par le poids

1. Appuyez une fois sur "Décongélation Poids / Temps" , et le four affiche "dEF1".
2. Tournez pour sélectionner le poids des aliments de 100 à 2 000 g.
3. Appuyez sur "Départ / +30s." pour démarrer le dégivrage.

4.6 Décongélation par le temps

1. Appuyez deux fois sur "Décongélation Poids / Temps", et le four affiche "dEF2".
2. Tournez pour sélectionner le temps de décongélation. La durée maximale est de 95 minutes.
3. Appuyez sur "Départ / +30s." pour démarrer le dégivrage. La puissance de dégivrage est P30 et ne peut être modifiée.

4.7 Minuteur de cuisine

Votre four est équipé d'un minuteur électronique qui n'est pas lié aux fonctions du four et peut être utilisé séparément (La minuterie peut être réglée sur 95 minutes maximum.)

1. Appuyez une fois sur "Horloge/Minuterie" et 00:00 s'affiche à l'écran.
2. Tournez pour saisir l'heure exacte.
3. Appuyez sur "Départ / +30s." pour confirmer le réglage.
4. Lorsque le décompte du temps saisi atteint 00:00, un signal retentit 5 fois. Si l'heure est réglée (système de 24 heures), l'heure du moment s'affiche à l'écran LED.

Appuyez sur "Arrêt / Annulation" pour arrêter la minuterie à tout moment.

La fonction de minuteur de cuisine est différentes de l'horloge 24 heures. Le minuteur de cuisine est juste une minuterie.

4.8 Menu Automatique

1. Tournez dans le sens horaire pour sélectionner le menu désiré. Les Menus de "A-1" et "A-8", notamment pizza, viande, légumes, pâtes alimentaires, pommes de terre, poisson, boissons chaudes et popcorn, s'affichent.
2. Appuyez sur "Départ / +30s." pour confirmer.
3. Tournez pour choisir le poids par défaut selon le tableau du menu.
4. Appuyez sur "Départ / +30s." pour démarrer la cuisson.

Exemple : Si vous souhaitez utiliser le "Menu automatique" pour préparer 350 g de poisson :

1. Tournez dans le sens horaire jusqu'à ce que "A-6" s'affiche à l'écran.
2. Appuyez sur "Départ / +30s." pour confirmer.
3. Tournez pour sélectionner le poids du poisson jusqu'à ce que "350" s'affiche à l'écran.
4. Appuyez sur "Départ / +30s." pour démarrer la cuisson.

4.8.1 Menu Cuisson automatique

Menu	Poids	Écran
A-1 Pizza	200 g	200
	400 g	400
A-2 Viande rouge	250 g	250
	350 g	350
	450 g	450
A-3 Légumes	200 g	200
	300 g	300
	400 g	400
A-4 Pâtes	50 g (avec 450 ml d'eau froide)	50
	100 g (avec 800 ml d'eau froide)	100
A-5 Pommes de terre	200 g	200
	400 g	400
	600 g	600
A-6 Poisson	250 g	250
	350 g	350
	450 g	450
A-7 Potage	120 ml	1
	240 ml	2
	360 ml	3
A-8 Popcorn	50 g	50
	100 g	100

4.9 Cuisson enchaînées

Il est possible de programmer 2 cuissons enchaî¬nées Si l'une d'elle est une décongélation, elle doit être sélectionnée en premier.

En mode de cuisson à phases multiples, si l'une des phases est le décongélation, elle doit être la première.

Si vous souhaitez décongeler les aliments pendant 5 minutes, puis les réchauffer à 80 % de la puissance du micro-ondes pendant 7 minutes, procédez de la manière suivante :

1. Appuyez deux fois sur "Décongélation Poids / Temps", et le four affiche "dEF2".
2. Tournez pour sélectionner le temps de décongélation jusqu'à ce que "5:00" s'affiche à l'écran.
3. Appuyez une fois sur "Puissance MO & Gril" et "P100" s'affiche à l'écran.
4. Appuyez une fois de plus sur "Puissance MO & Gril" ou tournez pour définir la puissance du micro-ondes à 80 %.
5. Appuyez sur "Départ / +30s." pour confirmer et "P 80" s'affiche à l'écran.
6. Tournez pour régler le temps de cuisson jusqu'à ce que le four affiche "07:00".
7. Appuyez sur "Départ / +30s." pour démarrer la cuisson. Un signal sonore retentit une fois pour la première étape et le décompte du temps de décongélation démarre. Un signal sonore retentit à nouveau pour indiquer l'entrée dans la deuxième phase de cuisson. Le signal retentit 5 fois à la fin de la cuisson.

4.10 Information sur le programme en cours

1. Lors d'une cuisson, appuyez sur "Puissance MO & Gril" et le niveau de puissance actuel s'affiche pendant 3 secondes. Après 3 secondes, l'afficheur retourne au mode précédent.
2. Pendant la préparation, appuyez sur "Horloge/ Minuterie" et l'heure actuelle s'affiche pendant 3 secondes.

4.11 Sécurité enfants

1. **Verrouillage :** En mode Veille, appuyez sur "Arrêt / Annulation" pendant 3 secondes et un signal sonore retentit ensuite pour indiquer que la sécurité enfants est activé. Si l'heure est déjà réglée, l'heure actuelle s'affiche également ; autrement, s'affiche à l'écran LED.
2. **Déverrouillage :** Pour désactiver le verrouillage enfants, appuyez sur "Arrêt / Annulation" pendant 3 secondes et un signal sonore prolongé retentit pour indiquer que la sécurité enfants est désactivé.

5 Nettoyage et entretien

5.1 Nettoyage



AVERTISSEMENT : N'utilisez jamais d'essence, de solvants ou de nettoyants abrasifs, d'objets métalliques ou de brosses dures pour nettoyer l'appareil.



AVERTISSEMENT: Ne trempez jamais l'appareil ou son cordon d'alimentation dans de l'eau ou dans tout autre liquide.

1. Éteignez l'appareil et débranchez le câble d'alimentation de la prise murale.
2. Patientez jusqu'au refroidissement complet de l'appareil.
3. Maintenez l'intérieur du four propre. Essuyez à l'aide d'un tissu humide en cas d'éclaboussures d'aliments ou d'écoulements de liquides sur les parois du four. Utilisez un détergent doux lorsque le four est très sale. Évitez d'utiliser des pulvérisateurs et autres agents nettoyants agressifs, car ils peuvent causer des taches, des marques, et l'opacité de la surface de la porte.
4. Nettoyez les surfaces externes du four à l'aide d'un tissu humide. Évitez toute pénétration d'eau à partir des orifices d'aération, pour prévenir tout dommage des pièces fonctionnelles du four.
5. Essuyez fréquemment les deux côtés de la porte et de la vitre, les joints de porte et les pièces à proximité des joints à l'aide d'un tissu humide, de sorte à nettoyer les taches de débordement et d'éclaboussures. Évitez d'utiliser des agents nettoyants abrasifs.
6. Évitez de mouiller le bandeau de commande. Nettoyez avec un chiffon humide et doux. Laissez la porte du four ouverte, pour éviter toute mise en marche inattendue lors du nettoyage du bandeau de commande.
7. En cas d'accumulation de vapeur à l'intérieur ou autour de la porte du four, nettoyez à l'aide d'un tissu doux. Cela se produit lorsque le four à micro-ondes fonctionne dans des conditions d'extrême humidité. C'est normal.
8. Dans certains cas, vous devrez retirer le plateau en verre pour le nettoyer. Lavez le plateau dans de l'eau savonneuse tiède ou au lave-vaisselle.
9. Nettoyez régulièrement le support à roulettes du plateau tournant et le bas du four pour éviter des bruits excessifs. Il suffit de nettoyer la surface inférieure du four à l'aide d'un détergent doux. l'entraîneur du plateau tournant dans de l'eau savonneuse tiède ou au lave-vaisselle. Lorsque vous retirez assurez-vous de le replacer correctement.
10. Afin d'éliminer les mauvaises odeurs dans votre four, placez-y un verre d'eau, du jus et des zestes d'un citron dans un bol profond utilisable dans un micro-ondes et faites fonctionner le four pendant 5 minutes au mode Micro-ondes. Nettoyez soigneusement et séchez ensuite en vous servant d'un chiffon doux.
11. Veuillez contacter le service agréé lorsque vous devez remplacer l'ampoule du four.
12. Nettoyez régulièrement le four et retirez tous les dépôts d'aliments. Dans le cas contraire, des défections de la surface pourraient survenir, affectant la durée de vie de l'appareil et vous exposant à des risques.
13. Évitez de mettre l'appareil au rebut avec les ordures ménagères ; éliminez les fours usagés dans les centres pour déchets spéciaux, qui sont mis à disposition par les communes.
14. Lorsque vous utilisez la fonction Gril du four à micro-ondes, une petite quantité de fumée et de vapeur s'échappe et se dissipe après un certain temps de fonctionnement.

5 Nettoyage et entretien

5.2 Rangement

- Si vous ne comptez pas utiliser votre appareil pendant un certain temps, veuillez le ranger soigneusement.
- Veillez également à ce que l'appareil soit débranché, complètement refroidi et entièrement sec.
- Conservez l'appareil dans un endroit frais et sec.
- Tenez l'appareil hors de la portée des enfants.

5.3 Manipulation et transport

- Pendant la manipulation et le transport, portez toujours l'appareil dans son emballage d'origine. L'emballage de l'appareil le protège des dommages physiques.
- Ne placez pas de charge lourde sur l'appareil ou sur l'emballage. Cela pourrait l'endommager.
- Toute chute de l'appareil peut le rendre non opérationnel ou l'endommager de façon permanente.

6 Dépannage

Normal	
Le four à micro-ondes produit des interférences avec la réception de la télévision	Une interférence peut se produire avec la réception de la radio et du téléviseur lorsque le four à micro-ondes est en marche. Cette interférence est similaire à celle causée par les petits appareils électriques, tels que les mixeurs, les aspirateurs et les ventilateurs électriques. C'est normal.
L'éclairage du four est atténué	Lors de la préparation à faible puissance dans le micro-ondes, l'éclairage du four peut être atténué. C'est normal.
Accumulation de vapeur sur la porte, sortie d'air chaud par les orifices d'aération	Pendant la cuisson, de la vapeur s'échappe des aliments. Une grande partie de cette vapeur est évacuée par les orifices d'aération. Mais une autre partie s'accumule à un endroit frais, comme la porte du four. C'est normal.
Mise en marche accidentelle du four sans aliments à l'intérieur.	Évitez de mettre le four en marche sans aliments à l'intérieur. C'est très dangereux.

Problème	Raison éventuelle	Solution
Le four ne démarre pas.	1) Le cordon d'alimentation n'est pas correctement enfiché	Débranchez. Branchez à nouveau après 10 secondes.
	2) Fusible grillé ou disjoncteur activé.	Remplacez le fusible ou le disjoncteur (réparé par un professionnel de notre entreprise).
	3) Problème avec la prise.	Testez la prise avec d'autres appareils électriques.
Le four ne chauffe pas.	4) La porte n'est pas correctement fermée.	Fermez correctement la porte.
Le plateau tournant en verre fait du bruit lorsque le four est en marche	5) Le plateau tournant et le bas du four sont sales.	Reportez-vous à la section « Nettoyage et Entretien » pour le nettoyage des pièces sales.



www.beko.com