INSTRUCTIONS • INSTRUCCIONES
MODE D'EMPLOI • INSTRUÇÕES

4+

Please keep these instructions for future reference as they contain important information. • Lee y guarda estas instrucciones para futura referencia, ya que contienen información importante acerca de este producto. • Conserver ce mode d'emploi pour s'y référer en cas de besoin car il contient des informations importantes. • Por favor, guarde estas instruções para futura referência, pois contêm informações importantes.

CONTENTS • CONTENIDO
CONTENU • CONTEÚDO

⚠ WARNING:	ADVERTENCIA:	ATTENTION:
CHOKING HAZARD – Small parts. Not for children under 3 years.	PELIGRO DE ASFIXIA. Juguete no recomendado para menores de 3 años. Contiene piezas pequeñas que podrían provocar asfixia en caso de ser ingeridas por el niño/a.	DANGER D'ÉTOUFFEMENT - Petits éléments. Ne convient pas aux enfants de moins de 36 mois.

ADVERTENCIA: peligro de atragantamiento. Juguete no recomendado para menores de 3 años, porque contiene piezas pequeñas que podrían provocar asfixia en caso de ser ingeridas o inhaladas por el/la niño/a. • ATENÇÃO: Não é indicado para crianças menores de 36 meses, por conter partes pequenas que podem ser engolidas ou inaladas e provocar asfixia.

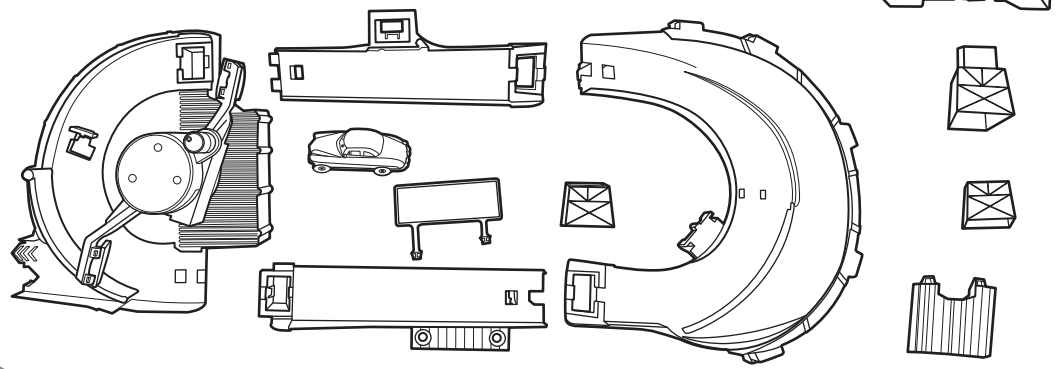

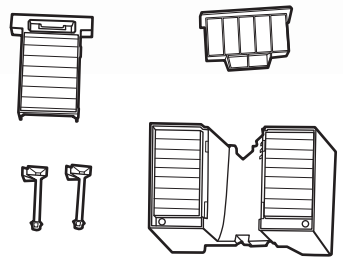

Label Sheet
Hoja de calcomanías
Feuille d'autocollants
Adesivos

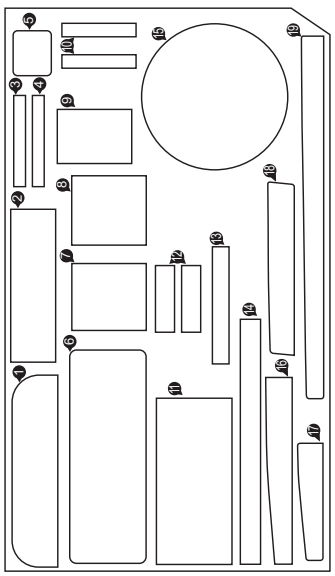

1 APPLY LABELS • PEGA LAS CALCOMANÍAS
APPLICATION DES AUTOCOLLANTS • COLAR ADESIVOS

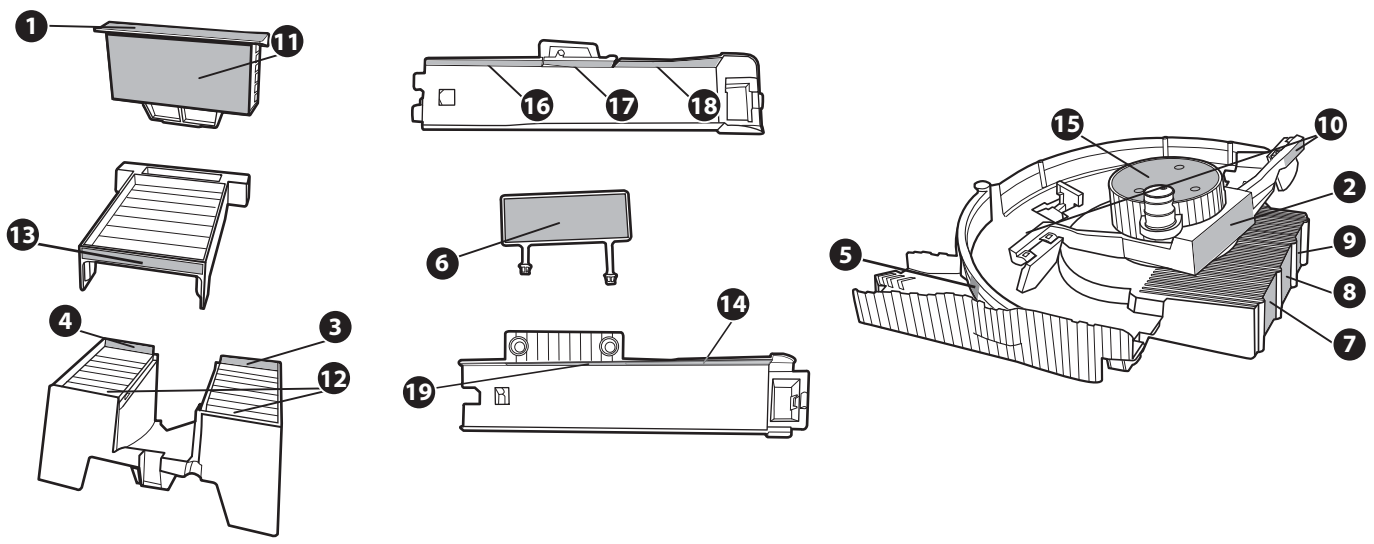

©2016 Mattel. All Rights Reserved. Tous droits réservés. ® and ™ designate U.S. trademarks of Mattel, except as noted. ® et ™ désignent des marques de Mattel aux États-Unis, sauf indication contraire. Mattel, Inc., 636 Girard Avenue, East Aurora, NY 14052, U.S.A. Consumer Services 1-800-524-8697. Mattel Canada Inc., Mississauga, Ontario L5R 3W2. You may call us free at / Composez sans frais le 1-800-524-8697. Mattel Australia Pty., Ltd., Richmond, Victoria. 3121.Consumer Advisory Service - 1300 135 312. Mattel East Asia Ltd., Room 503-09, North Tower, World Finance Centre, Harbour City, Tsimshatsui, HK, China. Tel.: (852) 3185-6500. Diimport & Diedarkan Oleh: Mattel Southeast Asia Pte. Ltd. , No 19-1, Tower 3 Avenue 7, Bangsar South City, No 8, Jalan Kerinchi, 59200 Kuala Lumpur, Malaysia. Tel: 03-78803817, Fax: 03-78803867. Mattel U.K. Ltd., Vanwall Business Park, Maidenhead SL6 4UB. Importado y distribuido por Mattel de México, S.A. de C.V., Miguel de Cervantes Saavedra No. 193, Pisos 10 y 11, Col. Granada, Delegación Miguel Hidalgo, C.P. 11520, México, D.F. R.F.C. MME-920701-NB3. Tels.: 59-05-51-00 Ext. 5206 ó 01-800-463-59-89. Mattel Chile, S.A., Avenida Américo Vespucio 501-B, Quilicura, Santiago. Tel.: 1230-020-6213. Servicio al consumidor Venezuela: Tel.: 0-800-100-9123. Mattel Argentina, S.A., Curupaytí 1186, (1607) - Villa Adelina, Buenos Aires. Tel.: 0800-666-3373. Mattel Colombia, S.A., Calle 123#7-07 P.5, Bogotá. Tel.: 01800-710-2069. Mattel Perú, S.A., Av. Juan de Arona # 151, Centro Empresarial Juan de Arona, Torre C, Piso 7, Oficina 704, San Isidro, Lima 27, Perú. RUC: 20425853865. Reg. Importador: 02350-12-JUE-DIGESA. Tel.: 0800-54744. E-mail Latinoamérica: Servicio.Clientes@Mattel.com. Distribuído por : Mattel do Brasil Ltda.- CNPJ : 54.558.002/0001-20 - Rua Verbo Divino, 1488 - 2º. Andar - 04719-904 - Chácara Santo Antônio - São Paulo - SP - Brasil. Serviço de Atendimento ao Consumidor: fone 0800-550780. E-mail: sac@mattel.com. Mattel France, Parc de la Cerisaie, 1/3/5 allée des Fleurs, 94263 Fresnes Cedex. N° Cristal 0969 36 99 99 (Numéro non surtaxé) ou www.lesjouetsmattel.fr. Mattel España, S.A., Aribau 200. 08036 Barcelona. cservice.spain@mattel.com Tel: 902203010 http://www.service.mattel.com/es. Mattel Portugal Lda., Edifício Amoreiras Square, Rua Carlos Alberto da Mota Pinto nº 17 - 3º A, 1070-313 Lisboa. Tel. Número Verde: 800 10 10 71 -consumidor@mattel.com.

© Disney/Pixar

www.disney.com/cars

service.mattel.com

DXY92-4B70
1101407800-4LB

2 ASSEMBLY • MONTAJE • ASSEMBLAGE • MONTAGEM

1

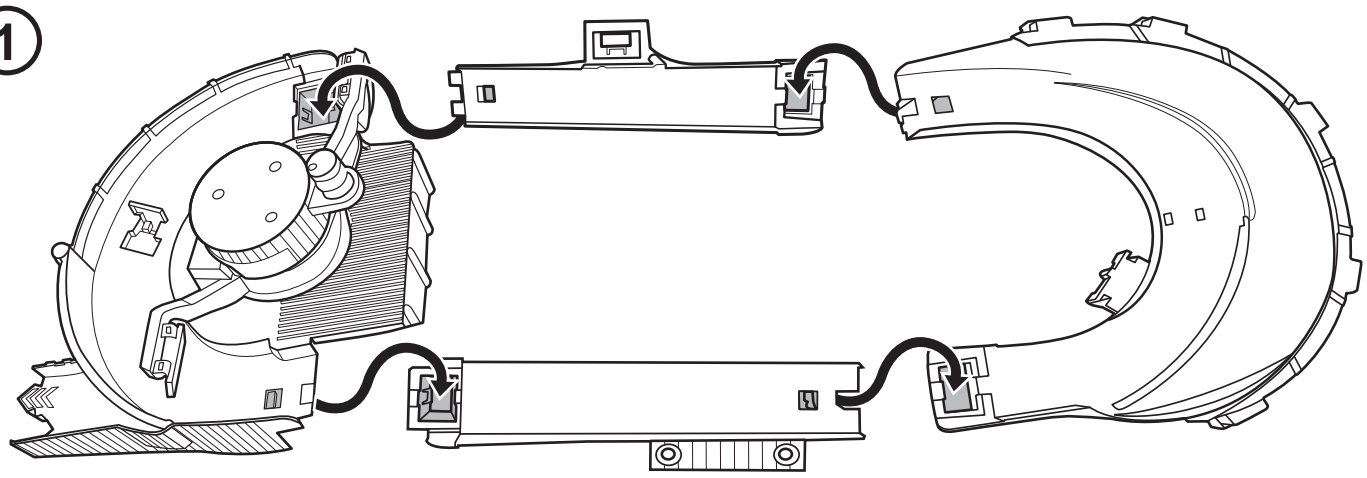

2

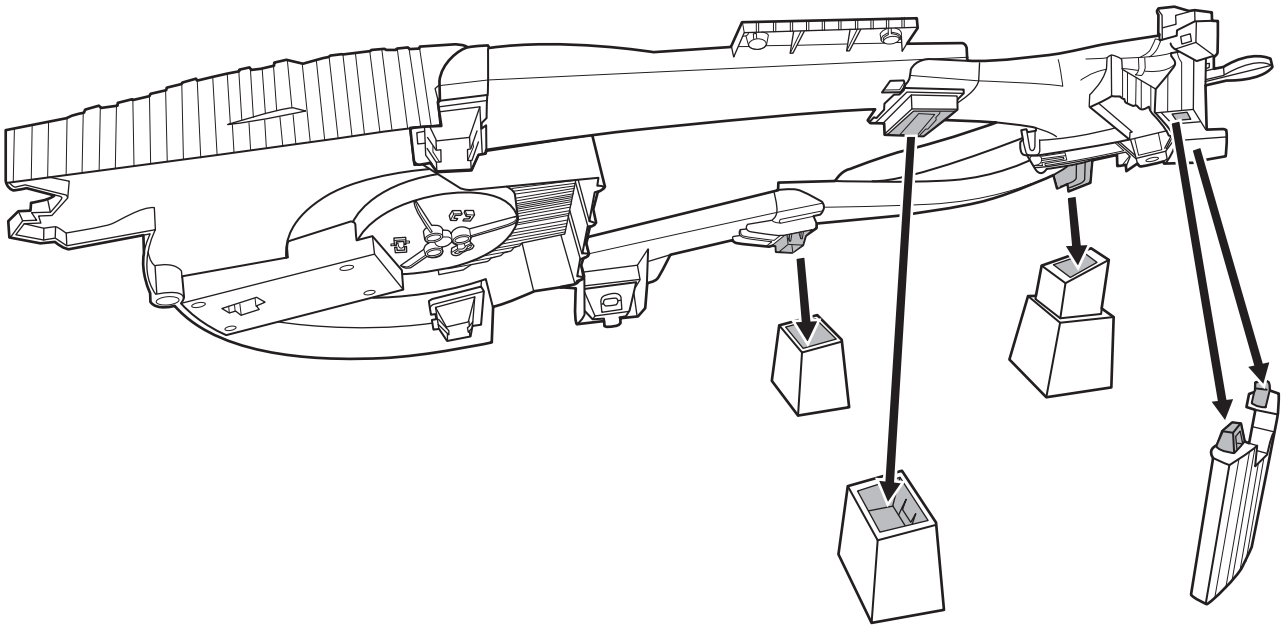

3

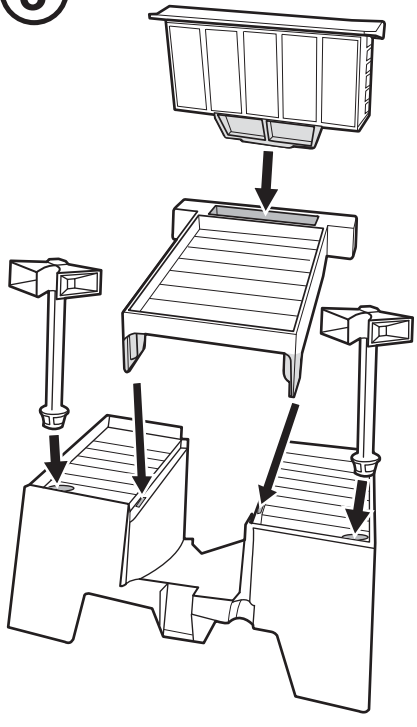

4

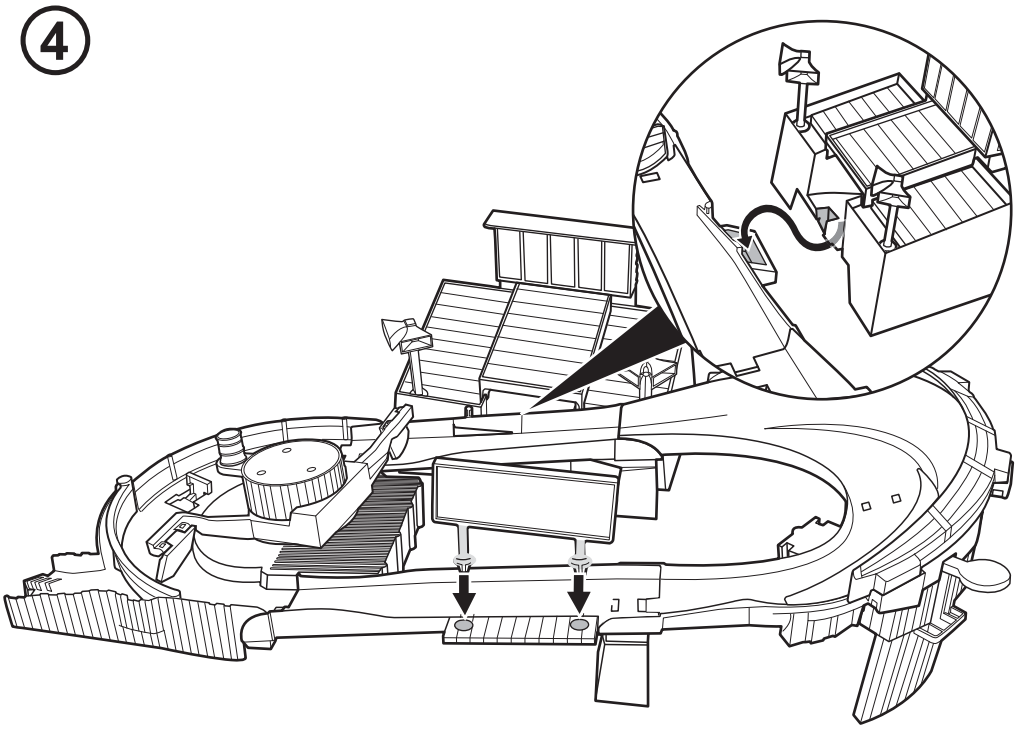

3 TO PLAY • PARA JUGAR • POUR JOUER • COMO BRINCAR

1. Load stands with additional vehicles (not included). • Pon más vehículos (no incluidos) en las tribunas. • Placer d'autres véhicules (non inclus) dans les gradins. • Coloque os veículos adicionais (não incluídos) nos suportes.

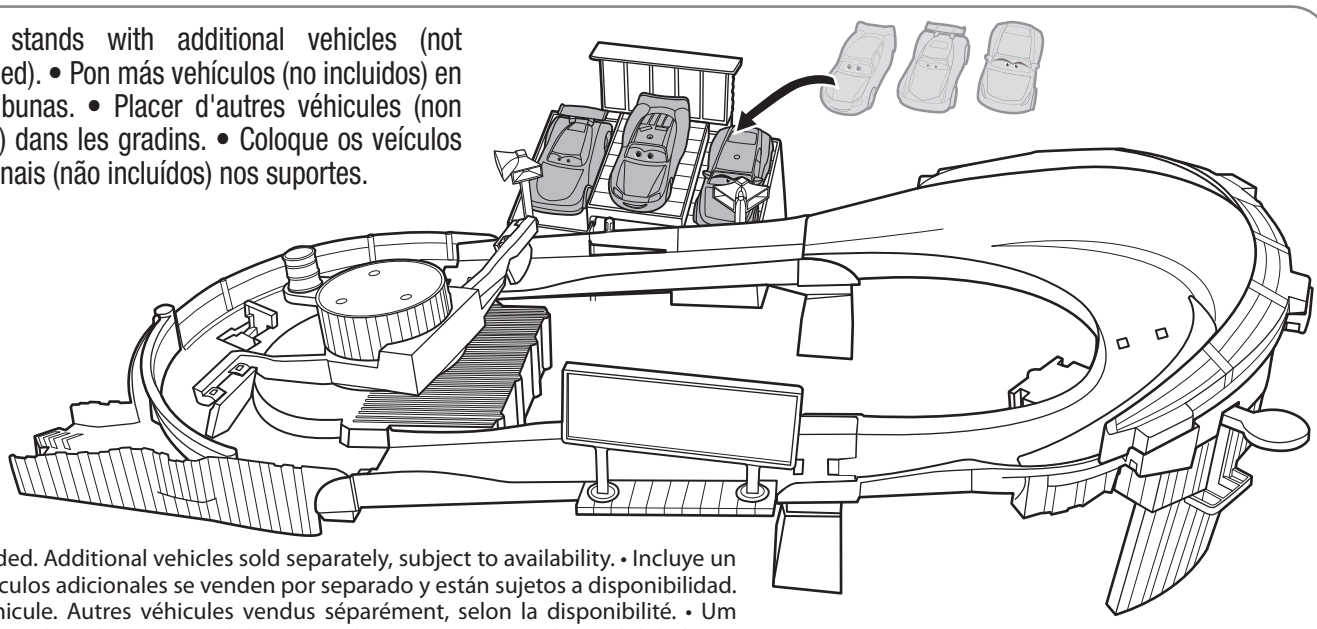

One vehicle included. Additional vehicles sold separately, subject to availability. • Incluye un vehículo. Los vehículos adicionales se venden por separado y están sujetos a disponibilidad. • Contient un véhicule. Autres véhicules vendus séparément, selon la disponibilité. • Um veículo incluído! Veículos adicionais vendidos separadamente, sujeitos à disponibilidade.

2. Turn crank until there is resistance. • Gira la manivela hasta que sientas resistencia. • Tourner la manivelle jusqu'à sentir une résistance. • Gire a manivela até sentir resistência.

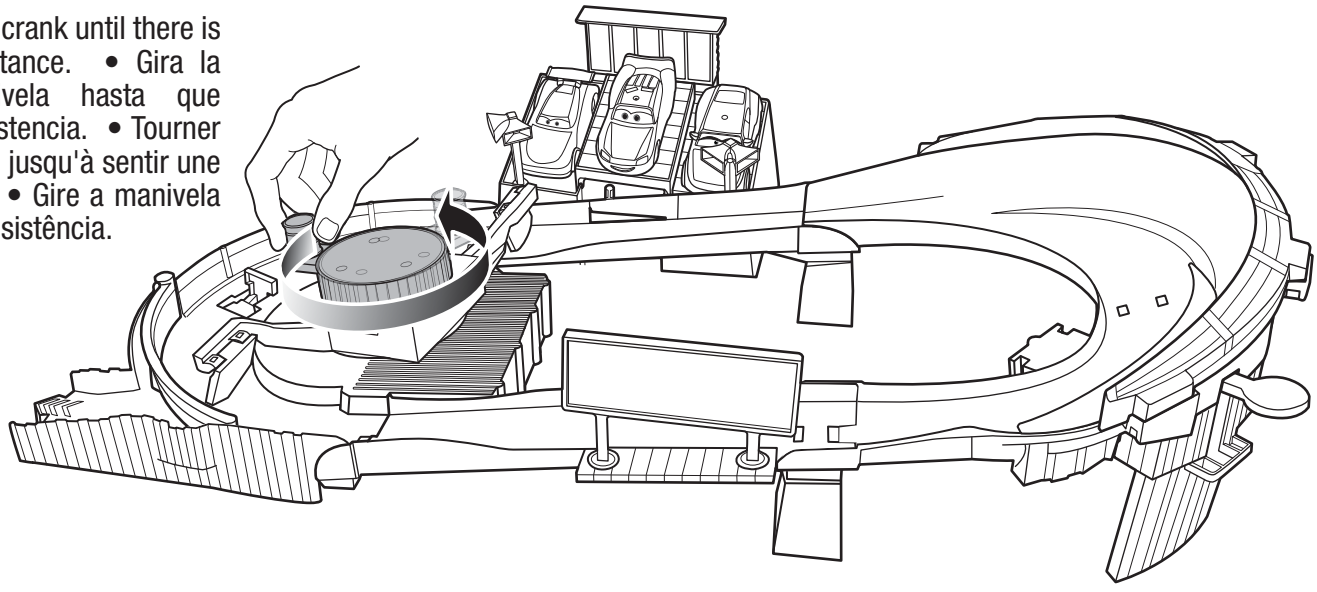

3. Load vehicle and race around the track! • ¡Pon el vehículo en la pista y acelera! • Mettre un véhicule en place et faire la course autour de la piste. • Coloque o veículo e corra ao redor da pista!

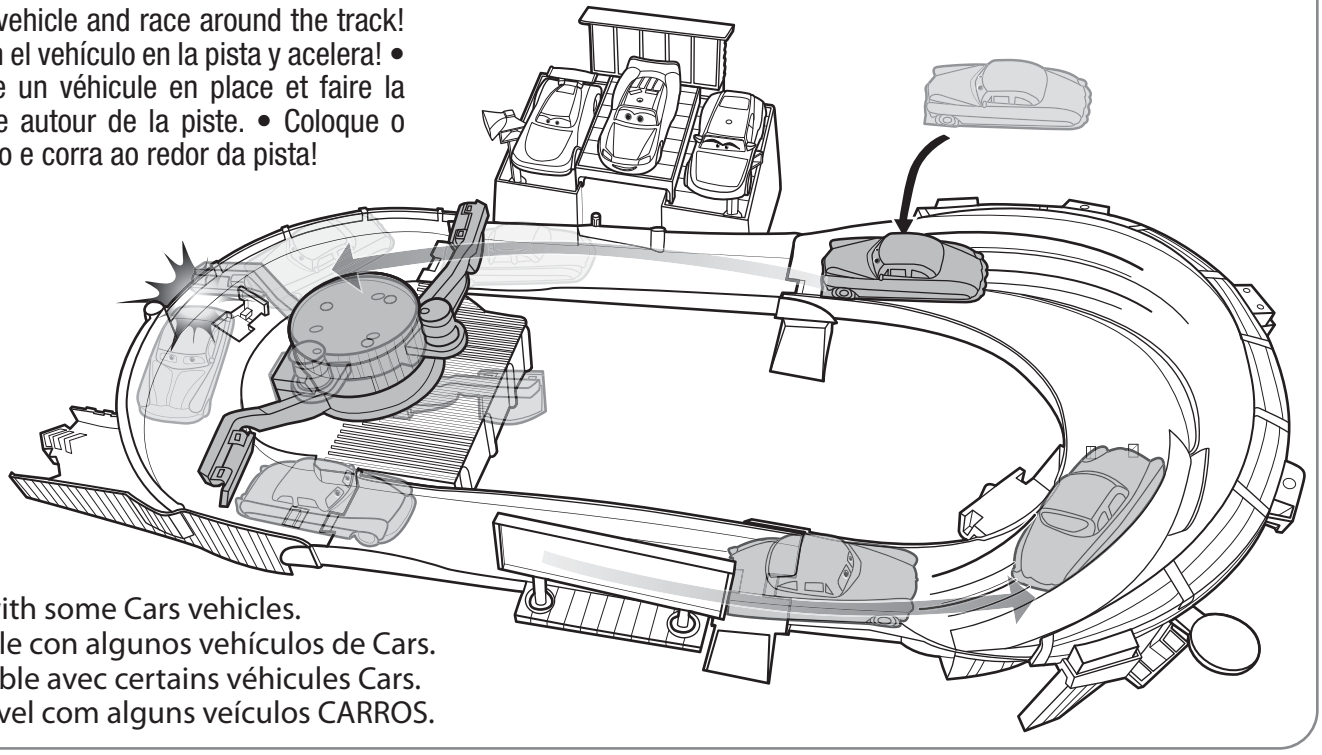

Not for use with some Cars vehicles.
No compatible con algunos vehículos de Cars.
Non compatible avec certains véhicules Cars.
Não compatível com alguns veículos CARROS.

④ Press and hold lever to race along the wall!
¡Mantén presionada la palanca para acelerar a lo largo de la pared!
Appuyer sans relâcher sur le levier pour faire la course le long du mur.
Aperte e segure a alavanca para correr ao longo do muro!

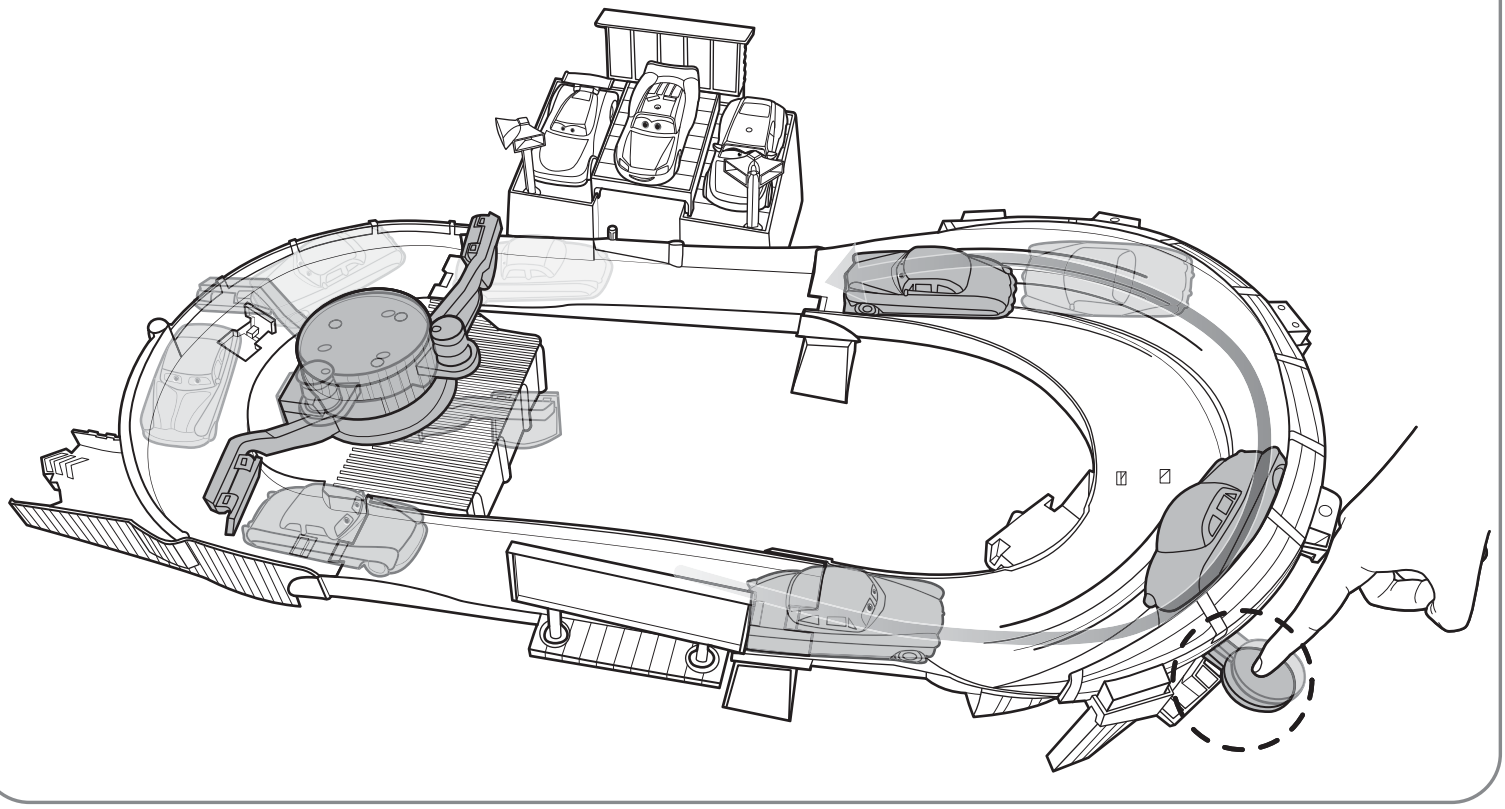

4 MORE WAYS TO PLAY • MÁS MANERAS DE JUGAR AUTRES FAÇONS DE JOUER • OUTRAS MANEIRAS DE BRINCAR

① Connects to other playsets (sold separately).
Conéctalo a otros sets (se venden por separado).
Peut se connecter à d'autres pistes (vendues séparément).
Conecte a outros conjuntos (vendidos separadamente).

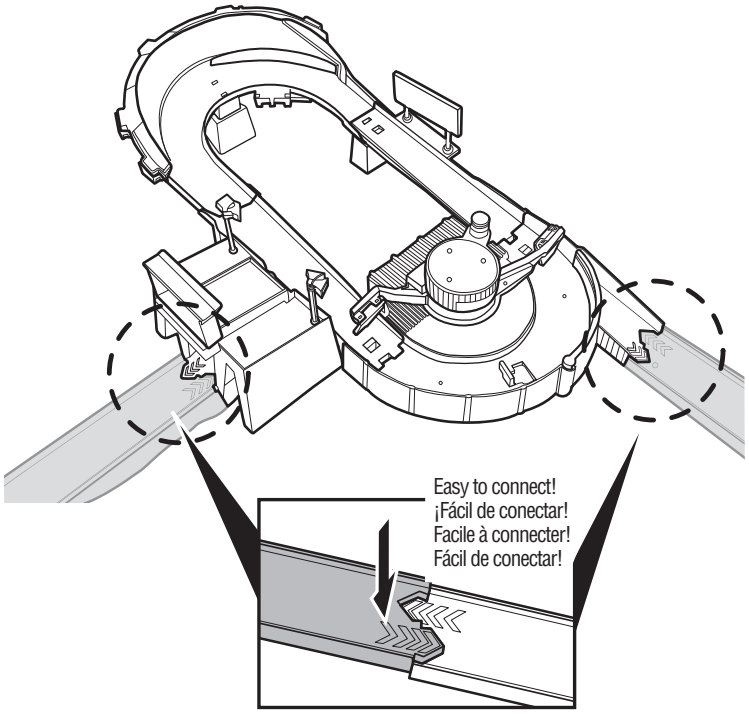

② Move diverters to add more vehicles to the race. • Mueve los mecanismos para desviar y añadir más vehículos a la carrera. • Déplacer les barrières pour ajouter d'autres véhicules à la course. • Mova os desvios para adicionar mais veículos na corrida.

