Gebrauchsanweisung DE
Kühl-Gefrier-Kombination

Operating instructions EN
Combined fridge-freezer

Mode d'emploi FR
Combiné réfrigérateur-congélateur

Gebruiksaanwijzing NL
Koel-vriescombinatie

Istruzioni per l'uso IT
Combinazione frigorifero-congelatore

Instrucciones de uso ES
Combinado frigorífico-congelador

Instruções de utilização PT
Frigorífico-congelador combinado

Οδηγίες Χρήσης EL
Ψυγειοκαταψύκτης

Руководство по эксплуатации RU
Холодильник-морозильник

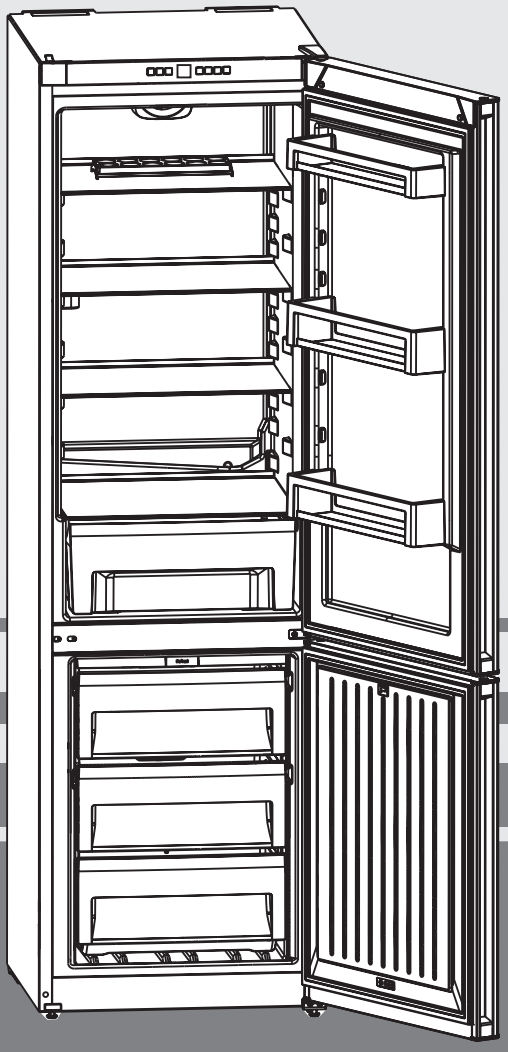

101117 **7082 878-01**

CN(P)(el)(be)(mw)(fb)(kw)(no) 42/43/47/48

LIEBHERR

Contenido

1 Visión general del aparato 44
1.1 Vista general de los aparatos y la dotación 44
1.2 Ámbito de uso del aparato 44
1.3 Conformidad 44
1.4 Datos del producto 45
1.5 Dimensiones de instalación 45
1.6 Ahorrar energía 45
2 Notas generales sobre seguridad 45
3 Componentes de uso e indicación 46
3.1 Elementos de control y manejo 46
3.2 Indicador de temperatura 46
4 Puesta en marcha 46
4.1 Transporte del aparato 46
4.2 Instalación del aparato 46
4.3 Cambio del tope de puerta 47
4.4 Inserción en el mueble de la cocina 47
4.5 Eliminación del embalaje 47
4.6 Conexión del aparato 47
4.7 Conexión del aparato 48
5 Uso 48
5.1 Seguridad para niños 48
5.2 Alarma de puerta 48
5.3 Alarma de temperatura 48
5.4 Modo sabático 48
5.5 Compartimento frigorífico 49
5.6 Compartimento congelador 49
6 Mantenimiento 50
6.1 Desescarche con NoFrost 50
6.2 Limpiar el aparato 50
6.3 Servicio postventa 51
7 Averías 51
8 Puesta fuera de servicio 52
8.1 Desconectar el aparato 52
8.2 Puesta fuera de servicio 52
9 Desechar el aparato 52

El fabricante trabaja continuamente para seguir desarrollando todos los tipos y modelos. Por lo tanto, agradeceríamos su comprensión ante posibles modificaciones de la forma, el equipo y la técnica.
Para conocer todas las ventajas de su nuevo aparato, lea detenidamente las indicaciones de este manual.
Las instrucciones son válidas para varios modelos; pueden producirse variaciones. Las secciones que sólo se refieren a determinados aparatos aparecen marcadas con un asterisco (*).
Las instrucciones de procedimiento aparecen marcadas con un ▶, los resultados de procedimiento aparecen marcados con un ▷.

1 Visión general del aparato

1.1 Vista general de los aparatos y la dotación

Por favor, despliegue la última página con las ilustraciones.

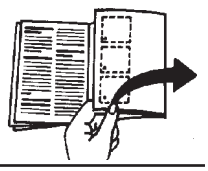

Nota

- ▶ Ordene los alimentos tal y como se indica en la ilustración. El aparato ahorrará energía.
- ▶ Las bandejas, cajones o cestos se entregan colocados de tal manera que se logre una eficiencia energética óptima.

Fig. 1

(1) Elementos de manejo
(2) Baldas de puerta, móviles*
(3) Botellero*
(4) Bandeja para la verdura
(5) Zona más fría
(6) Abertura de desagüe
(7) Balda, móvil
(8) Huevera
(9) Placa de características
(10) Cajón para ultracongelados
(11) VarioSpace
(12) Cubetera de hielo
(13) Patas delanteras
(14) Asas de transporte
(15) Estante para botellas*

1.2 Ámbito de uso del aparato

Uso previsto

El aparato es adecuado exclusivamente para la refrigeración de alimentos en entornos domésticos o similares. Entre ellos se encuentra, por ejemplo, el uso

- en cocinas para personal, hostales,
- por parte de huéspedes de casas rurales, hoteles, moteles y otros alojamientos,
- en catering y servicios similares de venta al por mayor.

No se permite ningún otro tipo de aplicación.

Uso incorrecto previsible

Están expresamente prohibidos los siguientes usos:

- Almacenamiento y refrigeración de medicamentos, plasma sanguíneo, preparados de laboratorio o sustancias y productos similares basados en la directiva sobre productos sanitarios 2007/47/CE
- Empleo en zonas con peligro de explosión
- Empleo sobre bases móviles como barcos, trenes o aviones
- Almacenamiento de animales vivos

Un uso abusivo del aparato puede provocar daños en el producto almacenado o su deterioro.

Clases de climatización

El aparato se ha diseñado para el funcionamiento a temperaturas ambiente limitadas en función de la clase de climatización. La clase de climatización adecuada para su aparato figura en la placa de identificación.

Nota

- ▶ Para garantizar un funcionamiento perfecto, respete las temperaturas ambiente indicadas.

Clase de climatización	para temperaturas ambientales de
SN	10 °C a 32 °C
N	16 °C a 32 °C
ST	16 °C a 38 °C
T	16 °C a 43 °C

1.3 Conformidad

Se ha comprobado la estanqueidad del circuito de refrigerante.
El aparato cumple las disposiciones de seguridad pertinentes y las directivas 2014/35/UE, 2014/30/UE, 2009/125/CE, 2011/65/

* según modelo y dotación

UE y 2010/30/UE..

1.4 Datos del producto

Los datos del producto se incluyen con el aparato según el Reglamento (UE) 2017/1369. La hoja completa de datos del producto está disponible en el área de descargas del sitio web de Liebherr.

1.5 Dimensiones de instalación

Fig. 2

	h	a	b	c	d
CN(el) 4213	1861	600	655[x]	610	1198[x]
CN(P)(el)(be)(mw)(fb)(kw)(no)4313	1861	600	655[x]	610	1198[x]
CN(P)(el) 4813	2011	600	655[x]	610	1198[x]
CN(el)4713	2011	600	655[x]	610	1198[x]

[x] En aparatos con distanciadores de pared suministrados, la medida aumenta 35 mm (consulte 4.2).

1.6 Ahorrar energía

- Preste siempre atención a que exista una buena ventilación y escape de aire. No cubra los orificios de ventilación ni las rejillas de aire.
- Deje siempre libres los canales de circulación del ventilador.
- No coloque el aparato en una zona de radiación solar directa, ni junto a la cocina, la calefacción, etc.
- El consumo de energía depende de las condiciones de colocación, p. ej., la temperatura ambiente (consulte 1.2). En caso de desviación de la temperatura ambiente de la temperatura normalizada de 25 °C, el consumo de energía puede variar.
- Abra el aparato durante el menor tiempo posible.
- Cuanto más baja se ajuste la temperatura, mayor será el consumo de energía.
- Disponga los alimentos por orden (consulte Visión general del aparato).
- Guarde todos los alimentos bien envasados y tapados. Así se evita la formación de escarcha.
- Extraiga los alimentos únicamente mientras sea necesario para que no se calienten en exceso.
- Introducir alimentos calientes: deje que se enfríen a temperatura ambiente.
- Descongele los alimentos congelados en la cámara frigorífica.
- En periodos vacacionales prolongados, vacíe y desconecte el compartimiento frigorífico.
- La acumulación de polvo aumenta el consumo de energía: Elimine el polvo del frigorífico con el intercambiador de calor – rejilla metálica en la parte trasera del aparato – una vez al año. **Fig. 10**

2 Notas generales sobre seguridad

Peligros para el usuario:

- Este aparato puede ser utilizado por niños y por personas con discapacidades físicas, sensoriales o mentales o con falta de experiencia y conocimientos bajo la debida vigilancia o después de haber sido instruidos acerca del uso seguro del aparato y haber comprendido los peligros resultantes. Los niños no deben jugar con el aparato. Los niños no deben limpiar el aparato ni realizar el mantenimiento propio del usuario sin la debida vigilancia. Está permitido que los niños de 3-8 años introduzcan y retiren alimentos del aparato. Los niños menores de 3 años deben permanecer lejos del aparato si no están bajo vigilancia permanente.
- Al desconectar el aparato de la red, agarre siempre el cable por el enchufe. No tire del cable.
- En caso de fallo, retire el enchufe de alimentación de red o desconecte el fusible.
- No dañe la línea de alimentación eléctrica. No utilice el aparato con una línea de alimentación eléctrica defectuosa.
- Encargue las reparaciones, intervenciones en el aparato y la sustitución de la línea de alimentación eléctrica al servicio postventa o a personal técnico especializado.
- Monte, conecte y deseche el aparato siguiendo estrictamente las indicaciones.
- Conserve este manual de instrucciones cuidadosamente y, dado el caso, entréguelo al siguiente propietario.
- Las lámparas para usos especiales (bombillas, diodos, lámparas fluorescentes) que se hallan en el aparato se han concebido para la iluminación de su interior y no sirven de luz ambiental.

ES

Peligro de incendio:

- El refrigerante incluido R 600a respeta el medio ambiente, pero es inflamable. Las salpicaduras de refrigerante pueden inflamarse.
  - No dañe las tuberías del circuito frigorífico.
  - No trabaje con llamas libres ni fuentes de ignición en el interior del aparato.
  - No utilice aparatos eléctricos en el interior del aparato (por ej. aparatos de limpieza a vapor, aparatos calefactores, preparadores de helados etc.).
  - Si se producen fugas de refrigerante: elimine las llamas libres o fuentes de ignición cercanas al lugar de la fuga. Ventile bien el recinto. Diríjase al servicio postventa.
- No guarde sustancias explosivas o envases aerosol con propulsores inflamables como, por. ej. butano, propano, pentano, etc. en el aparato. Estos envases aerosol se pueden distinguir por la indicación de contenido impresa o por el símbolo de una llama. El gas que se escape se puede inflamar con componentes eléctricos.
- Mantenga lejos del aparato velas encendidas, lámparas u otros objetos con llamas libres para no prender fuego al aparato.
- Guarde las bebidas alcohólicas o cualquier otro envase que contenga alcohol sólo herméticamente cerrado. El alcohol que se escape se puede inflamar con componentes eléctricos.

Peligro de caída o vuelco:

- No utilice indebidamente el zócalo, los cajones, las puertas, etc. como peldaño o para apoyarse. Esto se aplica sobre todo a los niños.

Peligro por intoxicación alimentaria:

- No consuma alimentos superpuestos.

Peligro de congelación, sensación de aturdimiento y dolor:

- Evite un contacto continuado de la piel con superficies frías o alimentos refrigerados/ congelados o tome medidas de protección, por ej. utilice guantes. No consuma helados y, en particular, helados de hielo o cubitos de hielo al instante ni demasiado fríos.

Peligro de daños y lesiones:

- El vapor caliente puede provocar lesiones. Para desescarchar, no utilice ningún aparato de limpieza al vapor o con calor, llamas libres ni 'sprays' de desescarche.
- No retire el hielo con objetos puntiagudos.

Peligro de aplastamiento:

- No agarre la bisagra al abrir y cerrar la puerta. Los dedos pueden quedar atrapados.

Símbolos en el aparato:

	El símbolo se puede encontrar en el compresor. Se refiere al aceite del compresor e indica el siguiente peligro: Puede ser mortal en caso de ingestión y penetración en las vías respiratorias. Esta advertencia sólo es importante para el reciclaje. No existe ningún peligro en el modo de funcionamiento normal.

Observe las indicaciones específicas descritas en los demás capítulos:

	PELIGRO	identifica una situación de peligro inminente que, si no se evita, puede producir lesiones graves o incluso la muerte.
	ADVERTENCIA	identifica una situación de peligro que, si no se evita, puede producir lesiones graves o incluso la muerte.
	ATENCIÓN	identifica una situación de peligro que, si no se evita, puede producir lesiones leves o moderadas.
	AVISO	identifica una situación de peligro que, si no se evita, puede producir daños materiales.

	Nota	identifica indicaciones y recomendaciones útiles.

3 Componentes de uso e indicación

3.1 Elementos de control y manejo

Fig. 11

(1) Tecla On/Off del frigorífico
(2) Tecla ventilación
(3) Tecla de ajuste del frigorífico
(4) Indicador de temperatura del frigorífico
(5) Indicador de temperatura del congelador
(6) Tecla de ajuste del congelador
(7) Tecla SuperFrost
(8) Tecla de alarma
(9) Tecla On/Off del congelador
(10) Símbolo SuperFrost
(11) Símbolo alarma
(12) Símbolo modo Sabbath
(13) Símbolo menú
(14) Símbolo seguridad para niños
(15) Símbolo ventilación

3.2 Indicador de temperatura

Durante el funcionamiento normal se indica:
- la temperatura de congelación ajustada
- la temperatura de refrigeración ajustada

El indicador de temperatura del congelador parpadea:
- se modifica el ajuste de temperatura
- tras la conexión, la temperatura todavía no es lo suficientemente fría
- la temperatura ascendió varios grados

4 Puesta en marcha

4.1 Transporte del aparato

ATENCIÓN

¡Riesgo de daños y lesiones derivado de un transporte inadecuado!

▶ Transportar el aparato embalado.
▶ Transporte el aparato en posición vertical.
▶ No transporte el aparato solo.

4.2 Instalación del aparato

ADVERTENCIA

¡Riesgo de incendio derivado de la humedad!
Si las piezas conductoras de electricidad o la línea de alimentación eléctrica se humedecen, puede producirse un cortocircuito.

▶ El aparato está diseñado para utilizarse en espacios cerrados. No ponga en funcionamiento el aparato en un lugar al aire libre, expuesto a la humedad ni a las salpicaduras de agua.

ADVERTENCIA

¡Peligro de incendio a consecuencia de un cortocircuito!
Si los cables de red/conectores del aparato o de otro aparato entran en contacto con la parte trasera del mismo, los cables de red/conectores pueden sufrir daños debido a las vibraciones del aparato y se puede producir un cortocircuito.

▶ Coloque el aparato de tal forma que no entre en contacto con ningún conector o cable de red.
▶ No conecte el aparato ni otros aparatos en cajas de enchufe situadas en el área de la parte trasera del aparato.

ADVERTENCIA

¡Riesgo de incendio derivado del refrigerante!
El refrigerante R 600a contenido es respetuoso con el medioambiente pero inflamable. Las salpicaduras de refrigerante pueden inflamarse.

▶ No dañe las tuberías del circuito frigorífico.

ADVERTENCIA

¡Peligro de incendio y de sobrecalentamiento!

▶ ¡No coloque aparatos que emiten calor como, por ej. microondas, tostadoras etc. sobre el aparato!

ADVERTENCIA

¡Peligro de incendio y de daños a consecuencia del bloqueo de los orificios de ventilación!

▶ Deje siempre libres los orificios de ventilación. ¡Asegúrese de que existe buena ventilación y escape de aire!

* según modelo y dotación

AVISO
¡Riesgo de daños derivado de agua de condensación!
▶ No instale el aparato directamente junto a otro frigorífico/ congelador.

- ❑ Si existe algún daño en el aparato, consulte de inmediato - antes de conectarlo - al proveedor.
- ❑ El suelo del lugar de instalación debe ser horizontal y liso.
- ❑ No coloque el aparato en una zona de radiación solar directa, ni junto a la cocina, la calefacción o similares.
- ❑ Instale el aparato con la parte trasera y, si se utilizan los distanciadores suministrados (consulte más abajo), con éstos siempre colocados directamente en la pared.
- ❑ El aparato sólo se debe desplazar sin carga.
- ❑ El fondo del aparato debe tener la misma altura que el suelo circundante.
- ❑ No coloque el aparato sin ayuda de otra persona.
- ❑ Cuanto más refrigerante R 600a haya en el aparato, más grande deberá ser el recinto en el que se encuentre el aparato. En recintos demasiado pequeños se puede formar una mezcla inflamable de gas y aire al producirse una fuga. Por cada 11 g de refrigerante R 600a, el lugar de instalación debe tener al menos 1 m^3 según la norma EN 378. La cantidad de refrigerante de su aparato figura en la placa de identificación situada en el interior del aparato.

▶ Saque el cable de conexión de la parte trasera del aparato. ¡Retire la abrazadera de soporte del cable para que no se produzcan ruidos por vibración!
▶ Retirar las láminas de protección del lado exterior de la carcasa y de los embellecedores.
▶ Extraiga todas las piezas de protección para el transporte.

Para lograr el consumo de energía declarado, se deben utilizar los distanciadores que se suministran con algunos aparatos. Así, la profundidad del aparato aumenta aprox. 35 mm. El aparato funciona perfectamente sin utilizar los distanciadores, pero su consumo de energía es ligeramente superior.

▶ **Fig. 9** En un aparato con distanciadores de pared suministrados, monte dichos distanciadores en la parte superior trasera del aparato a izquierda y derecha.
▶ Eliminación del embalaje (consulte 4.5).
▶ **Fig. 4** Nivele el aparato con la llave de boca suministrada mediante las patas de ajuste (A) y con la ayuda de un nivel de burbuja de tal forma que se mantenga en pie de manera firme y nivelada. Después, apoye la puerta: Desenrosque la pata de ajuste en el soporte de cojinete (B) hasta que descanse sobre el suelo; a continuación, gire otros 90°.

Nota
▶ Limpie el aparato (consulte 6.2).

Si el aparato se instala en un entorno muy húmedo, en la parte exterior del aparato se puede formar agua de condensación.
▶ Procure que haya siempre una buena ventilación y escape de aire en el lugar de instalación.

4.3 Cambio del tope de puerta

Si fuera necesario, puede cambiar el tope:



▶ **véanse las instrucciones de montaje adjuntas.**

Asegúrese de que dispone de las herramientas siguientes:
- ❑ Torx® 25
- ❑ Destornillador
- ❑ Dado el caso, destornillador de batería
- ❑ Dado el caso, segunda persona para el trabajo de montaje

Nota
▶ Extraiga los alimentos de los compartimientos de la puerta antes de retirar la puerta para que no se caiga ningún alimento.

ATENCIÓN
¡Peligro de lesiones al inclinar la puerta para extraerla!
▶ Sujete bien la puerta.
▶ Deposite la puerta con cuidado.

ADVERTENCIA
¡Peligro de lesión debido a que se puede caer la puerta!
Si no están instalados las piezas de cojinete con el momento de torsión adecuado, la puerta caer. Además, puede ocurrir que la puerta no cierre y el aparato no refrigere correctamente.
▶ Atornille los soportes de cojinete con 4 Nm para fijarlos.
▶ Compruebe y, dado el caso, vuelva a apretar todos los tornillos.

4.4 Inserción en el mueble de la cocina

ES

El aparato se puede modificar con muebles de cocina.



▶ **véanse las instrucciones de montaje adjuntas.**

Requisitos de ventilación:

A [mm]	B [mm]	C [cm^2]	D [mm]	E [mm]
655 x	75	mín. 300	mín. 50	mín. 19

x En aparatos con distanciadores de pared suministrados, la medida aumenta 35 mm (consulte 4.2).
En función de la profundidad de los muebles de cocina y el uso de los distanciadores, el aparato puede sobresalir un poco más.

ATENCIÓN
¡Peligro de daños por sobrecalentamiento como consecuencia de una ventilación insuficiente!
Una ventilación insuficiente puede hacer que el compresor sufra daños.
▶ Preste atención a que haya suficiente ventilación.
▶ Tenga en cuenta los requisitos de ventilación.

4.5 Eliminación del embalaje

ADVERTENCIA
¡Peligro de asfixia derivado del material de embalaje y las láminas!
▶ No permita que los niños jueguen con el material de embalaje.

El embalaje está fabricado con materiales reciclables:



- Cartón paja/cartón
- Piezas de poliestireno expandido
- Láminas y bolsa de polietileno
- Flejes para bandaje de polipropileno
- Marco de madera clavado con plancha de polietileno*

▶ Deposite el material de embalaje en un punto de recogida oficial.

4.6 Conexión del aparato

AVISO
¡Conexión indebida!
Daño del sistema electrónico.
▶ No utilice ningún convertidor aislante.
▶ No utilice ningún conector de bajo consumo.

ADVERTENCIA
¡Conexión indebida!
Peligro de incendio.
▶ No utilice ningún cable prolongador.

▶ No utilice ninguna regleta de contactos.

El tipo de corriente (corriente alterna) y la tensión en el lugar de instalación siempre deben coincidir con las indicaciones de la placa de identificación (consulte Visión general del aparato).
La caja de enchufe se debe haber conectado a tierra y protegido eléctricamente conforme a las especificaciones. La corriente de activación del fusible se debe situar entre 10 A y 16 A.
La caja de enchufe debe ser fácilmente accesible para poder desconectar el aparato rápidamente de la toma de corriente en caso de emergencia. Se debe encontrar fuera del área de la parte trasera del aparato.
▶ Compruebe la conexión eléctrica.
▶ Introduzca el enchufe de alimentación de red.



4.7 Conexión del aparato

Nota
▶ Para encender todo el aparato basta con encender únicamente el congelador. El frigorífico se enciende entonces también automáticamente.

Ponga en funcionamiento el aparato aprox. 2 horas antes de realizar la primera carga de alimentos para congelar.
Introduzca los alimentos en el congelador solo en cuanto el indicador de temperatura indique -18°C.

4.7.1 Encender el congelador

▶ Presionar la tecla On/Off del congelador, fig. 11 (9).
▷ El aparato está encendido. El indicador de temperatura muestra la temperatura ajustada. El indicador de temperatura del congelador y el símbolo de alarma parpadean hasta que la temperatura está lo bastante fría.

4.7.2 Encender el frigorífico

Nota
▶ Cuando se enciende el frigorífico, se enciende automáticamente el congelador.

Si el frigorífico estaba desconectado (p. ej. durante una ausencia más prolongada como unas vacaciones), se puede conectar de nuevo por separado.

▶ Presionar la tecla On/Off del frigorífico, fig. 11 (1).
▷ La iluminación interior se enciende con la puerta abierta.
▷ Los indicadores de temperatura se iluminan. El frigorífico y el congelador están encendidos.

5 Manejo

5.1 Seguridad para niños

Con el seguro para niños puede asegurar que cuando jueguen los niños, estos no desconecten involuntariamente el aparato.



5.1.1 Ajustar la seguridad para niños

Para encender la función:
▶ Activar el modo de ajuste: Presionar la tecla SuperFrost, fig. 11 (7) durante aprox. 5 segundos.
▷ En el indicador se muestra el símbolo de menú, fig. 11 (13).
▷ En el indicador parpadea **S**.
▶ Con la tecla de ajuste del congelador, fig. 11 (6), seleccionar **c**.
▶ Confirmar brevemente con la tecla SuperFrost, fig. 11 (7).
▷ En el indicador aparece **c1**.
▶ Confirmar brevemente con la tecla SuperFrost, fig. 11 (7).
▷ El símbolo seguridad para niños, fig. 11 (14) se ilumina en el indicador.
▷ En el indicador parpadea **c**.
▷ La función seguridad para niños está encendida.
Para salir del modo de ajuste:
▶ Presionar brevemente la tecla On/Off del congelador, fig. 11 (9).
-o-
▶ esperar 5 min.
▷ Se vuelve a visualizar la temperatura en el indicador de temperatura.

Para apagar la función:
▶ Activar el modo de ajuste: Presionar la tecla SuperFrost, fig. 11 (7) durante aprox. 5 segundos.
▷ En el indicador se muestra el símbolo de menú, fig. 11 (13).
▷ En el indicador parpadea **c**.
▶ Confirmar brevemente con la tecla SuperFrost, fig. 11 (7).
▷ En el indicador aparece **c0**.
▶ El símbolo seguridad para niños fig. 11 (14) se apaga.
▷ En el indicador parpadea **c**.
▷ La función seguridad para niños está apagada.
Para salir del modo de ajuste:
▶ Presionar brevemente la tecla On/Off del congelador, fig. 11 (9).
-o-
▶ Esperar 5 min.
▷ Se vuelve a visualizar la temperatura en el indicador de temperatura.

5.2 Alarma de puerta

Para el frigorífico
Si la puerta permanece abierta más de 60 segundos, suena el tono de aviso.
El tono de aviso se desactiva automáticamente cuando se cierra la puerta.



5.2.1 Cancelación de la alarma de la puerta

El tono de aviso puede cancelarse con la puerta abierta. La desactivación del tono se mantiene mientras la puerta está abierta.
▶ Presionar la tecla de alarma fig. 11 (8).
▷ Se cancela la alarma de la puerta.

5.3 Alarma de temperatura

Si la temperatura de congelación no es lo suficientemente baja, suena un tono de aviso.
Al mismo tiempo, parpadean el indicador de temperatura y la tecla Alarm.



La causa de un exceso de temperatura puede ser:
- Se han introducido alimentos frescos calientes
- Al reordenar y extraer alimentos, circula aire ambiente demasiado caliente
- Fallo prolongado de corriente
- Aparato defectuoso

La alarma sonora se acalla automáticamente y el símbolo de alarma se extingue cuando la temperatura vuelve a ser lo suficientemente fría.
Si el estado de la alarma se mantiene intacto: (consulte Averías).

Nota
Si la temperatura no es lo suficientemente baja, los alimentos se pueden deteriorar.
▶ Compruebe la calidad de los alimentos. No consuma los alimentos deteriorados.

5.3.1 Silenciar la alarma de temperatura

La alarma sonora puede silenciarse. Cuando la temperatura vuelve a ser suficientemente baja se activa nuevamente la función de alarma.
▶ Presionar la tecla de alarma fig. 11 (8).

5.4 Modo sabático

Esta función cumple con los requisitos religiosos del sabbat o los días festivos judíos. Cuando está activado el modo sabático, se desactivan algunas funciones del sistema electrónico de control. Una vez establecido el modo sabático, no debe preocuparse más de las luces de control, cifras, símbolos, indicaciones, mensajes de alarma y ventiladores. El ciclo de desescarche funciona únicamente a la hora especificada sin tener en cuenta el uso del frigorífico. Tras producirse un fallo de alimentación, el aparato vuelve automáticamente al modo sabático.

S

En www.star-k.org/appliances encontrará una lista de los aparatos con certificación Star-K.

ADVERTENCIA

¡Peligro de intoxicación alimentaria!
Si se produce un fallo de alimentación mientras está activado el modo sabático, no se guardará el mensaje. Cuando finalice el fallo de alimentación, el aparato continuará funcionando en modo sabático. Cuando éste finalice, no se emitirá ningún mensaje relacionado con el fallo de alimentación en el indicador de temperatura. Si se ha producido un fallo de corriente durante el modo sabático:

▶ Compruebe la calidad de los alimentos. No consuma los alimentos descongelados.

- Todas las funciones están bloqueadas, excepto la desactivación del modo sabático.
- Si están activadas funciones como SuperFrost, SuperCool, ventilación, etc. al iniciar el modo sabático, éstas permanecen activas.
- No se emiten señales acústicas y en el indicador de temperatura tampoco aparecen advertencias/ajustes (por ejemplo, alarma de temperatura, alarma de la puerta)
- La iluminación interior está desactivada.

5.4.1 Ajustar modo Sabbath

▶ Activar el modo de ajuste: Presionar la tecla SuperFrost, fig. 11 (7) durante aprox. 5 segundos.
▷ En el indicador parpadea **S**.
▷ Se ilumina el símbolo de menú, fig. 11 (13).
▶ Para activar la función del modo Sabbath: Presionar brevemente la tecla SuperFrost, fig. 11 (7).

Cuando en el indicador se muestra **S1**:

▶ **Para conectar** el modo Sabbath, pulsar brevemente la tecla SuperFrost, fig. 11 (7).
▶ **Para desconectar** el modo Sabbath, presionar brevemente la tecla SuperFrost, fig. 11 (7).

Cuando en el indicador se muestra **S0**:

▶ Confirmar brevemente con la tecla SuperFrost, fig. 11 (7).
▶ Desactivar modo de ajuste: Presionar la tecla On/Off del congelador, fig. 11 (9).

-o-

▶ esperar 5 min.
▷ En el indicador de temperatura se muestra el símbolo de modo Sabbath mientras se encuentre activo el modo Sabbath.
▷ El modo Sabbath se desconecta automáticamente después de 120 horas, si no se desconecta antes manualmente.

5.5 Compartimento frigorífico

Debido a la circulación natural del aire en el compartimiento frigorífico se alcanzan diferentes rangos de temperatura. La temperatura es inferior justo encima de los cajones para verdura y en la pared trasera. La temperatura aumenta en la parte superior delantera y en la puerta.

5.5.1 Refrigeración de alimentos

Nota
El consumo de energía aumenta y la potencia de refrigeración se reduce si la ventilación es insuficiente.

▶ Deje siempre libres los canales de ventilación del ventilador.

▶ Coloque en la parte inferior los alimentos fácilmente perecederos como pescado, platos precocinados, carne y embutido. Ordene la mantequilla y conservas en la parte superior y en la puerta (consulte Visión general del aparato).
▶ Son materiales de embalaje adecuados recipientes reutilizables de plástico, metal, aluminio o cristal y láminas de conservación.
▶ Los alimentos y líquidos que emitan o absorban olores o sabores con facilidad se deben guardar siempre en recipientes cerrados o tapados.
▶ No guarde los alimentos demasiado apretados, pues así el aire circulará mejor.

5.5.2 Ajustar la temperatura

La temperatura depende de los siguientes factores:
- frecuencia de apertura de la puerta
- temperatura ambiente del lugar de emplazamiento
- tipo, temperatura y cantidad de alimentos

Valores recomendados para el ajuste de temperatura: 5 °C
La temperatura puede modificarse continuamente. Cuando se llega a 1 °C, se comienza nuevamente con 9 °C.

▶ Activar la función de temperatura: Presionar la tecla de ajuste del frigorífico, fig. 11 (3).
▷ En el indicador de temperatura se visualiza la temperatura ajustada hasta ahora.
▶ Modificar temperatura en intervalos de 1 °C: Presione la tecla de ajuste del frigorífico, fig. 11 (3) tantas veces como sea necesario hasta que la temperatura deseada aparezca en el indicador de temperatura.
▷ Mientras se realizar el ajuste, el valor parpadea.
▷ Aprox. 5 segundos después de pulsar la tecla por última vez, se adopta el ajuste nuevo. La temperatura del interior se ajusta lentamente al nuevo valor indicado.

ES

5.5.3 Ventilador

Se recomienda la refrigeración por aire forzado:
- Cuando la temperatura ambiente es alta (superior a 33 °C)
- con una elevada humedad del aire

La refrigeración por aire forzado presenta un consumo de energía algo superior. Para ahorrar energía, el ventilador se desconecta automáticamente con la puerta abierta.

Encender el ventilador

▶ Presionar brevemente la tecla de ventilación, fig. 11 (2).
▷ En el indicador se muestra el símbolo de ventilación, fig. 11 (15).
▷ El ventilador está activo. En algunos aparatos se conecta solo si funciona el compresor.

Apagar el ventilador

▶ Presionar brevemente la tecla de ventilación, fig. 11 (2).
▷ El símbolo de ventilación, fig. 11 (15) se apaga.
▷ El ventilador está desconectado.

5.5.4 Baldas

Desplazar o retirar las baldas
Fig. 6

▶ Para la retirada completa de la superficie de apoyo, se debe tener en cuenta el orden de sucesión de los movimientos mostrados.
▶ Introducir la balda atrás con el borde del tope apuntando hacia arriba.

5.5.5 Baldas de puerta

Retirar las baldas de puerta
Fig. 7

▶ Retirar las baldas de acuerdo con la figura.

5.6 Compartimento congelador

En el compartimento congelador puede almacenar alimentos congelados, fabricar cubitos de hielo y congelar alimentos frescos.

5.6.1 CCongelación de alimentos

Como máximo, es posible congelar en 24 horas la cantidad de alimentos frescos que se indica en la placa de identificación (consulte Visión general del aparato) bajo “Capacidad de congelación ... kg/24h”.
Los cajones se pueden cargar, respectivamente, con un máx. de 20 kg en alimentos congelados.

ATENCIÓN

¡Riesgo de lesiones derivado de vidrios rotos!
Las botellas y los envases de bebidas pueden reventarse si se congelan. En especial, las bebidas gaseosas.

▶ ¡No congele las botellas ni envases con bebidas!

Para que los alimentos se congelen rápidamente por completo,

no sobrepase las siguientes cantidades por porción:
- fruta, verdura hasta 1 kg
- carne hasta 2,5 kg

▶ Envase los alimentos por porciones en bolsas de congelación o recipientes reutilizables de plástico, metal y aluminio.

5.6.2 Tiempos de almacenamiento

Valores orientativos del periodo de conservación de diferentes alimentos en el compartimiento congelador:	
Helado	entre 2 y 6 meses
Salchichas,, jamón	entre 2 y 6 meses
Pan, productos de pastelería	entre 2 y 6 meses
Caza, cerdo	entre 6 y 10 meses
Pescado, graso	entre 2 y 6 meses
Pescado, magro	entre 6 y 12 meses
Queso	entre 2 y 6 meses
Aves, carne de vaca	entre 6 y 12 meses
Verdura, fruta	entre 6 y 12 meses

Los tiempos de conservación indicados son valores orientativos.

5.6.3 Descongelación de alimentos
- en la cámara frigorífica
- en el microondas
- en el horno/cocina de aire caliente
- a temperatura ambiente

▶ Saque únicamente los alimentos que necesite. Cocine lo antes posible los alimentos descongelados.

▶ Los alimentos descongelados sólo se pueden volver a congelar en casos excepcionales.

5.6.4 Ajustar la temperatura
Valores recomendados para el ajuste de temperatura: -18 °C
La temperatura puede modificarse continuamente. Cuando se llega a -26 °C, se comienza nuevamente con -16 °C.

▶ Activar la función de temperatura: Presionar la tecla de ajuste del congelador, fig. 11 (6).

▷ En el indicador de temperatura parpadea la temperatura actual.

▶ Presione la tecla de ajuste del congelador, fig. 11 (6) tantas veces como sea necesario hasta que se muestre la temperatura deseada.

5.6.5 SuperFrost
Con esta función es posible congelar alimentos frescos completa y rápidamente. El aparato funciona con la máxima potencia frigorífica, por lo que el congelador puede emitir mayor ruido temporalmente.
Puede congelar tantos kg de alimentos frescos durante 24 h como indica la placa de identificación en“Capacidad de congelación ... kg/24h”. Esta cantidad máxima de alimentos congelados varía según el modelo y la clase de climatización.
Según la cantidad de alimentos frescos que se vayan a congelar, deberá conectar con antelación la función SuperFrost.
Embale los alimentos y colóquelos en la medida de lo posible para que vayan ocupando una superficie ancha. Hay que procurar que los alimentos a congelar no contacten con productos ya congelados para que estos últimos no descongelen.
SuperFrost no se debe activar en los siguientes casos:
- Si se introducen alimentos ya congelados
- Si se congelan hasta aprox. 2 kg de alimentos frescos a diario

Congelar con función SuperFrost

▶ Presionar brevemente la tecla SuperFrost, fig. 11 (7).

▷ En el indicador se muestra el símbolo SuperFrost, fig. 11 (10).

▷ La temperatura de congelación desciende, el aparato funciona con la intensidad de frío máxima.

Nota

▶ Si se acciona la tecla SuperFrost, el encendido del compresor se puede retrasar hasta 8 minutos debido al retardo de encendido instalado. Este retraso prolonga la vida útil del compresor.

En caso de una cantidad pequeña de productos congelados:

▶ Esperar aprox. 6 h.

En caso de cantidad máxima de productos congelados (véase placa de características):

▶ Esperar aprox. 24 h.

▶ Colocar los alimentos empaquetados en los cajones superiores.

▷ La función SuperFrost se desconecta automáticamente como muy tarde después de aprox. 65 h.

▷ El símbolo SuperFrost, fig. 11 (10) se apaga cuando haya finalizado la congelación.

▷ El aparato continúa funcionando normal en modo de ahorro energético.

5.6.6 Cajones

Nota

El consumo de energía aumenta y la potencia de refrigeración se reduce si la ventilación es insuficiente.
En aparatos sin NoFrost:

▶ ¡Dejar el cajón inferior en el aparato!

▶ ¡Mantener siempre libre la ranura del aire del ventilador del interior de la pared posterior!

▶ Retirar los cajones de acuerdo con la **fig. 5**.

5.6.7 VarioSpace
Fig. 3

Puede retirar los cajones. De este modo obtiene espacio para alimentos congelados de mayores dimensiones. Se pueden congelar aves, carne, piezas grandes de carne de caza, así como productos grandes de repostería y prepararse a continuación.

▶ Los cajones se pueden cargar, respectivamente, con un máx. de 20 kg en alimentos congelados.

6 Mantenimiento

6.1 Desescarche con NoFrost
El sistema NoFrost desescarcha automáticamente el aparato.

Compartimento frigorífico:

El agua de desescarche se evapora debido al calor del compresor. Las gotas de agua en la pared trasera dependen del funcionamiento y son completamente normales.
Las gotas de agua de la pared posterior son un fenómeno del funcionamiento normal del aparato.

▶ Limpie periódicamente el orificio de vaciado para que pueda salir el agua de desescarche (consulte 6.2).

Compartimento congelador:

La humedad se condensa en el evaporador, se desescarcha y evapora periódicamente.

▶ El aparato no se debe desescarchar manualmente.

6.2 Limpiar el aparato

ADVERTENCIA

¡Riesgo de daños y lesiones derivado del vapor caliente!
El vapor caliente puede causar quemaduras y dañar las superficies.

▶ ¡No emplee nunca aparatos de limpieza a vapor!

AVISO

Una limpieza incorrecta puede dañar el aparato.

▶ No utilice productos de limpieza concentrados.

▶ No utilice esponjas abrasivas ni que arañen o lana de acero.

▶ No utilice productos de limpieza cáusticos, abrasivos o que contengan arena, cloro o ácido.

▶ No utilice disolventes químicos.

▶ No dañar ni retirar la placa de características del lado interior del aparato. Esto es importante para el Servicio Técnico.

▶ No rompa, doble ni dañe ningún cable u otros componentes.

▶ No deje que penetre agua de limpieza en el canal de descarga, la rejilla de aire y piezas eléctricas.

* según modelo y dotación

▶ Utilice paños de limpieza suaves y un limpiador universal con pH neutro.
▶ Utilice sólo limpiadores y productos de conservación aptos para alimentos en el interior del aparato.

▶ **Vacíe el aparato.**
▶ **Desconectar el enchufe de red.**
▶ Limpiar a mano las **superficies exteriores e interiores de plástico, así como las piezas de equipamiento** con agua templada y un poco de lavavajillas.
▶ Limpiar las **paredes laterales barnizadas** exclusivamente con un paño suave y limpio. En caso de suciedad fuerte, emplear agua templada con detergente neutral.
▶ Limpiar las **superficies barnizadas de la puerta** exclusivamente con un paño suave y limpio. En caso de suciedad fuerte, emplear un poco de agua o detergente neutral. De forma opcional se puede emplear también un paño de microfibras.
▶ Limpiar la **abertura de desagüe**, **fig. 8**: Retirar depósitos con un medio auxiliar fino, p. ej. con un bastoncillo de algodón.

Después de la limpieza:
▶ Seque el aparato y las piezas de equipamiento.
▶ Vuelva a conectar y poner en marcha el aparato.
▶ Conectar la función SuperFrost (véase 5.6.4). Cuando la temperatura sea lo suficientemente baja:
▶ Vuelva a introducir los alimentos.

6.3 Servicio postventa

Fig. 12

En primer lugar, compruebe si puede eliminar el fallo por su cuenta (consulte Averías). Si no es posible, diríjase al servicio postventa. La dirección figura en el directorio de centros de servicio postventa adjunto.

ADVERTENCIA

¡Riesgo de lesiones por reparación inadecuada!
▶ Las reparaciones e intervenciones en el aparato y la línea de alimentación eléctrica que no se nombran expresamente (consulte Mantenimiento) sólo se deben realizar a través del servicio postventa.

▶ Consultar la denominación del aparato, fig. 12 (1), nº de servicio, fig. 12 (2) y nº de serie, fig. 12 (3) en la placa de características. La placa de características se encuentra en el costado interior izquierdo del aparato.
▶ Contactar con el Servicio Técnico e informar sobre el fallo, la denominación del aparato, fig. 12 (1), nº de servicio, fig. 12 (2) y el nº de serie, fig. 12 (3).
▷ Estos datos contribuyen a que el Servicio Técnico pueda ser más rápido y eficaz.
▶ Conservar el aparato cerrado hasta que llegue el Servicio Técnico.
▷ Los alimentos permanecen refrigerados durante más tiempo.
▶ Desenchufar el cable de red (no tirar del cable) o desactivar el fusible.

7 Averías

El aparato se ha construido y fabricado para proporcionar una alto nivel de fiabilidad y durabilidad. No obstante, si durante el funcionamiento se produce una avería, compruebe si se trata de un fallo de uso. En este caso, los costes de reparación correrán a cargo del usuario aunque el aparato se encuentre dentro del periodo de garantía.

Ruidos normales del aparato:

Los ruidos de funcionamiento de compresores regulados por velocidad.

Gorgoteo o murmullo del agente refrigerante que circula en el circuito de refrigeración.

Un ligero chasquido cuando se conecta o desconecta automáticamente el frigorífico (el motor).

Breve zumbido más alto:
- Cuando se conecta el motor, con la función SuperFrost conectada, al acabar de colocar alimentos o si la puerta permaneció abierta por mucho tiempo, aumenta automáticamente la potencia frigorífica.
- Elevada temperatura ambiente (véase 1.2)

Zumbido profundo - Ruidos de circulación del aire del ventilador.

El compresor lleva funcionando mucho tiempo:
- En caso de una necesidad inferior de frío, este conmuta a una velocidad más baja para ahorrar energía.
- La función SuperFrost está conectada.

Un LED situado en la parte inferior trasera del aparato (en el compresor) parpadea periódicamente cada 15 segundos*.
- El inversor está equipado con un LED de diagnóstico de fallos.
- Este parpadeo es normal.

Superficies exteriores calientes. El calor del circuito de refrigeración se aprovecha para evitar agua de condensación.

ES

Anomalías que puede reparar usted mismo:

El aparato no trabaja:
- El aparato no está conectado.
▶ Introducir correctamente el cable de red en la toma de corriente, controlar el fusible

Ruidos de vibración cuando el aparato no se encuentra bien fijado sobre el suelo.
▶ Alinear el aparato sobre las patas regulables.

La temperatura no es lo bastante fría:
- La puerta del aparato no está cerrada correctamente.
▶ Cerrar la puerta del aparato.
- La ventilación y la purga de aire no son suficientes.
▶ Liberar y limpiar las rejillas de ventilación.
- Elevada temperatura ambiente
▶ véase 1.2.
- Se han introducido en cantidad excesiva alimentos frescos sin la función SuperFrost.
▶ véase 5.6.4.
- El aparato se ha abierto muy a menudo o durante demasiado tiempo.
▶ Esperar si se ajusta de nuevo sola la temperatura necesaria. En caso contrario, contactar con el Servicio Técnico (véase Mantenimiento).
- Temperatura ajustada de forma incorrecta.
▶ Ajustar el refrigerador y controlarlo transcurridas 24 horas.
- El aparato se encuentra muy cerca de la fuente de calor.
▶ Cambiar el emplazamiento del aparato o de la fuente de calor.

La iluminación interior no se ilumina.
- El aparato no está conectado.
▶ Encender el aparato.
- La puerta se mantuvo abierta durante más de 15 min.
▶ La iluminación interior se desconecta con la puerta abierta después de aprox. 15 min.

Congelamiento o formación de agua de condensación.
- La junta de la puerta pudo haberse desprendido de la tuerca.
▶ Verificar la junta de la puerta.

Si se producen las anomalías siguientes, se debe contactar con el Servicio Técnico:

- La junta de la puerta está defectuosa o debe cambiarse por otros motivos. Junta de la puerta cambiable.
- En el indicador de temperatura se muestra DEMO.
- La iluminación LED está defectuosa o la cubierta está dañada.

ADVERTENCIAS:

¡Riesgo de lesiones por cortocircuito eléctrico!
Debajo de la cubierta se encuentran componentes conductores de corriente.

- Únicamente el Servicio Técnico o personal técnico debidamente formado deben cambiar o reparar la iluminación LED interior.

¡Riesgo de lesiones con lámparas LED!
La intensidad luminosa de la iluminación LED se corresponde con la clase de láser 1/1M.
Si la cubierta está defectuosa:

- No mirar directamente a la luz a través de lentes ópticas desde una distancia muy próxima. De lo contrario, los ojos pueden sufrir lesiones.

8 Puesta fuera de servicio

8.1 Desconectar el aparato

Nota

▶ Para apagar todo el aparato, basta con apagar únicamente el congelador. El frigorífico se apaga entonces automáticamente.

8.1.1 Desconectar el compartimiento congelador

▶ Presionar la tecla On/Off del congelador, fig. 11 (9) como mínimo durante 3 s.
▷ Los indicadores de temperatura están apagados. El aparato al completo está apagado.

8.1.2 Desconectar el compartimiento frigorífico

▶ Presionar la tecla On/Off del frigorífico, fig. 11 (1) como mínimo durante 3 s.
▷ La iluminación interior está apagada.
▷ El indicador de temperatura del frigorífico está apagado.

Nota

▶ Si se quiere apagar únicamente el frigorífico; p. ej., en época de vacaciones, se debe tener en cuenta que se encuentre encendido siempre el indicador de temperatura del frigorífico.

8.2 Puesta fuera de servicio

▶ Vacíe el aparato.
▶ Desconexión del aparato (consulte Puesta fuera de servicio).
▶ Retire el enchufe de alimentación de red.
▶ Limpie el aparato (consulte 6.2).
▶ Deje la puerta abierta para que no se formen olores.



9 Desechar el aparato



El aparato todavía contiene materiales valiosos y se debe suministrar a un sistema de recopilación separado de la basura sin clasificar. Los aparatos fuera de uso se deben desechar correcta y adecuadamente según las normas y leyes locales vigentes.
Una vez agotada la vida útil del aparato, procure que el circuito de refrigeración no se dañe durante el transporte, pues así evitará que el refrigerante (datos en la placa identificativa) o el aceite se viertan de forma indiscriminada.

▶ Inutilice el aparato.
▶ Desconecte el enchufe de alimentación de red.
▶ Separe el cable de conexión.

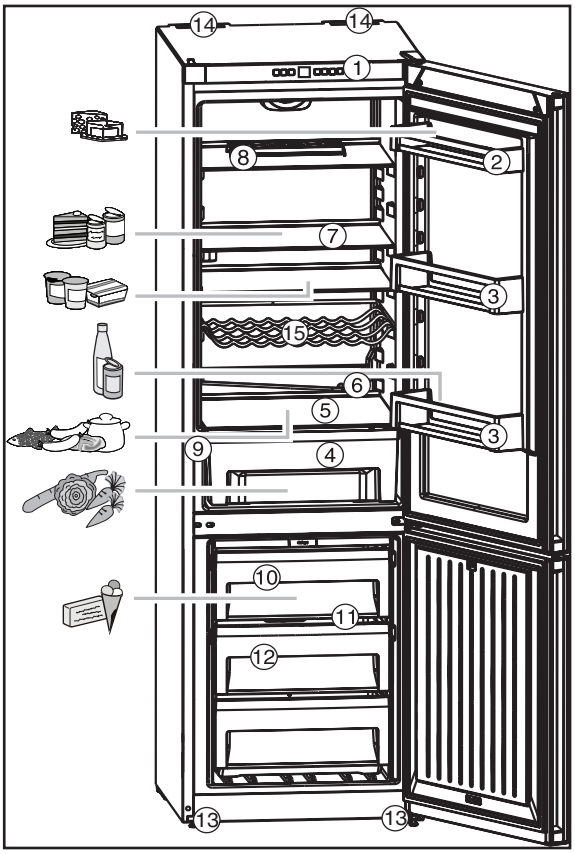

Fig. 1

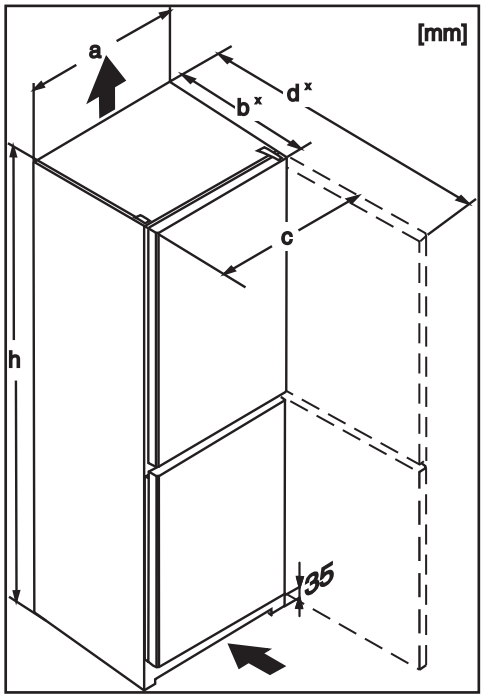

Fig. 2

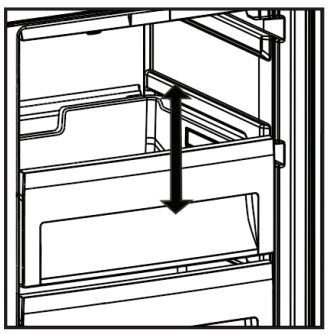

Fig. 3

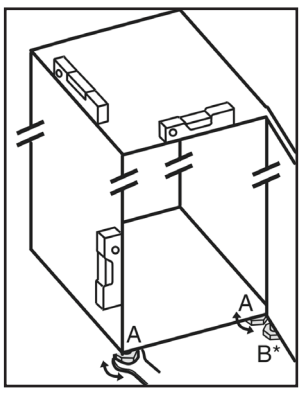

Fig. 4

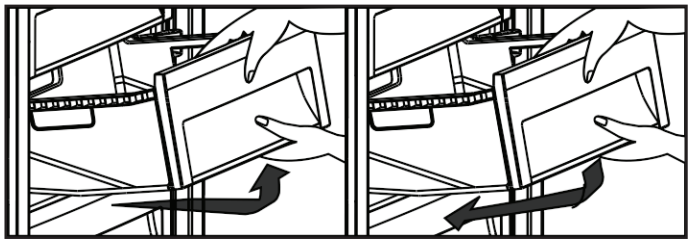

Fig. 5

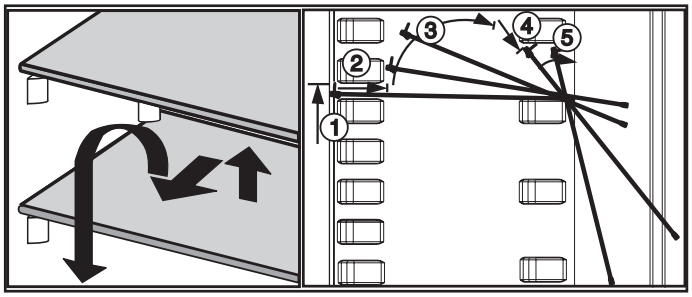

Fig. 6

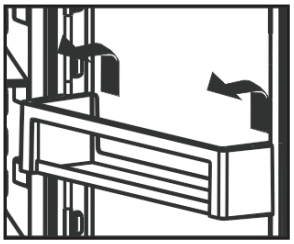

Fig. 7

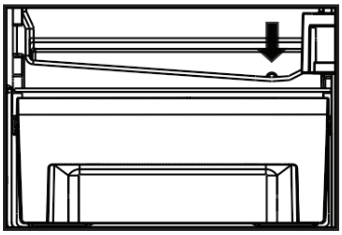

Fig. 8

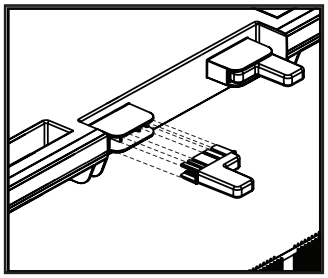

Fig. 9

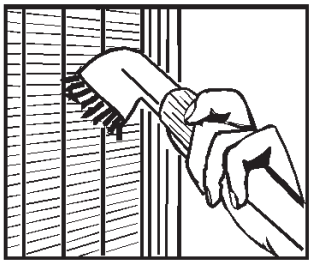

Fig. 10

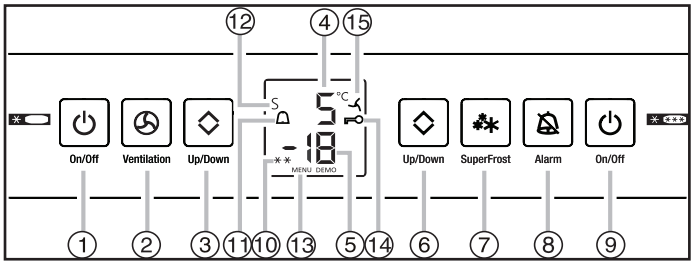

Fig. 11

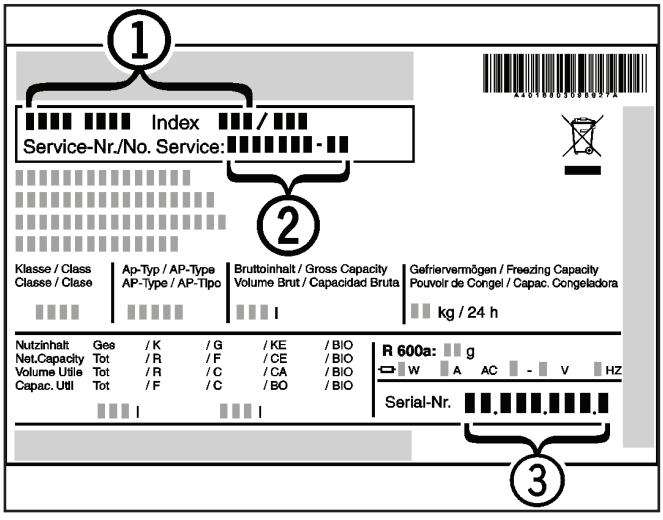

Fig. 12