Washing Machine

User manual

WW9*K5*****/WW8*K5*****/WW7*K5*****

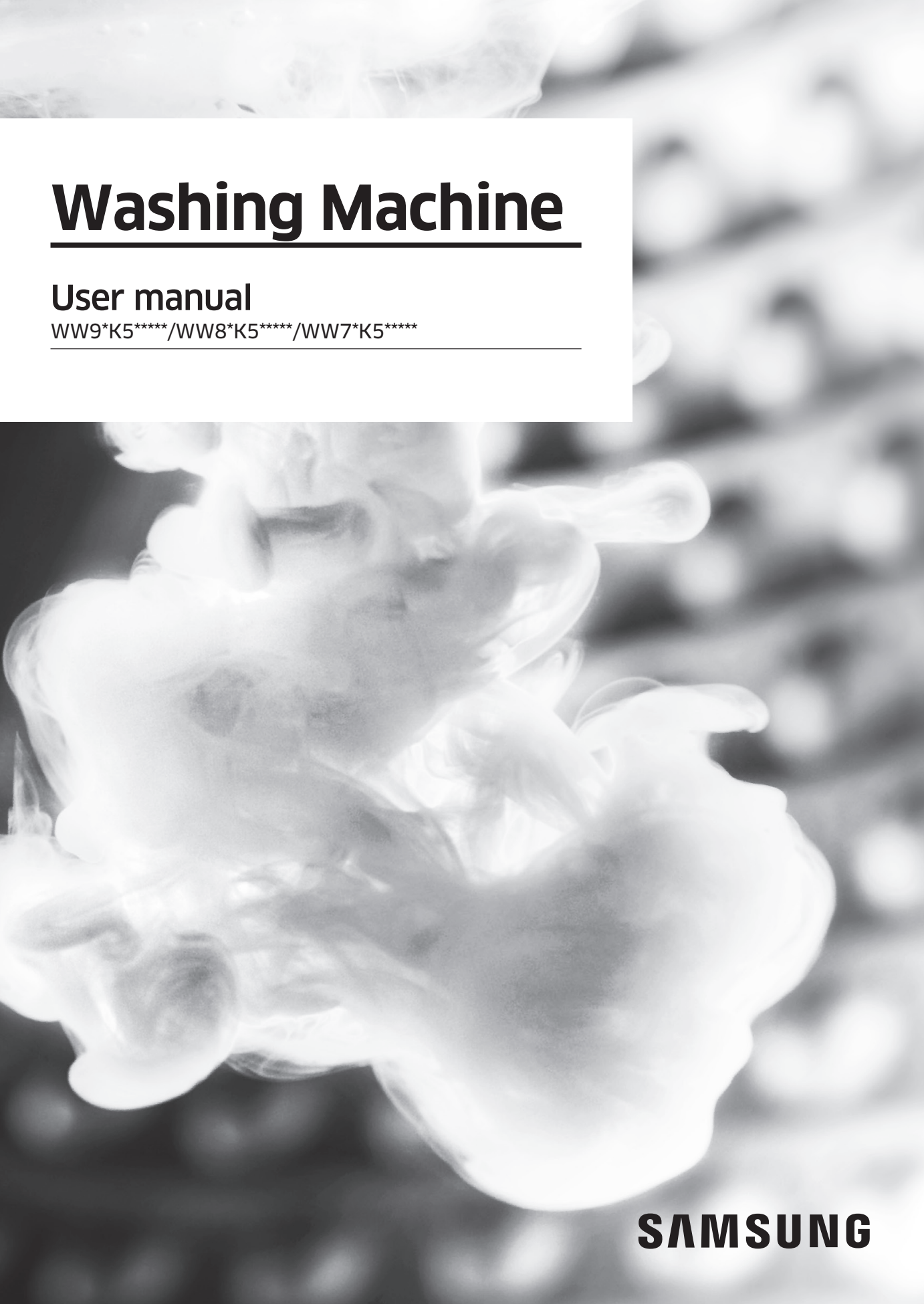

SAMSUNG

Content

Safety information 4

What you need to know about the safety instructions 4
Important safety symbols 4
Important safety precautions 5
Critical installation warnings 6
Installation cautions 8
Critical usage warnings 8
Usage cautions 10
Critical cleaning warnings 13
Instructions about the WEEE 14

Installation 15

What's included 15
Installation requirements 17
Step-by-step installation 19

Before you start 25

Initial settings 25
Laundry guidelines 26
Detergent drawer guidelines 28

Operations 31

Control panel 31
Simple steps to start 33
Cycle overview 34
Special features 37
Settings 39

Maintenance 40

Eco drum clean 40
Smart Check 41
Emergency drain 42
Cleaning 43
Recovery from freezing 47
Care against an extended time of disuse 47

Troubleshooting 48

Checkpoints 48
Information codes 52

Specifications 55

Fabric care chart 55
Protecting the environment 56
Specification sheet 57
Information of main washing cycles 62

Safety information

Congratulations on your new Samsung washing machine. This manual contains important information on the installation, use and care of your appliance. Please take some time to read this manual to take full advantage of your washing machine's many benefits and features.

What you need to know about the safety instructions

Please read this manual thoroughly to ensure that you know how to safely and efficiently operate the extensive features and functions of your new appliance. Please store the manual in a safe location close to the appliance for future reference. Use this appliance only for its intended purpose as described in this instruction manual.

Warnings and Important Safety Instructions in this manual do not cover all possible conditions and situations that may occur. It is your responsibility to use common sense, caution and care when installing, maintaining and operating your washing machine.

Because the following operating instructions cover various models, the characteristics of your washing machine may differ slightly from those described in this manual and not all warning signs may be applicable. If you have any questions or concerns, contact your nearest service centre or find help and information online at www.samsung.com.

Important safety symbols

What the icons and signs in this user manual mean:

⚠ **WARNING**

Hazards or unsafe practices that may result in severe personal injury, death and/or property damage.

⚠ **CAUTION**

Hazards or unsafe practices that may result in personal injury and/or property damage.

NOTE

Indicates that a risk of personal injury or material damage exists.

These warning signs are here to prevent injury to yourself and others.
Please follow them explicitly.
After reading this manual, store it in a safe place for future reference.

Read all instructions before using the appliance.

As with any equipment that uses electricity and moving parts, potential hazards exist. To safely operate this appliance, familiarize yourself with its operation and exercise care when using it.

Important safety precautions

⚠ WARNING

Hazards or unsafe practices that may result in personal injury and/or property damage.

1. This appliance is not to be used by persons (including children) with reduced physical, sensory or mental capabilities, or lack of experience and knowledge, unless they have been given supervision or instruction concerning use of the appliance by a person responsible for their safety.
2. For use in Europe: This appliance can be used by children aged from 8 years and above and persons with reduced physical, sensory or mental capabilities or lack of experience and knowledge if they have been given supervision or instruction concerning use of the appliance in a safe way and understand the hazards involved. Children shall not play with the appliance. Cleaning and user maintenance shall not be made by children without supervision.
3. Children should be supervised to ensure that they do not play with the appliance.

Safety information

4. If the supply cord is damaged, it must be replaced by the manufacturer, its service agent or similarly qualified persons in order to avoid a hazard.
5. The new hose-sets supplied with the appliance are to be used and old hose-sets should not be reused.
6. For appliances with ventilation openings in the base, a carpet must not obstruct the openings.
7. For use in Europe: Children of less than 3 years should be kept away unless continuously supervised.
8. CAUTION: In order to avoid a hazard due to inadvertent resetting of the thermal cut-out, this appliance must not be supplied through an external switching device, such as a timer, or connected to a circuit that is regularly switched on and off by the utility.

Critical installation warnings

⚠ **WARNING**

The installation of this appliance must be performed by a qualified technician or service company.

- Failure to do so may result in electric shock, fire, an explosion, problems with the product, or injury.

The appliance is heavy, therefore take care when lifting it.

Plug the power cord into a wall socket that meets local electrical specifications. Use the socket for this appliance only, and do not use an extension cord.

- Sharing a wall socket with other appliances using a power strip or extending the power cord may result in electric shock or fire.
- Ensure that the power voltage, frequency, and current are the same as those of the product specifications. Failure to do so may result in electric shock or fire. Plug the power plug into the wall socket firmly.

Remove all foreign substances such as dust or water from the power plug terminals and contact points using a dry cloth on a regular basis.

- Unplug the power plug and clean it with a dry cloth.

- Failure to do so may result in electric shock or fire.

Plug the power plug into the wall socket so that the cord is running towards the floor.

- If you plug the power plug into the socket in the opposite direction, the electric wires within the cable may be damaged and this may result in electric shock or fire.

Keep all packaging materials out of the reach of children as these may be dangerous.

- If a child places a bag over its head, it may suffocate.

When the appliance, power plug or power cord is damaged, contact your nearest service centre.

This appliance must be properly grounded.

Do not ground the appliance to a gas pipe, plastic water pipe, or telephone line.

- This may result in electric shock, fire, an explosion, or problems with the product.
- Never plug the power cord into a socket that is not grounded correctly and make sure that it is in accordance with local and national regulations.

Do not install this appliance near a heater or any inflammable material.

Do not install this appliance in a humid, oily or dusty location, or in a location exposed to direct sunlight or water (rain drops).

Do not install this appliance in a location exposed to low temperatures.

- Frost may cause the tubes to burst.

Do not install this appliance in a location where gas may leak.

- This may result in electric shock or fire.

Do not use an electric transformer.

- This may result in electric shock or fire.

Do not use a damaged power plug, damaged power cord, or loose wall socket.

- This may result in electric shock or fire.

Do not pull or excessively bend the power cord.

Do not twist or tie the power cord.

Do not hook the power cord over a metal object, place a heavy object on the power cord, insert the power cord between objects, or push the power cord into the space behind the appliance.

- This may result in electric shock or fire.

Do not pull the power cord when unplugging the power plug.

- Unplug the power plug by holding the plug.
- Failure to do so may result in electric shock or fire.

Safety information

This appliance should be positioned so that the power plug, the water supply taps, and the drain pipes are accessible.

Installation cautions

⚠ **CAUTION**

This appliance should be positioned in such a way that the power plug is easily accessible.

- Failure to do so may result in electric shock or fire due to electric leakage.

Install your appliance on a solid, level floor that can support its weight.

- Failure to do so may result in abnormal vibrations, movement, noise, or problems with the product.

Critical usage warnings

⚠ **WARNING**

If the appliance is flooded, turn off the water & power supplies immediately and contact your nearest service centre.

- Do not touch the power plug with wet hands.
- Failure to do so may result in electric shock.

If the appliance generates a strange noise, a burning smell, or smoke, unplug the power plug immediately and contact your nearest service centre.

- Failure to do so may result in electric shock or fire.

In the event of a gas leak (such as propane gas, LP gas, etc.), ventilate immediately without touching the power plug. Do not touch the appliance or power cord.

- Do not use a ventilating fan.
- A spark may result in an explosion or fire.

Do not let children play in or on the washing machine. In addition, when disposing of the appliance, remove the washing machine door lever.

- If trapped inside the product, children may suffocate to death.

Make sure to remove the packaging (sponge, styrofoam) attached to the bottom of the washing machine before using it.

Do not wash items contaminated with gasoline, kerosene, benzene, paint thinner, alcohol or other inflammable or explosive substances.

- This may result in electric shock, fire, or an explosion.

Do not open the washing machine door by force while it is operating (high-temperature washing/drying/spinning).

- Water flowing out of the washing machine may result in burns or cause the floor to be slippery. This may result in injury.
- Opening the door by force may result in damage to the product or injury.

Do not insert your hand under the washing machine while an operation is in progress.

- This may result in injury.

Do not touch the power plug with wet hands.

- This may result in electric shock.

Do not turn the appliance off by unplugging the power plug while an operation is in progress.

- Plugging the power plug into the wall socket again may cause a spark and result in electric shock or fire.

Do not let children or the infirm use this washing machine without proper supervision. Do not let children climb in or onto the appliance.

- This may result in electric shock, burns or injury.

Do not insert your hand or a metal object under the washing machine while it is operating.

- This may result in injury.

Do not unplug the appliance by pulling the power cord. Always grip the plug firmly and pull it straight out of the outlet.

- Damage to the power cord may cause a short-circuit, fire and/or electric shock.

Do not attempt to repair, disassemble, or modify the appliance yourself.

- Do not use a fuse (such as copper, steel wire, etc.) other than a standard fuse.
- When the appliance needs to be repaired or reinstalled, contact your nearest service centre.
- Failure to do so may result in electric shock, fire, problems with the product, or injury.

If the water supply hose comes loose from the water tap and floods the appliance, unplug the power plug.

- Failure to do so may result in electric shock or fire.

Unplug the power plug when the appliance is not being used for long periods of time or during a thunder or lightning storm.

- Failure to do so may result in electric shock or fire.

If any foreign substance enters into the appliance, unplug the power plug and contact your nearest Samsung Customer Service.

- This may result in electric shock or fire.

Safety information

Do not let children (or pets) play in or on your washing machine. The washing machine door does not open easily from the inside and children may be seriously injured if trapped inside.

Usage cautions

⚠ **CAUTION**

When the washing machine is contaminated by a foreign substance such as detergent, dirt, food waste, etc., unplug the power plug and clean the washing machine using a damp, soft cloth.

- Failure to do so may result in discolouration, deformation, damage, or rust.

The front glass may be broken by a strong impact. Take care when using the washing machine.

- If the glass is broken, it may result in injury.

After a water supply failure or when reconnecting the water supply hose, open the water tap slowly.

Open the water tap slowly after a long period of non-use.

- The air pressure in the water supply hose or the water pipe may damage a product part or result in a water leak.

If a draining error occurs during an operation, check if there is a draining problem.

- If the washing machine is used when it is flooded because of a draining problem, it may result in electric shock or fire.

Insert the laundry into the washing machine completely so that the laundry does not get caught in the door.

- If laundry gets caught in the door, it may result in damage to the laundry or the washing machine, or result in a water leak.

Turn the water supply off when the washing machine is not being used.

- Ensure that the screws on the water supply hose connector are properly tightened.

Ensure that the rubber seal and front door glass are not contaminated by a foreign substance (e.g. waste, thread, hair, etc.).

- If a foreign substance is caught in the door or the door is not completely closed, it may cause a water leak.

Open the water tap and check if the water supply hose connector is firmly tightened and that there is no water leak before using the product.

- If the screws on the water supply hose connector are loose, it may result in a water leak.

The product you have purchased is designed for domestic use only.

Using the product for business purposes qualifies as a product misuse. In this case, the product will not be covered by the standard warranty provided by Samsung and no responsibility can be attributed to Samsung for malfunctions or damages resulting from such misuse.

Do not stand on the appliance or place objects (such as laundry, lighted candles, lighted cigarettes, dishes, chemicals, metal objects, etc.) on the appliance.

- This may result in electric shock, fire, problems with the product, or injury.

Do not spray volatile material such as insecticide onto the surface of the appliance.

- As well as being harmful to humans, this may result in electric shock, fire or problems with the product.

Do not place objects that generate electromagnetic fields near the washing machine.

- This may result in injury due to a malfunction.

Water drained during a high-temperature wash or drying cycle is hot. Do not touch the water.

- This may result in burns or injury.

Do not wash, spin, or dry water-proof seats, mats, or clothing (*) unless your appliance has a special cycle for washing these items.

(*): Woollen bedding, rain covers, fishing vests, ski pants, sleeping bags, diaper covers, sweat suits, and bicycle, motor cycle and car covers, etc.

- Do not wash thick or hard mats even if the washing machine mark is on the care label. This may result in injury or damage to the washing machine, walls, floor, or clothing due to abnormal vibrations.
- Do not wash throw rugs or doormats with rubber backing. The rubber backing may come off and stick to inside the drum, and this may result in malfunction such as a drainage error.

Do not operate the washing machine when the detergent drawer is removed.

- This may result in electric shock or injury due to a water leak.

Do not touch the insides of the drum during or just after drying as it is hot.

- This may result in burns.

Do not insert your hand into the detergent drawer.

- This may result in injury as your hand may be caught by the detergent input device.

Safety information

- The liquid detergent guide (applicable models only) is not used for powder detergent. Remove the guide when using powder detergent.

Do not place any objects (such as shoes, food waste, animals) other than laundry into the washing machine.

- This may result in damage to the washing machine, or injury and death in the case of pets due to the abnormal vibrations.

Do not press the buttons using sharp objects such as pins, knifes, fingernails, etc.

- This may result in electric shock or injury.

Do not wash laundry contaminated by oils, creams or lotions usually found in skincare shops or massage clinics.

- This may cause the rubber seal to become deformed and result in a water leak.

Do not leave metal objects such as safety pins, hair pins or bleach in the drum for long periods of time.

- This may cause the drum to rust.
- If rust starts appearing on the surface of the drum, apply a (neutral) cleansing agent to the surface and use a sponge to clean it. Never use a metal brush.

Do not use dry cleaning detergent directly and do not wash, rinse, or spin laundry contaminated by dry cleaning detergent.

- This may result in spontaneous combustion or ignition due to the heat from the oxidation of the oil.

Do not use water from water cooling/heating devices.

- This may result in problems with the washing machine.

Do not use natural hand-washing soap for the washing machine.

- If it hardens and accumulates inside the washing machine, it may result in problems with the product, discolouration, rust, or bad odours.

Place socks and brassieres in a washing net and wash them with the other laundry.

Do not wash large laundry items such as bedding in the washing net.

- Failure to do so may result in injury due to abnormal vibrations.

Do not use hardened detergent.

- If it accumulates inside the washing machine, it may result in a water leak.

Make sure that the pockets of all the clothing items to be washed are empty.

- Hard, sharp objects such as coins, safety pins, nails, screws, or stones can cause extensive damage to the appliance.

Do not wash clothing with large buckles, buttons or other heavy metal objects.

Sort the laundry by colour on the basis of its colorfastness and select the recommended cycle, water temperature and additional functions.

- This may result in discolouration or fabric damage.

Take care that children's fingers are not caught in the door when you close it.

- Failure to do so may result in injury.

Critical cleaning warnings

⚠ **WARNING**

Do not clean the appliance by spraying water directly onto it.

Do not use a strong acidic cleaning agent.

Do not use benzene, thinner or alcohol to clean the appliance.

- This may result in discolouration, deformation, damage, electric shock or fire.

Before cleaning or performing maintenance, unplug the appliance from the wall socket.

- Failure to do so may result in electric shock or fire.

Safety information

Instructions about the WEEE

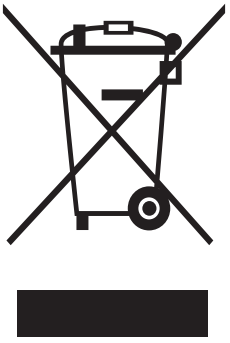

Correct Disposal of This Product (Waste Electrical & Electronic Equipment)

(Applicable in countries with separate collection systems)

This marking on the product, accessories or literature indicates that the product and its electronic accessories (e.g. charger, headset, USB cable) should not be disposed of with other household waste at the end of their working life. To prevent possible harm to the environment or human health from uncontrolled waste disposal, please separate these items from other types of waste and recycle them responsibly to promote the sustainable reuse of material resources.

Household users should contact either the retailer where they purchased this product, or their local government office, for details of where and how they can take these items for environmentally safe recycling.

Business users should contact their supplier and check the terms and conditions of the purchase contract. This product and its electronic accessories should not be mixed with other commercial wastes for disposal.

For information on Samsung's environmental commitments and product specific regulatory obligations e.g. REACH visit: samsung.com/uk/aboutsamsung/samsungelectronics/corporatecitizenship/data_corner.html

Installation

Follow these instructions carefully to ensure proper installation of the washing machine and to prevent accidents when doing laundry.

What's included

Make sure all the parts are included in the product package. If you have a problem with the washing machine or the parts, contact a local Samsung customer centre or the retailer.

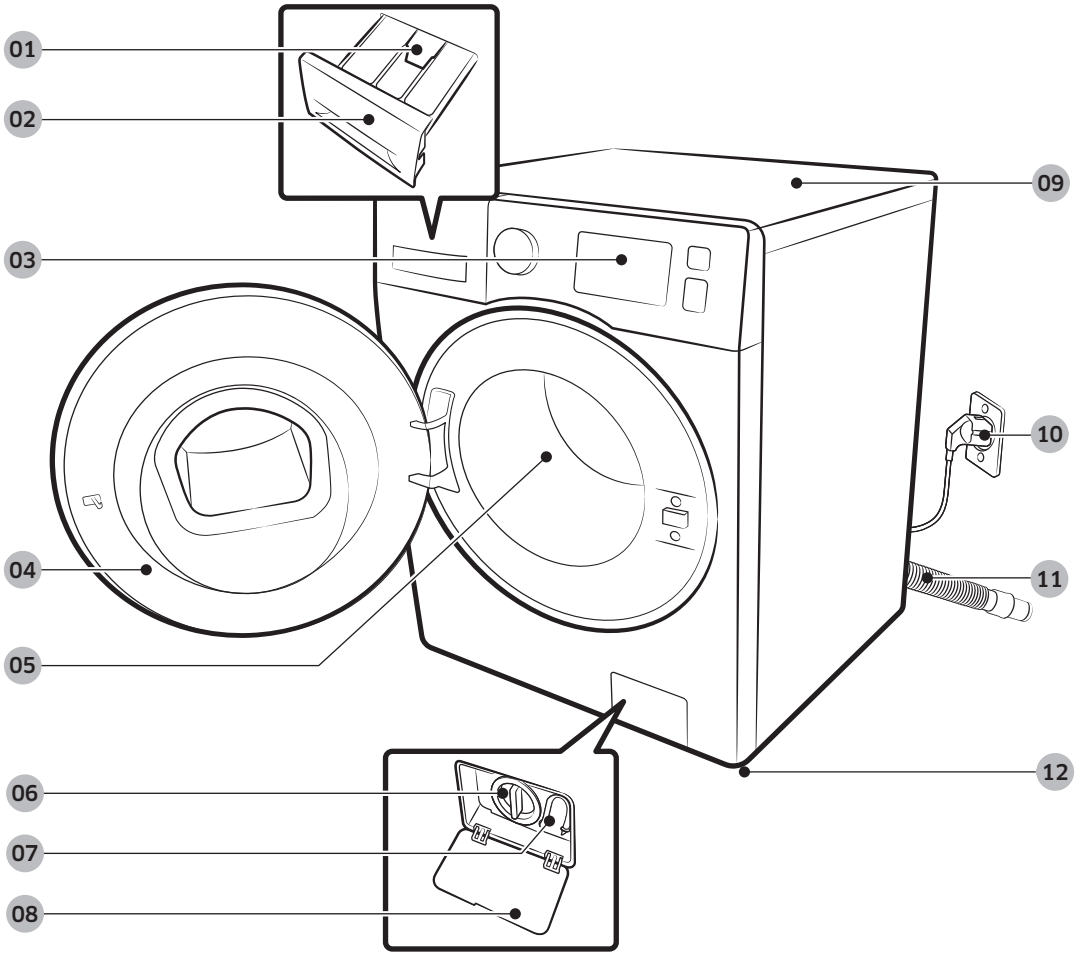

01 Release lever
02 Detergent drawer
03 Control panel
04 Door
05 Drum
06 Pump filter
07 Emergency drain tube
08 Filter cover
09 Worktop
10 Power plug
11 Drain hose
12 Levelling feet

Installation



Spanner



Bolt caps

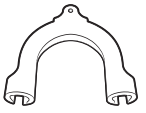

Hose guide



Cold water hose



Hot water hose

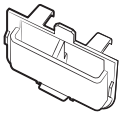

Liquid detergent guide

NOTE

- Bolt caps: The provided number (3 to 6) of bolt caps depends on the model.
- Hot water hose: Applicable models only.
- Liquid detergent guide: Applicable models only.

Installation requirements

Electrical supply and grounding

- AC 220-240 V / 50 Hz fuse or circuit breaker is required.
- Use an individual branch circuit specific to the washing machine.

To ensure proper grounding, the washing machine comes with a power cord featuring a three-prong grounding plug for use in a properly installed and grounded outlet.

Check with a qualified electrician or service person if you are not sure about the grounding.

Do not modify the provided plug. If it does not fit the outlet, call a qualified electrician to install a proper outlet.

⚠ **WARNING**

- Do NOT use an extension cord.
- Use only the power cord that comes with the washing machine.
- Do NOT connect the ground wire to plastic plumbing, gas lines, or hot water pipes.
- Improperly connected grounding conductors may cause electric shock.

Water supply

A proper water pressure for this washing machine is between 50 kPa and 800 kPa. Water pressure less than 50 kPa may cause the water valve not to close completely. Or, it may take longer to fill the drum, causing the washing machine to turn off. Water taps must be within 120 cm from the rear of the washing machine so that the provided inlet hoses reach the washing machine.

To reduce the risk of leaks:

- Make sure water taps are easily accessible.
- Turn off the taps when the washing machine is not in use.
- Check for any leaks at the water inlet hose fittings on a regular basis.

⚠ **CAUTION**

Before using the washing machine for the first time, check all connections at the water valve and taps for any leaks.

Drain

Samsung recommends a standpipe in height of 60-90 cm. The drain hose must be connected through the hose clip to the standpipe, and the standpipe must fully cover the drain hose.

Installation

Flooring

For best performance, the washing machine must be installed on a solid floor. Wood floors may need to be reinforced to minimize vibration and/or unbalanced loads. Carpeting and soft tile surfaces are not a good resistance to vibrations and may cause the washing machine to move slightly during the spin cycle.

⚠ **CAUTION**

Do NOT install the washing machine on a platform or a poorly supported structure.

Water temperature

Do not install the washing machine in areas where water may freeze as the washing machine always retains some water in its water valves, pumps, and/or hoses. Frozen water left in the connection parts may cause damage to belts, the pump, and other components of the washing machine.

Alcove installation

Minimum clearance for stable operation:

Sides	25 mm
Top	25 mm
Rear	50 mm
Front	550 mm

If both the washing machine and a dryer are installed in the same location, the front of the alcove must have at least a 550 mm unobstructed air opening. Your washing machine alone does not require a specific air opening.

Step-by-step installation

STEP 1 Select a location

Location requirements:

- Solid, level surface without carpeting or flooring that may obstruct ventilation
- Away from direct sunlight
- Adequate room for ventilation and wiring
- The ambient temperature is always higher than the freezing point (0 ˚C)
- Away from a heat source

STEP 2 Remove the shipping bolts

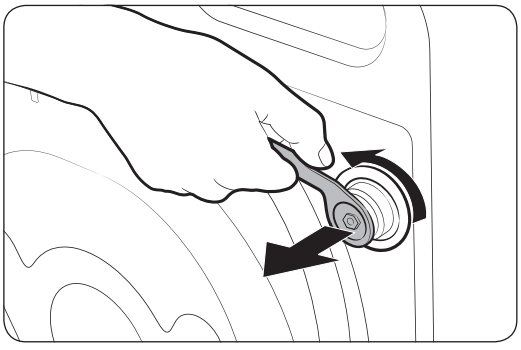

Unpack the product package and remove all shipping bolts.

1. Loosen all shipping bolts on the rear of the machine using the supplied spanner.

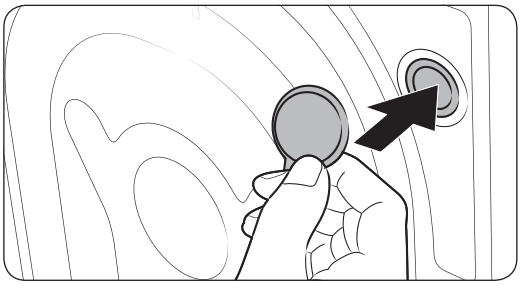

2. Fill the holes with the supplied plastic bolt caps.
   Keep the shipping bolts for future use.

⚠ **WARNING**

Packaging materials can be dangerous to children. Dispose all packaging material (plastic bags, polystyrene, etc.) out of children's reach.

Installation

STEP 3 Adjust the levelling feet

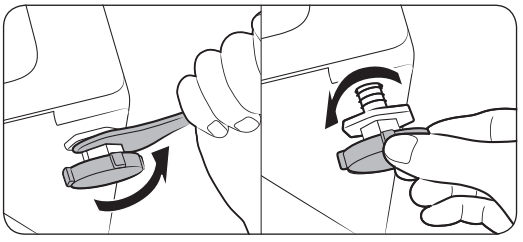

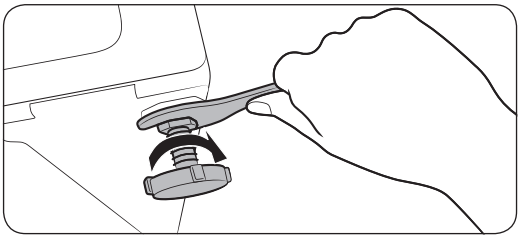

1. Gently slide the washing machine into position. Excessive force may damage the levelling feet.
2. Level the washing machine by manually adjusting the levelling feet.

3. When levelling is complete, tighten the nuts using the spanner.

STEP 4 Connect the water hose

The provided hose adaptor may differ with the model. This step guides you through connecting the connector-type adaptor. If you are provided with the screw-type adaptor, go to 7.

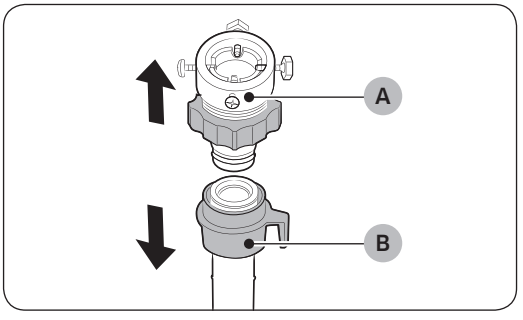

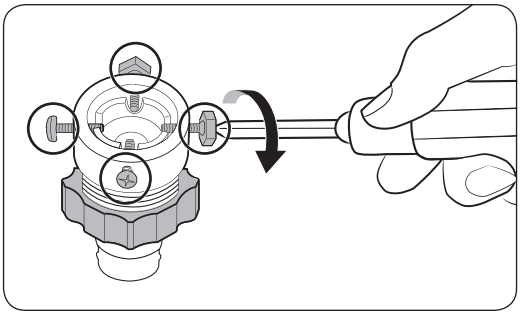

Connect the water hose to the water tap.

1. Remove the adaptor (A) from the water hose (B).

2. Use a Philips screwdriver to loosen four screws on the adaptor.

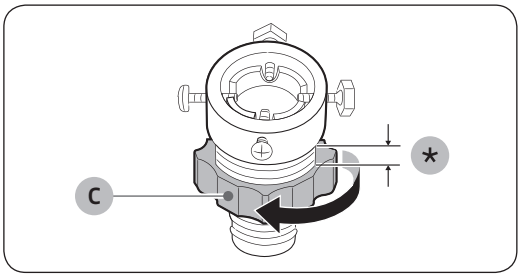

3. Hold the adaptor and turn **part (C)** in the arrow direction to loosen it by 5 mm (*).

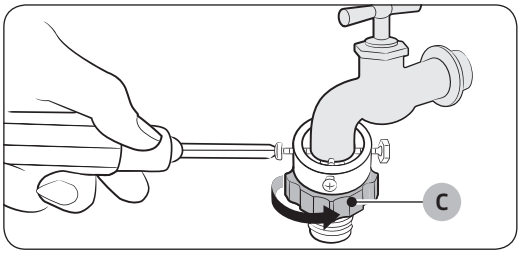

4. Insert the adaptor into the water tap, and tighten the screws while lifting up the adaptor.
5. Turn **part (C)** in the arrow direction to tighten it.

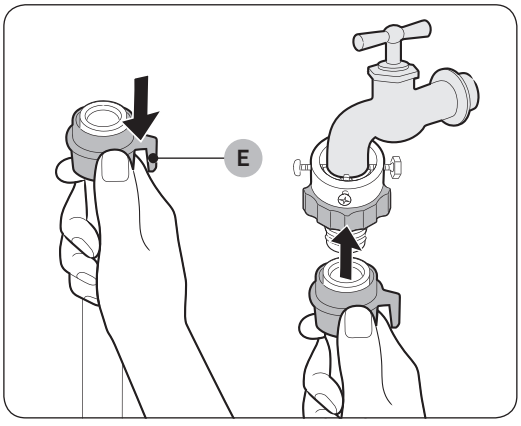

6. While holding down **part (E)**, connect the water hose to the adaptor. Then, release **part (E)**. The hose fits into the adaptor with a clicking sound.

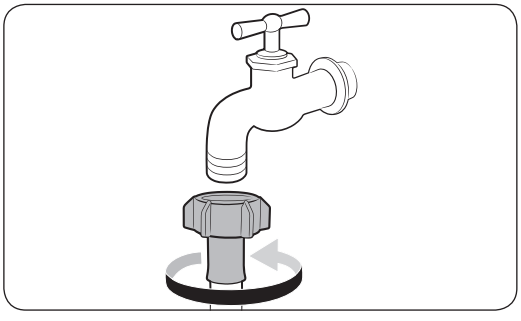

7. If you are using a screw type of water tap, use the provided screw-type adaptor to connect to the water tap as shown.

Installation

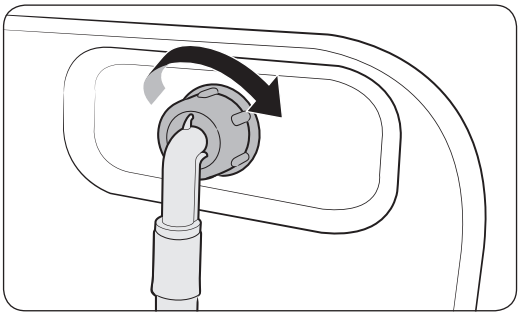

8. Connect the other end of the water hose to the inlet valve on the back of the washing machine. Turn the hose clockwise to tighten.

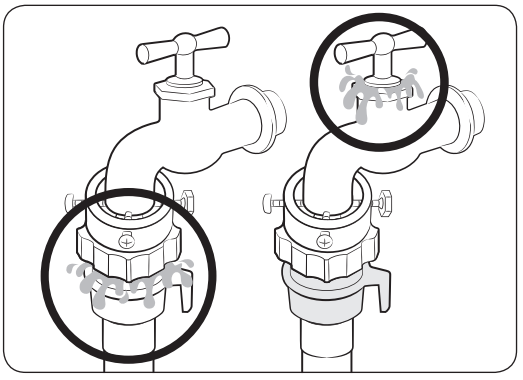

9. Open the water tap and check if there are any leaks around the connection areas. If there are water leaks, repeat the steps above.

⚠ WARNING

If there is a water leak, stop operating the washing machine and disconnect from the electrical supply. Then, contact a local Samsung service centre. Otherwise, this may cause electric shock.

⚠ CAUTION

Do not stretch the water hose by force. If the hose is too short, replace the hose with a longer, high-pressure hose.

NOTE

- After connecting the water hose to the adaptor, check if it is connected properly by pulling the water hose downwards.
- Use a popular type of water taps. If the tap is square-shaped or too big, remove the spacer ring before inserting the tap into the adaptor.

For models with an additional hot water inlet:

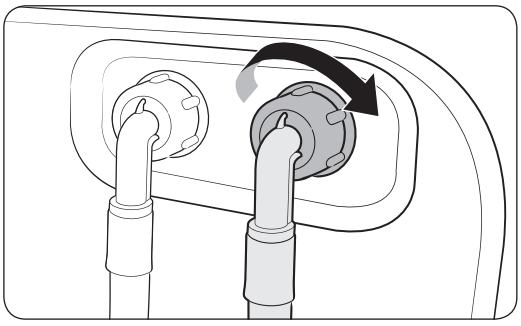

1. Connect the red end of the hot water hose to the hot water inlet on the back of the machine.
2. Connect the other end of the hot water hose to the hot water tap.

Aqua stop hose (applicable models only)

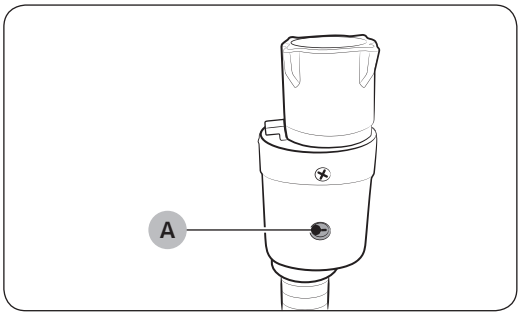

The aqua stop hose alerts users of a risk of water leaks. It senses the water flow and turns red on the centre **indicator (A)** in case of a leak.

NOTE

The end of the aqua stop hose must be fitted to the water tap and not the machine.

Installation

STEP 5 Position the drain hose

The drain hose can be positioned in three ways:

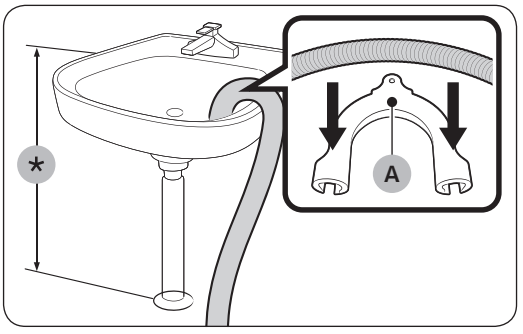

Over the edge of a wash basin

The drain hose must be placed at a height of between 60 cm and 90 cm (*) from the floor. To keep the spout of the drain hose bent, use the supplied **plastic hose guide (A)**. Secure the guide to the wall using a hook to ensure stable drainage.

In a sink drain pipe

The drain pipe must be above the sink siphon so that the end of the hose is at least 60 cm above the floor.

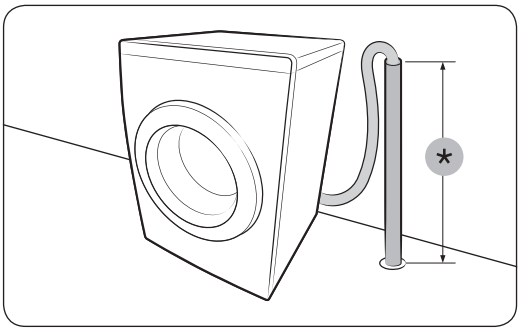

In a drain pipe

The drain pipe should be between 60 cm and 90 cm high (*). It is advisable to use a 65 cm high vertical pipe. Make sure the drain hose is connected to the stand pipe at a slant.

Drain standpipe requirements:

- Minimum diameter of 5 cm
- Minimum carry-away capacity of 60 litres per minute

STEP 6 Power on

Plug the power cord into a wall socket featuring an AC 220-240 V / 50 Hz approved electrical outlet protected by a fuse or circuit breaker. Then, press ⏻ **Power** to turn on the washing machine.

Before you start

Initial settings

Run Calibration (recommended)

Calibration ensures accurate weight detection by the washing machine. Make sure the drum is empty before running Calibration.

1. Power off, and then power on the washing machine.
2. Hold down Temp. and Delay End simultaneously for 3 seconds to enter Calibration mode. The "Cb" message appears.
3. Press Start/Pause to run the Calibration cycle.
4. The drum will rotate clockwise and counter-clockwise for about 3 minutes.
5. When the cycle is complete, "0" appears on the display and the washing machine will turn off automatically.
6. The washing machine is now ready for use.

Before you start

Laundry guidelines

STEP 1 Sort

Sort the laundry according to these criteria:

- Care Label: Sort the laundry into cottons, mixed fibres, synthetics, silks, wools, and rayon.
- Colour: Separate whites from colours.
- Size: Mixing different sized items together in the drum improves the washing performance.
- Sensitivity: Wash delicate items separately for pure, new woollen items, curtains, and silk items. Check the labels on the items.

NOTE

Make sure to check the care label on the clothing, and sort them accordingly before starting the wash.

STEP 2 Empty pockets

Empty all the pockets of your laundry items

- Metal objects such as coins, pins, and buckles on clothing may damage other laundry items as well as the drum.

Turn clothing with buttons and embroideries inside out

- If trousers or jacket zippers are open while washing, the drum may be damaged. Zippers should be closed and fixed with a string.
- Clothing with long strings may become entangled with other clothes. Make sure to tie the strings before starting the wash.

STEP 3 Use a laundry net

- Brassieres (machine washable) must be placed in a laundry net. Metal parts of the brassieres may break through and tear other laundry items.
- Small, light clothing such as socks, gloves, stockings, and handkerchiefs may become caught around the door. Place them inside a fine laundry net.
- Do not wash the laundry net by itself without other laundry. This may cause abnormal vibrations that could move the washing machine and result in injury.

STEP 4 Prewash (if necessary)

Select the Prewash option for the selected cycle if the laundry is heavily soiled. Do not use the Prewash option if detergent is manually added into the drum or if applying liquid detergent.

STEP 5 Determine the load capacity

Do not overload the washing machine. Overloading may cause the washing machine to not wash properly. For the load capacity for the type of clothing, see page 34.

NOTE

When washing bedding or bedding covers, the wash time may be lengthened or the spin efficiency may be reduced. For bedding or bedding covers, the recommended maximum spin cycle speed is 800 rpm, and the load capacity is 2.0 kg or less.

⚠ CAUTION

If the laundry is unbalanced and the "Ub" information code is displayed, redistribute the load. Unbalanced laundry may reduce the spinning performance.

STEP 6 Apply a proper detergent type

The type of detergent depends on the type of fabric (cotton, synthetic, delicate items, wool), colour, wash temperature, and degree of soiling. Make sure to use the laundry detergent that is designed for automatic washing machines.

NOTE

- Follow the detergent manufacturer's recommendations based on the weight of the laundry, the degree of soiling, and the hardness of the water in your local area. If you are not sure about the water hardness, contact a local water authority.
- Do not use detergent that tends to be hardened or solidified. This detergent may remain after the rinse cycle, blocking the drain outlet.

⚠ CAUTION

When washing wool using the WOOL cycle, use only a neutral liquid detergent. If used with the WOOL cycle, powder detergent may remain on the laundry and discolour the laundry.

Before you start

Detergent drawer guidelines

The washing machine provides a three-compartment dispenser: the left compartment for the main wash, the front-right for fabric softeners, and the rear-right for the preliminary wash.

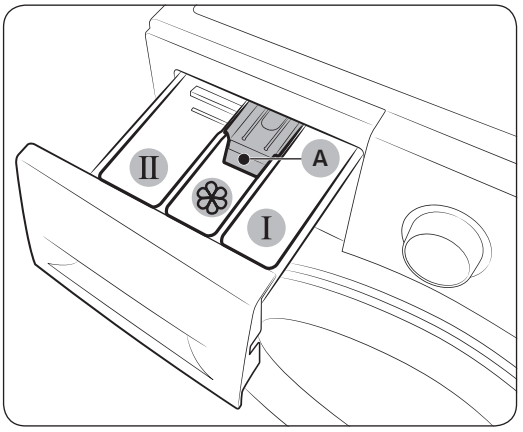

1. Ⅰ Prewash compartment: Apply prewash detergent.
2. Ⅱ Main-wash compartment: Apply main-wash detergent, water softener, soaking detergent, bleach, and/or stain removers.
3. ❀ Softener compartment: Apply additives such as fabric softener. Do not exceed the max line (A).

⚠ **CAUTION**

- Do not open the detergent drawer while the washing machine is operating.
- Do not use the following types of detergent in the drawer:
  - Tablet or capsule types
  - Ball or net types
- To prevent the compartment from clogging, concentrated or highly-enriched agents (fabric softener or detergent) must be diluted with water before being applied.

To apply washing agents to the detergent drawer

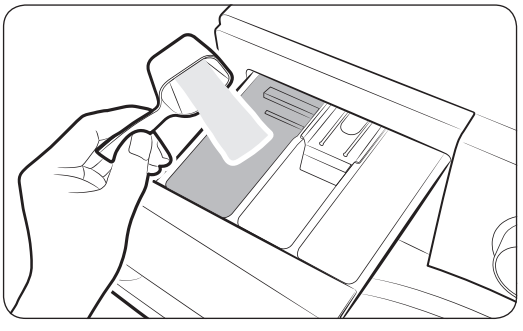

1. Slide open the detergent drawer.
2. Apply laundry detergent to the Ⅱ main-wash compartment as instructed or recommended by the manufacturer. To use liquid detergent, see page 30.

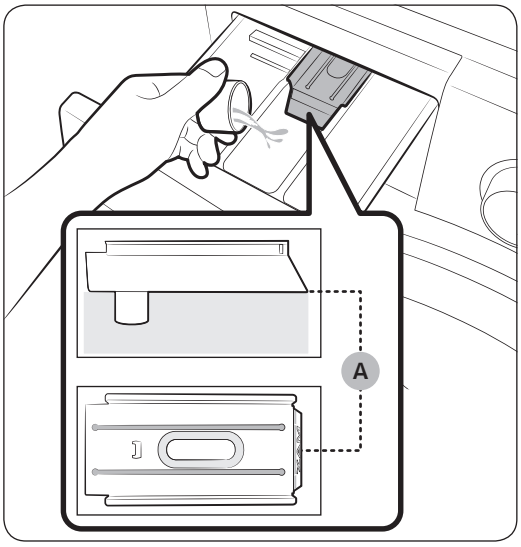

3. Apply fabric softener to the softener compartment. Do not exceed the max line (A).

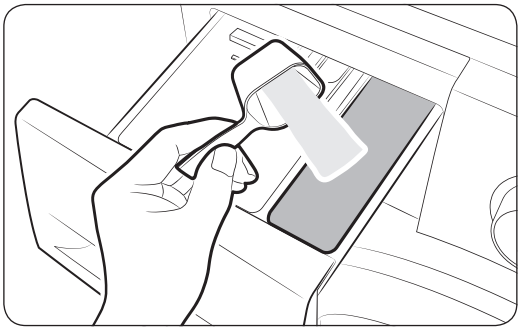

4. If you want to prewash, apply prewash detergent to the prewash compartment as instructed or recommended by the manufacturer.
5. Close the detergent drawer.

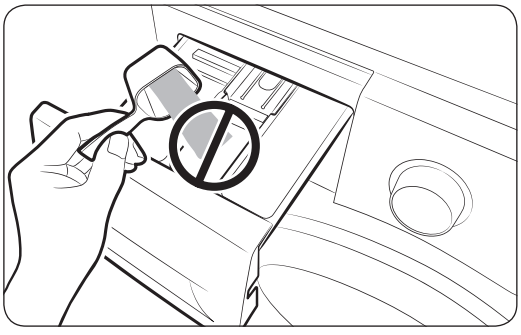

⚠ **CAUTION**

- Do not apply powder detergent to the liquid detergent guide.
- Concentrated fabric softener must be diluted with water before applied.
- Do not apply main-wash detergent to the softener compartment.

Before you start

To use liquid detergent (applicable models only)

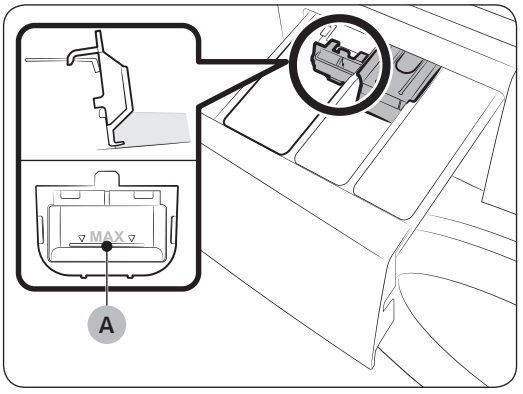

First insert the provided liquid detergent guide in the Ⅱ main-wash compartment. Then, apply liquid detergent to the guide below the marked max line (A).

NOTE

- Insert the liquid detergent guide only after you remove the detergent drawer from the washing machine by pressing release lever (A).
- After a wash, some liquid detergent may remain in the detergent drawer.

CAUTION

- Do not use the Prewash function when you use liquid detergent.
- Remove the liquid detergent guide when you use powder detergent.

Operations

Control panel

WW9*K5*****

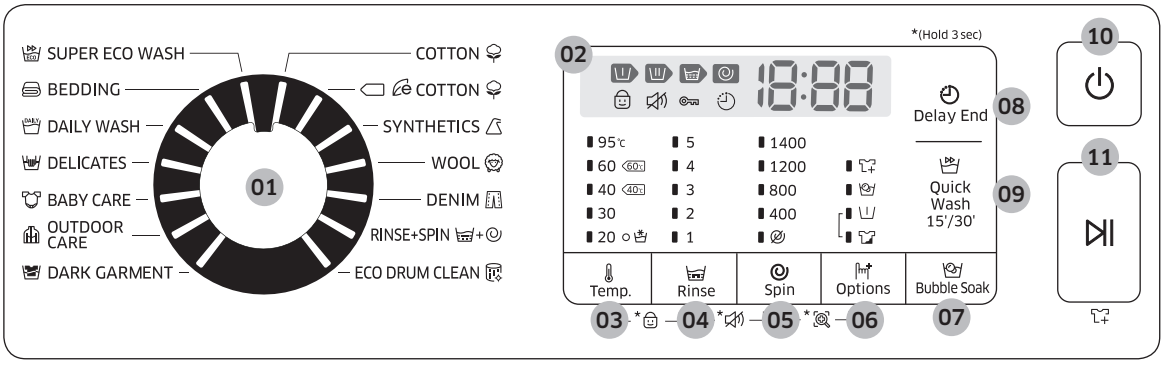

WW8*K5*****, WW7*K5*****

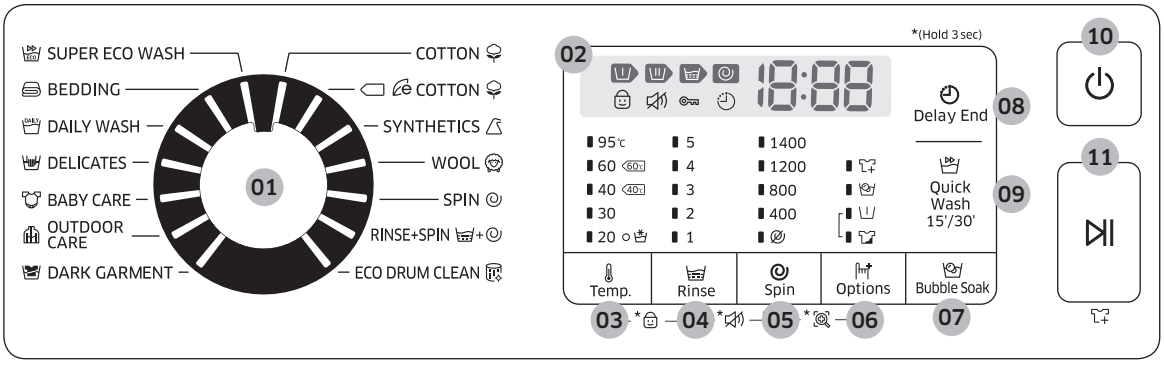

01 Cycle Selector	Turn the dial to select a cycle.
02 Display	The display shows current cycle information and estimated time remaining, or an information code when a problem occurs.
03 Temp.	Press to change the water temperature for the current cycle.
04 Rinse	Press to change the rinse count for the current cycle. You can set the rinse count to a max of 5, depending on the cycle.

Operations

05 Spin	Press to change the spinning speed for the current cycle. • Rinse Hold: The final rinse process is suspended so that the laundry remains in the water. To unload the laundry, run a drain or spin process. • No Spin: The drum does not spin after the final drain process. • Press to change the spinning speed for the current cycle. The revolutions per minute (RPM) differs with the model.
06 Options	Press to select an option from Intensive, Pre Wash, and Bubble Soak. Press again to deselect.
07 Bubble Soak	Press to activate/deactivate the Bubble Soak function. This function helps remove a wide variety of stubborn stains.
08 Delay End	Delay End lets you set the end time of the current cycle. Based on your settings, the start time of the cycle will be determined by the machine's internal logic. For example, this setting is useful for programming your machine to finish a wash at the time you normally return home from work. • Press to choose a preset unit of hours.
09 Quick Wash 15'/30'	For lightly soiled garments of less than 2 kg that you want to wash quickly.
10 Power	Press to turn on/off the washing machine.
11 Start/Pause	Press to start or stop operation.

For more information on the options, see the "Special features" section.

Simple steps to start

WW9*K5*****

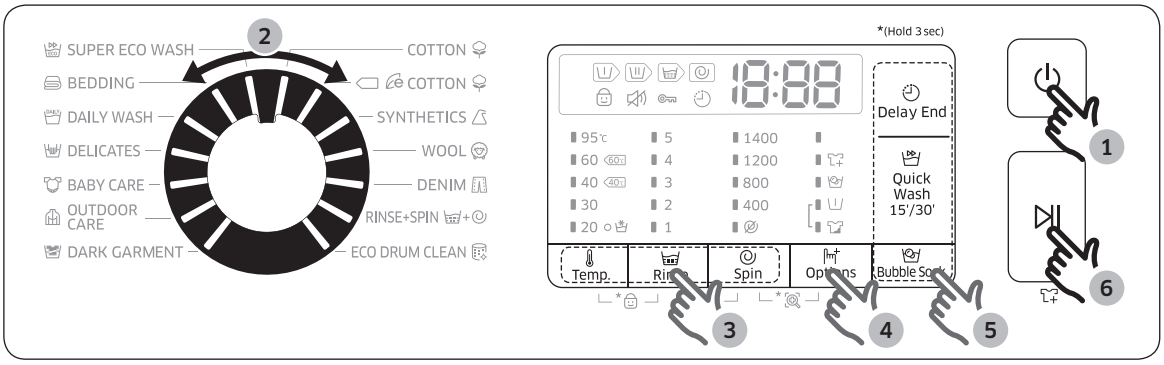

WW8*K5*****, WW7*K5*****

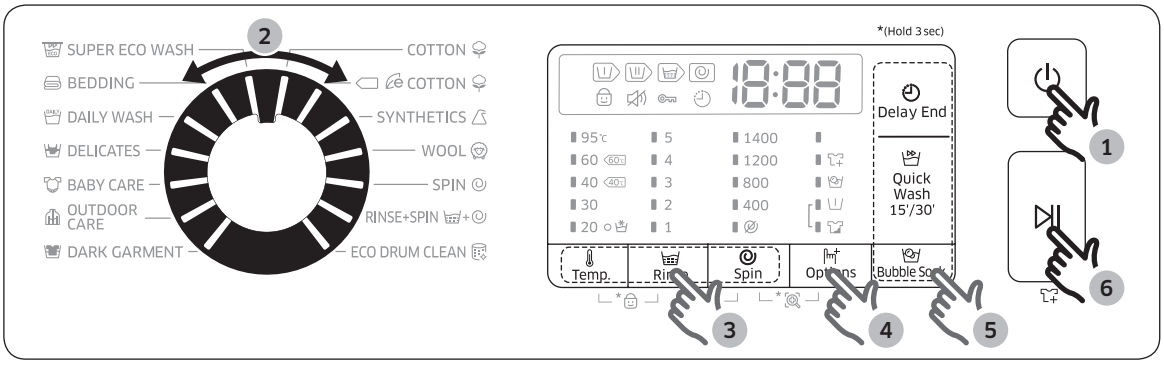

1. Press ⏻ **Power** to turn on the washing machine.
2. Turn the **Cycle Selector** to select a cycle.
3. Change the cycle settings (🌡 **Temp.**, **Rinse**, and **Spin**) as necessary.
4. To add an option, press **Options**. Use the button again to choose a preferred item.
5. The machine provides three easy to access buttons for **Bubble Soak**, **Quick Wash 15'/30'**, and **Delay End** for your convenience. If you want to use one of these options, press the corresponding button.
6. Press ⏯ **Start/Pause**.

To change the cycle during operation

1. Press ⏯ **Start/Pause** to stop operation.
2. Select a different cycle.
3. Press ⏯ **Start/Pause** again to start the new cycle.

Operations

Cycle overview

Standard cycles

Cycle	Description & Max load (kg)	
COTTON	• For cottons, bed linens, table linens, underwear, towels, or shirts. The washing time and the rinse count are automatically adjusted according to the load.	Max
COTTON	• Optimal performance with lower energy for cotton fabrics, bed linens, table linens, underwear, towels, or shirts. For energy saving, the actual washing temperature may be lower than specified.	Max
SYNTHETICS	• For blouses or shirts that are made of polyester (diolen, trevira), polyamide (perlon, nylon), or the like.	4
WOOL	• Specific for machine-washable wool for loads less than 2.0 kg. • The **WOOL** cycle features gentle cradling and soaking to protect the wool fibres from shrinkage/ distortion. • A neutral detergent is recommended.	2
SPIN (7, 8 kg model only)	• Featuring an additional spin process to effectively remove moisture from laundry.	-
DENIM (9 kg model only)	• Featuring a higher water level in the main wash and an extra rinse cycle to ensure that no powder detergent remains.	3
RINSE+SPIN	• Featuring an additional rinse process after applying fabric softener to the laundry.	-
ECO DRUM CLEAN	• Cleans the drum by removing dirt and bacteria from the drum. • Perform once every 40 washes with no detergent or bleach applied. • Make sure the drum is empty. • Do not use any cleaning agents for cleaning the drum.	-
SUPER ECO WASH	• Low temperature ecobubble cycle helps reduce power consumption.	4

Cycle	Description & Max load (kg)	
BEDDING	• For bed spreads, bed sheets, bedding covers, etc. • For best results, wash only 1 type of bedding and make sure the load weighs less than 2.0 kg.	2
DAILY WASH	• For everyday items such as underwear and shirts.	4
DELICATES	• For sheer fabrics, bras, lingerie (silk), and other handwash-only fabrics. • For best performance, use liquid detergent.	2
BABY CARE	• Featuring a high-temperature wash and extra rinses to help remove the remaining detergent effectively.	4
OUTDOOR CARE	• For outdoor clothes, skiwear, and sportswear that are made of functional materials such as spandex, stretch, and micro-fibre.	2
DARK GARMENT	• Featuring additional rinses and reduced spinning to ensure that the laundry is washed gently and rinsed thoroughly.	4

Options

Option		Description
	Bubble Soak	• Bubble Soak helps remove a variety of stubborn stains. • With Bubble Soak selected, laundry is thoroughly soaked in water bubbles for effective washing. • Bubble Soak is available with and adds up to 30 minutes to 5 cycles: COTTON, SYNTHETICS, BEDDING, DAILY WASH, BABY CARE, and DENIM (9 kg only).
	Pre Wash	• This will add a preliminary washing cycle before the main wash cycle.
	Intensive	• For badly soiled laundry. The operation time for each cycle is longer than normal.

Operations

Delay End

You can set the washing machine to finish your wash automatically at a later time, choosing a delay of between 1 to 24 hours (in 1 hour increments). The hour displayed indicates the time the wash will finish.

1. Select a cycle. Then change the cycle settings if necessary.
2. Press Delay End repeatedly until a desired end time is set.
3. Press Start/Pause.
   The corresponding indicator turns on with the clock running.
4. To cancel the Delay End, restart the washing machine by pressing Power.

Real-life case

You want to finish a two-hour cycle 3 hours later from now. For this, you add the Delay End option to the current cycle with the 3-hour setting, and press Start/Pause at 2:00 p.m. Then, what happens? The washing machine starts operating at 3:00 p.m., and ends at 5:00 p.m. Provided below is the time line for this example.

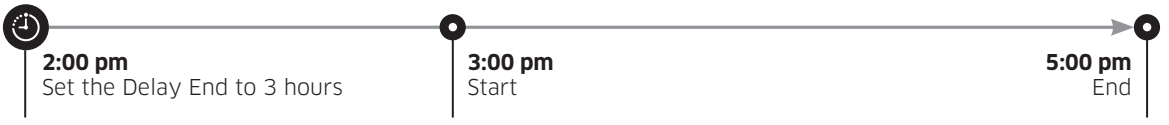

Special features

AddWash

When the AddWash indicator is on, you can stop operation of the machine and put additional laundry or softener into the drum. The Add Door opens by more than 130° for easy access.

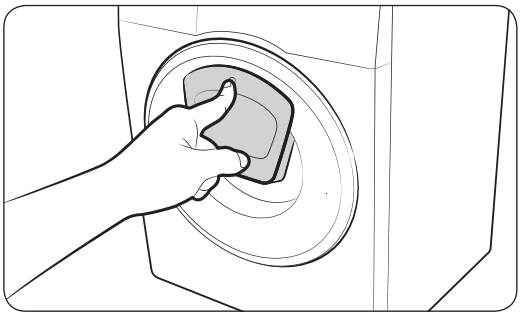

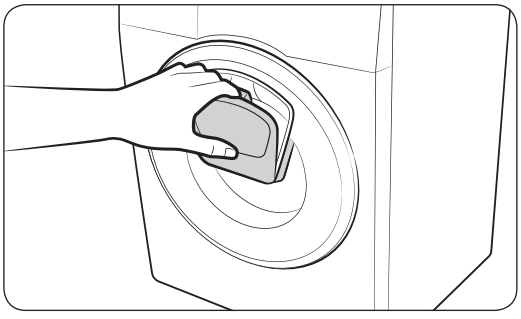

1. Press ⏯ Start/Pause to stop operation.
2. Press the upper area of the Add Door until you hear a clicking sound to unlock. Pull the handle of the Add Door to open.
3. Open the Add Door and put additional laundry or softener into the drum.
4. Push the Add Door until you hear a clicking sound to close.
5. Press ⏯ Start/Pause to resume operation.

⚠ CAUTION

Do not put excessive force on the Add Door. It may break.

NOTE

The water inside the drum will not leak if the Add Door is closed properly. Water drops may form around the door, but they will not leak from inside the drum.

⚠ CAUTION

- Do not open the Add Door if suds have formed inside the drum that rise above the level of the Add Door.
- Do not attempt to open the Add Door while the machine is operating without first pressing ⏯ Start/Pause. Please note that the Add Door can be opened unintentionally (without pressing ⏯ Start/Pause) when the wash is complete.
- Do not add an excessive load through the Add Door. Performance may be degraded.
- Do not use the lower area of the Add Door as a handle. Your fingers may be caught.
- Make sure that no laundry is caught in the Add Door.
- Keep your pets out of the washing machine, especially the Add Door.

Operations

- When using hot water for the wash, the Add Door may appear to leak water after opening and closing the Add Door. This is normal, simply because steam emerging from the open Add Door has cooled and formed water drops on the surface.
- When the Add Door closes, the door seals up and no water can leak. However, you may encounter what appears to be water leak around the door - some residual water remaining around the Add Door may form water drops. This is normal.
- Neither the main door or the Add Door can be opened when the water temperature is over 50 ˚C. If the water level inside the drum is over a certain point, the main door cannot be opened.
- If an information code of **ddC** appears on the display, see the "**Information codes**" section for further actions.

Settings

Child Lock

To prevent accidents by children, Child Lock locks all buttons except for Power.

- To set the Child Lock function, hold down Temp. and Rinse simultaneously for 3 seconds. To activate, press Start/ Pause.
- Once the Child Lock is activated, all controls will be disabled except for Power. To manipulate controls, deactivate the Child Lock first.
- To deactivate the Child Lock function, hold down Temp. and Rinse simultaneously for 3 seconds.

NOTE

In the Child Lock state, you must first deactivate the Child Lock if you want to add detergent or laundry, or change the current settings.

Sound On/Off

You can turn on or off the sound from the washing machine. Your setting will be kept even after restarting the machine.

- To mute the sound, hold down Rinse and Spin simultaneously for 3 seconds.
- To unmute the sound, hold down again for 3 seconds.

Maintenance

Keep the washing machine clean to prevent deteriorated performance and to preserve its life cycle.

Eco drum clean

Perform this cycle regularly to clean the drum and to remove bacteria from it.

1. Press Power to turn on the washing machine.
2. Turn the Cycle Selector to select ECO DRUM CLEAN.
3. Press Start/Pause.

NOTE

- The water temperature for ECO DRUM CLEAN is set to 70 °C, which cannot be changed.
- It is recommended to run the ECO DRUM CLEAN cycle once every 40 washes.

CAUTION

Do not use any cleaning agents for cleaning the drum. Chemical residue in the drum deteriorates the washing performance.

Smart Check

To enable this function, you must first download the Samsung Smart Washer app at the Play Store or the App Store, and install it on a mobile device featuring a camera function.

The Smart Check function has been optimized for Galaxy & iPhone series (applicable models only).

1. When the washing machine detects an issue to check, it enters Smart Check mode after powering on.
2. The washing machine starts the self-diagnosis procedure and displays an information code if a problem is detected.
3. Run the Samsung Smart Washer app on your mobile device, and tap Smart Check.
4. Put the mobile device close to the washing machine's display so that the smartphone camera and the washing machine face each other. Then, the information code will be recognized automatically by the app.
5. When the information code is recognized correctly, the app provides detailed information about the problem with applicable solutions.

NOTE

- The function name, Smart Check, may differ depending on the language.
- If there is strong reflected light on the washing machine display, the app may fail to recognize the information code.
- If the app fails to recognize the Smart Check code consecutively, enter the information code manually onto the app screen.

Maintenance

Emergency drain

In case of a power failure, drain the water inside the drum before taking out the laundry.

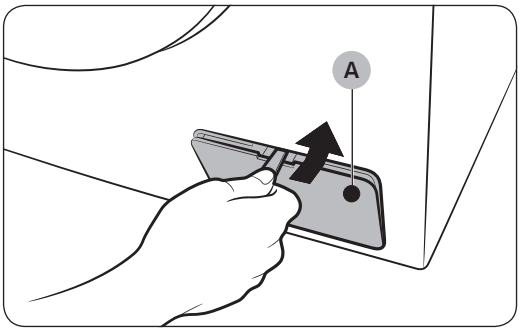

1. Power off and unplug the washing machine from the electrical outlet.
2. Open the **filter cover (A)** using a coin or thin metal object.

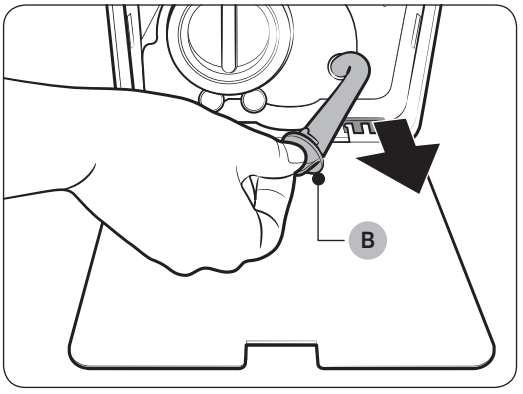

3. Put an empty, spacious container around the cover, and stretch the emergency drain tube to the container while holding the **tube cap (B)**.

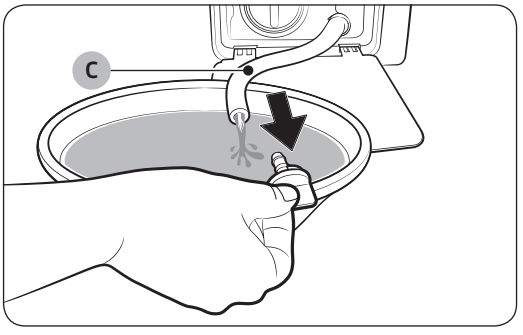

4. Open the tube cap and let water in the **Emergency drain tube (C)** flow into the container.
5. When done, close the tube cap, and reinsert the tube. Then, close the filter cover.

NOTE

Use a spacious container because the water in the drum may be more than expected.

Cleaning

Surface of the washing machine

Use a soft cloth with a nonabrasive household detergent. Do not spray water onto the washing machine.

Add Door

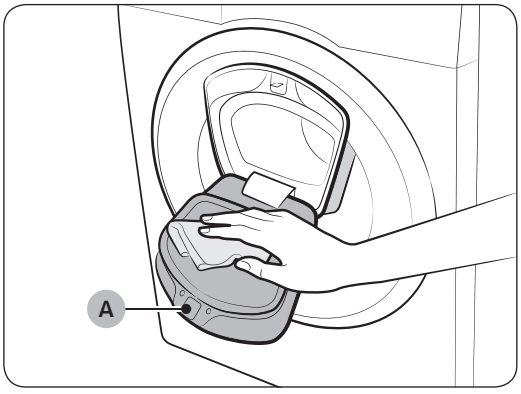

1. Open the Add Door.
2. Use a wet cloth to clean the Add Door.
   - Do not use cleaning agents. Discolouration may occur.
   - Use caution when cleaning the rubber packing and the locking mechanism (A).
   - Dust off the door area regularly.
3. Wipe up and close the Add Door until you hear a clicking sound.

⚠ CAUTION

- Do not apply force on the Add Door. It may break.
- Do not leave the Add Door open while the machine is operating.
- Do not put heavy objects on the Add Door at any time.
- To prevent physical injury, do not touch the Add Door while the drum is rotating.
- Do not open the Add Door while the machine is operating. This may cause physical injury.
- Do not manipulate the feature panel while the Add Door is open. This may cause physical injury or system failure.
- Do not input objects other than laundry.
- Do not input bulky items to the drum through the Add Door.
- Do not pull out the rubber packing of the Add Door when cleaning. This may cause damage.

Maintenance

Mesh filter

Clean the mesh filter of the water hose once or twice a year.

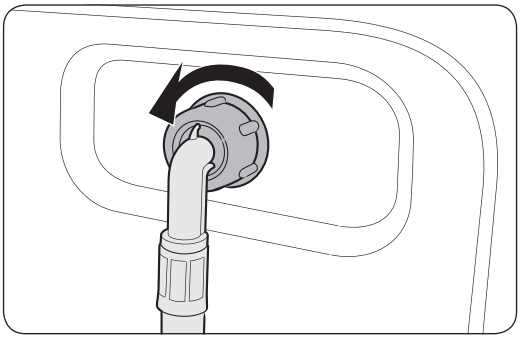

1. Turn off the washing machine, and unplug the power cord.
2. Close the water tap.
3. Loosen and disconnect the water hose from the back of the washing machine. Cover the hose with a cloth to prevent water from gushing out.

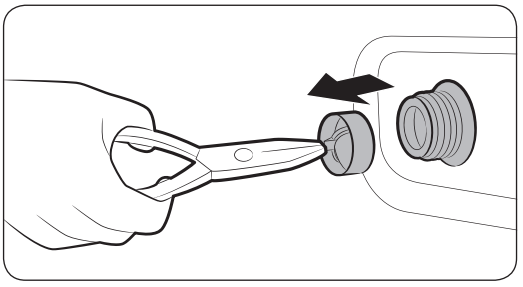

4. Use pliers to pull out the mesh filter from the inlet valve.
5. Submerge the mesh filter deeply in water so that the threaded connector is also submerged.
6. Dry the mesh filter completely in the shade.
7. Reinsert the mesh filter into the inlet valve, and reconnect the water hose to the inlet valve.
8. Open the water tap.

NOTE

If the mesh filter is clogged, an information code of "4C" appears on the screen.

Pump filter

It is advisable to clean the pump filter 5 or 6 times a year to prevent its clogging. A clogged pump filter may reduce the bubble effect.

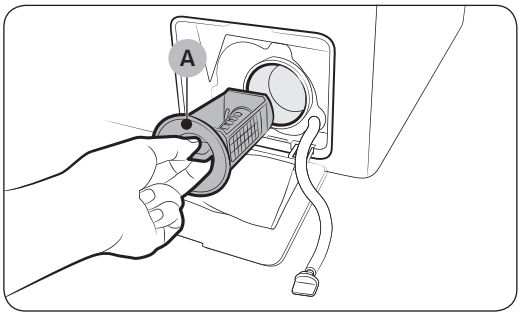

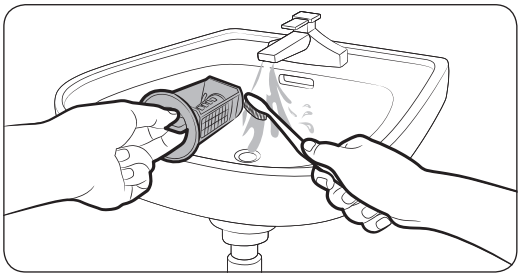

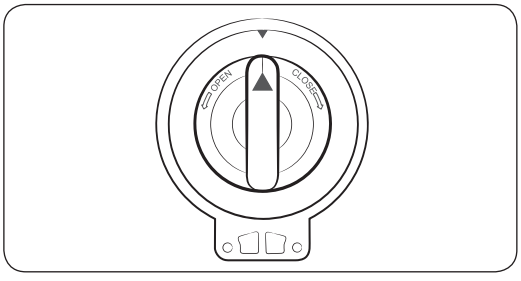

1. Turn off the washing machine, and unplug the power cord.
2. Drain the remaining water inside the drum. See the "**Emergency drain**" section.
3. Open the **filter cover** using a coin or thin metal object.
4. Turn the pump filter knob to the left, and drain off the remaining water.
5. Clean the pump filter using soft brushes. Make sure the drain pump propeller inside the filter is unclogged.
6. Reinsert the pump filter, and turn the filter knob to the right.

NOTE

If the pump filter is clogged, an information code of "**5C**" appears on the screen.

⚠ CAUTION

- Make sure the filter knob is closed properly after cleaning the filter. Otherwise, this may cause a leak.
- Make sure the filter is inserted properly after cleaning it. Otherwise, this may cause an operational failure or a leak.

Maintenance

Detergent drawer

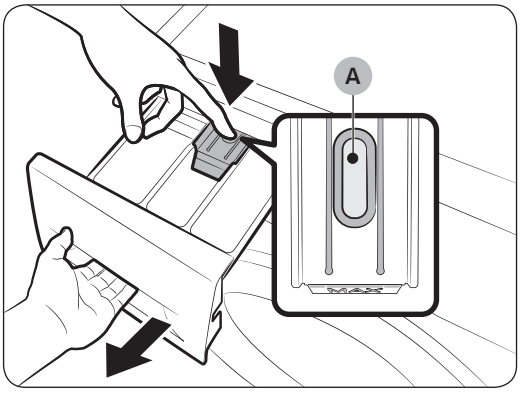

1. While holding down the **release lever (A)** inside the drawer, slide open the drawer.
2. Remove the release lever and the liquid detergent guide from the drawer.

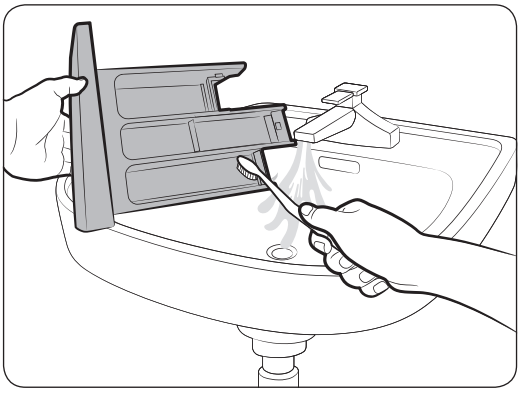

3. Clean the drawer components in flowing water using a soft brush.

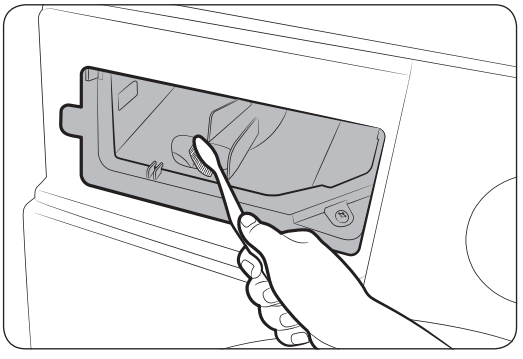

4. Clean the drawer recess using a soft brush.
5. Reinsert the release lever and the liquid detergent guide to the drawer.
6. Slide the drawer inward to close it.

NOTE

To remove remaining detergent, perform the **RINSE+SPIN** cycle with the drum being empty.

Recovery from freezing

The washing machine may freeze when it drops below 0 °C.

1. Turn off the washing machine, and unplug the power cord.
2. Pour warm water over the water tap to loosen the water hose.
3. Disconnect the water hose, and soak it in warm water.
4. Pour warm water into the drum and leave it for about 10 minutes.
5. Reconnect the water hose to the water tap.

NOTE

If the washing machine still doesn't operate normally, repeat the above steps until it operates normally.

Care against an extended time of disuse

Avoid leaving the washing machine unused for an extended time. If this is the case, drain the washing machine and unplug the power cord.

1. Turn the **Cycle Selector** to select **RINSE+SPIN**.
2. Empty the drum, and press **Start/Pause**.
3. When the cycle is complete, close the water tap and disconnect the water hose.
4. Turn off the washing machine, and unplug the power cord.
5. Open the door to let air circulate through the drum.

Troubleshooting

Checkpoints

If you encounter a problem with the washing machine, first check the table below and try the suggestions.

Problem	Action
Does not start.	• Make sure the washing machine is plugged in. • Make sure the door is properly closed. • Make sure the water taps are open. • Press or tap ⏯ Start/Pause to start the washing machine. • Make sure Child Lock is not activated. • Before the washing machine starts to fill, it will make a series of clicking noises to check the door lock and does a quick drain. • Check the fuse or reset the circuit breaker.
Water supply is insufficient, or no water is supplied.	• Fully open the water tap. • Make sure the door is properly closed. • Make sure the water supply hose is not frozen. • Make sure the water supply hose is not kinked or clogged. • Make sure there is sufficient water pressure.
After a cycle, detergent remains in the detergent drawer.	• Make sure the washing machine is running with sufficient water pressure. • Make sure the detergent is added to the centre of the detergent drawer. • Make sure the rinse cap is inserted properly. • If using granular detergent, make sure the detergent selector is in the upper position. • Remove the rinse cap and clean the detergent drawer.
Excessive vibrations or makes noise.	• Make sure the washing machine is installed on a level, solid floor that is not slippery. If the floor is not level, use the levelling feet to adjust the height of the washing machine. • Make sure the shipping bolts are removed. • Make sure the washing machine is not contacting any other object. • Make sure the laundry load is balanced. • The motor can cause noise during normal operation. • Overalls or metal-decorated clothes can cause noise while being washed. This is normal. • Metal objects such as coins can cause noise. After washing, remove these objects from the drum or filter case.

Problem	Action
Does not drain and/ or spin.	• Make sure the drain hose is straightened all the way to the drain system. If you encounter a drain restriction, call for service. • Make sure the debris filter is not clogged. • Close the door and press or tap ⏯ Start/Pause. For your safety, the washing machine will not tumble or spin unless the door is closed. • Make sure the drain hose is not frozen or clogged. • Make sure the drain hose is connected to a drain system that is not clogged. • If the washing machine is not supplied with sufficient power, the washing machine temporarily will not drain or spin. As soon as the washing machine regains sufficient power, it will operate normally.
The door does not open.	• Press or tap ⏯ Start/Pause to stop the washing machine. • It may take a few moments for the door lock mechanism to disengage. • The door will not open until 3 minutes after the washing machine has stopped or the power turned off. • Make sure all the water in the drum is drained. • The door may not open if water remains in the drum. Drain the drum and open the door manually. • Make sure the door lock light is off. The door lock light turns off after the washing machine has drained.
Excessive suds.	• Make sure you use the recommended types of detergent as appropriate. • Use high efficiency (HE) detergent to prevent oversudsing. • Reduce the detergent amount for soft water, small loads, or lightly soiled loads. • Non-HE detergent is not recommended.
Cannot apply additional detergent.	• Make sure the remaining amount of detergent and fabric softener is not over the limit.

Troubleshooting

Problem	Action
Stops.	• Plug the power cord into a live electrical outlet. • Check the fuse or reset the circuit breaker. • Close the door and press ⏯ Start/Pause to start the washing machine. For your safety, the washing machine will not tumble or spin unless the door is closed. • Before the washing machine starts to fill, it will make a series of clicking noises to check the door lock and does a quick drain. • There may be a pause or soak period in the cycle. Wait briefly and the washing machine may start. • Make sure the mesh filter of the water supply hose at the water taps is not clogged. Periodically clean the mesh filter. • If the washing machine is not supplied with sufficient power, the washing machine temporarily will not drain or spin. As soon as the washing machine regains sufficient power, it will operate normally.
Fills with the wrong water temperature.	• Fully open both taps. • Make sure the temperature selection is correct. • Make sure the hoses are connected to the correct taps. Flush water lines. • Make sure the water heater is set to supply a minimum 120 °F (49 °C) hot water at the tap. Also, check the water heater capacity and recovery rate. • Disconnect the hoses and clean the mesh filter. The mesh filter may be clogged. • While the washing machine fills, the water temperature may change as the automatic temperature control feature checks incoming water temperature. This is normal. • While the washing machine fills, you may notice just hot and/or just cold water going through the dispenser when cold or warm temperatures are selected. This is a normal function of the automatic temperature control feature as the washing machine determines the water temperature.
Load is wet at the end of a cycle.	• Use the High or Extra High spin speed. • Use high efficiency (HE) detergent to reduce oversudsing. • Load is too small. Small loads (one or two items) may become unbalanced and not spin completely. • Make sure the drain hose is not kinked or clogged.

Problem	Action
Leaks water.	• Make sure the door is properly closed. • Make sure all hose connections are tight. • Make sure the end of the drain hose is correctly inserted and secured to the drain system. • Avoid overloading. • Use high efficiency (HE) detergent to prevent oversudsing.
Has odours.	• Excessive suds collect in recesses and can cause foul odours. • Run cleansing cycles to sanitize periodically. • Clean the door seal (diaphragm). • Dry the washing machine interior after a cycle has finished.
No bubbles are seen (Bubbleshot models only).	• Overloading may screen bubbles. • Severely contaminated laundry may not generate bubbles.
Can I open the Add Door at any time?	• The Add Door can be opened only when the indicator appears. However, it does not open in the following cases: - When the boiling or drying process is running and the internal temperature becomes high. - If you set the Child Lock for safety reasons. - When the drum wash or drum drying cycle is running that does not involve additional laundry.

If a problem persists, contact a local Samsung service centre.

Troubleshooting

Information codes

If the washing machine fails to operate, you may see an information code on the screen. Check the table below and try the suggestions.

Code	Action
4C	Water is not supplied. • Make sure the water taps are open. • Make sure the water hoses are not clogged. • Make sure the water taps are not frozen. • Make sure the washing machine is operating with sufficient water pressure. • Make sure that the cold water tap and the hot water tap are properly connected. • Clean the mesh filter as it may be clogged.
4C2	• Make sure the cold water supply hose is firmly connected to the cold water tap. If it is connected to the hot water tap, the laundry may be deformed with some cycles.
5C	Water is not draining. • Make sure the drain hose is not frozen or clogged. • Make sure the drain hose is positioned correctly, depending on the connection type. • Clean the debris filter as it may be clogged. • Make sure the drain hose is straightened all the way to the drain system. • If the information code remains, contact a customer service centre.
dC	Operating the washer with the door open. • Make sure the door is properly closed. • Make sure laundry is not caught in the door.
OC	Water has overflowed. • Restart after spinning. • If the information code remains on the display, contact a local Samsung service centre.
LC, LC1	Check the drain hose. • Make sure the end of the drain hose is placed on the floor. • Make sure the drain hose is not clogged. • If the information code remains, contact a customer service centre.

Code	Action
Ub	Spinning does not work. • Make sure laundry is spread out evenly. • Make sure the washing machine is on a flat, stable surface. • Redistribute the load. If only one item of clothing needs washing, such as a bathrobe or pair of jeans, the final spin result might be unsatisfactory, and an "**Ub**" check message will be shown in the display.
3C	Check the motor for operation. • Try restarting the cycle. • If the information code remains, contact a customer service centre.
UC	The electronic control needs to be checked. • Check if power is supplied properly. • If the information code remains, contact a customer service centre.
	Low voltage detected. • Check if the power cord is plugged in. • If the information code remains, contact a customer service centre.
HC	High temperature heating check. • If the information code remains, contact a customer service centre.
1C	The Water Level sensor is not working properly. • Turn the machine off, and restart the cycle. • If the information code remains, contact a customer service centre.
AC	Check communications between main and sub PBAs. • Turn the machine off, and restart the cycle. • If the information code remains, contact a customer service centre.
DDC, ddC	This message appears when you open the Add Door without pressing ⏯ **Start/Pause**. If this happens, do one of the following: • Press the Add Door to close properly. Then, press ⏯ **Start/Pause** and try again. • To add laundry, open the Add Door and input laundry. Close the Add Door properly. Then, press ⏯ **Start/Pause** to resume operation.
8C	The MEMS sensor is not working properly. • Turn the machine off, and restart the cycle. • If the information code remains, contact a local Samsung service centre.

Troubleshooting

Code	Action
AC6	Check communications between the main and the inverter PBAs. • Depending on the state, the machine may automatically returns to normal operation. • Turn the machine off, and restart the cycle. • If the information code remains, contact a local Samsung service centre.
DC1	The Main Door lock/unlock is not working properly. • Turn the machine off, and restart the cycle. • If the information code remains, contact a local Samsung service centre.
DC3	The Add Door lock/unlock is not working properly. • Turn the machine off, and restart the cycle. • If the information code remains, contact a local Samsung service centre.

If any information code keeps appearing on the screen, contact a local Samsung service centre.

Specifications

Fabric care chart

The following symbols provide garment care directions. The care labels include four symbols in this order: washing, bleaching, drying and ironing (and dry cleaning when necessary). The use of symbols ensures consistency among garment manufacturers of domestic and imported items. Follow the care label directions to maximise garment life and reduce laundry problems.

	Resistant material		Do not iron
	Delicate fabric		Can be dry cleaned using any solvent
	Item can be washed at 95 °C		Dry clean
	Item can be washed at 60 °C		Dry clean with perchloride, lighter fuel, pure alcohol or R113 only
	Item can be washed at 40 °C		Dry clean with aviation fuel, pure alcohol or R113 only
	Item can be washed at 30 °C		Do not dry clean
	Hand wash only		Dry flat
	Dry clean only		Can be hung to dry
	Can be bleached in cold water		Dry on clothes hanger
	Do not bleach		Tumble dry, normal heat
	Can be ironed at 200 °C max		Tumble dry, reduced heat
	Can be ironed at 150 °C max		Do not tumble dry
	Can be ironed at 100 °C max		

Specifications

Protecting the environment

- This appliance is manufactured from recyclable materials. If you decide to dispose of this appliance, please observe local waste disposal regulations. Cut off the power cord so that the appliance cannot be connected to a power source. Remove the door so that animals and small children cannot get trapped inside the appliance.
- Do not exceed the detergent quantities recommended in the detergent manufacturer's instructions.
- Use stain removal products and bleaches before the wash cycle only when strictly necessary.
- Save water and electricity by only washing full loads (the exact amount depends upon the cycle used).

Specification sheet

" * " Asterisk(s) means variant model and can be varied (0-9) or (A-Z).

Type			Front loading washing machine	
Model name			WW9*K5*****	
Dimensions			W600 x D550 x H850 (mm)	
Water pressure			50-800 kPa	
Net weight			63.0 kg	
Wash and spin capacity			9.0 kg	
Power consumption	Washing	220 V	150 W	
		240 V	150 W	
	Washing and heating	220 V	2000 W	
		240 V	2400 W	
	Spin	220-240 V	300 W	
	Pumping		30 W	
Spin revolutions			WW9*K54****	WW9*K52****
			1400 rpm	1200 rpm

Type			Front loading washing machine	
Model name			WW8*K5*****	
Dimensions			W600 x D550 x H850 (mm)	
Water pressure			50-800 kPa	
Net weight			63.0 kg	
Wash and spin capacity			8.0 kg	
Power consumption	Washing	220 V	150 W	
		240 V	150 W	
	Washing and heating	220 V	2000 W	
		240 V	2400 W	
	Spin	220-240 V	300 W	
	Pumping		30 W	
Spin revolutions			WW8*K54****	WW8*K52****
			1400 rpm	1200 rpm

Specifications

Type			Front loading washing machine	
Model name			WW7*K5*****	
Dimensions			W600 x D550 x H850 (mm)	
Water pressure			50-800 kPa	
Net weight			63.0 kg	
Wash and spin capacity			7.0 kg	
Power consumption	Washing	220 V	150 W	
		240 V	150 W	
	Washing and heating	220 V	2000 W	
		240 V	2400 W	
	Spin	220-240 V	300 W	
	Pumping		30 W	
Spin revolutions			WW7*K54****	WW7*K52****
			1400 rpm	1200 rpm

NOTE

The design and specifications are subject to change without notice for quality improvement purposes.

According to Regulation (EU) No. 1061/2010

" * " Asterisk(s) means variant model and can be varied (0-9) or (A-Z).

Samsung			
Model Name		WW9*K54****	WW9*K52****
Capacity	kg	9.0	
Energy Efficiency on a scale from D (least efficient) to A+++ (most efficient)		A+++	
Annual energy consumption (It is based on 220 standard washing cycles for standard cotton course at 60 °C and 40 °C at full and partial load, and the consumption of off and left-on modes. Actual energy consumption will depend on how the appliance is used.)	kWh/yr	130	
Energy Consumption			
The standard 60 °C cotton programme at full load	kWh	0.65	
The standard 60 °C cotton programme at partial load	kWh	0.51	
The standard 40 °C cotton programme at partial load	kWh	0.51	
Weighted power consumption of the off-mode.	W	0.48	
Weighted power consumption of the left-on mode.	W	5	
Annual water consumption (It is based on 220 standard washing cycles for standard cotton course at 60 °C and 40 °C at full and partial load. Actual water consumption will depend on how the appliance is used.)	L/yr	9400	
Spin efficiency class			
Spin-drying efficiency class on a scale from G (least efficient) to A (most efficient)		A	B
Maximun Spin Speed	rpm	1400	1200
Residual moisture	%	44	53
The COTTON 60 °C and COTTON 40 °C programs are the 'standard cotton 60 °C program' and the 'standard cotton 40 °C program'. They are suitable to clean normally soiled cotton laundry and they are the most efficient (concerning water and energy consumption) for this type of laundry. In these programs the actual water temperature may differ from the declared temperature. Please run Calibration Mode after the installation (refer to the "**Run Calibration (recommended)**" section on page **25**).			
Program duration of the standard program			
The standard 60 °C cotton programme at full load	min	293	
The standard 60 °C cotton programme at partial load	min	283	
The standard 40 °C cotton programme at partial load	min	283	
The duration of the left-on mode (Tl)	min	2	
Airborne acoustical noise emissions expressed in dB(A) re 1 pW and rounded to the nearest integer during the washing and spinning phases for the standard 60 °C cotton programme at full load;			
Wash	dB (A) re 1 pW	53	
Spin	dB (A) re 1 pW	74	
Free Standing			

Specifications

According to Regulation (EU) No. 1061/2010

" * " Asterisk(s) means variant model and can be varied (0-9) or (A-Z).

Samsung			
Model Name		WW8*K54****	WW8*K52****
Capacity	kg	8.0	
Energy Efficiency on a scale from D (least efficient) to A+++ (most efficient)		A+++	
Annual energy consumption (It is based on 220 standard washing cycles for standard cotton course at 60 °C and 40 °C at full and partial load, and the consumption of off and left-on modes. Actual energy consumption will depend on how the appliance is used.)	kWh/yr	116	
Energy Consumption			
The standard 60 °C cotton programme at full load	kWh	0.54	
The standard 60 °C cotton programme at partial load	kWh	0.48	
The standard 40 °C cotton programme at partial load	kWh	0.48	
Weighted power consumption of the off-mode.	W	0.48	
Weighted power consumption of the left-on mode.	W	5	
Annual water consumption (It is based on 220 standard washing cycles for standard cotton course at 60 °C and 40 °C at full and partial load. Actual water consumption will depend on how the appliance is used.)	L/yr	8100	
Spin efficiency class			
Spin-drying efficiency class on a scale from G (least efficient) to A (most efficient)		A	B
Maximun Spin Speed	rpm	1400	1200
Residual moisture	%	44	53
The COTTON 60 °C and COTTON 40 °C programs are the 'standard cotton 60 °C program' and the 'standard cotton 40 °C program'. They are suitable to clean normally soiled cotton laundry and they are the most efficient (concerning water and energy consumption) for this type of laundry. In these programs the actual water temperature may differ from the declared temperature. Please run Calibration Mode after the installation (refer to the "**Run Calibration (recommended)**" section on page **25**).			
Program duration of the standard program			
The standard 60 °C cotton programme at full load	min	284	
The standard 60 °C cotton programme at partial load	min	254	
The standard 40 °C cotton programme at partial load	min	254	
The duration of the left-on mode (Tl)	min	2	
Airborne acoustical noise emissions expressed in dB(A) re 1 pW and rounded to the nearest integer during the washing and spinning phases for the standard 60 °C cotton programme at full load;			
Wash	dB (A) re 1 pW	53	
Spin	dB (A) re 1 pW	74	
Free Standing			

According to Regulation (EU) No. 1061/2010

" * " Asterisk(s) means variant model and can be varied (0-9) or (A-Z).

Samsung			
Model Name		WW7*K54****	WW7*K52****
Capacity	kg	7.0	
Energy Efficiency on a scale from D (least efficient) to A+++ (most efficient)		A+++	
Annual energy consumption (It is based on 220 standard washing cycles for standard cotton course at 60 °C and 40 °C at full and partial load, and the consumption of off and left-on modes. Actual energy consumption will depend on how the appliance is used.)	kWh/yr	122	
Energy Consumption			
The standard 60 °C cotton programme at full load	kWh	0.68	
The standard 60 °C cotton programme at partial load	kWh	0.52	
The standard 40 °C cotton programme at partial load	kWh	0.34	
Weighted power consumption of the off-mode.	W	0.48	
Weighted power consumption of the left-on mode.	W	5	
Annual water consumption (It is based on 220 standard washing cycles for standard cotton course at 60 °C and 40 °C at full and partial load. Actual water consumption will depend on how the appliance is used.)	L/yr	7400	
Spin efficiency class			
Spin-drying efficiency class on a scale from G (least efficient) to A (most efficient)		B	
Maximun Spin Speed	rpm	1400	1200
Residual moisture	%	53	
The COTTON 60 °C and COTTON 40 °C programs are the 'standard cotton 60 °C program' and the 'standard cotton 40 °C program'. They are suitable to clean normally soiled cotton laundry and they are the most efficient (concerning water and energy consumption) for this type of laundry. In these programs the actual water temperature may differ from the declared temperature. Please run Calibration Mode after the installation (refer to the "**Run Calibration (recommended)**" section on page **25**).			
Program duration of the standard program			
The standard 60 °C cotton programme at full load	min	245	
The standard 60 °C cotton programme at partial load	min	195	
The standard 40 °C cotton programme at partial load	min	175	
The duration of the left-on mode (Tl)	min	2	
Airborne acoustical noise emissions expressed in dB(A) re 1 pW and rounded to the nearest integer during the washing and spinning phases for the standard 60 °C cotton programme at full load;			
Wash	dB (A) re 1 pW	54	
Spin	dB (A) re 1 pW	74	
Free Standing			

Specifications

Information of main washing cycles

Model	Cycles	Temperature (°C)	Capacity (kg)	Cycle Time (min)	Residual Moisture Content (%)		Water Consumption (L/cycle)	Energy Consumption (kWh/Cycle)
					1400 rpm	1200 rpm		
WW9*K5*****	COTTON	20	4.5	142	56	59	65	0.36
	COTTON	40	4.5	283	44	53	39	0.51
		60	4.5	283	44	53	39	0.51
			9.0	293	44	53	47	0.65
	SYNTHETICS	40	4.0	159	35	35	68	0.65
WW8*K5*****	COTTON	20	4.0	142	56	59	60	0.33
	COTTON	40	4.0	254	44	53	33	0.48
		60	4.0	254	44	53	33	0.48
			8.0	283	44	53	41	0.54
	SYNTHETICS	40	4.0	159	35	35	68	0.65
WW7*K5*****	COTTON	20	3.5	142	56	59	55	0.30
	COTTON	40	3.5	175	53	53	38	0.34
		60	3.5	195	53	53	38	0.52
			7.0	245	53	53	48	0.68
	SYNTHETICS	40	3.5	159	35	35	68	0.65

The values on the table have been measured under the conditions specified in Standard IEC60456/EN60456. Actual values will depend on how the appliance is used.

Memo

SAMSUNG

QUESTIONS OR COMMENTS?

COUNTRY	CALL	OR VISIT US ONLINE AT
BULGARIA	0800 111 31, Безплатна телефонна линия	www.samsung.com/bg/support
CROATIA	072 726 786	www.samsung.com/hr/support
CZECH	800 - SAMSUNG (800-726786)	www.samsung.com/cz/support
ESTONIA	800-7267	www.samsung.com/ee/support
HUNGARY	0680SAMSUNG (0680-726-786) 0680PREMIUM (0680-773-648)	www.samsung.com/hu/support
LATVIA	8000-7267	www.samsung.com/lv/support
LITHUANIA	8-800-77777	www.samsung.com/lt/support
ROMANIA	*8000 (apel in retea) 08008-726-78-64 (08008-SAMSUNG) Apel GRATUIT	www.samsung.com/ro/support
SERBIA	011 321 6899	www.samsung.com/rs/support
SLOVAKIA	0800-SAMSUNG (0800-726 786)	www.samsung.com/sk/support
SLOVENIA	080 697 267 (brezplačna številka)	www.samsung.com/si

CE

DC68-03654B-01

Perilica za rublje

Korisnički priručnik

WW9*K5*****/WW8*K5*****/WW7*K5*****

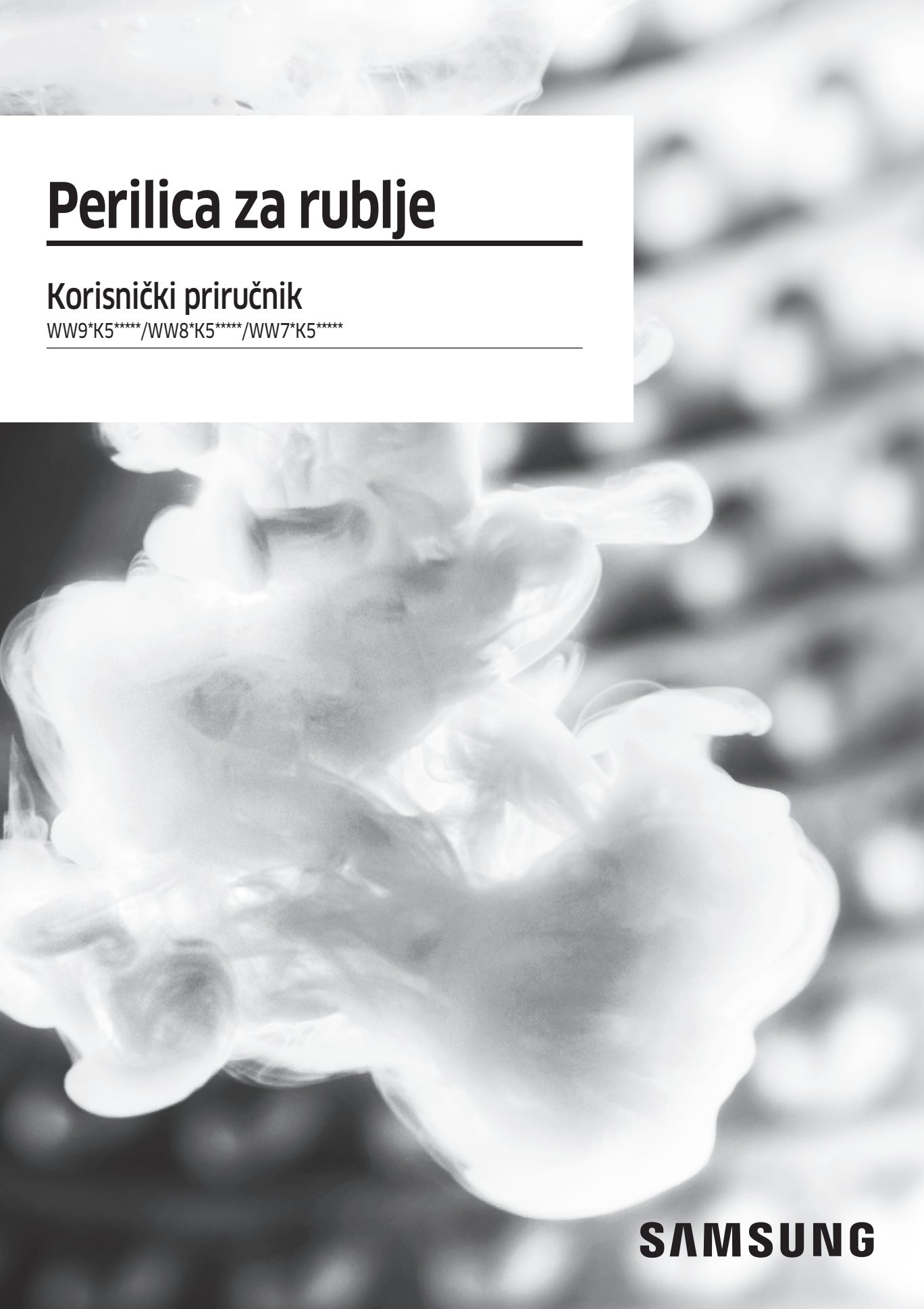

SAMSUNG

Sadržaj

Sigurnosne informacije 4

Što je potrebno znati o sigurnosnim uputama 4
Važne sigurnosne oznake 4
Važne mjere opreza 5
Važna upozorenja prilikom montaže 6
Mjere opreza prilikom montaže 7
Važna upozorenja za upotrebu 8
Mjere opreza prilikom upotrebe 9
Važna upozorenja za čišćenje 12
Upute vezane uz električni i elektronički otpad (WEEE) 13

Montaža 14

Sadržaj paketa 14
Preduvjeti za montažu 16
Upute za postavljanje u koracima 18

Prije početka 24

Početne postavke 24
Upute za rublje 25
Smjernice za upotrebu ladice za deterdžent 27

Rad 30

Upravljačka ploča 30
Jednostavni koraci za pokretanje 32
Pregled ciklusa 34
Posebne značajke 37
Postavke 39

Održavanje 40

Ekološko čišćenje bubnja 40
Smart Check 41
Ispuštanje vode u hitnom slučaju 42
Čišćenje 43
Oporavak nakon smrzavanja 47
Održavanje u slučaju dužeg razdoblja nekorištenja 47

Rješavanje problema 48

Kontrolne točke 48
Informativne šifre 52

Specifikacije 55

Tablica održavanja tkanina 55
Zaštita okoliša 56
List sa specifikacijama 57
Informacije o glavnim ciklusima pranja 62

Sigurnosne informacije

Čestitamo vam na kupnji nove perilice za rublje tvrtke Samsung. Ovaj priručnik sadrži važne informacije o montaži, korištenju i održavanju uređaja. Pročitajte priručnik kako biste u potpunosti iskoristili mnoge prednosti i značajke perilice za rublje.

Što je potrebno znati o sigurnosnim uputama

Pročitajte ovaj priručnik u potpunosti kako biste bili sigurni da znate kako na siguran i učinkovit način koristiti mnoge značajke i funkcije novog uređaja. Spremite priručnik na sigurno mjesto blizu uređaja za buduće potrebe. Ovaj uređaj koristite samo za namjene opisane u ovom priručniku s uputama.

Upozorenja i važne sigurnosne upute u ovom priručniku ne sadrže sve moguće uvjete i situacije koje bi se mogle dogoditi. Vaša je odgovornost da prilikom montiranja, održavanja i rukovanja perilicom slijedite zdrav razum i pridržavate se mjera opreza.

Budući da se upute o rukovanju u nastavku odnose na više modela, karakteristike vaše perilice za rublje mogu se neznatno razlikovati od onih opisanih u priručniku i možda se neki znakovi upozorenja ne primjenjuju. Ako imate pitanja ili nedoumica, obratite se najbližem servisnom centru ili potražite pomoć i informacije na internetskoj adresi www.samsung.com.

Važne sigurnosne oznake

Što znače ikone i znakovi u ovom korisničkom priručniku:

⚠ UPOZORENJE

Rizični ili opasni postupci koji mogu uzrokovati teške tjelesne ozljede, smrt i/ili materijalnu štetu.

⚠ OPREZ

Rizični ili opasni postupci koji mogu uzrokovati tjelesne ozljede i/ili materijalnu štetu.

NAPOMENA

Označava da postoji rizik od tjelesne ozljede ili materijalne štete.

Ovi znakovi upozorenja služe za sprječavanje vaših ozljeda i ozljeda drugih osoba.
Strogo ih se pridržavajte.
Nakon što ste proučili ovaj priručnik, spremite ga na sigurno mjesto za buduće potrebe.

Pročitajte sve upute prije korištenja uređaja.

Kao i kod svih uređaja koji koriste električnu energiju i imaju pomične dijelove, postoji potencijalna opasnost. Kako biste sigurno rukovali ovim uređajem, upoznajte se s načinom na koji radi i budite oprezni pri korištenju.

Važne mjere opreza

⚠ UPOZORENJE

Rizični ili opasni postupci koji mogu uzrokovati tjelesne ozljede i/ili materijalnu štetu.

1. Uređaj ne smiju koristiti osobe (uključujući djecu) smanjenih fizičkih, osjetilnih ili mentalnih sposobnosti niti osobe koje nemaju znanje i iskustvo, osim ako nisu pod nazorom i upućeni u rukovanje uređajem od strane osobe odgovorne za njihovu sigurnost.
2. Za upotrebu u Europi: Ovaj uređaj mogu koristiti djeca s navršenih 8 godina, osobe smanjenih fizičkih, osjetilnih ili mentalnih sposobnosti te osobe koje nemaju znanje i iskustvo ako su pod nadzorom ili upućeni u rukovanje uređajem na siguran način i shvaćaju s time povezane rizike. Djeca se ne smiju igrati uređajem. Djeca ne smiju čistiti niti održavati uređaj bez nadzora.
3. Djecu treba nadgledati kako se ne bi igrala uređajem.
4. Ako je kabel napajanja oštećen, mora ga zamijeniti proizvođač, serviser ili druga osoba odgovarajućih kvalifikacija kako bi se izbjegla opasnost.
5. Umjesto starog kompleta crijeva upotrijebite novi komplet crijeva isporučen s uređajem.
6. Kod uređaja s ventilacijskim otvorima na podnožju pazite da tepih ne blokira otvore.
7. Za upotrebu u Europi: Djecu mlađu od tri godine ne ostavljajte u blizini uređaja osim ako nisu pod neprekidnim nadzorom.

Sigurnosne informacije

8. **OPREZ**: Kako biste izbjegli opasnost oštećenja termalnog osigurača, nikada ne koristite uređaj priključen na strujni krug kojim upravlja neka treća strana, poput mjerača vremena, daljinskih upravljača itd.

Važna upozorenja prilikom montaže

⚠ **UPOZORENJE**

Ovaj uređaj mora montirati kvalificirani tehničar ili servis.

- U suprotnom može doći do strujnog udara, požara, eksplozije, problema s proizvodom ili ozljeda.

Uređaj je težak, pažljivo ga podižite.

Priključite električni kabel u zidnu utičnicu koja je u skladu s lokalnim električnim specifikacijama. Utičnicu upotrebljavajte samo za ovaj uređaj i nemojte upotrebljavati produžni kabel.

- Dijeljenje zidne utičnice s drugim uređajima korištenjem produžnog kabela ili produžavanjem kabela za napajanje može dovesti do strujnog udara ili požara.
- Provjerite jesu li napon, frekvencija i struja isti kao oni navedeni u specifikacijama proizvoda. U suprotnom bi moglo doći do strujnog udara ili požara. Čvrsto priključite utikač u utičnicu u zidu.

Redovito s utikača i kontaktnih točaka pomoću suhe krpe uklonite sve strane tvari kao što su prašina ili voda.

- Iskopčajte utikač i očistite ga suhom krpom.
- U suprotnom bi moglo doći do strujnog udara ili požara.

Utikač ukopčajte u zidnu utičnicu tako da je kabel usmjeren prema podu.

- Ako utikač u utičnicu uključite u suprotnom smjeru, električne žice unutar kabela mogu se oštetiti i uzrokovati strujni udar ili požar.

Ambalažu držite podalje od djece jer može biti opasna za djecu.

- Ako dijete stavi vrećicu preko glave, može se ugušiti.

Ako su uređaj, utikač ili kabel za napajanje oštećeni, obratite se najbližem servisnom centru.

Uređaj mora biti ispravno uzemljen.

Ne uzemljujte uređaj na plinsku cijev, plastičnu cijev za vodu ili telefonsku žicu.

- To može uzrokovati strujni udar, požar, eksploziju ili probleme s proizvodom.
- Ne uključujte kabel za napajanje u utičnicu koja nije ispravno uzemljena te provjerite je li sve u skladu s lokalnim i državnim propisima.

Nemojte montirati uređaj blizu peći i zapaljivih materijala.

Nemojte montirati uređaj na vlažnim, masnim ili prašnjavim mjestima niti na mjestima izloženima izravnom sunčevom svjetlu ili vodi (kiši).

Nemojte montirati uređaj na mjestima s niskom temperaturom.

- Cijevi mogu puknuti uslijed smrzavanja.

Nemojte montirati uređaj na mjestima gdje bi moglo doći do istjecanja plina.

- To može uzrokovati strujni udar ili požar.

Nemojte koristiti električni transformator.

- To može uzrokovati strujni udar ili požar.

Nemojte koristiti oštećeni utikač, kabel za napajanje ili rasklimanu utičnicu.

- To može uzrokovati strujni udar ili požar.

Nemojte povlačiti kabel za napajanje i nemojte ga pretjerano savijati.

Nemojte izvijati kabel za napajanje niti ga vezati u čvor.

Ne postavljajte kabel za napajanje na metalne predmete, ne stavljajte teške predmete na kabel za napajanje, ne umećite kabel za napajanje između predmeta i ne gurajte ga u prostor iza uređaja.

- To može uzrokovati strujni udar ili požar.

Prilikom isključivanja utikača nemojte povlačiti za kabel za napajanje.

- Utikač isključite pridržavajući ga.
- U suprotnom bi moglo doći do strujnog udara ili požara.

Ovaj uređaj treba postaviti u blizini priključka za struju, slavine za dovod vode i cijevi za odvod vode.

Mjere opreza prilikom montaže

⚠ OPREZ

Ovaj se uređaj mora postaviti tako da se omogući jednostavan pristup utikaču.

- U suprotnom bi moglo doći do strujnog udara ili požara zbog istjecanja struje.

Postavite uređaj na čvrstu i ravnu podlogu koja može podnijeti njegovu težinu.

- U suprotnom bi moglo doći do neuobičajenih vibracija, pokreta, buke ili problema s proizvodom.

Sigurnosne informacije

Važna upozorenja za upotrebu

⚠ UPOZORENJE

Ako se uređaj poplavi, odmah prekinite dovod vode i isključite napajanje te se obratite najbližem servisnom centru.

- Ne dodirujte utikač vlažnim rukama.
- U suprotnom može doći do strujnog udara.

Ako uređaj proizvodi neobične zvukove, ima miris po paljevini ili se dimi, odmah isključite napajanje i obratite se najbližem servisnom centru.

- U suprotnom bi moglo doći do strujnog udara ili požara.

U slučaju istjecanja plina (npr. propana, ukapljenog plina itd.) odmah provjetrite prostor bez dodirivanja utikača. Ne dodirujte uređaj niti kabel za napajanje.

- Ne koristite ventilator.
- Iskra bi mogla uzrokovati eksploziju ili požar.

Ne dopuštajte djeci da se igraju u perilici za rublje ili na njoj. Osim toga, prilikom odlaganja uređaja skinite ručicu za vrata perilice.

- Ako se zaglave u perilici, djeca se mogu ugušiti.

Provjerite jeste li uklonili ambalažu (spužve, stiropor) pričvršćenu na donji dio perilice za rublje prije njezinog korištenja.

Ne perite predmete zaprljane benzinom, kerozinom, benzenom, razrjeđivačem, alkoholom ili drugim zapaljivim ili eksplozivnim tvarima.

- To može uzrokovati strujni udar, požar ili eksploziju.

Nemojte silom otvarati vrata perilice za vrijeme njezinog rada (pranja na visokim temperaturama / sušenja / centrifugiranja).

- Voda koja istječe iz perilice može uzrokovati opekline ili učiniti pod skliskim. To može uzrokovati ozljede.
- Otvaranje vrata silom može oštetiti uređaj i uzrokovati ozljede.

Ne gurajte ruku ispod perilice tijekom njezinog rada.

- To može uzrokovati ozljede.

Ne dodirujte utikač vlažnim rukama.

- To može uzrokovati strujni udar.

Ne isključujte uređaj iskopčavanjem utikača tijekom rada uređaja.

- Ponovno uključivanje utikača u zidnu utičnicu može stvoriti iskre i time uzrokovati strujni udar ili požar.

Ne dopuštajte da djeca ili nemoćne osobe koriste perilicu bez nadzora. Ne dopuštajte djeci da ulaze u uređaj ili da se na njega penju.

- To može uzrokovati strujni udar, opekline ili ozljede.

Ne gurajte ruke ili metalne predmete ispod perilice tijekom njezinog rada.

- To može uzrokovati ozljede.

Ne isključujte uređaj iz struje povlačenjem kabela za napajanje. Uvijek čvrsto primite utikač i izvucite ga iz utičnice.

- Oštećenje kabela napajanja može uzrokovati kratki spoj, požar i/ili strujni udar.

Ne pokušavajte popraviti, rastaviti ili izmijeniti uređaj sami.

- Ne koristite nikakve osigurače (bakrene, čelične žice itd.) osim standardnih.
- Ako je potreban popravak ili ponovna montaža uređaja, obratite se najbližem servisnom centru.
- U suprotnom može doći do strujnog udara, požara, problema s proizvodom ili ozljeda.

Ako se cijev za dovod vode odvoji od slavine i preplavi uređaj, iskopčajte kabel za napajanje.

- U suprotnom bi moglo doći do strujnog udara ili požara.

Iskopčajte utikač ako se uređaj ne koristi dulje razdoblje ili tijekom grmljavine ili oluje.

- U suprotnom bi moglo doći do strujnog udara ili požara.

Ako u uređaj dospije bilo kakva strana tvar, isključite kabel za napajanje i obratite se najbližoj službi za korisnike tvrtke Samsung.

- To može uzrokovati strujni udar ili požar.

Ne dopuštajte da se djeca (ili kućni ljubimci) igraju u perilici za rublje ili na njoj. Vrata perilice za rublje ne otvaraju se lako iznutra i djeca bi se mogla teško ozlijediti ako se zaglave u njoj.

Mjere opreza prilikom upotrebe

⚠ OPREZ

Ako se perilica zaprlja stranim tvarima kao što su deterdžent, prašina, ostaci hrane itd., iskopčajte utikač i očistite perilicu pomoću suhe, meke krpe.

- U suprotnom može doći do promjena boje, iskrivljenja, oštećenja ili hrđanja.

Prednje staklo može se razbiti snažnim udarcem. Pažljivo koristite perilicu.

- Ako je staklo razbijeno, može doći do ozljeda.

Nakon kvara s dovodom vode ili ponovnog priključivanja cijevi za vodu, polako otvorite slavinu.

Polako otvorite slavinu nakon dugog razdoblja nekorištenja.

- Tlak zraka u cijevi za dovod vode ili slavini može uzrokovati oštećenje dijela proizvoda ili istjecanje vode.

Ako se za vrijeme rada pojavi pogreška s odvodom, provjerite postoji li problem s odvodom.

- Ako se koristi perilica koja je poplavljena zbog problema s odvodom, može doći do strujnog udara ili požara.

Stavite rublje u perilicu tako da vrata ne zahvate rublje.

Sigurnosne informacije

- Ako vrata zahvate rublje, može doći do oštećenja rublja ili perilice, odnosno istjecanja vode.

Zatvorite dovod vode za perilicu kada se perilica ne koristi.

- Provjerite jesu li vijci na spoju cijevi za dovod vode ispravno zategnuti.

Pazite da se gumena brtva i staklo prednjih vrata ne zaprljaju stranim tvarima (npr. otpadom, nitima, vlasima kose itd.).

- Ako strana tvar zapne u vratima, vrata se neće moći u potpunosti zatvoriti, što može dovesti do istjecanja vode.

Prije korištenja proizvoda otvorite slavinu za vodu i provjerite je li spoj cijevi za dovod vode čvrsto zategnut i ističe li voda.

- Ako su vijci na spoju cijevi za dovod vode labavi, može doći do istjecanja vode.

Proizvod koji ste kupili namijenjen je isključivo za kućnu upotrebu.

Upotreba proizvoda u poslovne svrhe kvalificira se kao zlouporaba proizvoda. U takvom slučaju prestaje pokrivenost proizvoda standardnim jamstvom koje daje tvrtka Samsung te tvrtka Samsung neće snositi nikakvu odgovornost za kvarove ili oštećenja nastala uslijed takve zloupotrebe.

Nemojte stajati na uređaju i ne stavljajte predmete (kao što su rublje, upaljene svijeće, upaljene cigarete, posuđe, kemikalije, metalni predmeti itd.) na uređaj.

- To može uzrokovati strujni udar, požar, probleme s proizvodom ili ozljede.

Nemojte na površinu uređaja prskati hlapljive tvari poput insekticida.

- Osim što su štetne za ljude, mogu uzrokovati strujni udar, požar ili probleme s proizvodom.

Ne stavljajte predmete koji stvaraju elektromagnetska polja blizu perilice.

- To može uzrokovati ozljede zbog kvara.

Voda koja se ispušta iz perilice za vrijeme pranja na visokim temperaturama ili sušenja je vruća. Ne dodirujte tu vodu.

- To može uzrokovati opekline ili ozljede.

Nemojte prati, centrifugirati niti sušiti vodootporne sjedalice, prostirke ili odjeću (*), osim ako vaš uređaj ima poseban ciklus za pranje takvih predmeta.

(*): Vunena posteljina, kabanice, ribarska odijela, skijaške hlače, vreće za spavanje, navlake za pelene, trenirke i prekrivači za bicikle, motocikle, automobile itd.

- Nemojte prati debele ili tvrde prostirke, čak niti ako se na etiketi o njihovom održavanju nalazi oznaka perilice. To može uzrokovati ozljede ili oštećenje perilice, zidova, poda ili odjeće zbog neuobičajenih vibracija.
- Nemojte prati prostirke niti otirače s gumenom podlogom. Gumena bi se podloga mogla odvojiti i zaglaviti se u unutrašnjosti bubnja, a to bi moglo prouzročiti kvar, npr. kvar na odvodu.

Ne uključujte perilicu ako je iz nje izvađena ladica za deterdžent.

- To može uzrokovati strujni udar ili ozljede zbog istjecanja vode.

Ne dodirujte unutrašnjost bubnja tijekom ili neposredno nakon sušenja jer je vruća.

- To može uzrokovati opekline.

Ne gurajte ruku u ladicu za deterdžent.

- To može uzrokovati ozljede jer se ruka može zaglaviti u uređaju za unos deterdženta.
- Pretinac za tekući deterdžent (odnosi se samo na određene modele) ne koristi se za deterdžent u prahu. Izvadite pretinac kad koristite deterdžent u prahu.

U perilicu nemojte stavljati druge predmete (npr. cipele, ostatke hrane, životinje) osim rublja.

- To može uzrokovati oštećenje perilice ili ozljede, pa čak i smrt kada je riječ o kućnim ljubimcima zbog neuobičajenih vibracija.

Ne pritišćite gumbe pomoću oštrih predmeta kao što su igle, noževi, nokti itd.

- To može uzrokovati strujni udar ili ozljede.

Ne perite rublje zaprljano uljima, kremama ili losionima koji se koriste u trgovinama s kozmetičkim proizvodima za njegu kože ili salonima za masažu.

- To može prouzročiti iskrivljenje gumene brtve i istjecanje vode.

U bubnju nemojte na dulje vremensko razdoblje ostavljati metalne predmete kao što su sigurnosne igle, ukosnice ili sredstvo za izbjeljivanje.

- To može uzrokovati hrđanje bubnja.
- Ako se na površini bubnja pojavi hrđa, na površinu nanesite (neutralno) sredstvo za čišćenje i očistite je spužvom. Nikada nemojte koristiti metalnu četku.

Nemojte izravno koristiti deterdžent za kemijsko čišćenje i nemojte prati, ispirati niti centrifugirati rublje zaprljano deterdžentom za kemijsko čišćenje.

- To može uzrokovati spontano izgaranje i zapaljenje zbog topline koja nastaje prilikom oksidacije ulja.

Ne koristite vodu iz uređaja za hlađenje/zagrijavanje vode.

- To može uzrokovati probleme s perilicom.

U perilici nemojte koristiti prirodne sapune za pranje ruku.

- Ako se stvrdnu i nakupe u perilici, može doći do problema s proizvodom, promjena boje, nastanka hrđe i neugodnih mirisa.

Čarape i grudnjake stavite u mrežicu za pranje i perite ih s ostalim rubljem.

U mrežici za pranje nemojte prati velike komade rublja poput posteljine.

- U suprotnom može doći do ozljeda zbog neuobičajenih vibracija.

Ne koristite deterdžente koji se stvrdnjavaju.

- Ako se nakupe unutar perilice, može doći do istjecanja vode.

Provjerite jesu li svi džepovi na odjeći prazni.

Sigurnosne informacije

- Tvrdi i oštri predmeti, kao što su kovanice, sigurnosne igle, čavli, vijci ili kamenje mogu prouzročiti velika oštećenja uređaja.

Ne perite odjeću s velikim kopčama, gumbima ili drugim metalnim predmetima.

Rublje razvrstajte po bojama pritom pazeći na njihovu postojanost i odaberite preporučeni ciklus, temperaturu vode i dodatne funkcije.

- To može prouzročiti promjene boje ili oštećenje tkanine.

Pripazite da prilikom zatvaranja vrata perilice ne prikliještite dječje prste.

- U suprotnom može doći do ozljede.

Važna upozorenja za čišćenje

⚠ UPOZORENJE

Ne čistite uređaj prskajući vodu izravno na njega.

Nemojte se koristiti snažnim sredstvima za čišćenje koja sadrže kiselinu.

Za čišćenje uređaja nemojte koristiti benzen, razrjeđivač niti alkohol.

- To može uzrokovati promjene boje, iskrivljenja, oštećenja, strujni udar ili požar.

Prije čišćenja ili održavanja isključite uređaj iz zidne utičnice.

- U suprotnom bi moglo doći do strujnog udara ili požara.

Upute vezane uz električni i elektronički otpad (WEEE)

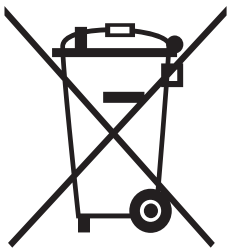

Ispravno odlaganje proizvoda (Električni i elektronički otpad)

(Primjenjivo Primjenjuje se u zemljama s posebnim sustavima za prikupljanje otpada)

Ova oznaka na proizvodu, dodatnoj opremi ili u literaturi ukazuje na to da se proizvod i njegova elektronička oprema (npr., punjač, slušalice, USB kabel) ne bi trebali odlagati s ostalim kućanskim otpadom na kraju radnog vijeka. Da biste spriječili moguću štetu za okoliš ili ljudsko zdravlje nekontroliranim odlaganjem otpada, odvojite ovaj predmet od ostalih vrsta otpada i odgovorno reciklirajte kako biste promicali održivu ponovnu upotrebu materijalnih resursa.

Korisnici u kućanstvima trebali bi kontaktirati prodavača kod kojega su kupili proizvod ili ured lokalne vlasti za pojedinosti o tome gdje i kako se ovaj predmet može odnijeti kako bi recikliranje bilo sigurno za okoliš.

Korisnici u tvrtkama trebaju kontaktirati dobavljača i provjeriti uvjete i odredbe kupovnog ugovora. Ovaj proizvod i njegova elektronička oprema ne smije se miješati s drugim komercijalnim otpadom.

Informacije o obvezama tvrtke Samsung u pogledu okoliša i regulatornih obveza specifičnih za proizvod npr. REACH, posjetite stranicu: samsung.com/uk/aboutsamsung/samsungelectronics/corporatecitizenship/data_corner.html

Montaža

Pažljivo pročitajte ove upute kako biste pravilno montirali perilicu za rublje i spriječili nezgode prilikom pranja rublja.

Sadržaj paketa

Provjerite nalaze li se svi dijelovi u pakiranju proizvoda. Ako imate problema s perilicom rublja ili dijelovima, obratite se lokalnoj službi za korisnike tvrtke Samsung ili trgovcu.

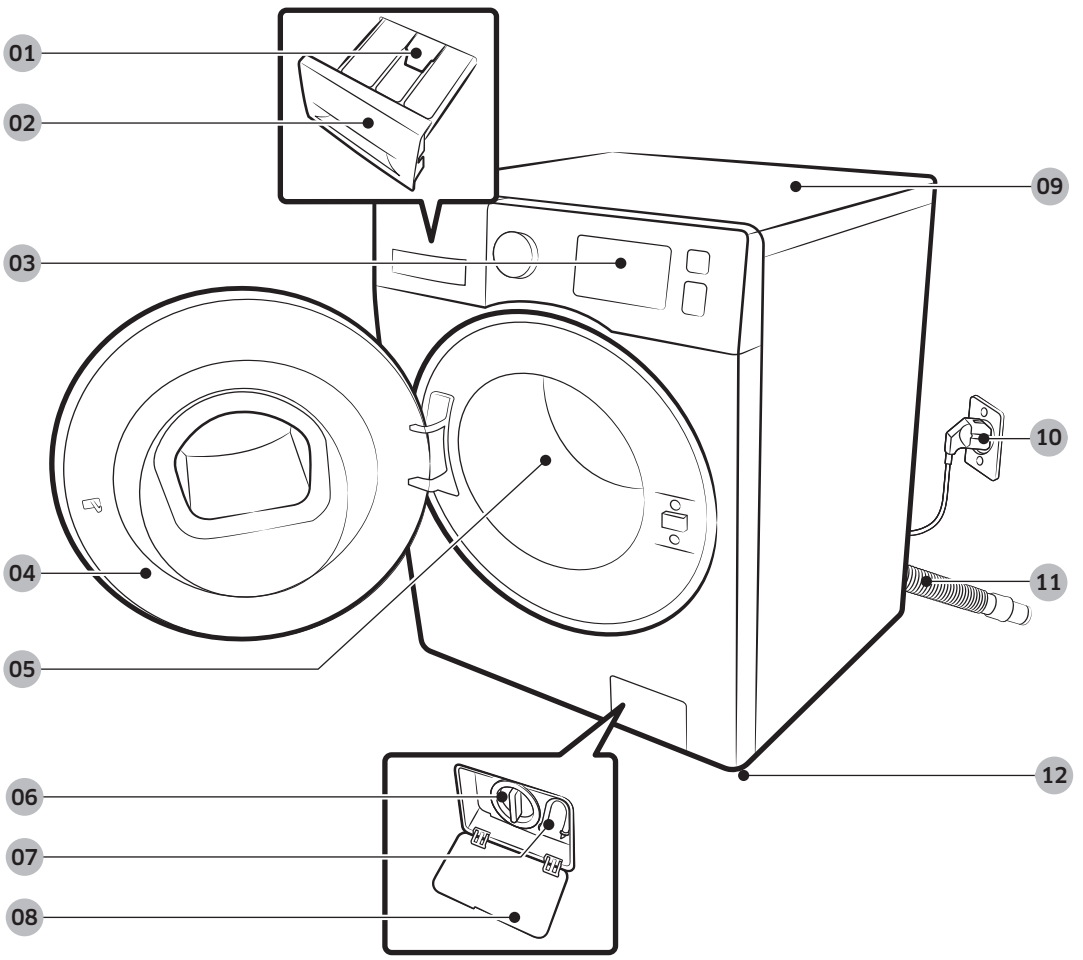

01 Ručica za otpuštanje
02 Ladica za deterdžent
03 Upravljačka ploča
04 Vrata
05 Bubanj
06 Filtar pumpe
07 Cijev za ispuštanje vode u hitnom slučaju
08 Poklopac filtra
09 Radna ploha
10 Utikač kabela za napajanje
11 Cijev za odvod
12 Nožice za izravnavanje



Ključ



Poklopci vijaka

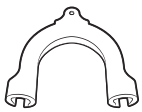

Vodilica cijevi



Cijev za hladnu vodu



Cijev za toplu vodu

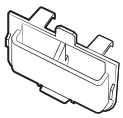

Pretinac za tekući deterdžent

NAPOMENA

- Poklopci vijka: Broj isporučenih poklopaca vijaka (3 do 6) ovisi o modelu.
- Cijev za toplu vodu: Odnosi se samo na određene modele.
- Pretinac za tekući deterdžent: Odnosi se samo na određene modele.

Montaža

Preduvjeti za montažu

Napajanje strujom i uzemljenje

- Potreban je osigurač ili prekidač strujnog kruga za izmjeničnu struju od 220 - 240 V i 50 Hz.
- Upotrijebite zasebno napajanje samo za perilicu za rublje.

Kako bi se omogućilo pravilno uzemljenje, perilica za rublje isporučuje se s kabelom za napajanje s trozubnim utikačem s uzemljenjem za korištenje u ispravno ugrađenoj i uzemljenoj utičnici.

Ako niste sigurni je li uređaj pravilno uzemljen, obratite se ovlaštenom električaru ili serviseru.

Nemojte mijenjati isporučeni utikač. Ako utičnica ne odgovara utikaču, od ovlaštenog električara zatražite da ugradi ispravnu utičnicu.

⚠ UPOZORENJE

- NEMOJTE koristiti produžni kabel.
- Koristite samo kabel za napajanje koji je isporučen uz perilicu za rublje.
- NEMOJTE spajati žicu za uzemljenje na plastične vodovodne cijevi, plinske cijevi ili cijevi za toplu vodu.
- Neispravno spojeni vodiči za uzemljenje mogu uzrokovati strujni udar.

Dovod vode

Ispravni tlak vode za ovu perilicu rublja je između 50 kPa i 800 kPa. Tlak vode niži od 50 kPa može dovesti do toga da se ventil za vodu ne zatvori do kraja. Ili će možda biti potrebno više vremena da se napuni bubanj što će dovesti do isključivanja perilice. Priključci za vodu moraju se nalaziti unutar 120 cm od stražnje strane perilice za rublje kako bi isporučena crijeva za dovod vode dosegla do perilice.

Kako bi se smanjila opasnost od istjecanja vode:

- Provjerite jesu li slavine za vodu lako dostupne.
- Zatvorite slavine za vodu kada se perilica ne koristi.
- Redovito provjeravajte propuštaju li priključci cijevi za dovod vode.

⚠ OPREZ

Prije prvog korištenja perilice za rublje provjerite propuštaju li spojevi na ventilu za vodu i slavine.

Odvod

Tvrtka Samsung preporučuje visinu cijevnog nastavka 60 – 90 cm. Cijev za odvod treba provesti kroz obujmicu cijevi za odvod do cijevnog nastavka, a cijevni nastavak mora u potpunosti prekriti cijev za odvod.

Podloga

Za najbolje rezultate perilicu je potrebno postaviti na čvrstu podlogu. Drvene podove možda ćete trebati pojačati kako bi se vibracije i/ili neujednačenost umetnutog rublja sveli na najmanju moguću mjeru. Tepisi i meke keramičke površine nisu dovoljno otporni na vibracije što može dovesti do toga da se perilica za rublje lagano kreće tijekom ciklusa centrifugiranja.

⚠ OPREZ

NEMOJTE postavljati perilicu na platformu ili na konstrukciju sa slabim temeljem.

Temperatura vode

Nemojte postavljati perilicu za rublje na mjesta gdje bi se voda mogla smrznuti jer perilica uvijek zadrži nešto vode u svojim ventilima za vodu, pumpama i/ili cijevima. Smrznuta voda zaostala u spojevima može oštetiti remenje, pumpu i druge dijelove perilice za rublje.

Montaža u malim prostorima

Minimalan slobodni prostor za stabilan rad:

Sa strane	25 mm
Iznad	25 mm
Stražnja strana	50 mm
Sprijeda	550 mm

Ako se na istom mjestu montiraju perilica i sušilica, u prednjem dijelu male prostorije mora postojati najmanje 550 mm slobodnog otvora za zrak. Sama perilica za rublje ne zahtijeva određeni otvor za zrak.

Montaža

Upute za postavljanje u koracima

KORAK 1 Odaberite mjesto

Preduvjeti mjesta:

- Čvrsta, ravna podloga bez tepiha ili podne obloge koja bi mogla zapriječiti prozračivanje
- Podalje od sunčeve svjetlosti
- Odgovarajući prostor za ventilaciju i ožičenje
- Okolna temperatura uvijek je viša od točke smrzavanja (0 ˚C)
- Podalje od izvora topline

KORAK 2 Uklonite vijke za prijevoz

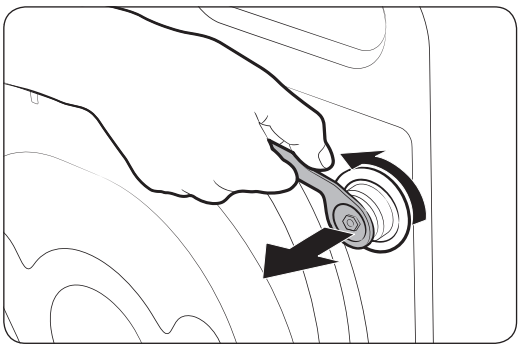

Raspakirajte pakiranje proizvoda i uklonite sve vijke za prijevoz.

1. Otpustite sve vijke za transport na stražnjem dijelu perilice koristeći isporučeni ključ.

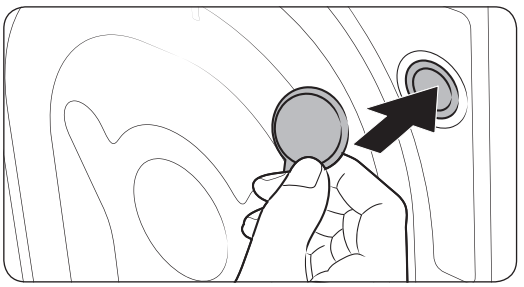

2. Otvore prekrijte isporučenim plastičnim poklopcima vijaka.
   Vijke za prijevoz sačuvajte za buduću upotrebu.

⚠ UPOZORENJE

Ambalaža može biti opasna za djecu. Sav ambalažni materijal (plastične vreće, polistiren itd.) odložite izvan dohvata djece.

KORAK 3 Podesite nožicu za izravnavanje

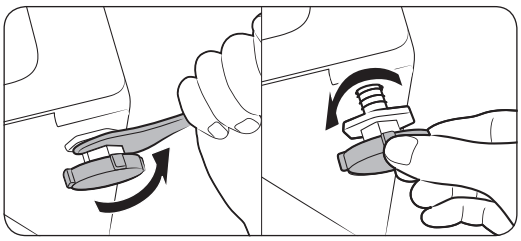

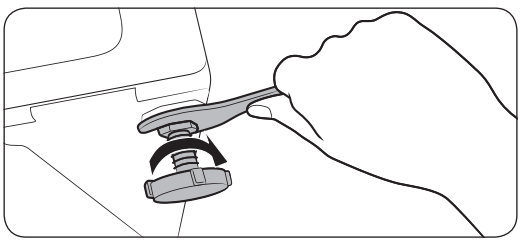

1. Nježno pomaknite perilicu na njeno mjesto. Primjenom sile možete oštetiti nožice za izravnavanje.
2. Izravnajte perilicu za rublje ručnim podešavanjem nožica za izravnavanje.

3. Kada izravnavanje bude dovršeno, zategnite matice pomoću ključa.

KORAK 4 Priključite cijev za dovod vode

Isporučeni adapter za crijevo može se razlikovati ovisno o modelu. Ovaj vas vodič vodi kroz priključivanje adaptera za slavinu. Ako vam je isporučen adapter za slavinu s navojem, prijeđite na 7. korak.

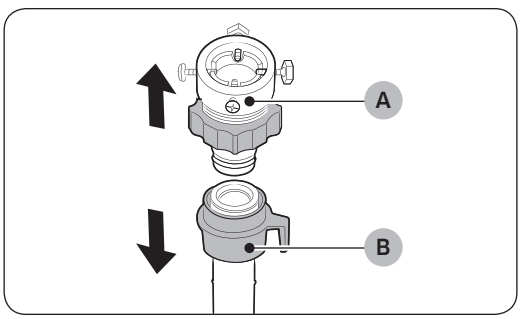

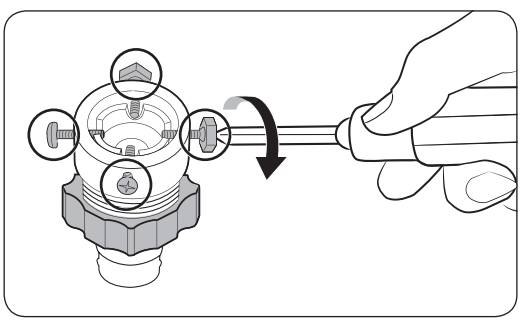

Cijev za vodu spojite na slavinu za vodu.

1. Uklonite adapter (A) s cijevi za vodu (B).

2. Pomoću križnog odvijača otpustite četiri vijka na adapteru.

Montaža

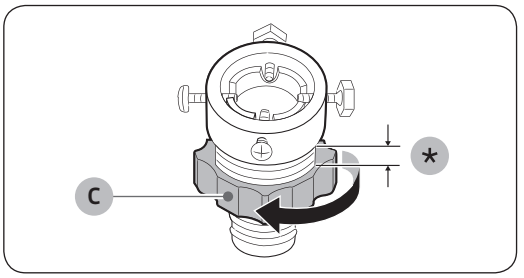

3. Držite adapter i okrenite **dio (C)** u smjeru strelice kako biste ga otpustili za 5 mm (*).

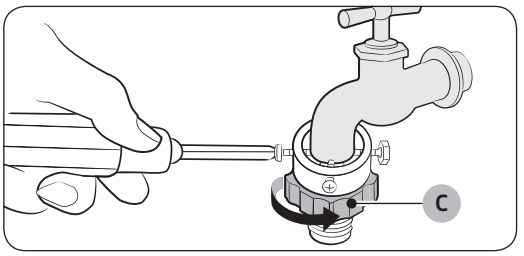

4. Umetnite adapter u slavinu za vodu i zategnite vijke istodobno podižući adapter prema gore.
5. Okrenite **dio (C)** u smjeru strelice kako biste ga zategnuli.

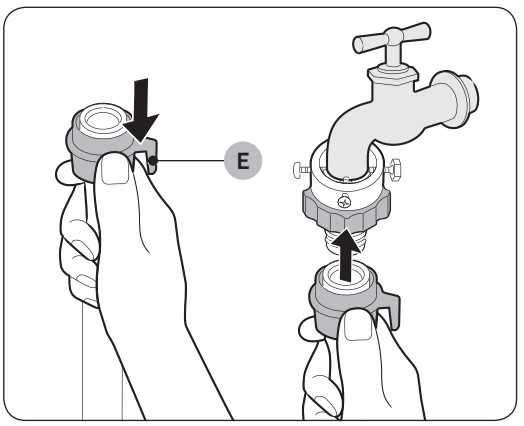

6. Dok pritišćete **dio (E)**, spojite cijev za vodu s adapterom. Potom otpustite **dio (E)**. Cijev se spaja na adapter uz zvuk sjedanja na mjesto.

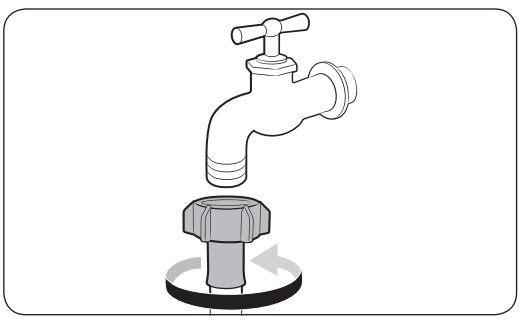

7. Ako koristite slavinu s navojem, koristite isporučeni adapter za slavinu s navojem kako biste crijevo priključili kao što je prikazano.

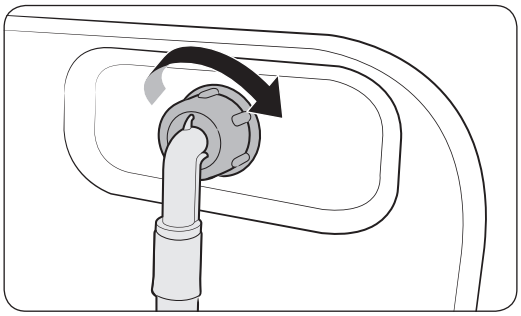

8. Spojite drugi kraj cijevi za vodu na ventil za ulaz vode na stražnjoj strani perilice. Zategnite cijev u smjeru kazaljke na satu.

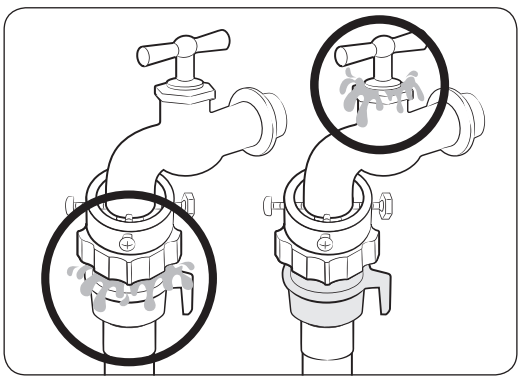

9. Otvorite slavinu za vodu i provjerite ima li propuštanja vode na područjima spojeva. Ako dolazi do curenja vode, ponovite prethodno navedene korake.

⚠ UPOZORENJE

Ako voda istječe, zaustavite rad perilice i isključite perilicu iz napajanja. Zatim se obratite lokalnom servisnom centru tvrtke Samsung. U protivnom može doći do električnog udara.

⚠ OPREZ

Nemojte silom rastezati cijev za vodu. Ako je cijev prekratka, zamijenite je dužom visokotlačnom cijevi.

NAPOMENA

- Nakon što spojite cijev za vodu na adapter, provjerite je li ispravno spojena tako da povučete cijev za vodu prema dolje.
- Koristite uobičajene slavine za vodu. Ako je slavina pravokutnog oblika ili je prevelika, uklonite prsten odstojnika prije umetanja slavine u adapter.

Montaža

Kod modela s dodatnim dovodom tople vode:

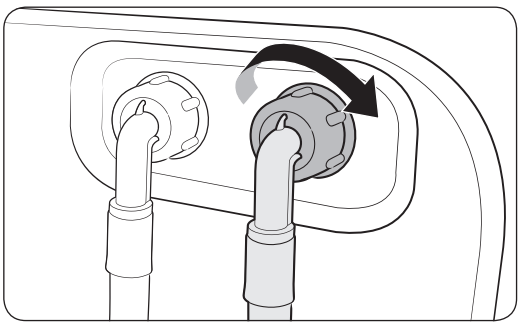

1. Spojite crveni kraj cijevi za toplu vodu na dovod tople vode na stražnjoj strani perilice.
2. Drugi kraj cijevi za toplu vodu priključite na slavinu za toplu vodu.

Cijev za dovod vode (odnosi se samo na određene modele)

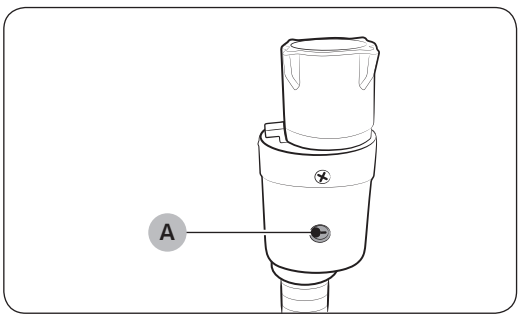

Cijev za dovod vode upozorava korisnike na opasnost od istjecanja vode. Prepoznaje protok vode i postane crvena na središnjem indikatoru (A) ako dođe do curenja.

NAPOMENA

Kraj cijevi za dovod vode mora se postaviti na slavinu za vodu, a ne na uređaj.

KORAK 5 Postavite cijev za odvod

Cijev za odvod može se postaviti na tri načina:

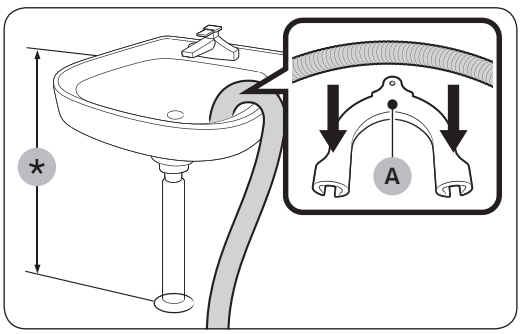

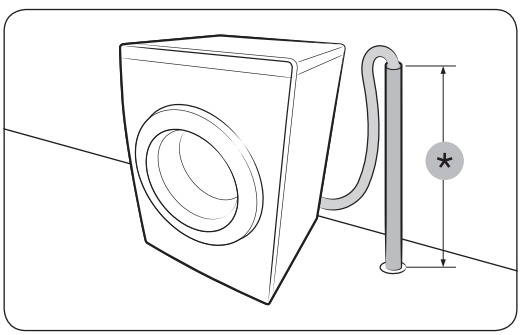

Preko ruba umivaonika

Cijev za odvod mora se postaviti na visinu između 60 cm i 90 cm (*) od poda. Kako bi kraj cijevi za odvod ostao savijen, koristite priloženu **plastičnu vodilicu za cijev (A)**. Kukom pričvrstite vodilicu na zid kako biste omogućili stabilan odvod.

U odvodnu cijev umivaonika

Odvodna cijev umivaonika mora biti iznad sifona umivaonika tako da je kraj odvodne cijevi najmanje 60 cm iznad poda.

U odvodnu cijev

Odvodna cijev mora se postaviti na visinu između 60 cm i 90 cm (*). Preporučuje se korištenje okomite cijevi od 65 cm. Provjerite je li cijev za odvod spojena s cijevnim nastavkom uz određeni nagib.

Cijevni nastavak za odvod mora imati sljedeće karakteristike:

- Promjer od minimalno 5 cm
- Minimalni kapacitet odvodnje od 60 litara u minuti

KORAK 6 Uključeno

Priključite električni kabel u zidnu utičnicu s izmjeničnom strujom odobrene vrste od 220 - 240 V i 50 Hz, zaštićenu osiguračem ili prekidačem strujnog kruga. Potom pritisnite gumb ⏻ **Napajanje** kako biste uključili perilicu za rublje.

Prije početka

Početne postavke

Pokrenite Kalibracija (preporučeno)

Kalibracija omogućuje perilici za rublje da preciznije odredi težinu rublja. Provjerite je li bubanj prazan prije nego pokrenete funkciju Kalibracija.

1. Isključite pa ponovno uključite perilicu za rublje.
2. Istovremeno pritisnite gumbe **Temp. (Temperatura)** i **Delay End (Odgoda završetka pranja)** na 3 sekunde kako biste pokrenuli Način rada za kalibraciju. Pojavit će se poruka "**Cb**".
3. Pritisnite gumb **Pokretanje/Pauza** kako biste pokrenuli ciklus Kalibracija.
4. Bubanj će se okretati u smjeru kazaljke na satu i suprotno od njega otprilike 3 minute.
5. Kad se ciklus dovrši, na zaslonu će se prikazati "**0**" i perilica za rublje će se automatski isključiti.
6. Perilica za rublje spremna je za korištenje.

Upute za rublje

KORAK 1 Sortiranje

Razvrstajte rublje prema sljedećim kriterijima:

- Etiketa za održavanje: Razvrstajte rublje u pamuk, miješana vlakna, sintetiku, svilu, vunu i umjetnu svilu.
- Boja: Odvojite bijelo rublje od obojanog.
- Veličina: Miješanje komada odjeće različite veličine u bubnju poboljšava učinkovitost pranja.
- Osjetljivost: Osjetljivo rublje perite zasebno za nove komade odjeće od čiste vune, zavjese i svilu. Provjerite etikete na komadima rublja.

NAPOMENA

Prije pranja provjerite etiketu o njezi na odjeći i odvojite je u skladu s tim.

KORAK 2 Ispraznite džepove

Ispraznite sve džepove na komadima rublja koje perete

- Metalni predmeti poput kovanica, iglica i kopči na odjeći mogu oštetiti ostalu odjeću, ali i bubanj.

Izokrenite odjeću s gumbima i ušivcima

- Ako su zatvarači na hlačama i jaknama otvoreni prilikom pranja, to može dovesti do oštećenja bubnja. Zatvarače treba zatvoriti i pričvrstiti uzicom.
- Odjeća s dugačkim uzicama može se zaplesti s ostalom odjećom. Provjerite jesu li sve uzice zavezane prije početka pranja.

KORAK 3 Koristite mrežicu za rublje

- Grudnjaci (perivi u vodi) moraju se umetnuti u mrežicu za rublje. Metalni dijelovi grudnjaka mogu razderati i oštetiti ostalo rublje.
- Mali, lagani komadi odjeće poput čarapa, rukavica, najlonki i rupčića mogu zapeti za vrata. Stavite ih u mrežicu za fino rublje.
- Mrežu za rublje nemojte prati samu, bez drugog rublja. To može uzrokovati neuobičajene vibracije koje bi mogle pomaknuti perilicu i uzrokovati ozljede.

Prije početka

KORAK 4 Predpranje (ako je potrebno)

Odaberite opciju Predpranje za odabrani program ako je rublje veoma zaprljano. Nemojte upotrebljavati opciju Predpranje ako se deterdžent ručno dodaje u bubanj ili ako upotrebljavate tekući deterdžent.

KORAK 5 Odredite kapacitet težine

Ne preopterećujte perilicu za rublje. Ako pretrpate perilicu, ona možda neće dobro oprati rublje. Kapacitet težine za svaku vrstu rublja potražite na stranici 34.

NAPOMENA

Prilikom pranja posteljine ili prekrivača, trajanje pranja može se produžiti ili se učinkovitost centrifugiranja može smanjiti. Za posteljinu i prekrivače preporučuje se brzina ciklusa centrifugiranja od 800 okr./min i težina rublja koja ne iznosi više od 2,0 kg.

⚠ OPREZ

Ako je rublje neujednačeno raspoređeno i prikazuje se informativna šifra "Ub", preraspodijelite rublje. Neujednačeno raspoređeno rublje može smanjiti učinkovitost centrifugiranja.

KORAK 6 Primijenite odgovarajuću vrstu deterdženta

Vrsta deterdženta ovisi o vrsti tkanine (pamuk, sintetika, osjetljiva odjeća, vuna), boji, temperaturi pranja i razini zaprljanosti. Uvijek koristite deterdžent koji je namijenjen automatskim perilicama za rublje.

NAPOMENA

- Slijedite preporuke proizvođača deterdženta koje se temelje na težini rublja, razini zaprljanosti i tvrdoći vode u vašem području. Ako ne znate kakva je tvrdoća vode u vašem području, obratite se lokalnoj upravi za vodoopskrbu.
- Nemojte koristiti deterdžent koji se može stvrdnuti ili ukrutiti. Takav deterdžent bi mogao ostati nakon ciklusa ispiranja i tako blokirati odvod.

⚠ OPREZ

Ako perete vunu koristeći program WOOL (VUNA), koristite samo neutralni tekući deterdžent. Ako se koristi u programu WOOL (VUNA), deterdžent u prahu mogao bi ostati na rublju i uzrokovati promjene boja na rublju.

Smjernice za upotrebu ladice za deterdžent

Perilica za rublje sadrži dozator koji se sastoji od tri odjeljka: lijevi odjeljak za glavno pranje, prednji desni za omekšivač i stražnji desni za predpranje.

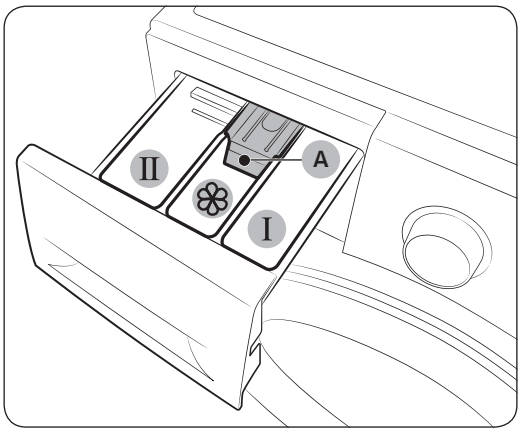

1. I **Odjeljak za predpranje**: Dodajte deterdžent za predpranje.
2. II **Odjeljak za glavno pranje**: Dodajte deterdžent za glavno pranje, omekšivač vode, sredstvo za prednamakanje, izbjeljivanje i/ili sredstvo za uklanjanje mrlja.
3. ❀ **Odjeljak za omekšivač**: Dodajte dodatke kao što je npr. omekšivač tkanine. Nemojte prelaziti crtu **MAX (A)**.

⚠ **OPREZ**

- Ne otvarajte ladicu za deterdžent za vrijeme rada perilice.
- Nemojte koristiti sljedeće vrste deterdženata u ladici:
  - Deterdžent u tabletama ili kapsulama
  - Deterdžent koji koristi kuglicu ili mrežu
- Kako se odjeljak ne bi začepio, koncentrirana ili gusta sredstva za čišćenje (omekšivač tkanine ili deterdžent) treba razrijediti s vodom prije korištenja.

Dodavanje sredstava za pranje u ladicu za deterdžent

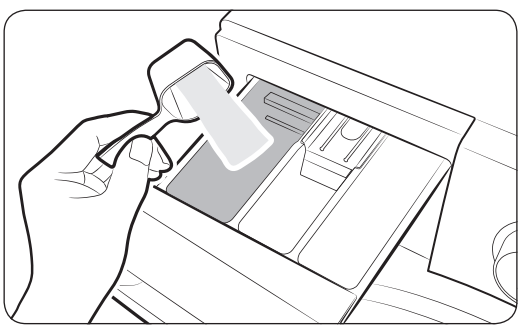

1. Izvucite ladicu za deterdžent.
2. Dodajte deterdžent za pranje rublja u II **odjeljak za glavno pranje** prema uputama ili preporukama proizvođača. Za korištenje tekućeg deterdženta pogledajte stranicu 29.

Prije početka

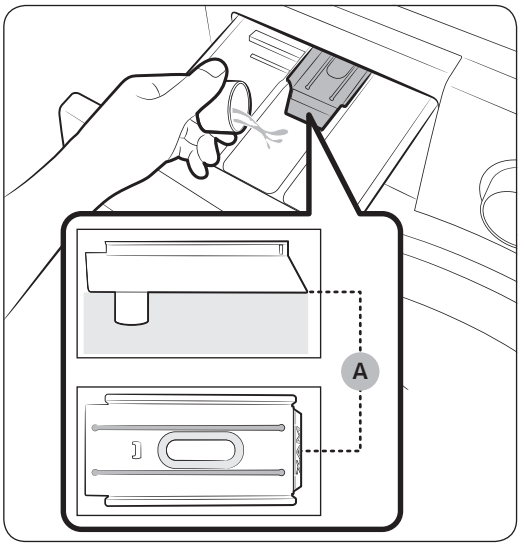

3. Dodajte omekšivač tkanine u ❀ **odjeljak za omekšivač**. Nemojte prelaziti crtu **MAX (A)**.

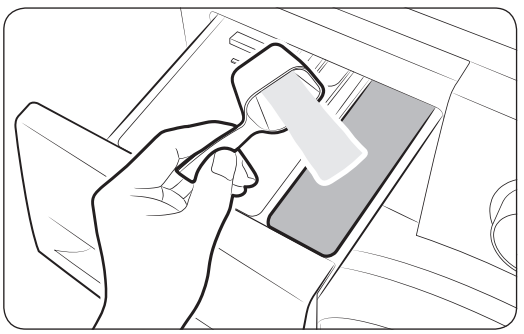

4. Ako želite pretpranje, dodajte deterdžent za pretpranje Ⅰ **u odjeljak za pretpranje** prema uputama ili preporukama proizvođača.
5. Zatvorite ladicu za deterdžent.

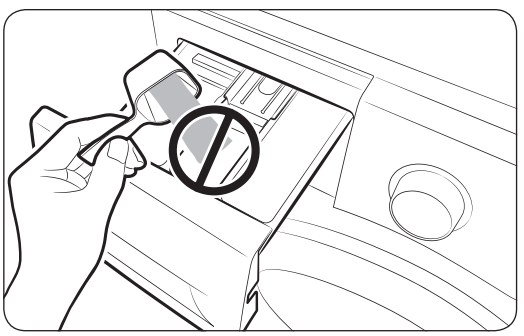

⚠ **OPREZ**

- Nemojte stavljati deterdžent u prahu u pretinac za tekući deterdžent.
- Koncentrirani omekšivač tkanina mora se razrijediti s vodom prije korištenja.
- Nemojte stavljati deterdžent za glavno pranje u ❀ **odjeljak za omekšivač**.

Za upotrebu tekućeg deterdženta (odnosi se samo na određene modele)

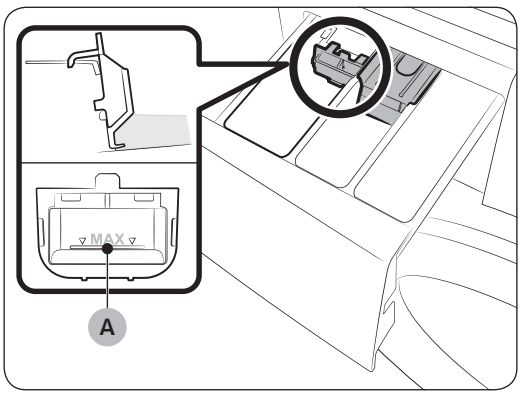

Prvo umetnite isporučeni pretinac za tekući deterdžent u II **odjeljak za glavno pranje**. Potom dodajte tekući deterdžent u pretinac ispod označene **crte MAX (A)**.

NAPOMENA

- Umetnite pretinac za tekući deterdžent tek nakon što izvadite ladicu za deterdžent iz perilice pritiskom na **ručicu za otpuštanje (A)**.
- Nakon pranja u ladici za deterdžent može ostati nešto tekućeg deterdženta.

⚠ OPREZ

- Nemojte upotrebljavati funkciju predpranja kada upotrebljavate tekući deterdžent.
- Izvadite pretinac za tekući deterdžent kada upotrebljavate deterdžent u prahu.

Rad

Upravljačka ploča

WW9*K5*****

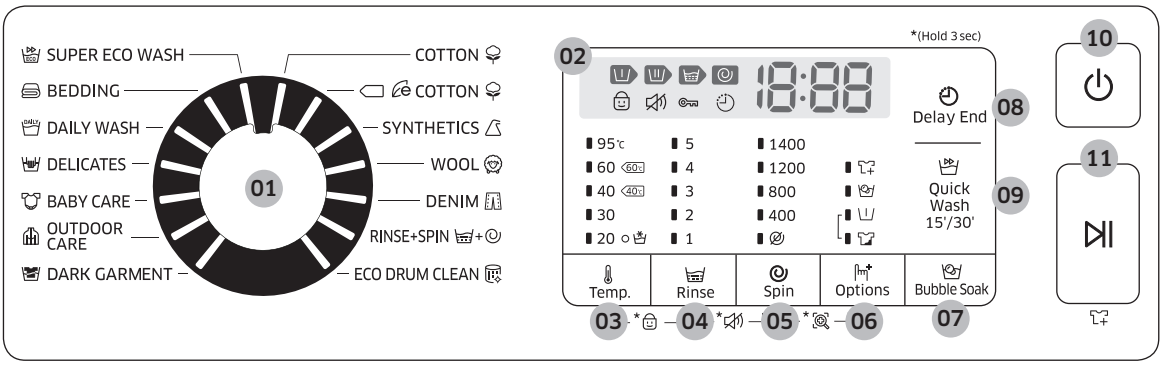

WW8*K5*****, WW7*K5*****

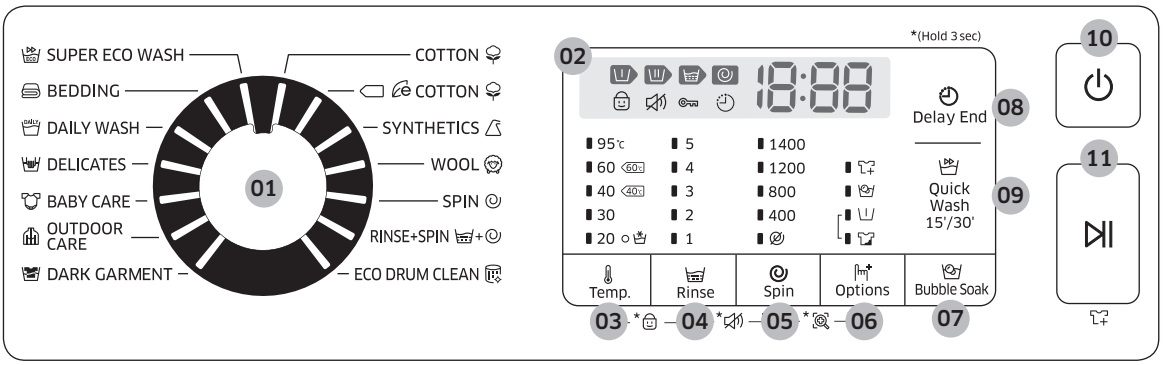

01 Birač ciklusa	Okrećite kotačić za odabir programa kako biste odabrali ciklus.
02 Zaslon	Prikazuje podatke o trenutnom ciklusu i procijenjeno preostalo vrijeme ili informativnu šifru kad se pojavi problem.
03 Temp. (Temperatura)	Pritisnite kako biste promijenili temperaturu vode za trenutni ciklus.
04 Rinse (Ispiranje)	Pritisnite kako biste promijenili broj ispiranja za trenutni ciklus. Ovisno o ciklusu, broj ispiranja možete postaviti na najviše 5.
05 Spin (Centrifugiranje)	Pritisnite kako biste promijenili brzinu centrifugiranja za trenutni ciklus. • **Rinse Hold (Zadržavanje ispiranja)**: Posljednji postupak ispiranja je zaustavljen tako da rublje ostaje u vodi. Za vađenje rublja pokrenite postupak ispuštanja vode ili centrifugiranja. • **No Spin (Bez centrifugiranja)**: Bubanj neće centrifugirati nakon posljednjeg postupka ispuštanja vode. • Pritisnite kako biste promijenili brzinu centrifugiranja za trenutni ciklus. Okretaji u minuti (okr./min) se razlikuju ovisno o modelu.

06 Options (Mogućnosti)	Pritisnite kako biste odabrali između mogućnosti Intensive (Intenzivno), Pre Wash (Predpranje) i Bubble Soak (Namakanje uz stvaranje mjehurića). Za poništavanje odabira ponovo pritisnite isti gumb.
07 Bubble Soak (Namakanje uz stvaranje mjehurića)	Pritisnite za aktiviranje/deaktiviranje funkcije Namakanje uz stvaranje mjehurića. Ova funkcija pomaže u uklanjanju različitih tvrdokornih mrlja.
08 Delay End (Odgoda završetka pranja)	Funkcija Odgoda završetka pranja omogućuje vam da odaberete vrijeme završetka trenutnog ciklusa. Na temelju vaših postavki početno vrijeme ciklusa odredit će se unutarnjom logikom perilice. Na primjer, ova postavka korisna je za programiranje perilice tako da dovrši pranje u doba kada se obično vraćate kući s posla. • Pritisnite kako biste odabrali prethodno postavljenu jedinicu u satima.
09 Quick Wash 15'/30' (15-minutno/30-minutno brzo pranje)	Za blago zaprljanu odjeću od manje od 2 kg koju želite brzo oprati.
10 Napajanje	Pritisnite za uključivanje/isključivanje perilice za rublje.
11 Pokretanje/Pauza	Pritisnite za pokretanje ili zaustavljanje radnje.

Dodatne informacije o mogućnostima potražite u odjeljku "**Posebne značajke**".

Rad

Jednostavni koraci za pokretanje

WW9*K5*****

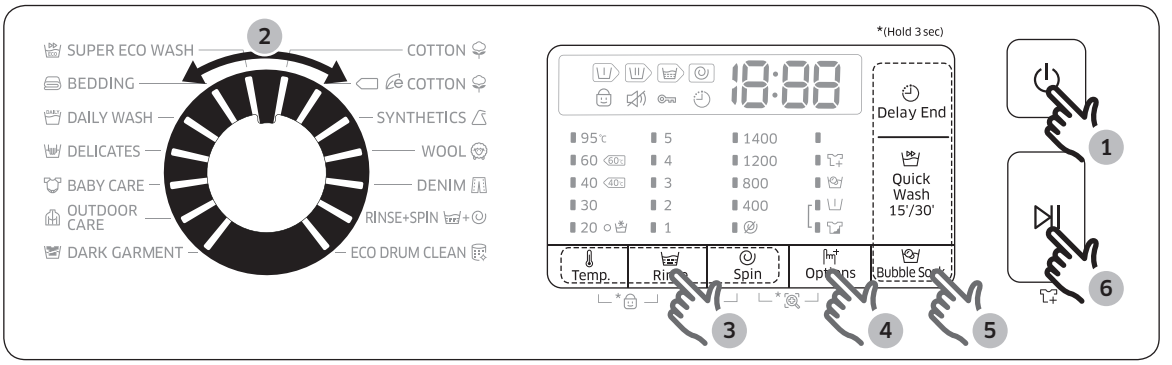

WW8*K5*****, WW7*K5*****

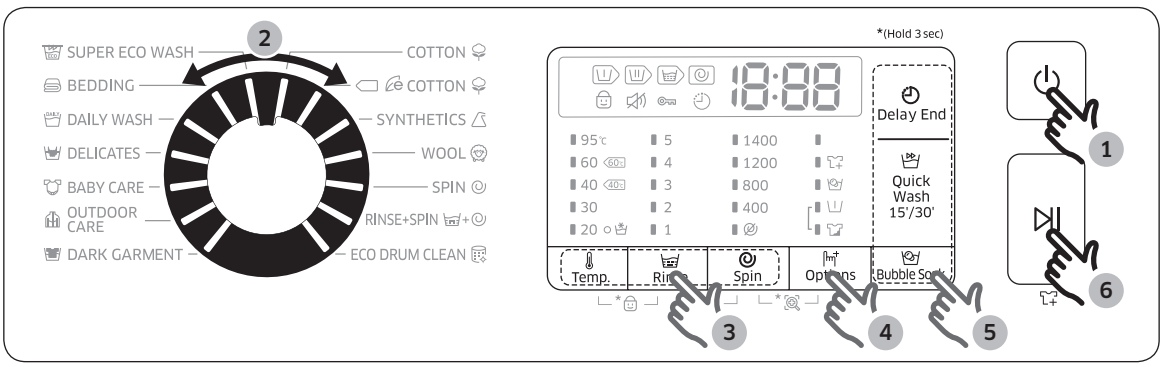

1. Za uključivanje perilice pritisnite gumb **Napajanje**.
2. Za odabir ciklusa okrenite **Birač ciklusa**.
3. Prema potrebi promijenite postavke ciklusa (**Temp. (Temperatura)**, **Rinse (Ispiranje)** i **Spin (Centrifugiranje)**).
4. Za dodavanje mogućnosti pritisnite **Options (Mogućnosti)**. Ponovno pritisnite gumb kako biste odabrali željenu stavku.
5. Za praktičnu upotrebu na perilici postoje tri gumba pomoću kojih je jednostavno pristupiti funkcijama **Bubble Soak (Namakanje uz stvaranje mjehurića)**, **Quick Wash 15'/30' (15-minutno/30-minutno brzo pranje)** i **Delay End (Odgoda završetka pranja)**. Ako želite koristiti neku od ovih mogućnosti, pritisnite odgovarajući gumb.
6. Pritisnite gumb **Pokretanje/Pauza**.

Za promjenu ciklusa tijekom rada

1. Za zaustavljanje rada pritisnite **Pokretanje/Pauza**.
2. Odaberite drugi ciklus.

3. Za pokretanje novog ciklusa ponovno pritisnite gumb ⏯ **Pokretanje/Pauza**.

Rad

Pregled ciklusa

Standardni ciklusi

Ciklus	Opis i maksimalna težina rublja (kg)	
COTTON (PAMUK)	• Za pamuk, posteljinu, stolnjake, donje rublje, ručnike, košulje itd. Vrijeme pranja i broj ispiranja automatski se prilagođavaju ovisno o težini.	Maksimalno:
COTTON (PAMUK)	• Optimalna učinkovitost uz nižu potrošnju energije za pamučne tkanine, posteljinu, stolnjake, donje rublje, ručnike ili košulje. Za uštedu energije stvarna temperatura pranja može biti niža od navedene.	Maksimalno:
SYNTHETICS (SINTETIKA)	• Za bluze ili košulje izrađene od poliestera (diolen, trevira), poliamida (perlon, najlon) i ostalih sličnih mješavina.	4
WOOL (VUNA)	• Posebno za vunu koja se može prati u perilici, za težinu rublja manju od 2,0 kg. • Program WOOL (VUNA) pere rublje nježnim ljuljajućim pokretima i namakanjem kako bi se zaštitila vlakna vune od sužavanja/izobličenja. • Preporučuje se neutralni deterdžent.	2
SPIN (CENTRIFUGIRANJE) (odnosi se samo na modele kapaciteta 7, 8 kg)	• Nudi dodatno centrifugiranje kako bi se učinkovito uklonila vlaga iz rublja.	-
DENIM (TRAPER) (odnosi se samo na modele kapaciteta 9 kg)	• Nudi višu razinu vode u glavnom pranju i dodatni ciklus ispiranja koji osiguravaju da neće biti ostataka deterdženta u prahu.	3
+ RINSE+SPIN (ISPIRANJE+CENTRIFUGIRANJE)	• Nudi dodatno ispiranje nakon dodavanja omekšivača tkanine.	-
ECO DRUM CLEAN (EKOLOŠKO ČIŠĆENJE BUBNJA)	• Čišćenje bubnja uklanjanjem prljavštine i bakterija iz bubnja. • Pokrenite ovaj program svakih 40 pranja bez primjene deterdženta ili izbjeljivača. • Provjerite je li bubanj prazan. • Bubanj nemojte čistiti sredstvima za čišćenje.	-
SUPER ECO WASH (SUPER EKOLOŠKO PRANJE)	• Ciklus ekološko pranje sa stvaranjem mjehurića pri niskoj temperaturi pridonosi smanjenju potrošnje energije.	4

Ciklus	Opis i maksimalna težina rublja (kg)	
BEDDING (POSTELJINA)	• Za pokrivače za krevet, plahte, poplune itd. • Za najbolje rezultate perite samo jednu vrstu posteljine i provjerite je li količina rublja ispod 2,0 kg.	2
DAILY WASH (SVAKODNEVNO PRANJE)	• Upotrebljavajte za svakodnevne predmete poput donjeg rublja i majica.	4
DELICATES (OSJETLJIVO RUBLJE)	• Za čiste tkanine, grudnjake, donje rublje (svila) i ostale tkanine koje se smiju prati samo ručno. • Za najbolje rezultate koristite tekući deterdžent.	2
BABY CARE (NJEGA DJEČJE ODJEĆE)	• Pranje pri visokim temperaturama i dodatna ispiranja kako bi se učinkovito uklonio preostali deterdžent.	4
OUTDOOR CARE (NJEGA ODJEĆE ZA REKREACIJU)	• Za odjeću za rekreaciju, skijašku odjeću i sportsku odjeću izrađenu od funkcionalnih materijala kao što su spandex, streč i mikrovlakna.	2
DARK GARMENT (TAMNA ODJEĆA)	• Dodatna ispiranja i ograničena centrifuga osiguravaju da se vaša tamna odjeća nježno opere i temeljito ispere.	4

Mogućnosti

Mogućnost		Opis
	Bubble Soak (Namakanje uz stvaranje mjehurića)	• Funkcija Namakanje uz stvaranje mjehurića pomaže u uklanjanju različitih tvrdokornih mrlja. • Ako odaberete funkciju Namakanje uz stvaranje mjehurića, odjeća će se temeljito namakati u vodenim mjehurićima kako bi se postiglo učinkovito pranje. • Namakanje uz stvaranje mjehurića upotrebljava se za sljedećih 5 ciklusa i dodaje im do 30 minuta: COTTON (PAMUK), SYNTHETICS (SINTETIKA), BEDDING (POSTELJINA), DAILY WASH (SVAKODNEVNO PRANJE), BABY CARE (NJEGA DJEČJE ODJEĆE) i DENIM (TRAPER) (samo za modele kapaciteta 9 kg).
	Pre Wash (Predpranje)	• Ovime se dodaje prethodni ciklus pranja prije glavnog ciklusa pranja.
	Intensive (Intenzivno)	• Za vrlo prljavo rublje. Vrijeme rada za svaki ciklus duže je od uobičajenog.

Rad

Odgoda završetka pranja

Perilicu možete podesiti tako da automatski završi pranje kasnije odabirom odgode između 1 i 24 sata (u koracima od 1 sata). Prikazani sat pokazuje vrijeme kada će pranje završiti.

1. Odaberite ciklus. Prema potrebi promijenite postavke ciklusa.
2. Više puta pritisnite gumb **Delay End (Odgoda završetka pranja)** dok ne postavite željeno vrijeme odgode.
3. Pritisnite gumb **Pokretanje/Pauza**.
   Uključit će se odgovarajući indikator na kojem će sat odbrojavati.
4. Za poništavanje funkcije **Delay End (Odgoda završetka pranja)** ponovno pokrenite perilicu pritiskom na gumb **Napajanje**.

Primjer iz stvarnog života

Želite da se dvosatni ciklus dovrši 3 sata kasnije od trenutnog vremena. Kako biste to postigli, dodat ćete opciju Odgoda završetka pranja u trenutni ciklus s postavkom od 3 sata i pritisnuti gumb **Pokretanje/Pauza** u 14:00. Što će se onda dogoditi? Perilica će se pokrenuti u 15:00 i završiti u 17:00. U nastavku možete vidjeti vremenski raspored za ovaj primjer.

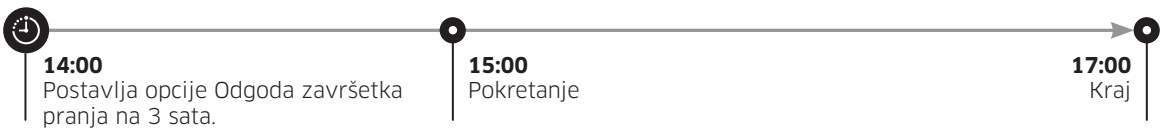

Posebne značajke

AddWash

Ako je uključen indikator funkcije AddWash, možete zaustaviti rad uređaja i dodati rublje ili omekšivač u bubanj. Vratašca Add Door otvaraju se u rasponu od više od 130° za jednostavniji pristup.

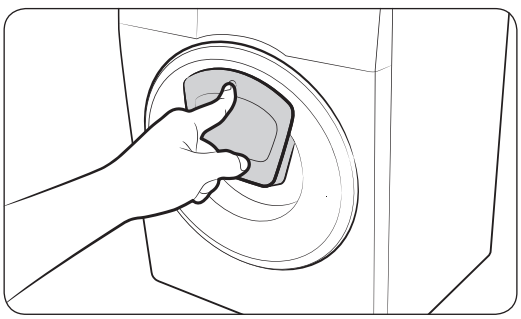

1. Za zaustavljanje rada pritisnite Pokretanje/Pauza.
2. Pritisnite gornji dio vratašaca Add Door dok ne čujete zvuk za otključavanje. Povucite ručicu vratašaca Add Door kako biste ih otvorili.

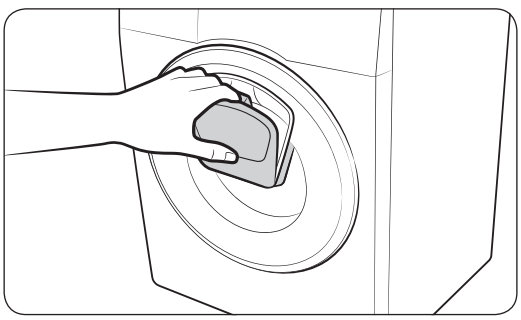

3. Otvorite vratašca Add Door i stavite dodatno rublje ili omekšivač u bubanj.
4. Gurnite vratašca Add Door dok ne čujete zvuk zatvaranja.
5. Za nastavak rada pritisnite Pokretanje/Pauza.

⚠ OPREZ

Nemojte primijeniti pretjeranu silu na vratašca Add Door. Mogu se slomiti.

NAPOMENA

Voda iz bubnja neće procuriti ako su vratašca Add Door ispravno zatvorena. Kapljice vode mogu se nakupiti oko vrata, ali neće istjecati iz unutrašnjosti bubnja.

⚠ OPREZ

- Nemojte otvarati vratašca Add Door ako su se pojavile pukotine unutar bubnja koje se dižu iznad razine vratašaca Add Door.
- Nemojte pokušati otvoriti vratašca Add Door dok uređaj radi bez prethodnog pritiska gumba Pokretanje/Pauza. Imajte na umu da se vratašca Add Door mogu otvoriti nehotično (bez pritiska gumba Pokretanje/Pauza) nakon dovršetka pranja.
- Nemojte dodavati pretjeranu količinu rublja kroz vratašca Add Door. Učinkovitost pranja može se smanjiti.
- Nemojte koristiti donji dio vratašaca Add Door kao ručicu. Mogu vam se zaglaviti prsti.
- Provjerite je li rublje zapelo u vratašca Add Door.
- Držite svoje ljubimce podalje od perilice za rublje, posebice od vratašaca Add Door.

Rad

- Prilikom upotrebe vruće vode za pranje može izgledati da vratašca Add Door propuštaju vodu nakon otvaranja i zatvaranja. To je normalna pojava jer se para na vratašcima Add Door ohladila i nastale su kapljice vode na površini.
- Kada se zatvore vratašca Add Door, vrata su zabrtvljena i voda ne može istjecati. Međutim, možete primijetiti nešto što izgleda kao istjecanje vode oko vrata; nešto suvišne vode koja ostaje oko vratašaca Add Door može formirati kapljice vode. To je normalno.
- Ni glavna vrata ni vratašca Add Door ne mogu se otvoriti kada je temperatura vode preko 50 ˚C. Ako voda unutar bubnja prijeđe određenu točku, glavna se vrata ne mogu otvoriti.
- Ako se na zaslonu prikaže informativna šifra **ddC**, u odjeljku "**Informativne šifre**" potražite odgovarajuća rješenja.

Postavke

Zaštita za djecu

Funkcija Zaštita za djecu zaključava sve gumbe osim gumba Napajanje kako djeca ne bi prouzročila nezgodu.

- Za postavljanje funkcije Zaštita za djecu istodobno pritisnite gumbe Temp. (Temperatura) i Rinse (Ispiranje) i držite 3 sekunde. Za aktiviranje pritisnite gumb Pokretanje/Pauza.
- Nakon aktivacije funkcije Zaštita za djecu onemogućeni su svi gumbi osim gumba Napajanje. Za upotrebu kontrola prvo deaktivirajte funkciju Zaštita za djecu.
- Za deaktivaciju funkcije Zaštita za djecu istodobno pritisnite gumbe Temp. (Temperatura) i Rinse (Ispiranje) i držite 3 sekunde.

NAPOMENA

Za dodavanje deterdženta ili rublja ili promjenu trenutnih postavki dok je aktivirana funkcija Zaštita za djecu prvo morate deaktivirati funkciju Zaštita za djecu.

Uključivanje/isključivanje zvuka

Zvuk možete uključiti ili isključiti na perilici za rublje. Postavka će se zadržati nakon što ponovno pokrenete perilicu.

- Za isključivanje zvuka pritisnite istodobno gumbe Rinse (Ispiranje) i Spin (Centrifugiranje) i držite 3 sekunde.
- Za ponovno uključivanje zvuka ponovno ih pritisnite 3 sekunde.

Održavanje

Održavajte perilicu čistom kako biste spriječili opadanje kvalitete rada i produžili njen životni vijek.

Ekološko čišćenje bubnja

Redovito provodite ovaj ciklus kako biste očistili bubanj i uklonili bakterije iz njega.

1. Za uključivanje perilice pritisnite gumb Napajanje.
2. Okrenite **Birač ciklusa** kako biste odabrali program **ECO DRUM CLEAN (EKOLOŠKO ČIŠĆENJE BUBNJA)**.
3. Pritisnite gumb Pokretanje/Pauza.

NAPOMENA

- Temperatura vode za program **ECO DRUM CLEAN (EKOLOŠKO ČIŠĆENJE BUBNJA)**postavljena je na 70 °C i ne može se promijeniti.
- Preporučuje se pokretanje ciklusa **ECO DRUM CLEAN (EKOLOŠKO ČIŠĆENJE BUBNJA)** nakon svakih 40 pranja.

OPREZ

Bubanj nemojte čistiti sredstvima za čišćenje. Ostaci kemikalija u bubnju smanjuju učinkovitost pranja.

Smart Check

Za omogućivanje ove funkcije prvo morate preuzeti aplikaciju Samsung Smart Washer iz trgovine Play Store ili App Store, a potom je instalirati na mobilni uređaj koji sadrži funkciju fotoaparata.

Funkcija Smart Check optimizirana je za uređaje iz serije Galaxy i iPhone (odnosi se samo na određene modele).

1. Kada perilica otkrije problem koji treba provjeriti, nakon uključivanja napajanja ulazi u način rada Smart Check.
2. Perilica za rublje pokrenut će postupak samodijagnoze i prikazati informativnu šifru ako otkrije neki problem.
3. Pokrenite aplikaciju Samsung Smart Washer na svom mobilnom uređaju i dodirnite Smart Check.
4. Postavite mobilni uređaj u blizinu zaslona perilice tako da kamera pametnog telefona i perilica rublja budu okrenuti jedno prema drugome. Tako će aplikacija automatski prepoznati informativnu šifru.
5. Ako se informativna šifra ispravno prepozna, aplikacija će ponuditi detaljne informacije o problemu i odgovarajuća rješenja.

NAPOMENA

- Naziv funkcije Smart Check može se razlikovati ovisno o jeziku.
- Ako postoji snažan odraz svjetlosti na zaslonu perilice za rublje, aplikacija možda neće uspjeti prepoznati informativnu šifru.
- Ako aplikacija ne uspije više puta prepoznati šifru funkcije Smart Check, ručno unesite informativnu šifru na zaslon aplikacije.

Održavanje

Ispuštanje vode u hitnom slučaju

Ako dođe do prestanka napajanja, ispustite vodu iz bubnja prije nego što izvadite odjeću.

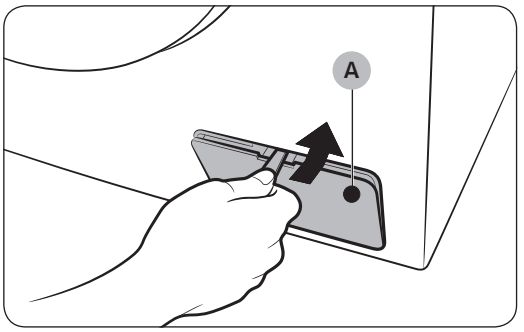

1. Isključite perilicu za rublje i iskopčajte kabel iz strujne utičnice.
2. Otvorite **poklopac filtra (A)** pomoću kovanice ili tankog metalnog predmeta.

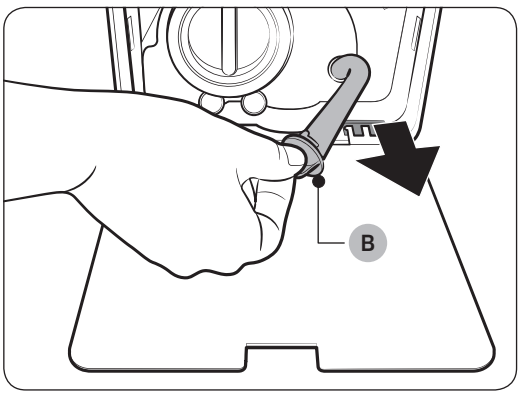

3. Postavite prazan i velik spremnik oko poklopca i rastegnite cijev za ispuštanje vode u hitnom slučaju do spremnika istovremeno držeći **čep na cijevi (B)**.

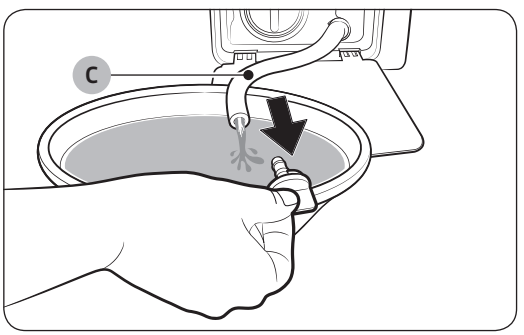

4. Otvorite čep na cijevi kako bi voda iz **cijevi za ispuštanje vode u hitnom slučaju (C)** istekla u spremnik.
5. Po dovršetku zatvorite čep na cijevi i ponovno umetnite cijev. Potom zatvorite poklopac filtra.

NAPOMENA

Upotrijebite veći spremnik jer bi količina vode iz bubnja mogla biti veća od očekivane.

Čišćenje

Površina perilice za rublje

Koristite meku tkaninu i neabrazivno sredstvo za čišćenje. Nemojte raspršivati vodu po perilici za rublje.

Add Door

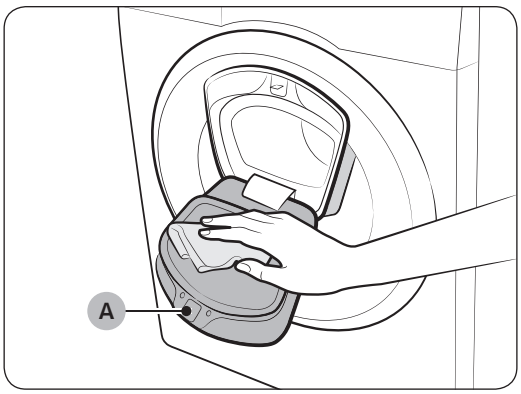

1. Otvorite vratašca Add Door.
2. Očistite vratašca Add Door vlažnom krpom.
   - Nemojte koristiti sredstva za čišćenje. Može doći do promjene boje.
   - Budite oprezni prilikom čišćenja gumene podloge i **mehanizma za zaključavanje (A)**.
   - Redovite obrišite prašinu s vrata.
3. Očistite i zatvorite vratašca Add Door dok ne čujete zvuk zatvaranja.

⚠ OPREZ

- Nemojte primijeniti pretjeranu silu na vratašca Add Door. Mogu se slomiti.
- Nemojte ostaviti otvorena vratašca Add Door dok perilica za rublje radi.
- Nikada nemojte stavljate teške predmete na vratašca Add Door.
- Kako biste spriječili tjelesne ozljede, nemojte dirati vratašca Add Door dok se bubanj okreće.
- Nemojte otvarati vratašca Add Door dok perilica za rublje radi. To može uzrokovati tjelesne ozljede.
- Nemojte upravljati pločom s značajkama dok su otvorena vratašca Add Door. To može uzrokovati tjelesne ozljede ili oštećenje sustava.
- Nemojte stavljati druge predmete osim rublja.
- Nemojte stavljati glomazne predmete u bubanj kroz vratašca Add Door.
- Nemojte izvlačiti gumenu podlogu vratašaca Add Door prilikom čišćenja. To može prouzročiti oštećenja.

Održavanje

Mrežasti filtar

Jednom ili dvaput godišnje očistite mrežasti filtar cijevi za vodu.

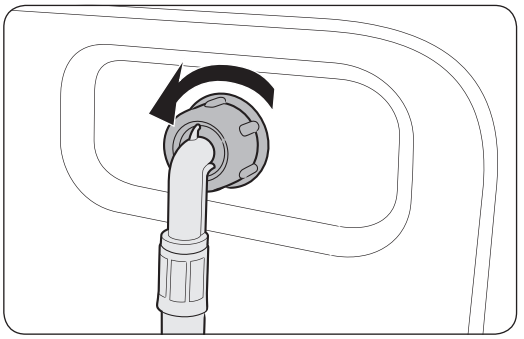

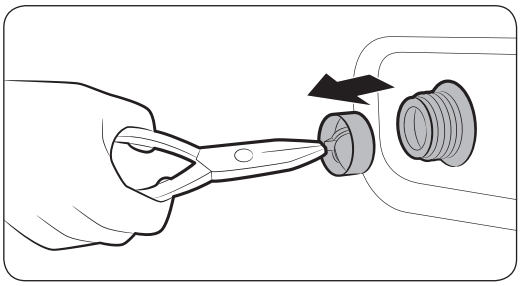

1. Isključite perilicu za rublje i isključite kabel za napajanje.
2. Zatvorite slavinu za vodu.
3. Otpustite i odspojite cijev za vodu sa stražnje strane perilice. Kako biste spriječili istjecanje vode, prekrijte cijev tkaninom.
4. Pomoću kliješta izvucite mrežasti filtar s ventila za ulaz vode.
5. Uronite mrežasti filtar duboko u vodu tako da navoj priključka također bude uronjen.
6. Potpuno posušite mrežni filtar podalje od izvora svjetla.
7. Ponovno umetnite mrežni filtar u ventil za ulaz vode i ponovno spojite cijev za vodu s ventilom za ulaz vode.
8. Otvorite slavinu za vodu.

NAPOMENA

Ako je mrežasti filtar začepljen, na zaslonu će se pojaviti informativna šifra "4C".

Filtar pumpe

Preporučuje se čišćenje filtra pumpe pet ili šest puta godišnje kako bi se spriječilo njegovo začepljivanje. Začepljeni filtar pumpe može smanjiti učinkovitost stvaranja mjehurića.

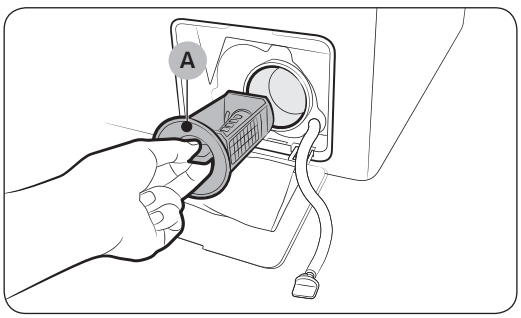

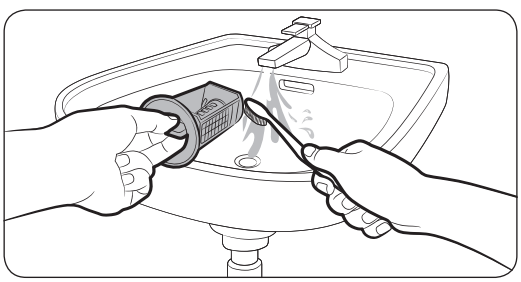

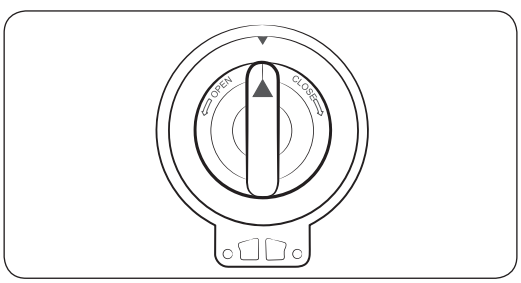

1. Isključite perilicu za rublje i isključite kabel za napajanje.
2. Ispustite preostalu vodu iz bubnja. Pogledajte odjeljak "**Ispuštanje vode u hitnom slučaju**".
3. Otvorite **poklopac filtra** pomoću kovanice ili tankog metalnog predmeta.
4. Okrenite ručicu filtra pumpe ulijevo i ispustite preostalu vodu.
5. Očistite filtar pumpe koristeći meke četke. Provjerite je li propeler odvodne pumpe unutar filtra začepljen.
6. Ponovno umetnite filtar pumpe i okrenite ručicu filtra udesno.

NAPOMENA

Ako je filtar pumpe začepljen, na zaslonu će se pojaviti informativna šifra "**5C**".

⚠ OPREZ

- Nakon čišćenja filtra provjerite je li ručica filtra ispravno zatvorena. U protivnom može doći do istjecanja vode.
- Nakon čišćenja filtra provjerite je li ispravno umetnut. U protivnom može doći do pogreške u radu ili istjecanja vode.

Održavanje

Ladica za deterdžent

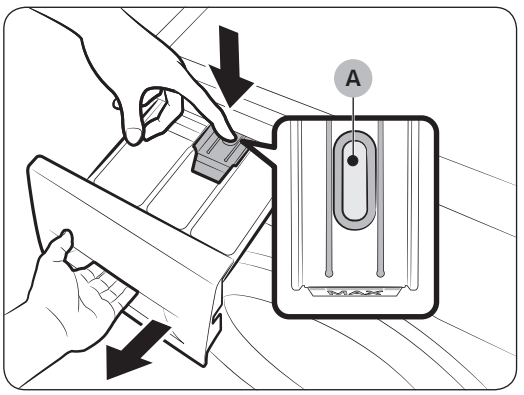

1. Dok pritišćete **ručicu za otpuštanje (A)** u unutrašnjem dijelu ladice, izvucite ladicu.
2. Izvadite ručicu za otpuštanje i pretinac za tekući deterdžent iz ladice.

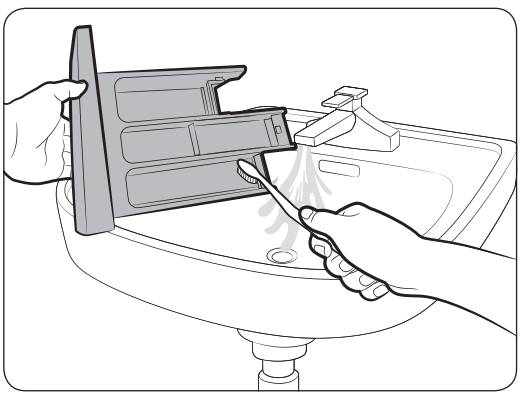

3. Očistite odjeljke u ladici pod mlazom vode koristeći meku četku.

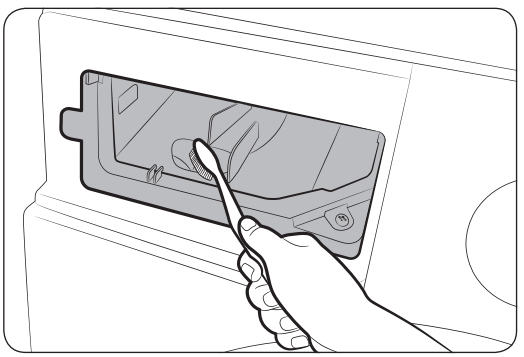

4. Očistite udubljenje u ladici koristeći meku četku.
5. Ponovno umetnite ručicu za otpuštanje i pretinac za tekući deterdžent u ladicu.
6. Gurnite ladicu unutra kako biste je zatvorili.

NAPOMENA

Za uklanjanje ostataka deterdženta pokrenite ciklus **RINSE+SPIN (ISPIRANJE+CENTRIFUGIRANJE)** bez rublja u bubnju.

Oporavak nakon smrzavanja

Perilica za rublje može se smrznuti ako temperatura padne ispod 0 °C.

1. Isključite perilicu za rublje i isključite kabel za napajanje.
2. Slavinu za vodu prelijte toplom vodom kako biste smekšali cijev za vodu.
3. Odspojite cijev za vodu i namočite je u toploj vodi.
4. Ulijte toplu vodu u bubanj i ostavite je otprilike 10 minuta.
5. Cijev za vodu ponovno spojite na slavinu za vodu.

NAPOMENA

Ako perilica i dalje ne radi normalno, ponovite prethodno navedene korake dok ne počne raditi normalno.

Održavanje u slučaju dužeg razdoblja nekorištenja

Izbjegavajte duža razdoblja nekorištenja perilice za rublje. Ako dođe do toga, ispustite vodu iz perilice i isključite kabel za napajanje.

1. Okrenite **Birač ciklusa** kako biste odabrali ciklus **RINSE+SPIN (ISPIRANJE+CENTRIFUGIRANJE)**.
2. Ispraznite bubanj i pritisnite gumb **Pokretanje/Pauza**.
3. Po dovršetku ciklusa zatvorite slavinu za vodu i odspojite cijev za vodu.
4. Isključite perilicu za rublje i isključite kabel za napajanje.
5. Otvorite vrata kako bi se omogućilo prozračivanje bubnja.

Rješavanje problema

Kontrolne točke

Ako se pojavi problem s perilicom rublja, prvo provjerite tablicu u nastavku i pokušajte primijeniti predloženo rješenje.

Problem	Radnja
Uređaj ne započinje s radom.	• Provjerite je li perilica uključena u struju. • Provjerite jesu li vrata pravilno zatvorena. • Provjerite jesu li slavine za vodu otvorene. • Pritisnite ili dodirnite ⏯ **Pokretanje/Pauza** kako biste pokrenuli rad perilice rublja. • Provjerite je li aktivirana funkcija Zaštita za djecu. • Prije punjenja perilica rublja proizvest će niz klikova radi provjere zaključavanja vrata i brzo će provesti odvodnju vode. • Provjerite osigurač ili ponovno postavite prekidač strujnog kruga.
Dovod vode je nedovoljan ili ga nema.	• Potpuno otvorite slavinu za vodu. • Provjerite jesu li vrata pravilno zatvorena. • Provjerite je li cijev za dovod vode smrznuta. • Provjerite je li cijev za dovod vode savijena ili začepljena. • Provjerite postoji li dovoljan tlak vode.
Nakon ciklusa deterdžent ostane u ladici za deterdžent.	• Provjerite radi li perilica uz odgovarajući tlak vode. • Provjerite je li deterdžent dodan u središnji dio ladice za deterdžent. • Provjerite je li poklopac za doziranje sredstva za ispiranje ispravno umetnut. • Ako koristite zrnati deterdžent, provjerite je li birač deterdženta u okomitom položaju. • Uklonite poklopac za doziranje sredstva za ispiranje i očistite ladicu za deterdžent.
Uređaj prekomjerno vibrira ili proizvodi buku.	• Provjerite je li perilica rublja postavljena na ravnom, čvrstom podu koji nije sklizak. Ako pod nije ravan, upotrijebite nožice za izravnavanje kako biste prilagodili visinu perilice za rublje. • Provjerite jesu li uklonjeni vijci za prijevoz. • Provjerite dodiruje li perilica za rublje druge predmete. • Provjerite je li količina rublja ujednačena. • Motor može proizvoditi buku tijekom uobičajenog rada. • Radna odijela ili odjeća s metalnim dijelovima može proizvesti buku tijekom pranja. To je normalno. • Metalni predmeti kao što su kovanice mogu proizvoditi buku. Nakon pranja uklonite te predmete iz bubnja ili kućišta filtra.

Problem	Radnja
Uređaj ne odvodi vodu i/ili ne centrifugira.	• Provjerite je li cijev za odvod izravnata sve do sustava odvoda vode. Ako je došlo do ograničenja odvoda vode, obratite se servisu. • Provjerite je li filtar za čestice začepljen. • Zatvorite vrata i pritisnite ili dodirnite gumb ⏯ Pokretanje/Pauza. Zbog vaše sigurnosti perilica se neće okretati ili centrifugirati ako vrata nisu zatvorena. • Provjerite je li cijev za odvod smrznuta ili začepljena. • Provjerite je li cijev za odvod vode spojena na sustav odvoda vode koji nije začepljen. • Ako perilica rublja nema dovoljno napajanja, ona privremeno neće odvoditi vodu ni centrifugirati. Kad se perilica dovoljno napaja, normalno će raditi.
Vrata se ne otvaraju.	• Pritisnite ili dodirnite ⏯ Pokretanje/Pauza kako biste zaustavili rad perilice rublja. • Može potrajati nekoliko trenutaka dok se mehanizam za zaključavanje vrata ne isključi. • Vrata se mogu otvoriti tek 3 minute nakon prestanka rada perilice ili isključivanja napajanja. • Provjerite je li sva voda iz bubnja ispuštena. • Vrata se možda neće otvoriti ako voda ostane u bubnju. Ispustite vodu iz bubnja i ručno otvorite vrata. • Provjerite je li indikator zaključanih vrata isključen. Indikator zaključanih vrata isključuje se nakon što je perilica ispustila vodu.
Uređaj stvara prekomjerne količine pjene.	• Provjerite koristite li preporučene vrste deterdženta prema potrebi. • Koristite deterdžent visoke učinkovitosti radi sprječavanja nastanka prevelikih količina pjene. • Smanjite količinu deterdženta za meku vodu, male količine odjeće ili blago zaprljanu odjeću. • Ne preporučuje se korištenje deterdženta koji nije visoko učinkovit.
Uređaj ne može koristiti dodatni deterdžent.	• Provjerite je li preostala količina deterdženta i omekšivača iznad ograničenja.

Rješavanje problema

Problem	Radnja
Uređaj je prestao s radom.	• Priključite kabel za napajanje u ispravnu električnu utičnicu. • Provjerite osigurač ili ponovno postavite prekidač strujnog kruga. • • Zatvorite vrata i pritisnite ili dodirnite gumb ⏯ Pokretanje/Pauza za početak rada perilice. Zbog vaše sigurnosti perilica se neće okretati ili centrifugirati ako vrata nisu zatvorena. • Prije punjenja perilica rublja proizvest će niz klikova radi provjere zaključavanja vrata i brzo će provesti odvodnju vode. • Tijekom ciklusa može doći do pauze ili razdoblja namakanja. Kratko pričekajte i perilica će možda započeti s radom. • Provjerite je li mrežasti filtar cijevi za dovod vode na slavinama za vodu začepljen. Redovito čistite mrežasti filtar. • Ako perilica rublja nema dovoljno napajanja, ona privremeno neće odvoditi vodu ni centrifugirati. Kad se perilica dovoljno napaja, normalno će raditi.
Uređaj se puni vodom pogrešne temperature.	• Potpuno otvorite obje slavine. • Provjerite je li odabir temperature ispravan. • Provjerite jesu li cijevi priključene na ispravne slavine. Isperite cijevi za vodu. • Provjerite je li grijač vode postavljen tako da dovodi toplu vodu od najmanje 49 °C (120 °F) na slavinama. Također, provjerite kapacitet grijača vode i stopu oporavka. • Odspojite cijevi i očistite mrežasti filtar. Mrežasti filtar je možda začepljen. • Dok se perilica puni vodom, može se promijeniti temperatura vode dok značajka automatskog upravljanja temperaturom provjerava ulaznu temperaturu vode. To je normalno. • Dok se perilica puni vodom, možete primijetiti prolaz samo tople i/ili samo hladne vode kroz raspršivač kada je odabrana niska ili visoka temperatura. To je normalna funkcija značajke automatskog upravljanja temperaturom dok perilica određuje temperaturu vode.
Odjeća je vlažna na kraju ciklusa.	• Koristite brzinu centrifugiranja Brzo ili Veoma brzo. • Koristite deterdžent visoke učinkovitosti radi sprječavanja nastanka prevelikih količina pjene. • U perilici je premalo rublja. Male količine (jedan ili dva komada odjeće) mogu biti neuravnotežene i ne mogu se postupno centrifugirati. • Provjerite je li cijev za odvod savijena ili začepljena.

Problem	Radnja
Uređaj pušta vodu.	• Provjerite jesu li vrata pravilno zatvorena. • Provjerite jesu li svi priključci za cijevi pričvršćeni. • Provjerite je li kraj cijevi za odvod vode ispravno umetnut i pričvršćen na sustav odvoda vode. • Izbjegavajte stavljanje prevelikih količina odjeće. • Koristite deterdžent visoke učinkovitosti radi sprječavanja nastanka prevelikih količina pjene.
Nastaju neugodni mirisi.	• U pukotinama se skupljaju prekomjerne količine pjene koje mogu uzrokovati neugodne mirise. • Redovito pokrećite cikluse čišćenja radi dezinfekcije. • Očistite brtvilo na vratima (dijafragma). • Osušite unutrašnjost perilice rublja nakon dovršetka ciklusa.
Mjehurići nisu vidljivi (odnosi se samo na modele s funkcijom stvaranja mjehurića).	• Prevelike količine odjeće mogu prekriti mjehuriće. • Jako zaprljana odjeća možda neće stvoriti mjehuriće.
Mogu li otvoriti vratašca Add Door u bilo kojem trenutku?	• Vratašca Add Door mogu se otvoriti samo kada se prikaže indikator ⍈. Međutim, neće se otvoriti u sljedećim slučajevima: - kada je pokrenut postupak vrenja ili sušenja te se povisi unutarnja temperatura. - ako funkciju Zaštita za djecu postavite iz sigurnosnih razloga - kada je u tijeku postupak pranja bubnja ili sušenja bubnja koji ne uključuje dodatno rublje.

Ako se problem nastavi pojavljivati, obratite se lokalnom servisnom centru tvrtke Samsung.

Rješavanje problema

Informativne šifre

Ako se pojavi kvar na perilici, na zaslonu se može prikazati informativna šifra. Provjerite tablicu u nastavku i pokušajte primijeniti predloženo rješenje.

Šifra	Radnja
4C	Uređaj ne dovodi vodu. • Provjerite jesu li slavine za vodu otvorene. • Provjerite jesu li cijevi za vodu začepljene. • Provjerite jesu li slavine za vodu smrznute. • Provjerite radi li perilica za rublje uz odgovarajući tlak vode. • Provjerite jesu li slavine za hladnu vodu i toplu vodu ispravno priključene. • Očistite mrežasti filtar jer je možda začepljen.
4C2	• Provjerite je li cijev za dovod hladne vode čvrsto priključena na slavinu za hladnu vodu. Ako se priključi na slavinu za vruću vodu, odjeća se u nekim ciklusima može izobličiti.
5C	Uređaj ne odvodi vodu. • Provjerite je li cijev za odvod smrznuta ili začepljena. • Provjerite je li cijev za odvod ispravno postavljena, ovisno o vrsti spoja. • Očistite filtar za čestice jer je možda začepljen. • Provjerite je li cijev za odvod izravnata sve do sustava odvoda vode. • Ako se nastavi prikazivati informativna šifra, obratite se centru za korisnike.
dC	Rad perilice s otvorenim vratima. • Provjerite jesu li vrata pravilno zatvorena. • Provjerite je li rublje zapelo u vratima.
OC	Voda se prelijeva. • Ponovno pokrenite uređaj nakon centrifugiranja. • Ako se informativna šifra nastavi prikazivati na zaslonu, obratite se lokalnom servisnom centru tvrtke Samsung.
LC, LC1	Provjerite cijev za odvod. • Provjerite je li kraj cijevi za odvod postavljen na pod. • Provjerite je li cijev za odvod začepljena. • Ako se nastavi prikazivati informativna šifra, obratite se centru za korisnike.
Ub	Centrifugiranje ne funkcionira. • Provjerite je li odjeća ravnomjerno raspoređena. • Provjerite je li perilica za rublje postavljena na ravnu, stabilnu površinu. • Prerasporedite rublje. Ako morate oprati samo jedan komad odjeće, npr. kućni ogrtač ili traperice, konačan rezultat centrifugiranja može biti nezadovoljavajući i na zaslonu će se prikazati poruka o pogrešci "Ub".

Šifra	Radnja
3C	Provjerite rad motora. • Pokušajte ponovno pokrenuti ciklus. • Ako se nastavi prikazivati informativna šifra, obratite se centru za korisnike.
UC	Potrebna je provjera elektroničkog upravljanja. • Provjerite je li napon ispravan. • Ako se nastavi prikazivati informativna šifra, obratite se centru za korisnike.
	Otkriven je nizak napon. • Provjerite je li kabel za napajanje uključen. • Ako se nastavi prikazivati informativna šifra, obratite se centru za korisnike.
HC	Provjera grijanja na visokoj temperaturi. • Ako se nastavi prikazivati informativna šifra, obratite se centru za korisnike.
1C	Senzor za razinu vode ne funkcionira ispravno. • Isključite perilicu i ponovno pokrenite ciklus. • Ako se nastavi prikazivati informativna šifra, obratite se centru za korisnike.
AC	Provjerite komunikaciju između glavnih i sporednih tiskanih pločica (PBA). • Isključite perilicu i ponovno pokrenite ciklus. • Ako se nastavi prikazivati informativna šifra, obratite se centru za korisnike.
DDC, ddC	Ova će se poruka pojaviti ako otvorite vratašca Add Door bez pritiska gumba ⏯ **Pokretanje/Pauza**. Ako se to dogodi, učinite jedno od sljedećeg: • Pritisnite vratašca Add Door za ispravno zatvaranje. Zatim pritisnite ⏯ **Pokretanje/Pauza** i pokušajte ponovno. • Za dodavanje rublja otvorite vratašca Add Laundry i dodajte rublje. Ispravno zatvorite vratašca Add Door. Zatim pritisnite ⏯ **Pokretanje/Pauza** za nastavak rada.
8C	MEMS senzor ne radi ispravno. • Isključite perilicu i ponovno pokrenite ciklus. • Ako se informativna šifra nastavi prikazivati, obratite se lokalnom servisnom centru tvrtke Samsung.
AC6	Provjerite komunikaciju između glavnih i invertorskih tiskanih pločica (PBA). • Ovisno o stanju, perilica za rublje može se automatski vratiti u normalan rad. • Isključite perilicu i ponovno pokrenite ciklus. • Ako se informativna šifra nastavi prikazivati, obratite se lokalnom servisnom centru tvrtke Samsung.

Rješavanje problema

Šifra	Radnja
DC1	Zaključavanje/otključavanje glavnih vrata ne radi ispravno. • Isključite perilicu i ponovno pokrenite ciklus. • Ako se informativna šifra nastavi prikazivati, obratite se lokalnom servisnom centru tvrtke Samsung.
DC3	Zaključavanje/otključavanje vratašaca Add Door ne radi ispravno. • Isključite perilicu i ponovno pokrenite ciklus. • Ako se informativna šifra nastavi prikazivati, obratite se lokalnom servisnom centru tvrtke Samsung.

Ako se bilo koja informativna šifra nastavi prikazivati na zaslonu, obratite se lokalnom servisnom centru tvrtke Samsung.

Specifikacije

Tablica održavanja tkanina

Sljedeći simboli pružaju upute za održavanje tkanine. Etikete za održavanje sadrže četiri simbola prema ovom redoslijedu: pranje, izbjeljivanje, sušenje i glačanje (i kemijsko čišćenje po potrebi). Korištenje simbola osigurava usklađenost među proizvođačima tkanina domaćih i uvezenih predmeta. Slijedite upute na etiketi za održavanje kako biste produljili vijek trajanja tkanine i smanjili probleme pri pranju.

	Otporni materijal		Ne smije se glačati
	Osjetljiva tkanina		Može se kemijski čistiti bilo kojim otapalom
	Može se prati na 95 °C		Kemijsko čišćenje
	Može se prati na 60 °C		Kemijsko čišćenje samo perkloridom, tekućinom za upaljače, čistim alkoholom ili R113
	Može se prati na 40 °C		Kemijsko čišćenje samo kerozinom, čistim alkoholom R113
	Može se prati na 30 °C		Ne smije se kemijski čistiti
	Samo ručno pranje		Sušiti na ravnoj površini
	Samo kemijsko čišćenje		Može se sušiti vješanjem
	Može se izbjeljivati u hladnoj vodi		Sušiti na vješalici
	Ne smije se izbjeljivati		Sušenje u sušilici, normalna temperatura
	Može se glačati na maks. 200 °C		Sušenje u sušilici, smanjena temperatura
	Može se glačati na maks. 150 °C		Ne smije se sušiti u sušilici
	Može se glačati na maks. 100 °C		

Specifikacije

Zaštita okoliša

- Ovaj uređaj proizveden je od materijala koji se mogu reciklirati. Ako odlučite ovaj uređaj odložiti u otpad, učinite to u skladu s lokalnim odredbama o odlaganju otpada. Odrežite kabel za napajanje tako da se uređaj ne može priključiti na izvor napajanja. Uklonite vrata tako da životinje ili mala djeca ne mogu ostati zarobljeni unutar uređaja.
- Nemojte prekoračivati količine deterdženta preporučene u uputama proizvođača deterdženta.
- Proizvode za uklanjanje mrlja i izbjeljivače koristite prije ciklusa pranja samo kad je apsolutno nužno.
- Štedite vodu i električnu energiju pranjem samo potpuno napunjene perilice (točna količina ovisi o ciklusu koji koristite).

List sa specifikacijama

" * " Zvjezdice ukazuju na varijantu modela i mogu se zamijeniti različitim znakovima (0 – 9) ili (A – Z).

Vrsta			Perilica za rublje s punjenjem s prednje strane	
Naziv modela			WW9*K5*****	
Dimenzije			Š 600 x D 550 x V 850 (mm)	
Tlak vode			50-800 kPa	
NETO težina			63,0 kg	
Kapacitet pranja i ispiranja			9,0 kg	
Potrošnja struje	Pranje	220 V	150 W	
		240 V	150 W	
	Pranje i grijanje	220 V	2000 W	
		240 V	2400 W	
	Centrifugiranje	220-240 V	300 W	
	Pumpanje		30 W	
Broj okretaja centrifuge			WW9*K54****	WW9*K52****
			1400 okr./min.	1200 okr./min.

Vrsta			Perilica za rublje s punjenjem s prednje strane	
Naziv modela			WW8*K5*****	
Dimenzije			Š 600 x D 550 x V 850 (mm)	
Tlak vode			50-800 kPa	
NETO težina			63,0 kg	
Kapacitet pranja i ispiranja			8,0 kg	
Potrošnja struje	Pranje	220 V	150 W	
		240 V	150 W	
	Pranje i grijanje	220 V	2000 W	
		240 V	2400 W	
	Centrifugiranje	220-240 V	300 W	
	Pumpanje		30 W	
Broj okretaja centrifuge			WW8*K54****	WW8*K52****
			1400 okr./min.	1200 okr./min.

Specifikacije

Vrsta			Perilica za rublje s punjenjem s prednje strane	
Naziv modela			WW7*K5*****	
Dimenzije			Š 600 x D 550 x V 850 (mm)	
Tlak vode			50-800 kPa	
NETO težina			63,0 kg	
Kapacitet pranja i ispiranja			7,0 kg	
Potrošnja struje	Pranje	220 V	150 W	
		240 V	150 W	
	Pranje i grijanje	220 V	2000 W	
		240 V	2400 W	
	Centrifugiranje	220-240 V	300 W	
	Pumpanje		30 W	
Broj okretaja centrifuge			WW7*K54****	WW7*K52****
			1400 okr./min.	1200 okr./min.

NAPOMENA

Dizajn i specifikacije podložni su promjenama bez prethodne obavijesti u svrhu poboljšavanja kvalitete.

U skladu s odredbom (EU) br. 1061/2010

" * " Zvjezdice ukazuju na varijantu modela i mogu se zamijeniti različitim znakovima (0 – 9) ili (A – Z).

Samsung			
Naziv modela		WW9*K54****	WW9*K52****
Kapacitet	kg	9,0	
Energetska učinkovitost na skali od D (najmanje učinkovito) do A+++ (najučinkovitije)		A+++	
Vrijednost godišnje potrošnje energije (temelji se na 220 standardnih ciklusa pranja s programima za pamuk pri 60 °C i 40 °C uz punu i djelomično napunjenu perilicu te na potrošnji kada je perilica isključena i kada se nalazi u stanju spremnosti za rad. Stvarna potrošnja energije ovisit će o načinu upotrebe uređaja.)	kWh/god.	130	
Potrošnja energije			
Standardni program za pamuk pri 60 °C uz punu perilicu	kWh	0,65	
Standardni program za pamuk pri 60 °C uz djelomično napunjenu perilicu	kWh	0,51	
Standardni program za pamuk pri 40 °C uz djelomično napunjenu perilicu	kWh	0,51	
Ponderirana potrošnja energije kad je perilica isključena.	W	0,48	
Ponderirana potrošnja energije kad je perilica uključena.	W	5	
Vrijednost godišnje potrošnje vode (temelji se na 220 standardnih ciklusa pranja s programima za pamuk pri 60 °C i 40 °C uz punu i djelomično napunjenu perilicu. Stvarna potrošnja vode ovisit će o načinu upotrebe uređaja.)	l/god.	9400	
Klasa učinkovitosti centrifugiranja			
Klasa učinkovitosti sušenja pri centrifugiranju na skali od G (najmanje učinkovito) do A (najučinkovitije)		A	B
Maksimalna brzina centrifugiranja	okr./min	1400	1200
Preostala vlaga	%	44	53
Programi COTTON (PAMUK) 60 °C i COTTON (PAMUK) 40 °C standardni su programi Pamuk 60 °C i Pamuk 40 °C. Prikladni su za pranje umjereno zaprljanog pamučnog rublja i najučinkovitiji su (u odnosu na vodu i potrošnju energije) za tu vrstu rublja. U tim se programima stvarna temperatura vode može razlikovati od deklarirane. Nakon montaže pokrenite Način rada za kalibraciju (pogledajte odjeljak "**Pokrenite Kalibracija (preporučeno)**" na stranici **24**).			
Trajanje standardnog programa			
Standardni program za pamuk pri 60 °C uz punu perilicu	min	293	
Standardni program za pamuk pri 60 °C uz djelomično napunjenu perilicu	min	283	
Standardni program za pamuk pri 40 °C uz djelomično napunjenu perilicu	min	283	
Trajanje stanja spremnosti za rad (Tl)	min	2	
Prijenos buke zrakom izražava se u jedinici dB(A) re 1 pW i zaokružuje se na najbliži cijeli broj tijekom ciklusa pranja i centrifugiranja sa standardnim programom za pamuk pri 60 °C uz punu perilicu.			
Pranje	dB (A) re 1 pW	53	
Centrifugiranje	dB (A) re 1 pW	74	
Samostojeća			

Specifikacije

U skladu s odredbom (EU) br. 1061/2010

" * " Zvjezdice ukazuju na varijantu modela i mogu se zamijeniti različitim znakovima (0 – 9) ili (A – Z).

Samsung			
Naziv modela		WW8*K54****	WW8*K52****
Kapacitet	kg	8,0	
Energetska učinkovitost na skali od D (najmanje učinkovito) do A+++ (najučinkovitije)		A+++	
Vrijednost godišnje potrošnje energije (temelji se na 220 standardnih ciklusa pranja s programima za pamuk pri 60 °C i 40 °C uz punu i djelomično napunjenu perilicu te na potrošnji kada je perilica isključena i kada se nalazi u stanju spremnosti za rad. Stvarna potrošnja energije ovisit će o načinu upotrebe uređaja.)	kWh/god.	116	
Potrošnja energije			
Standardni program za pamuk pri 60 °C uz punu perilicu	kWh	0,54	
Standardni program za pamuk pri 60 °C uz djelomično napunjenu perilicu	kWh	0,48	
Standardni program za pamuk pri 40 °C uz djelomično napunjenu perilicu	kWh	0,48	
Ponderirana potrošnja energije kad je perilica isključena.	W	0,48	
Ponderirana potrošnja energije kad je perilica uključena.	W	5	
Vrijednost godišnje potrošnje vode (temelji se na 220 standardnih ciklusa pranja s programima za pamuk pri 60 °C i 40 °C uz punu i djelomično napunjenu perilicu. Stvarna potrošnja vode ovisit će o načinu upotrebe uređaja.)	l/god.	8100	
Klasa učinkovitosti centrifugiranja			
Klasa učinkovitosti sušenja pri centrifugiranju na skali od G (najmanje učinkovito) do A (najučinkovitije)		A	B
Maksimalna brzina centrifugiranja	okr./min	1400	1200
Preostala vlaga	%	44	53
Programi COTTON (PAMUK) 60 °C i COTTON (PAMUK) 40 °C standardni su programi Pamuk 60 °C i Pamuk 40 °C. Prikladni su za pranje umjereno zaprljanog pamučnog rublja i najučinkovitiji su (u odnosu na vodu i potrošnju energije) za tu vrstu rublja. U tim se programima stvarna temperatura vode može razlikovati od deklarirane. Nakon montaže pokrenite Način rada za kalibraciju (pogledajte odjeljak "**Pokrenite Kalibracija (preporučeno)**" na stranici **24**).			
Trajanje standardnog programa			
Standardni program za pamuk pri 60 °C uz punu perilicu	min	284	
Standardni program za pamuk pri 60 °C uz djelomično napunjenu perilicu	min	254	
Standardni program za pamuk pri 40 °C uz djelomično napunjenu perilicu	min	254	
Trajanje stanja spremnosti za rad (Tl)	min	2	
Prijenos buke zrakom izražava se u jedinici dB(A) re 1 pW i zaokružuje se na najbliži cijeli broj tijekom ciklusa pranja i centrifugiranja sa standardnim programom za pamuk pri 60 °C uz punu perilicu.			
Pranje	dB (A) re 1 pW	53	
Centrifugiranje	dB (A) re 1 pW	74	
Samostojeća			

U skladu s odredbom (EU) br. 1061/2010

" * " Zvjezdice ukazuju na varijantu modela i mogu se zamijeniti različitim znakovima (0 – 9) ili (A – Z).

Samsung			
Naziv modela		WW7*K54****	WW7*K52****
Kapacitet	kg	7,0	
Energetska učinkovitost na skali od D (najmanje učinkovito) do A+++ (najučinkovitije)		A+++	
Vrijednost godišnje potrošnje energije (temelji se na 220 standardnih ciklusa pranja s programima za pamuk pri 60 °C i 40 °C uz punu i djelomično napunjenu perilicu te na potrošnji kada je perilica isključena i kada se nalazi u stanju spremnosti za rad. Stvarna potrošnja energije ovisit će o načinu upotrebe uređaja.)	kWh/god.	122	
Potrošnja energije			
Standardni program za pamuk pri 60 °C uz punu perilicu	kWh	0,68	
Standardni program za pamuk pri 60 °C uz djelomično napunjenu perilicu	kWh	0,52	
Standardni program za pamuk pri 40 °C uz djelomično napunjenu perilicu	kWh	0,34	
Ponderirana potrošnja energije kad je perilica isključena.	W	0,48	
Ponderirana potrošnja energije kad je perilica uključena.	W	5	
Vrijednost godišnje potrošnje vode (temelji se na 220 standardnih ciklusa pranja s programima za pamuk pri 60 °C i 40 °C uz punu i djelomično napunjenu perilicu. Stvarna potrošnja vode ovisit će o načinu upotrebe uređaja.)	l/god.	7400	
Klasa učinkovitosti centrifugiranja			
Klasa učinkovitosti sušenja pri centrifugiranju na skali od G (najmanje učinkovito) do A (najučinkovitije)		B	
Maksimalna brzina centrifugiranja	okr./min	1400	1200
Preostala vlaga	%	53	
Programi COTTON (PAMUK) 60 °C i COTTON (PAMUK) 40 °C standardni su programi Pamuk 60 °C i Pamuk 40 °C. Prikladni su za pranje umjereno zaprljanog pamučnog rublja i najučinkovitiji su (u odnosu na vodu i potrošnju energije) za tu vrstu rublja. U tim se programima stvarna temperatura vode može razlikovati od deklarirane. Nakon montaže pokrenite Način rada za kalibraciju (pogledajte odjeljak "**Pokrenite Kalibracija (preporučeno)**" na stranici **24**).			
Trajanje standardnog programa			
Standardni program za pamuk pri 60 °C uz punu perilicu	min	245	
Standardni program za pamuk pri 60 °C uz djelomično napunjenu perilicu	min	195	
Standardni program za pamuk pri 40 °C uz djelomično napunjenu perilicu	min	175	
Trajanje stanja spremnosti za rad (Tl)	min	2	
Prijenos buke zrakom izražava se u jedinici dB(A) re 1 pW i zaokružuje se na najbliži cijeli broj tijekom ciklusa pranja i centrifugiranja sa standardnim programom za pamuk pri 60 °C uz punu perilicu.			
Pranje	dB (A) re 1 pW	54	
Centrifugiranje	dB (A) re 1 pW	74	
Samostojeća			

Specifikacije

Informacije o glavnim ciklusima pranja

Model	Ciklus	Temperatura (°C)	Kapacitet (kg)	Trajanje ciklusa (min)	Postotak preostale vlage (%)		Potrošnja vode (L/ciklus)	Potrošnja energije (kWh/ciklus)
					1400 okr./min	1200 okr./min		
WW9*K5*****	COTTON (PAMUK)	20	4,5	142	56	59	65	0,36
	COTTON (PAMUK)	40	4,5	283	44	53	39	0,51
		60	4,5	283	44	53	39	0,51
			9,0	293	44	53	47	0,65
	SYNTHETICS (SINTETIKA)	40	4,0	159	35	35	68	0,65
WW8*K5*****	COTTON (PAMUK)	20	4,0	142	56	59	60	0,33
	COTTON (PAMUK)	40	4,0	254	44	53	33	0,48
		60	4,0	254	44	53	33	0,48
			8,0	283	44	53	41	0,54
	SYNTHETICS (SINTETIKA)	40	4,0	159	35	35	68	0,65
WW7*K5*****	COTTON (PAMUK)	20	3,5	142	56	59	55	0,30
	COTTON (PAMUK)	40	3,5	175	53	53	38	0,34
		60	3,5	195	53	53	38	0,52
			7,0	245	53	53	48	0,68
	SYNTHETICS (SINTETIKA)	40	3,5	159	35	35	68	0,65

Vrijednosti u tablici izmjerene su u uvjetima koje propisuje standard IEC60456/EN60456. Stvarne vrijednosti ovisit će o načinu korištenja uređaja.

Bilješke

SAMSUNG

IMATE UPIT ILI KOMENTAR?

DRŽAVA	NAZOVITE	ILI NAS POSJETITE NA INTERNETU
BULGARIA	0800 111 31, Безплатна телефонна линия	www.samsung.com/bg/support
CROATIA	072 726 786	www.samsung.com/hr/support
CZECH	800 - SAMSUNG (800-726786)	www.samsung.com/cz/support
ESTONIA	800-7267	www.samsung.com/ee/support
HUNGARY	0680SAMSUNG (0680-726-786) 0680PREMIUM (0680-773-648)	www.samsung.com/hu/support
LATVIA	8000-7267	www.samsung.com/lv/support
LITHUANIA	8-800-77777	www.samsung.com/lt/support
ROMANIA	*8000 (apel in retea) 08008-726-78-64 (08008-SAMSUNG) Apel GRATUIT	www.samsung.com/ro/support
SERBIA	011 321 6899	www.samsung.com/rs/support
SLOVAKIA	0800-SAMSUNG (0800-726 786)	www.samsung.com/sk/support
SLOVENIA	080 697 267 (brezplačna številka)	www.samsung.com/si

CE

DC68-03654B-01

Машина за перење

Упатство за користење

WW9*K5*****/WW8*K5*****/WW7*K5*****



SAMSUNG

Содржина

Безбедносни информации **4**

Што треба да знаете за безбедносните инструкции 4
Важни симболи за безбедност 4
Важни мерки на претпазливост 5
Сериозни предупредувања при инсталацијата 6
Внимавајте при инсталацијата 7
Сериозни предупредувања при користењето 8
Внимавајте при користењето 10
Сериозни предупредувања при чистењето 12
Инструкции во врска со WEEE 13

Инсталација **14**

Што се испорачува 14
Предуслови за инсталација 16
Инсталација во чекори 18

Пред да започнете **24**

Почетни поставки 24
Упатства за перење 25
Упатства за фиоката за детергент 27

Ракување **30**

Контролна плоча 30
Едноставни чекори за почеток 32
Преглед на циклуси 33
Специјални функции 36
Поставки 38

Одржување **39**

Еколошко чистење на барабанот 39
Smart Check 40
Одвод при вонредни ситуации 41
Чистење 42
Враќање во употреба по замрзнување 46
Заштита од неактивност во долги временски периоди 46

Отстранување на проблеми **47**

Точки на проверка 47
Информативни кодови 51

Спецификации **54**

Табела за одржување на ткаенината 54
Заштита на животната средина 55
Лист со спецификации 56
Информации за главните циклуси за перење 61

Безбедносни информации

Ви честитаме за вашата нова машина за перење од Samsung. Ова упатство содржи важни информации за инсталирањето, користењето и грижата за вашиот уред. За целосно да ги искористите придобивките и функциите на вашата машина за перење, ве молиме одвојте малку време за да го прочитате упатството.

Што треба да знаете за безбедносните инструкции

Ве молиме внимателно да го прочитате упатството, за да бидете сигурни дека знаете како безбедно и ефикасно да ракувате со важните функции на вашиот нов уред. Ве молиме чувајте го упатството на безбедно место во близина на уредот за понатамошно консултирање. Овој уред употребувајте го единствено за наменетата функција како што е опишано во ова упатство.

Предупредувањата и важните безбедносни инструкции во ова упатство не ги опфаќаат сите околности и ситуации кои може да настанат. Ваша одговорност е да постапувате разумно и да внимавате при инсталирањето, одржувањето и употребата на вашата машина за перење.

Бидејќи следните инструкции за користење опфаќаат различни модели, карактеристиките на вашата машина за перење можат малку да се разликуваат од оние опишани во ова упатство и можно е некои предупредувања да не бидат релевантни. Доколку имате прашања или одредени грижи, обратете се до најблискиот сервисен центар или побарајте помош и информации преку интернет од www.samsung.com.

Важни симболи за безбедност

Што означуваат малите слики и симболите во ова упатство за користење:

⚠ **ПРЕДУПРЕДУВАЊЕ**

Ризично или опасно ракување кое може да предизвика сериозни повреди, смрт и/или оштетување на околината.

⚠ **ВНИМАНИЕ**

Ризично или опасно ракување кое може да предизвика повреди и/или оштетување на околината.

ЗАБЕЛЕШКА

Укажува дека постои ризик од повреда или материјална штета.

Целта на овие предупредувачки знаци е да спречат повреда кај вас и кај другите лица.

Ве молиме следете ги експлицитно.

Откако ќе го прочитате ова упатство, складирајте го на безбедно место за понатамошно консултирање.

Прочитајте ги сите инструкции пред да го употребите уредот.

Како и кај сите други уреди кои користат електрични и подвижни делови, постојат одредени потенцијални опасности. За безбедно користење на уредот, запознајте се со начинот на функционирање и бидете внимателни при неговото користење.

Важни мерки на претпазливост

⚠ ПРЕДУПРЕДУВАЊЕ

Ризично или опасно ракување кое може да предизвика повреди и/или оштетување на околината.

1. Уредот не треба да го користат лица (вклучувајќи деца) со намалени физички, сетилни или ментални способности, недоволно искусни или обучени лица, освен доколку истите не се надгледуваат или не им се дадени инструкции од страна на лицето одговорно за нивната безбедност.
2. **За користење во Европа**: Овој уред може да го користат деца на возраст од 8 и повеќе години и лица со намалени физички, сетилни или ментални способности, недоволно искусни или обучени лица, доколку истите се надгледуваат или им се дадат инструкции за користење на уредот на безбеден начин и им се објаснат можните опасности. Децата не треба да си играат со уредот. Чистењето и одржувањето од страна на корисникот не треба да го вршат деца без соодветен надзор.
3. Децата треба да се надгледуваат за да не си играат со уредот.
4. Ако кабелот за напојување е оштетен, тој мора да се замени од страна на производителот, сервисерот или други квалификувани лица со цел да се избегнат несакани ситуации.
5. Треба да ги користите новите црева што се испорачуваат со апаратот, а старите црева не треба повторно да се користат.

Безбедносни информации

6. Кај апаратите со отвори за вентилација во долниот дел, килимот не треба да ги блокира отворите.
7. **За користење во Европа**: Децата на возраст помала од 3 години не смеат да бидат во близина, освен ако не се под постојан надзор.
8. **ВНИМАНИЕ**: За да избегнете опасност поради ненамерно ресетирање на термичкиот прекинувач, овој апарат не смее да се напојува преку надворешен уред со можност за прекинување на напојувањето, како што е тајмер, или, пак, да се поврзе на електрично коло кое често се вклучува и исклучува во зависност од намената.

Сериозни предупредувања при инсталацијата

⚠ **ПРЕДУПРЕДУВАЊЕ**

Инсталирањето на овој уред мора да биде извршено од страна на квалификувано техничко лице или компанија за сервисирање.

- Доколку не се придржувате кон ова може да дојде до електричен удар, пожар, експлозија, проблеми со производот или повреди.

Уредот е тежок, па затоа внимавајте кога го подигнувате.

Приклучете го кабелот за напојување во ѕиден штекер што е во согласност со локалните струјни спецификации. Користете го штекерот само за овој уред и не користете продолжителен кабел.

- Доколку ѕидниот штекер го користите и за други уреди преку разделник или пак го продолжите кабелот за напојување може да дојде до електричен удар или пожар.
- Погрижете се напонот на напојувањето, фреквенцијата и струјата да бидат исти како оние од спецификациите на производот. Доколку не се придржувате кон ова може да дојде до електричен удар или пожар. Приклучокот за напојување цврсто вметнете го во ѕидниот штекер.

Редовно вршете отстранување на сите супстанци како прав или вода од приклучокот за напојување и допирните точки со помош на сува крпа.

- Извадете го приклучокот за напојување и исчистете го со сува крпа.
- Доколку не се придржувате кон ова може да дојде до електричен удар или пожар.

Приклучокот за напојување вметнете го во ѕидниот штекер, така што кабелот паѓа надолу кон подот.

- Ако приклучокот за напојување го поврзете во штекерот во спротивна насока (завртен нагоре), електричните жици во кабелот може да се оштетат и ова може да предизвика електричен удар или пожар.

Амбалажата за пакување чувајте ја подалеку од дофат на децата, бидејќи таа може да биде опасна за нив.

- Доколку дете стави кеса преку својата глава, може да се задуши.

Кога уредот, приклучокот за напојување или кабелот за напојување ќе се оштети, обратете се до најблискиот сервисен центар.

Уредот мора да биде правилно заземјен.

Немојте да го заземјувате уредот на цевка за гас, пластична цевка за вода или телефонска линија.

- Ова може да предизвика електричен удар, пожар, експлозија или проблеми со производот.
- Никогаш немојте да го приклучувате кабелот за напојување во штекер кој не е правилно заземјен и проверете дали штекерот е во согласност со локалните и националните регулативи.

Немојте да го инсталирате овој уред во близина на грејно тело или кој било запалив материјал.

Немојте да го инсталирате овој уред на влажно, масно или прашливо место или, пак, на место изложено на директна сончева светлина и вода (капки од дожд).

Немојте да го инсталирате овој уред на места изложени на ниска температура.

- Мразот може да предизвика пукање на цевките.

Немојте да го инсталирате овој уред на места каде што се можни истекувања на гас.

- Ова може да предизвика електричен удар или пожар.

Не користете електричен трансформатор.

- Ова може да предизвика електричен удар или пожар.

Не употребувајте оштетен приклучок за напојување, оштетен кабел за напојување или штекер со раширени отвори.

- Ова може да предизвика електричен удар или пожар.

Немојте прекумерно да го влечете или прекршувате кабелот за напојување.

Немојте да го завртувате или заврзувате кабелот за напојување.

Немојте да го закачувате кабелот за напојување на метален предмет, да поставувате тежок предмет врз кабелот, да го вметнувате кабелот помеѓу предмети или да го притискате кабелот во просторот зад уредот.

- Ова може да предизвика електричен удар или пожар.

При вадење на приклучокот за напојување немојте да го влечете кабелот.

- Приклучокот за напојување извадете го држејќи го приклучокот.
- Доколку не се придржувате кон ова може да дојде до електричен удар или пожар.

Овој уред треба да се позиционира така што приклучокот за напојување, славините за довод на вода и цевките за одвод да бидат достапни.

Внимавајте при инсталацијата

⚠ ВНИМАНИЕ

Овој уред треба да се позиционира на таков начин што приклучокот за напојување ќе биде лесно достапен.

Безбедносни информации

- Доколку не се придржувате кон ова може да дојде до електричен удар или пожар заради електрично истекување.

Инсталирајте го вашиот уред на цврста и рамна површина која може да ја издржи неговата тежина.

- Доколку не се придржувате кон ова може да дојде до абнормални вибрации, движења, шум или проблеми со производот.

Сериозни предупредувања при користењето

⚠ ПРЕДУПРЕДУВАЊЕ

Ако уредот е преплавен, веднаш исклучете ги доводите на вода и напојување и обратете се до најблискиот сервисен центар.

- Не допирајте го приклучокот за напојување со мокри раце.
- Доколку не се придржувате кон ова може да дојде до електричен удар.

Ако уредот создава чуден звук, мирис на запалено или дим, веднаш извадете го приклучокот за напојување и обратете се до најблискиот сервисен центар.

- Доколку не се придржувате кон ова може да дојде до електричен удар или пожар.

Во случај на истекување на гас (како пропан, LP гас, итн.), веднаш проветрете ја собата без допирање на приклучокот за напојување. Не допирајте го уредот или кабелот за напојување.

- Немојте да користите вентилатор.
- Една искра може да предизвика експлозија или пожар.

Не дозволувајте им на децата да играат во или врз машината за перење. Освен тоа, при отстранување на уредот, отстранете ја рачката на вратата од машината за перење.

- Доколку некое дете се заглави во производот, може да се задуши до смрт.

Погрижете се да го отстраните пакувањето (сунѓер, стиропор) прикачено на дното од машината за перење пред да почнете да ја користите.

Немојте да перете облека контаминирана со бензин, керозин, бензол, разредувач, алкохол или други запаливи или експлозивни супстанци.

- Ова може да предизвика електричен удар, пожар или експлозија.

Не отворајте ја насилно вратата од машината за перење додека работи (перење/сушење/центрифуга на висока температура).

- Водата која истекува од машината за перење може да предизвика изгореници или да го направи подот лизгав. Ова може да предизвика повреди.
- Насилното отворање на вратата може да предизвика оштетување на производот или повреди.

Не ја ставајте раката под машината за перење додека уредот се користи.

- Ова може да предизвика повреди.

Не допирајте го приклучокот за напојување со мокри раце.

- Ова може да предизвика електричен удар.

Не исклучувајте го уредот преку вадење на приклучокот за напојување додека уредот се користи.

- Повторното вметнување на приклучокот за напојување во ѕидниот штекер може да создаде искра и да предизвика електричен удар или пожар.

Не дозволувајте им на децата или изнемоштените лица да ја користат машината за перење без соодветно надгледување. Не дозволувајте им на децата да се качуваат во внатрешноста или врз уредот.

- Ова може да предизвика електричен удар, изгореници или повреда.

Не ставајте раце или метални предмети под машината за перење додека работи.

- Ова може да предизвика повреди.

Немојте да го исклучувате уредот од напојување со влечење на кабелот за напојување. Секогаш цврсто држете го приклучокот и влечете го директно од штекерот.

- Оштетувањето на кабелот за напојување може да предизвика краток спој, пожар и/или електричен удар.

Не обидувајте се сами да го поправате, расклопувате или да вршите модификации на уредот.

- Не употребувајте осигурувачи (како на пр. бакарни, од челична жица итн.) кои се поинакви од стандардниот осигурувач.
- Кога уредот треба да се поправи или одново да се инсталира, обратете се до најблискиот сервисен центар.
- Доколку не се придржувате кон ова може да дојде до електричен удар, пожар, проблеми со производот или повреди.

Доколку цревото за довод на вода се олабави од славината и го преплави уредот, исклучете го кабелот за напојување.

- Доколку не се придржувате кон ова може да дојде до електричен удар или пожар.

Извадете го приклучокот за напојување кога уредот не се користи подолг период или за време на бура со грмотевици.

- Доколку не се придржувате кон ова може да дојде до електричен удар или пожар.

Доколку во уредот навлезат надворешни супстанци, извадете го приклучокот за напојување и обратете се во најблискиот центар за кориснички услуги на Samsung.

- Ова може да предизвика електричен удар или пожар.

Не дозволувајте деца (или куќни миленичиња) да си играат во / на машината. Машината за перење не може да се отвори лесно одвнатре и децата можат сериозно да се повредат доколку се заглават во внатрешноста.

Безбедносни информации

Внимавајте при користењето

⚠ **ВНИМАНИЕ**

Кога машината за перење ќе се контаминира со надворешна супстанца како што е детергент, нечистотии, отпадоци од храна итн., извлечете го кабелот за напојување и исчистете ја машината за перење користејќи влажна, мека крпа.

- Доколку не се придржувате кон ова може да дојде до избледување, деформирање, оштетување или 'рѓа.

Предното стакло може да се скрши од силен удар. Бидете внимателни додека ја користите машината за перење.

- Ако стаклото е скршено, може да предизвика повреди.

По прекинување на доводот за вода или при повторно поврзување на цревото за довод на вода, полека отворете ја славината за вода.

Отворете ја славината за вода полека доколку машината не сте ја користеле подолг период.

- Притисокот на воздухот во цревото за довод на вода или во цевката за вода може да оштети некој дел на производот или да предизвика истекување на вода.

Ако настане грешка во одводот при функционирањето, проверете дали има проблем со одводот.

- Ако ја користите машината за перење кога е преплавена како последица на проблем со одводот, тоа може да предизвика електричен удар или пожар.

Целосно ставете ги алиштата во машината за перење за да не се потфатат на вратата.

- Доколку алиштата се потфатат на вратата, тоа може да предизвика оштетување на алиштата или машината за перење или, пак, да предизвика истекување на водата.

Исклучете го доводот на вода кога не ја користите машината за перење.

- Осигурајте се дека завртките на приклучокот на цревото за довод на вода се добро затегнати.

Проверете дали гумената изолациона лента и стаклото на предната врата не се контаминирани со надворешна супстанца (на пр. отпад, навој, влакна итн.).

- Доколку некоја надворешна супстанца се заглави помеѓу вратата или вратата не се затвори целосно, може да дојде до истекување на вода.

Отворете ја славината за вода и проверете дали приклучокот на цревото за довод на вода е цврсто затегнат и дали има истекување на вода пред да почнете да го користите производот.

- Доколку завртките на приклучокот на цревото за довод на вода се лабави, може да предизвикаат истекување на вода.

Производот кој го купивте е наменет само за домашна употреба.

Користењето на производот за деловни потреби се смета за несоодветна употреба на производот. Во тој случај, стандардната гаранција која ја обезбедува компанијата Samsung нема да го покрие производот и компанијата Samsung нема да преземе одговорност за дефекти или оштетувања кои ќе настанат поради несоодветната употреба.

Немојте да се качувате на уредот или да поставувате предмети врз него (како алишта, запалени свеќи, запалени цигари, садови, хемикалии, метални предмети итн.).

- Ова може да предизвика електричен удар, пожар, проблеми со производот или повреди.

Немојте да прскате испарливи материјали како инсектициди на површината од уредот.

- Освен што е штетно за луѓето, ова може да предизвика и електричен удар, пожар или проблеми со производот.

Не ставајте предмети кои генерираат електромагнетни полиња во близина на машината за перење.

- Ова може да предизвика повреди поради неправилно функционирање.

Водата која се испушта при циклус на перење или сушење на висока температура е жешка. Не ја допирајте водата.

- Ова може да предизвика изгореници или повреда.

Не перете, центрифугирајте или сушете водоотпорни навлаки, килими или облека (*), освен ако вашиот уред има специјален циклус за перење на овие предмети.

(*): Волнена постелнина, навлаки за дожд, елеци за рибарење, панталони за скијање, вреќи за спиење, навлаки за пелени, костими за тренирање и навлаки за велосипеди и мопеди, автомобили итн.

- Не перете дебели или тврди ќилими дури и ако имаат ознака за перење во машина на нивната етикета. Ова може да предизвика повреда или оштетување на машината за перење, ѕидовите, подот или облеката поради абнормални вибрации.
- Немојте да перете мали килими или чергичиња за пред врата со гумена основа. Гумената основа може да се оддели и да се залепи во внатрешноста на барабанот, а тоа може да предизвика неправилно функционирање како грешка во одводот.

Не употребувајте ја машината за перење кога фиоката за детергент е отстранета.

- Ова може да предизвика електричен удар или повреди поради истекување на водата.

Не допирајте ја внатрешноста на барабанот за време или веднаш по сушењето, бидејќи е жежок.

- Ова може да предизвика изгореници.

Не ја ставајте раката во фиоката за детергент.

- Ова може да предизвика повреда бидејќи уредот за внесување детергент може да ви ја потфати раката.
- Чашката за течен детергент (само за моделите кај кои е применливо) не треба да се користи за детергент во прав. Извадете ја чашката кога користите детергент во прав.

Не ставајте никакви предмети (како на пр. чевли, отпадоци од храна, животни) освен алишта во машината за перење.

- Ова може да предизвика оштетување на машината за перење или, пак, повреди и смрт во случајот со миленичињата поради абнормалните вибрации.

Не притиснувајте ги копчињата со остри предмети како игли, ножеви, нокти итн.

- Ова може да предизвика електричен удар или повреда.

Не перете облека која е контаминирана со масло, креми или лосиони кои најчесто се користат во продавниците за нега на тело или салоните за масажа.

Безбедносни информации

- Ова може да придонесе за деформирање на гумената изолациона лента и да предизвика истекување на вода.

Не оставајте метални предмети како безопасни игли, игли за коса или средство за белење во барабанот подолги временски периоди.

- Ова може да предизвика 'рѓа на барабанот.
- Ако се појави 'рѓа на површината на барабанот, нанесете (неутрално) средство за чистење на површината и потоа употребете сунѓер за чистење. Никогаш не користете метална четка.

Не користете директно детергент за хемиско чистење и не перете, плакнете или центрифугирајте облека контаминирана со детергент за хемиско чистење.

- Ова може да предизвика спонтано согорување или палење поради топлината предизвикана од оксидација на маслото.

Не користете вода од уредите со водено ладење/греење.

- Ова може да предизвика проблеми на машината за перење.

Не користете природен сапун за миење раце во машината за перење.

- Доколку се стврдне и акумулира во самата машина за перење, може да предизвика проблеми на производот, избледување, 'рѓа или лош мирис.

Ставете ги чорапите и градниците во мрежа за перење и исперете ги заедно со останатите алишта.

Не перете голем тип на алишта како постелнина во мрежата за перење.

- Доколку не се придржувате кон ова може да дојде до повреда поради абнормални вибрации.

Не користете стврднат детергент.

- Доколку се акумулира во самата машина за перење, може да предизвика истекување на вода.

Проверете дали џебовите од сите алишта за перење се празни.

- Тврди, остри предмети како парички, игли, клинци, завртки или камчиња може сериозно да го оштетат уредот.

Немојте да перете облека со големи токи, копчиња или други тврди метални предмети.

Распределете ги алиштата по боја според нивната издржливост на избледување и изберете го препорачаниот циклус, температурата на водата и дополнителните функции.

- Ова може да предизвика избледување или оштетување на ткаенината.

Внимавајте да не им ги притиснете прстите на децата со вратата кога ќе ја затворате.

- Доколку не се придржувате кон ова може да дојде до повреди.

Сериозни предупредувања при чистењето

⚠ ПРЕДУПРЕДУВАЊЕ

Немојте да го чистите уредот со директно прскање на вода.

Немојте да користите јако средство за чистење со киселини.

За чистење на уредот немојте да користите бензол, разредувач или алкохол.

- Ова може да предизвика избледување, деформирање, оштетување, електричен удар или пожар.

Пред чистење и одржување, извадете го приклучокот на уредот од ѕидниот штекер.

- Доколку не се придржувате кон ова може да дојде до електричен удар или пожар.

Инструкции во врска со WEEE

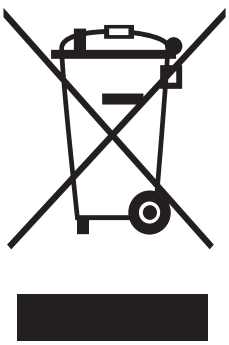

Правилно депонирање на овој производ (Отпадна електрична и електронска опрема)

(Применливо во држави со посебни системи за справување со отпадот)

Оваа ознака на производот, приборот или литературата означува дека производот и неговиот електронски прибор (на пр. полначот, слушалките, USB кабелот) не треба да се отстрануваат заедно со останатиот отпад од домаќинството на крајот од нивниот работен век. За избегнување на можна штета врз околината или човечкото здравје предизвикана со неконтролирано фрлање отпад, Ве молиме да ги одвоите овие предмети од другите видови отпад и одговорно да ги рециклирате заради унапредување на еколошки оправдано повторно користење на материјалните ресурси.

Физичките лица можат да се обратат или во продавницата каде што го купиле овој производ или во службите на локалната самоуправа, за детали каде и како да извршат рециклирање на производот на начин безбеден по околината.

Деловните корисници можат да се обратат до својот снабдувач и да ги проверат одредбите и условите во договорот за набавка. Овој производ и неговиот електронски прибор не треба да се мешаат со друг комерцијален отпад.

За повеќе информации во врска со определбите на компанијата Samsung за заштита на животната средина и посебните законски обврски за производите, како на пр. REACH, посетете ја веб-страницата: samsung.com/uk/aboutsamsung/samsungelectronics/corporatecitizenship/data_corner.html

Инсталација

Следете ги внимателно овие инструкции за да извршите правилна инсталација на машината за перење и да не дозволите да дојде до несреќа при перењето на облеката.

Што се испорачува

Проверете дали сите делови се испорачани во кутијата на производот. Ако имате проблем со машината за перење или деловите, обратете се во локалниот центар за корисници на Samsung или кај продавачот.

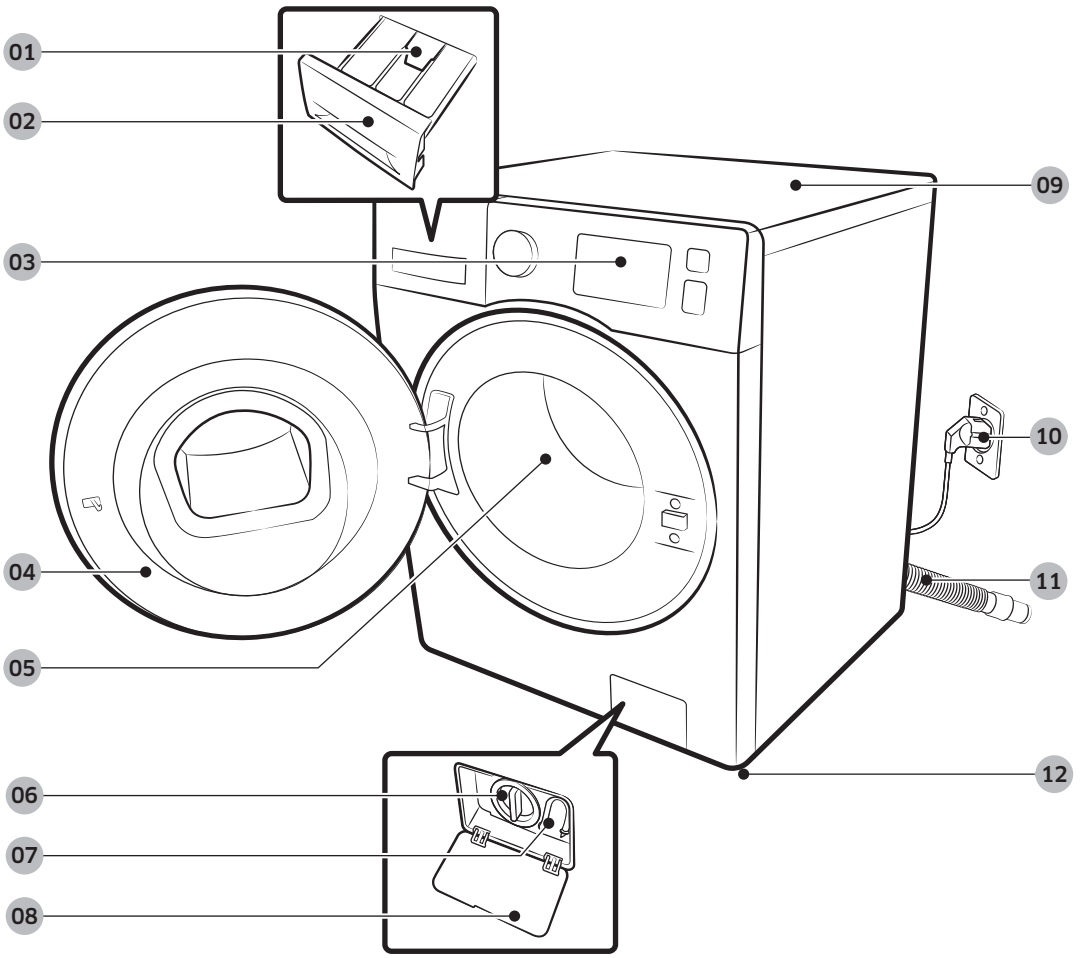

01 Лост за ослободување
02 Фиока за детергент
03 Контролна плоча
04 Врата
05 Барабан
06 Филтер на пумпата
07 Цевка за одвод при вонредни ситуации
08 Капак на филтерот
09 Горна површина
10 Приклучок за напојување
11 Црево за одвод
12 Ногарки за нивелирање



Клуч



Капачиња за чеповите

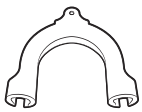

Држач на цревото



Црево за ладна вода



Црево за топла вода

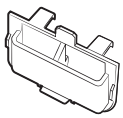

Чашка за течен детергент

ЗАБЕЛЕШКА

- Капачиња за чеповите: Бројот на испорачани капачиња за чеповите (од 3 до 6) зависи од моделот.
- Црево за топла вода: Само за моделите кај кои е применливо.
- Чашка за течен детергент: Само за моделите кај кои е применливо.

Инсталација

Предуслови за инсталација

Довод на електрична струја и заземјување

- Потребен е осигурувач или прекинувач на електрично коло од типот AC 220-240 V / 50 Hz.
- Користете посебен вод од електричната инсталација за машината за перење.

За да овозможи соодветно заземјување, машината за перење се испорачува со кабел за напојување кој содржи заземјен приклучок со три елементи, за вметнување во правилно инсталиран и заземјен штекер.

Консултирајте се со квалификуван електричар или сервисер доколку не сте сигурни за заземјувањето.

Немојте да го менувате испорачаниот приклучок. Доколку не може да се вметне во штекерот, повикајте квалификуван електричар за да инсталира соодветен штекер.

⚠ ПРЕДУПРЕДУВАЊЕ

- НЕ користете продолжителен кабел.
- Користете го единствено кабелот за напојување кој се испорачува со машината за перење.
- НЕ поврзувајте ги жиците за заземјување на пластични водоводни цевки, цевки за гас или цевки за топла вода.
- Неправилно поврзаните проводници за заземјување може да предизвикаат електричен удар.

Довод на вода

Соодветниот притисок на вода за оваа машина за перење изнесува помеѓу 50 kPa и 800 kPa. Притисокот на вода кој е помал од 50 kPa може да го спречи целосното затворање на вентилот за вода. Или, пак, може да биде потребно подолго време за полнење на барабанот, што ќе предизвика исклучување на машината. Славините за вода мора да бидат на оддалеченост до 120 cm од задната страна на машината за перење, за да можат испорачаните црева за довод да достигнат до машината за перење.

За да го намалите ризикот од истекување вода:

- Проверете дали славините се лесно достапни.
- Затворете ги славините кога машината за перење не се користи.
- Често проверувајте дали протекува вода на спојните места на цревата за довод.

⚠ ВНИМАНИЕ

Проверете дали има протекување кај сите спојни места на вентилите за вода и славините пред првото користење на машината за перење.

Одвод

Samsung препорачува височина на хидрантот од 60-90 cm. Цревото за одвод мора да биде поврзано со хидрантот преку спојката за цревото, а хидрантот мора целосно да го покрие цревото за одвод.

Поставување на под

За најдобро функционирање, машината за перење мора да се инсталира на цврст под. Кај дрвените подови може да биде потребно зајакнување за да се минимизираат вибрациите и/или небалансираното работење. Килимите и меките површини не нудат голема отпорност на вибрации и може да предизвикаат одредено поместување на машината за перење за време на центрифугата.

⚠ **ВНИМАНИЕ**

НЕ инсталирајте ја машината за перење на платформа или структура со слаба потпора.

Температура на водата

Не инсталирајте ја машината за перење во области во кои е можно замрзнување на водата, бидејќи во машината за перење секогаш се задржува мало количество на вода во вентилите, пумпите и/или цревата. Водата која ќе замрзне во спојните делови може да предизвика оштетување на ремените, пумпата и другите компоненти на машината за перење.

Инсталација со вградување

Минимален слободен простор за стабилно функционирање:

Странично	25 mm
Горна страна	25 mm
Задна страна	50 mm
Предна страна	550 mm

Доколку машината за перење и машината за сушење се инсталираат на иста локација, предниот дел од отворот мора да има непречен отвор за воздух од најмалку 550 mm. Само за машината за перење не е потребен посебен отвор за воздух.

Инсталација

Инсталација во чекори

ЧЕКОР 1 Изберете локација

Предуслови за локација:

- Тврда и рамна подлога без килими кои можат да ја попречат вентилацијата
- Подалеку од директна сончева светлина
- Соодветен простор за вентилација и поврзување со кабли
- Амбиенталната површина треба секогаш да биде повисока од точката на замрзнување (0 °C)
- Подалеку од извор на топлина

ЧЕКОР 2 Отстранете ги транспортните чепови

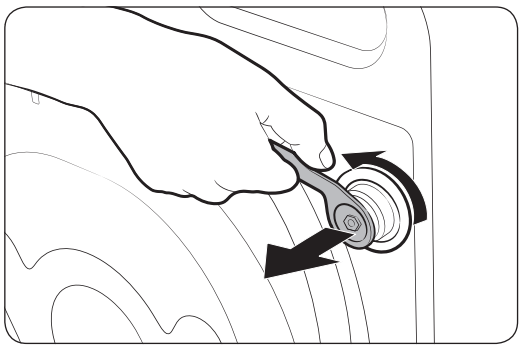

Отпакувајте ја кутијата на производот и отстранете ги сите транспортни чепови.

1. Ослободете ги сите транспортни чепови на задната страна на машината со помош на испорачаниот клуч.

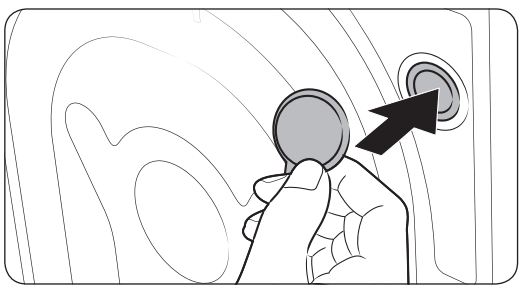

2. Покријте ги отворите со испорачаните пластични капачиња.
Чувајте ги чеповите за понатамошна употреба.

⚠ ПРЕДУПРЕДУВАЊЕ

Амбалажата од пакувањето може да биде опасна за децата. Отстранете ја амбалажата (пластични кеси, стиропор итн.) подалеку од дофат на децата.

ЧЕКОР 3 Прилагодете ги ногарките за нивелирање

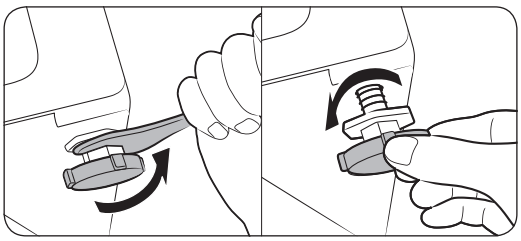

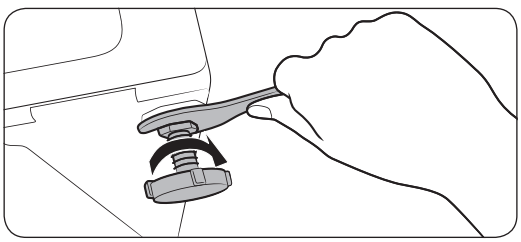

1. Внимателно поставете ја машината за перење во соодветната положба. Употребата на преголема сила може да предизвика оштетување на ногарките за нивелирање.
2. Нивелирајте ја машината за перење со рачно прилагодување на ногарките за нивелирање.
3. Откако ќе завршите со нивелирањето, прицврстете ги завртките со клучот.

ЧЕКОР 4 Поврзете го цревото за вода

Испорачаниот адаптер за цревото може да се разликува според моделот. Овој чекор ќе ви помогне да го приклучете адаптерот во вид на приклучок. Доколку ви е испорачан адаптер од тип на навртување, одете на чекор 7.

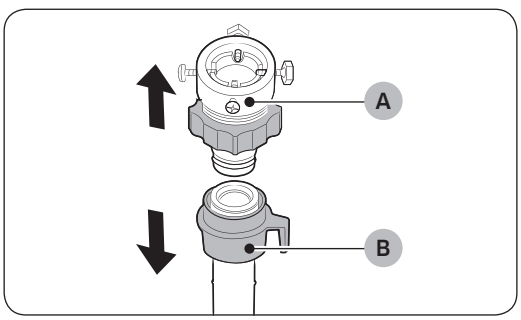

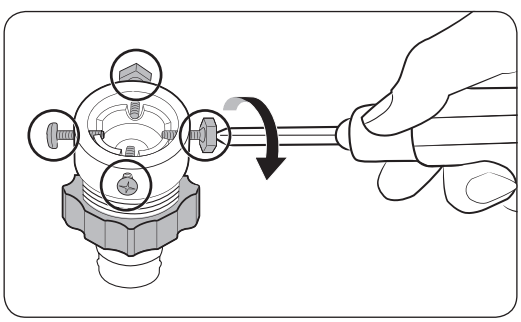

Поврзете го цревото за вода со славината за вода.

1. Отстранете го **адаптерот (A)** од **цревото за вода (B)**.
2. Ослободете ги четирите завртки на адаптерот со шрафцигер.

Инсталација

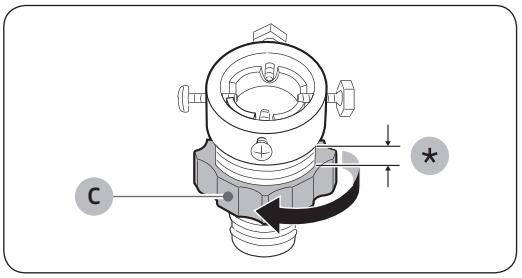

3. Држејќи го адаптерот, завртете го **делот (C)** во насока на стрелката за 5 mm (*) за да го ослободите.

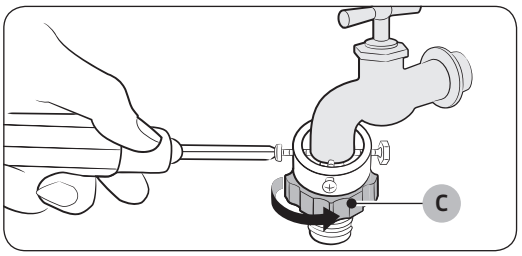

4. Ставете го адаптерот на славината за вода и, подигнувајќи го адаптерот нагоре, прицврстете ги завртките.

5. Завртете го **делот (C)** во насока на стрелката за да го прицврстите.

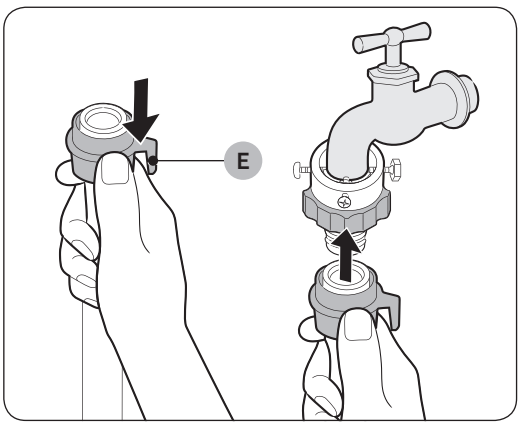

6. Притиснувајќи го **делот (E)** надолу, поврзете го цревото за вода во адаптерот. Потоа, ослободете го **делот (E)**. Цревото ќе се поврзе со адаптерот и ќе се слушне звук во вид на кликнување.

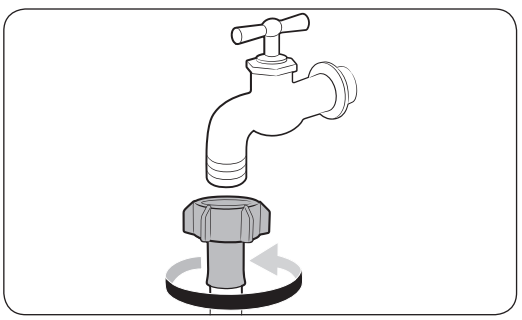

7. Ако користите славина за вода од тип на навртување, употребете го испорачаниот адаптер од тип на навртување за да го поврзете цревото со славината за вода како што е прикажано.

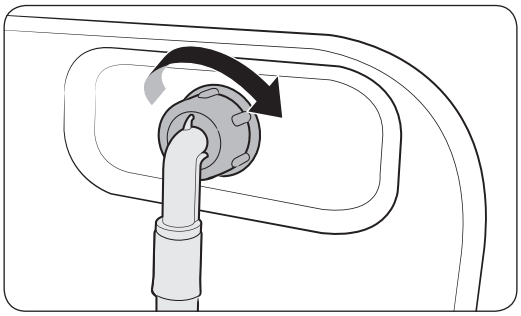

8. Поврзете го другиот крај од цревото за вода во вентилот за довод на задната страна од машината за перење. Завртете го цревото во насока на стрелките од часовникот за да го прицврстите.

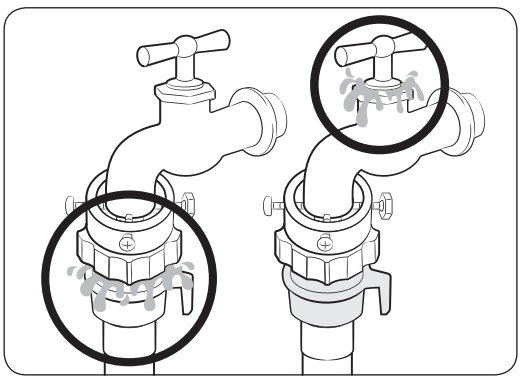

9. Отворете ја славината за вода и проверете дали протекува вода од спојните делови. Доколку има протекување на вода, повторете ги чекорите погоре.

⚠ ПРЕДУПРЕДУВАЊЕ

Во случај на протекување на вода, престанете да ја користите машината за перење и исклучете ја од електричната мрежа. Потоа, обратете се во локалниот сервисен центар на Samsung. Во спротивно, може да настане електричен удар.

⚠ ВНИМАНИЕ

Не истегнувајте го цревото за вода со прекумерна сила. Ако цревото е прекратко, заменете го со подолго црево за висок притисок.

ЗАБЕЛЕШКА

- Откако ќе го поврзете цревото за вода со адаптерот, проверете дали цревото за вода е правилно поврзано повлекувајќи го надолу.
- Користете стандардни славини за вода. Ако славината е четириаголна или премногу голема, отстранете го прстенот за прилагодување пред да ја вметнете славината во адаптерот.

Инсталација

За модели со дополнителен довод за топла вода:

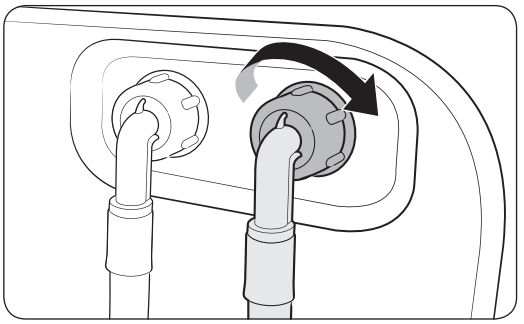

1. Поврзете го црвениот крај од цревото за топла вода во доводот за топла вода на задната страна на машината.
2. Поврзете го другиот крај на цревото за топла вода во славината за топла вода.

Aqua Stop црево (само за моделите кај кои е применливо)

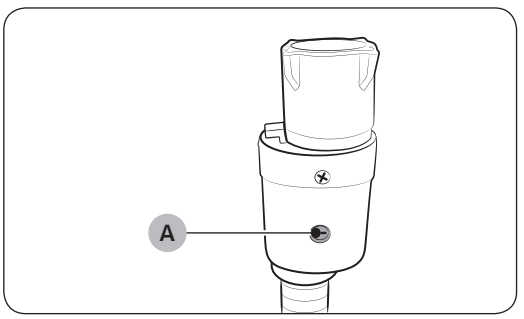

Aqua Stop цревото ги предупредува корисниците кога постои ризик за протекување на вода. Цревото го следи протокот на водата и доколку има протекување го активира централниот **индикатор (A)** во црвена боја.

ЗАБЕЛЕШКА

Завршетокот на Aqua Stop цревото мора да се приклучи во славината за вода, не во машината.

ЧЕКОР 5 Поставете го цревото за одвод

Цревото за одвод може да се постави на три начини:

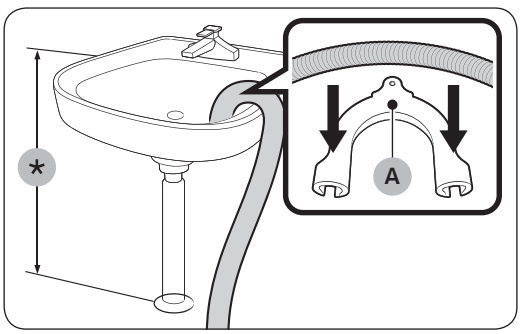

Преку работ на лавабото

Цревото за одвод мора да се постави на висина од 60 cm до 90 cm (*) од подот. За да го свиткате цревото употребете го испорачаниот **пластичен држач за црево (A)**. Прицврстете го држачот за ѕид со помош на кука за да овозможите стабилен одвод.

Во одводната цевка од лавабото

Цевката за одвод мора да биде над сифонот на лавабото така што крајот на цревото да е најмалку 60 cm над подот.

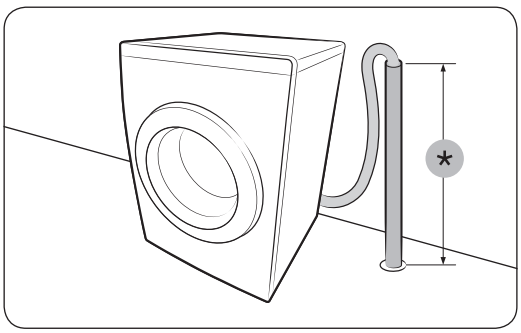

Во цевка за одвод

Цевката за одвод треба да биде поставена на висина од 60 cm до 90 cm (*). Ви препорачуваме да користите вертикална цевка со висина од 65 cm. Цревото за одвод треба да биде свиткано пред точката на спојување со хидрантот.

Предуслови на хидрантот за одвод:

- Минимален дијаметар од 5 cm
- Минимален капацитет на исфрлање од 60 литри во минута

ЧЕКОР 6 Вклучување на напојувањето

Приклучете го кабелот за напојување во ѕиден штекер со AC 220-240 V / 50 Hz кој е заштитен со осигурувач или прекинувач на коло. Потоа, притиснете го копчето ⏻ **Напојување** за да ја вклучите машината за перење.

Пред да започнете

Почетни поставки

Извршете Калибрација (се препорачува)

Опцијата Калибрација овозможува прецизно откривање на тежина кај машината за перење. Проверете дали барабанот е празен пред да извршите Калибрација.

1. Исклучете го напојувањето на машината за перење, а потоа повторно вклучете го напојувањето.
2. Задржете ги истовремено копчињата **Temp. (Температура)** и **Delay End (Одложено завршување)** во период од 3 секунди за да го активирате режимот Калибрација. Ќе се појави пораката "**Cb**".
3. Притиснете **Активирање/Пауза** за да го активирате циклусот Калибрација.
4. Барабанот ќе ротира во насока и спротивно од насоката на часовникот околу 3 минути.
5. По завршување на циклусот, на екранот ќе се прикаже "**0**" и машината за перење автоматски ќе се исклучи.
6. Сега машината за перење алишта е подготвена за употреба.

Упатства за перење

ЧЕКОР 1 Подредување

Подредете ја облеката според овие критериуми:

- Ознака за грижа: Подредете ја облеката по памук, мешана ткаенина, синтетика, свила, волна и вештачка свила.
- Боја: Одделете ги белите алишта од алиштата во боја.
- Големина: Мешањето алишта со различни големини во барабанот ги подобрува перформансите за перење.
- Чувствителност: Перете ги деликатните алишта одделно, за чиста и нова волнена облека, завеси и свилена облека. Проверете ги ознаките на алиштата.

ЗАБЕЛЕШКА

Не заборавајте да ги проверите ознаките за грижа на алиштата и соодветно да ги подредите пред да започнете со перењето.

ЧЕКОР 2 Испразнете ги џебовите

Испразнете ги сите џебови на облеката

- Металните предмети како монети, игли и токи на облеката можат да ги оштетат другите алишта, а исто така и барабанот.

Превртете ги наопаку алиштата со копчиња и вез

- Ако патентите на панталоните и јакните се отворени при перењето, може да дојде до оштетување на барабанот. Патентите треба да се затворат и да се обложат со лента.
- Алиштата со долги ленти може да се заплеткаат со другите алишта. Не заборавајте да ги врзете лентите пред да започнете со перењето.

ЧЕКОР 3 Користете мрежа за алишта

- Градниците (што можат да се перат во машина) мора да се стават во мрежата за алишта. Металните делови на градниците може да го пробијат материјалот и да ја оштетат другата облека.
- Мали и лесни алишта како чорапи, ракавици, хулахопки и шамивчиња може да се заглават околу вратата. Ставете ги во мала мрежа за перење.
- Немојте да ја перете само мрежата за перење без други алишта. Ова може да предизвика абнормални вибрации кои можат да ја поместат машината за перење и да предизвикаат повреди.

Пред да започнете

ЧЕКОР 4 Предперење (доколку е потребно)

Изберете ја опцијата Предперење за избраниот циклус доколку алиштата се многу валкани. Не ја користете опцијата Предперење ако рачно ставате детергент во барабанот или ако користите течен детергент.

ЧЕКОР 5 Одредете го капацитетот на полнење

Немојте да ја преполнувате машината за перење. Преполнувањето може да предизвика неправилно перење кај машината за перење. За да го дознаете капацитетот на полнење за одреден вид облека, погледнете на страница **33**.

ЗАБЕЛЕШКА

При перење на постелнина или прекривки за постелнина, времето за перење може да се продолжи или ефикасноста на центрифугирање може да се намали. За постелнина или прекривки за постелнина, препорачаната максимална брзина на циклусот за центрифуга е 800 вртежи/мин., а капацитет на полнење изнесува 2,0 kg или помалку.

⚠ ВНИМАНИЕ

Ако алиштата не се рамномерно распоредени и се прикажува информативниот код "**Ub**", прераспределете ги алиштата. Нерамномерно распоредените алишта може да ги намалат перформансите на центрифугата.

ЧЕКОР 6 Ставете соодветен вид на детергент

Видот на детергентот зависи од видот на ткаенината (памук, синтетика, деликатни ткаенини, волна), бојата, температурата на перење и степенот на валканоста. Користете детергент за алишта што е дизајниран за автоматски машини за перење.

ЗАБЕЛЕШКА

- Следете ги препораките на производителот на детергенти за тежината на алиштата за перење, степенот на валканоста и тврдоста на водата во вашето локално место. Ако не сте сигурни за тврдоста на водата, обратете се кај локалните органи за водоснабдување.
- Не користете детергент кој се насобира и стврднува. Ваквиот детергент може да остане по циклусот на плакнење и да го блокира отворот за одвод.

⚠ ВНИМАНИЕ

Кога перете волна со циклусот **WOOL (ВОЛНА)**, користете само неутрален течен детергент. Ако користите детергент во прав со циклусот **WOOL (ВОЛНА)**, тој може да остане на алиштата и да ги избледи нивните бои.

Упатства за фиоката за детергент

Машината за перење располага со комора со три прегради: левата преграда е наменета за главното перење, предната десна преграда за омекнувач, а задната десна преграда за прелиминарно перење.

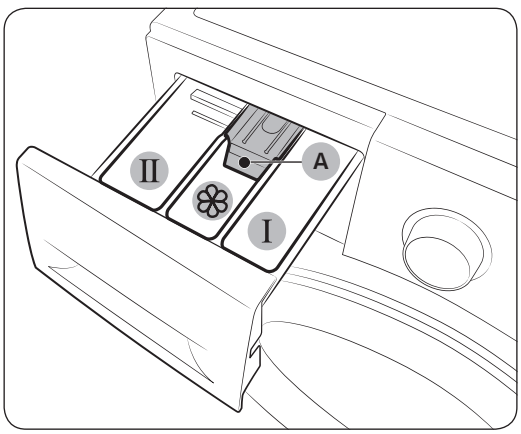

1. I **Преграда за предперење**: Ставете детергент за предперење.
2. II **Преграда за главно перење**: Ставете детергент за главното перење, средство за омекнување на водата, детергент за накиснување, средство за белење и/или средство за отстранување дамки.
3. ❀ **Преградата за омекнувач**: Ставете адитиви, како на пример омекнувач. Не надминувајте ја **максималната линија (A)**.

⚠ ВНИМАНИЕ

- Немојте да ја отворате фиоката за детергент додека работи машината.
- Немојте да ги користите следните видови на детергенти во фиоката:
  - Таблети или капсули
  - Топки или мрежи
- За да спречите затнување на преградите, концентрираните или премногу збогатените средства (омекнувач или детергент) мора да се растворат со вода пред да се употребат.

За да ставите средства за перење во фиоката за детергент

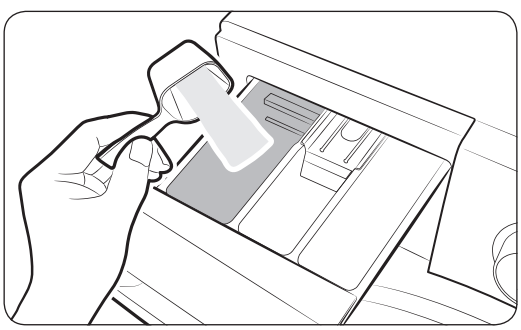

1. Извлечете ја нанадвор фиоката за детергент.
2. Ставете детергент за алишта во II **преградата за главно перење** како што наложува или препорачува производителот. За да користите течен детергент, погледнете на страница **29**.

Пред да започнете

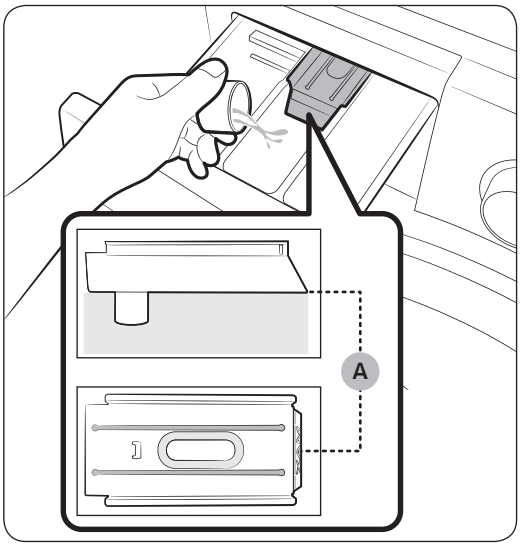

3. Ставете омекнувач во ❀ **преградата за омекнувач**. Не надминувајте ја **максималната линија (A)**.

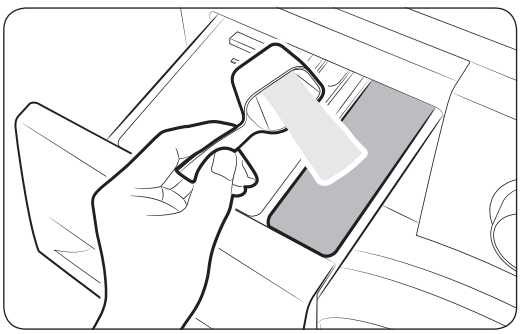

4. Ако сакате да извршите предперење, ставете детергент за предперење во Ⅰ **преградата за предперење** како што наложува или препорачува производителот.

5. Затворете ја фиоката за детергент.

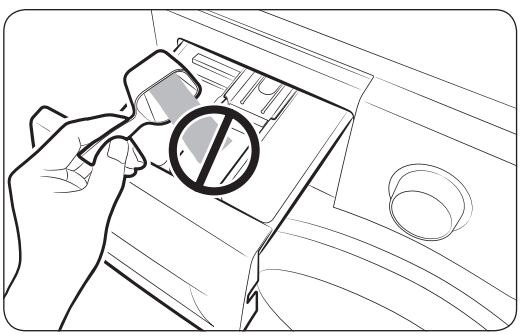

⚠ **ВНИМАНИЕ**

- Не ставајте детергент во прав во чашката за течен детергент.
- Концентрираниот омекнувач мора да се раствори со вода пред да се употреби.
- Не ставајте детергент за главно перење во ❀ **преградата за омекнувач**.

За да користите течен детергент (само за моделите кај кои е применливо)

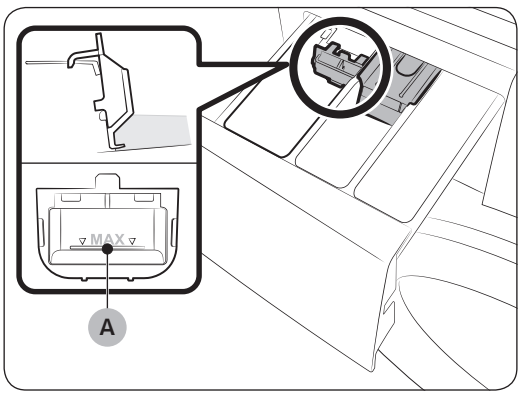

Прво вметнете ја испорачаната чашка за течен детергент во II **преградата за главно перење**. Потоа, ставете течен детергент во чашката без да ја надминете означената **максимална линија (A)**.

ЗАБЕЛЕШКА

- Ставете ја чашката за течен детергент само откога ќе ја отстраните фиоката за детергент од машината за перење со притиснување на **лостот за ослободување (A)**.
- По перењето, во фиоката за детергент може да остане малку течен детергент.

⚠ ВНИМАНИЕ

- Не ја користете функцијата предперење кога користите течен детергент.
- Извадете ја чашката за течен детергент кога користите детергент во прав.

Ракување

Контролна плоча

WW9*K5*****

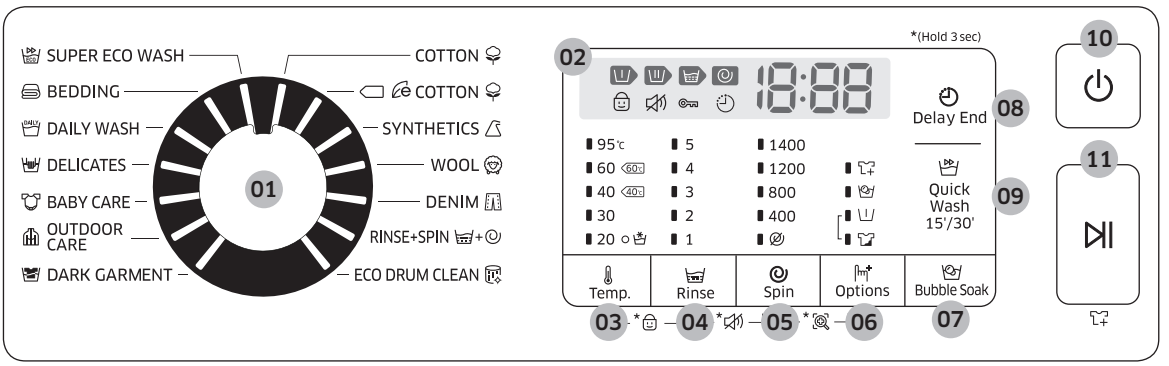

WW8*K5*****, WW7*K5*****

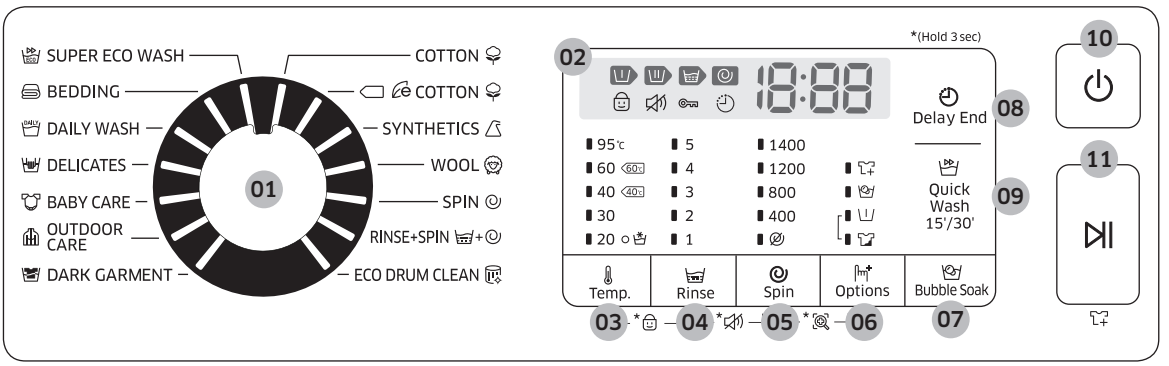

01 Избирач на циклус	Завртете го вртливото копче за да изберете циклус.
02 Екран	Екранот прикажува информации за тековниот циклус и приближно време кое преостанува за перење или, пак, информативен код доколку настане некаков проблем.
03 Temp. (Температура)	Притиснете за да ја промените температурата на водата за тековниот циклус.
04 Rinse (Плакнење)	Притиснете за да го промените бројот на плакнења за тековниот циклус. Максималниот број на плакнења што можете да го поставите е 5, во зависност од циклусот.

05 Spin (Центрифуга)	Притиснете за да ја промените брзината на центрифугирање за тековниот циклус. • **Rinse Hold (Запрено плакнење)**: Последниот процес на плакнење запира, за алиштата да останат во вода. За да ги извадите алиштата, активирајте процес на цедење или центрифуга. • **No Spin (Без центрифуга)**: Барабанот нема да центрифугира по завршување на последниот процес на цедење. • Притиснете за да ја промените брзината на центрифугирање за тековниот циклус. Бројот на вртежи во минута (RPM) е различен во зависност од моделот.
06 Options (Опции)	Притиснете за да изберете една од опциите Intensive (Интензивно), Pre Wash (Предперење) и Bubble Soak (Накиснување со меурчиња). Притиснете уште еднаш за да го поништите изборот.
07 Bubble Soak (Накиснување со меурчиња)	Притиснете за активирање/деактивирање на функцијата Накиснување со меурчиња. Оваа функција помага во отстранување на различни тврдокорни дамки.
08 Delay End (Одложено завршување)	Функцијата Одложено завршување ви овозможува да поставите време на завршување за тековниот циклус. Врз основа на вашите поставки, времето на започнување на циклусот ќе го одреди внатрешната логистика на машината. На пример, оваа поставка е корисна за програмирање на машината да заврши со перењето во времето кога најчесто се враќате дома од работа. • Притиснете за да изберете вредност за часови.
09 Quick Wash 15'/30' (Брзо перење 15'/30')	За малку извалкани алишта кои тежат помалку од 2 kg и кои сакате брзо да ги исперете.
10 Напојување	Притиснете за да ја вклучите/исклучите машината за перење.
11 Активирање/Пауза	Притиснете за започнување или запирање на работата на машината.

За повеќе информации за опциите, погледнете го делот "**Специјални функции**".

Ракување

Едноставни чекори за почеток

WW9*K5*****

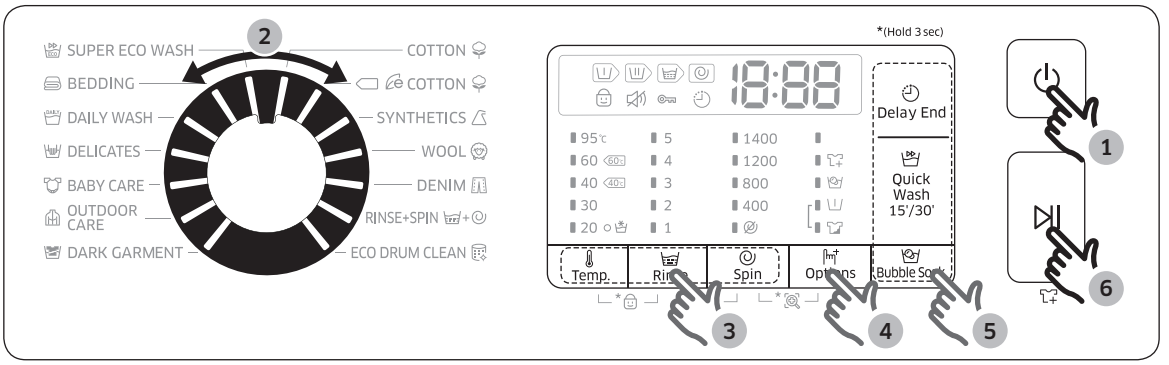

WW8*K5*****, WW7*K5*****

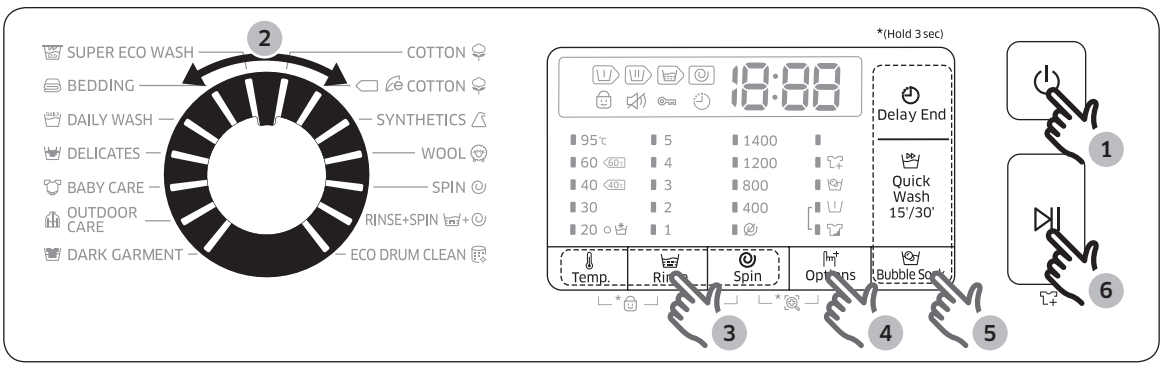

1. Притиснете го копчето ⏻ **Напојување** за да ја вклучите машината за перење.
2. Завртете го **Избирач на циклус** за да изберете циклус.
3. Променете ги поставките на циклусот (**Temp. (Температура)**, **Rinse (Плакнење)** и **Spin (Центрифуга)**) според потребите.
4. За да додадете опција, притиснете **Options (Опции)**. Притиснете го копчето повторно за да го изберете саканиот елемент.
5. Машината нуди три лесно достапни копчиња за **Bubble Soak (Накиснување со меурчиња)**, **Quick Wash 15'/30' (Брзо перење 15'/30')** и **Delay End (Одложено завршување)** за поголема практичност. Ако сакате да употребите некоја од овие опции, притиснете го соодветното копче.
6. Притиснете ⏯ **Активирање/Пауза**.

За да го промените циклусот додека работи машината

1. Притиснете ⏯ **Активирање/Пауза** за да ја запрете работата на машината.
2. Изберете друг циклус.
3. Притиснете ⏯ **Активирање/Пауза** уште еднаш за да започнете со новиот циклус.

Преглед на циклуси

Стандардни циклуси

Циклус	Опис и максимално полнење (kg)	
COTTON (ПАМУК)	• За памучни алишта, постелнина, чаршафи за маси, долна облека, крпи или кошули. Времето на перење и бројот на плакнења се прилагодуваат автоматски според полнењето.	Макс.
COTTON (ПАМУК)	• Оптимални перформанси со помала потрошувачка на енергија за памучни алишта, постелнина, чаршафи за маси, долна облека, крпи или кошули. За да се заштеди енергија, реалната температура за перење може да биде пониска од наведената.	Макс.
SYNTHETICS (СИНТЕТИКА)	• За блузи или кошули изработени од полиестер (диолен, тревира), полиамид (перлон, најлон) или слични материјали.	4
WOOL (ВОЛНА)	• Специјално за волнени алишта за машинско перење со тежина на полнење помала од 2,0 kg. • Циклусот **WOOL (ВОЛНА)** се одликува со нежни и навлажнувачки движења за да ги заштити волнените влакна од собирање/изобличување. • Се препорачува неутрален детергент.	2
SPIN (ЦЕНТРИФУГА) (само за моделите со капацитет од 7,8 kg)	• Се одликува со дополнителен процес на центрифугирање за ефикасно отстранување на влагата од алиштата.	-
DENIM (ТЕКСАС) (само за моделите со капацитет од 9 kg)	• Се одликува со поголемо ниво на вода при главното перење и дополнителен циклус за плакнење за сигурно отстранување на остатоците од детергентот во прав.	3
RINSE+SPIN (ПЛАКНЕЊЕ+ЦЕНТРИФУГА)	• Содржи дополнителен процес на плакнење по ставање омекнувач во алиштата.	-
ECO DRUM CLEAN (ЕКОЛОШКО ЧИСТЕЊЕ НА БАРАБАНОТ)	• Го чисти барабанот и ги отстранува нечистотиите и бактериите од него. • Треба да се врши по секои 40 перења без да ставате детергент или средство за белење. • Проверете дали барабанот е празен. • Не користете никакви средства за чистење при чистењето на барабанот.	-
SUPER ECO WASH (СУПЕР ЕКОЛОШКО ПЕРЕЊЕ)	• Циклусот со еколошки меурчиња и ниска температура придонесува за намалување на потрошувачката на енергија.	4

Ракување

Циклус	Опис и максимално полнење (kg)	
BEDDING (ПОСТЕЛНИНА)	• За покривки и чаршафи за кревети, прекривки за постелнина итн. • За најдобри резултати, перете само 1 вид постелнина и не дозволувајте нејзината тежина да надмине 2,0 kg.	2
DAILY WASH (ВООБИЧАЕНО ПЕРЕЊЕ)	• За секојдневни алишта како долна облека и кошули.	4
DELICATES (ДЕЛИКАТНИ АЛИШТА)	• За фини ткаенини, градници, долна женска облека (свила) и други материјали што треба да се перат само рачно. • За најдобри перформанси, користете течен детергент.	2
BABY CARE (ГРИЖА ЗА БЕБИЊА)	• Се одликува со перење на висока температура и дополнителни плакнења за ефикасно отстранување на преостанатиот детергент.	4
OUTDOOR CARE (ГРИЖА ЗА ОБЛЕКА ЗА НАДВОР ОД ДОМОТ)	• За облека која се користи надвор од домот, облека за скијање и спортска облека која е изработена од функционални материјали како спандекс, ластик и микро влакна.	2
DARK GARMENT (ТЕМНА ОБЛЕКА)	• Се одликува со дополнителни плакнења и побавна центрифуга за понежно перење и темелно плакнење на алиштата.	4

Опции

Опција		Опис
	Bubble Soak (Накиснување со меурчиња)	• Функцијата Накиснување со меурчиња помага во отстранување на различни тврдокорни дамки. • Кога ќе ја изберете функцијата Накиснување со меурчиња, алиштата темелно се накиснуваат во меурчиња од вода заради ефикасно перење. • Функцијата Накиснување со меурчиња е достапна за 5 циклуси и го зголемува времето за најмногу 30 минути: **COTTON (ПАМУК)**, **SYNTHETICS (СИНТЕТИКА)**, **BEDDING (ПОСТЕЛНИНА)**, **DAILY WASH (ВООБИЧАЕНО ПЕРЕЊЕ)** , **BABY CARE (ГРИЖА ЗА БЕБИЊА)** и **DENIM (ТЕКСАС)** (само за капацитет од 9 kg).
	Pre Wash (Предперење)	• Оваа функција додава прелиминарен циклус на перење пред да започне главниот циклус на перење.
	Intensive (Интензивно)	• За многу валкани алишта. Времето на функционирање на секој циклус е подолго од стандардниот циклус.

Одложено завршување

Можете да ја поставите машината за перење автоматски да го заврши перењето подоцна, со избор на време на одложување од 1 до 24 часа (со чекор на зголемување од 1 час). Прикажаните часови го означуваат времето кога перењето ќе заврши.

1. Изберете циклус. Потоа променете ги поставките на циклусот, доколку е потребно.
2. Притиснувајте **Delay End (Одложено завршување)** последователно сè додека не го поставите саканото време на одложување.
3. Притиснете **Активирање/Пауза**.
   Соодветниот индикатор ќе се вклучи и часовникот ќе почне да одбројува.
4. За да ја исклучите функцијата **Delay End (Одложено завршување)**, рестартирајте ја машината за перење со притиснување на копчето **Напојување**.

Ситуација од секојдневниот живот

Сакате некој циклус од два часа да заврши за 3 часа од овој момент. Во тој случај, ја додавате опцијата Одложено завршување на тековниот циклус и избирате 3 часа, а потоа го притиснувате копчето **Активирање/Пауза** во 2:00 pm. Што ќе се случи потоа? Машината за перење ќе почне да функционира во 3:00 pm., а ќе заврши во 5:00 pm. Подолу е прикажан развојот на случувањата за овој пример.

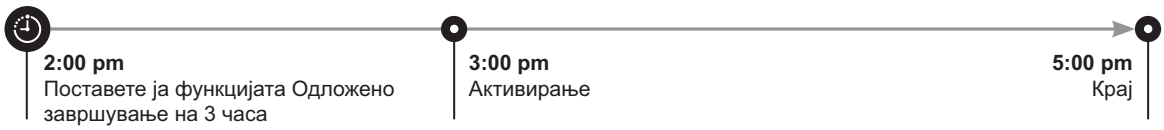

Ракување

Специјални функции

AddWash

Кога индикаторот AddWash е вклучен, можете да ја запрете работата на машината и да додадете алишта или омекнувач во барабанот. Вратата Add Door се отвора под агол поголем од 130° за лесен пристап.

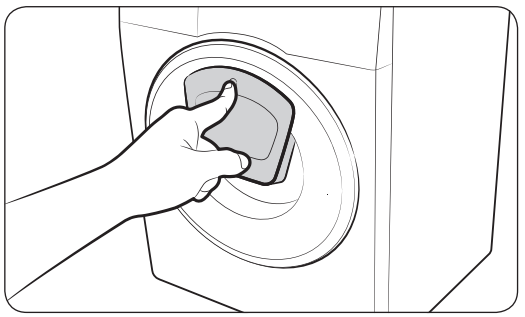

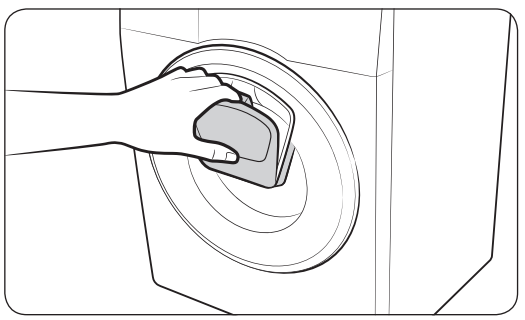

1. Притиснете **Активирање/Пауза** за да ја запрете работата на машината.
2. Притискајте врз горната површина на вратата Add Door сè додека не слушнете звук на „кликнување“ за да ја отклучите. Повлечете ја рачката на Add Door за да ја отворите.
3. Отворете ја вратата Add Door и додадете алишта или омекнувач во барабанот.
4. Притискајте врз Add Door сè додека не слушнете звук на „кликнување“ за да ја затворите.
5. Притиснете **Активирање/Пауза** за да продолжите со перењето.

ВНИМАНИЕ

Не употребувајте преголема сила врз Add Door. Може да се скрши.

ЗАБЕЛЕШКА

Водата во барабанот нема да протече ако вратата Add Door е правилно затворена. Околу вратата може да се формираат капки вода, но тие нема да истечат од внатрешноста на барабанот.

ВНИМАНИЕ

- Не отворајте ја Add Door доколку во барабанот има пена која го надминува нивото на висината на Add Door.
- Не обидувајте се да ја отворите вратата Add Door додека работи машината, без претходно да притиснете на копчето **Активирање/Пауза**. Ве молиме имајте предвид дека вратата Add Door може да се отвори ненамерно (без да притиснете **Активирање/Пауза**) кога ќе заврши перењето.
- Не ставајте премногу алишта преку Add Door. Перформансите можат да се намалат.
- Не користете ја долната површина на Add Door како рачка. Можно е да ги приклештите прстите.
- Внимавајте алиштата да не се заглават во Add Door.
- Не дозволувајте им на домашните миленичиња да се доближуваат до машината за перење, особено до Add Door.

- Ако перете со топла вода, можно е да добиете впечаток дека водата протекува од Add Door при отворање или затворање на Add Door. Тоа е нормално, бидејќи пареата што излегува преку отворената Add Door се оладила и формирала капки вода на површината.
- Кога ќе ја затворите вратата Add Door, таа се прилепува и не дозволува протекување на водата. Но, околу вратата може да забележите нешто што изгледа како протекување на вода - некое мало количество вода што се задржало околу вратата Add Door може да формира капки вода. Ова е нормално.
- Ниту главната врата ниту Add Door може да се отворат кога температурата на водата надминува 50 ˚C. Ако нивото на водата во барабанот надминува одредена точка, главната врата не може да се отвори.
- Ако на екранот се прикаже информативниот код **ddC**, погледнете го делот "**Информативни кодови**" за да дознаете што треба да преземете понатаму.

Ракување

Поставки

Заклучување за деца

За да спречите несреќи предизвикани од деца или бебиња, функцијата Заклучување за деца ги заклучува сите копчиња освен копчето **Напојување**.

- За да ја поставите функцијата Заклучување за деца, задржете ги истовремено копчињата **Temp. (Температура)** и **Rinse (Плакнење)** во период од 3 секунди. За активирање, притиснете **Активирање/Пауза**.
- Штом ја активирате функцијата Заклучување за деца, сите контроли ќе се оневозможат освен **Напојување**. За да можете да ги користите контролите, прво треба да ја деактивирате функцијата Заклучување за деца.
- За да ја деактивирате функцијата Заклучување за деца, задржете ги истовремено копчињата **Temp. (Температура)** и **Rinse (Плакнење)** во период од 3 секунди.

ЗАБЕЛЕШКА

Кога функцијата Заклучување за деца е активна, ако сакате да додадете детергент или алишта или, пак, да ги промените тековните поставки, прво мора да ја деактивирате функцијата Заклучување за деца.

Вклучување/исклучување звук

Можете да го вклучите или исклучите звукот што го репродуцира машината за перење. Поставувањето ќе се зачува дури и ако ја рестартирате машината за перење.

- За да го исклучите звукот, притиснете и задржете истовремено **Rinse (Плакнење)** и **Spin (Центрифуга)** во период од 3 секунди.
- За повторно да го вклучите звукот, притиснете и задржете ги истите копчиња повторно во период од 3 секунди.

Одржување

Чистете ја редовно машината за перење за да спречите намалување на перформансите и да го зголемите нејзиниот работен век.

Еколошко чистење на барабанот

Активирајте го овој циклус редовно за чистење на барабанот и за отстранување на бактериите од него.

1. Притиснете го копчето **Напојување** за да ја вклучите машината за перење.
2. Завртете го **Избирач на циклус** за да го изберете циклусот **ECO DRUM CLEAN (ЕКОЛОШКО ЧИСТЕЊЕ НА БАРАБАНОТ)**.
3. Притиснете **Активирање/Пауза**.

ЗАБЕЛЕШКА

- Температурата на водата за функцијата **ECO DRUM CLEAN (ЕКОЛОШКО ЧИСТЕЊЕ НА БАРАБАНОТ)** е поставена на 70 °C и таа вредност не може да се промени.
- Препорачливо е да го активирате циклусот **ECO DRUM CLEAN (ЕКОЛОШКО ЧИСТЕЊЕ НА БАРАБАНОТ)** по секои 40 перења.

ВНИМАНИЕ

Не користете никакви средства за чистење при чистењето на барабанот. Остатоците од хемиските средства во барабанот ги намалуваат перформансите за перење.

Одржување

Smart Check

За да ја овозможите оваа функција, прво мора да ја преземете апликацијата Samsung Smart Washer од Play Store или App Store, а потоа да ја инсталирате на мобилен уред со камера.

Функцијата Smart Check е оптимизирана за серијата Galaxy и iPhone (само за моделите кај кои е применливо).

1. Кога машината за перење ќе открие проблем што треба да го проверите, таа ќе премине во режимот Smart Check откако ќе ја вклучите.
2. Машината за перење ќе ја активира постапката за самодијагноза и ќе прикаже информативен код доколку пронајде некаков проблем.
3. Вклучете ја апликацијата Samsung Smart Washer на вашиот мобилен уред и допрете Smart Check.
4. Ставете го мобилниот уред блиску до екранот на машината за перење на начин на кој камерата на паметниот телефон ќе биде свртена кон машината за перење. Потоа, апликацијата автоматски ќе го препознае информативниот код.
5. Откако апликацијата успешно ќе го препознае информативниот код, таа ќе ви обезбеди детални информации во врска со проблемот и можните решенија.

ЗАБЕЛЕШКА

- Името на функцијата, Smart Check, може да биде различно во зависност од јазикот.
- Ако врз екранот на машината за перење се рефлектира силна светлина, апликацијата може да не го препознае информативниот код.
- Ако апликацијата не успее да го препознае Smart Check кодот повеќе пати, внесете го информативниот код рачно на екранот на апликацијата.

Одвод при вонредни ситуации

Во случај да се прекине напојувањето, испуштете ја водата од внатрешноста на барабанот пред да ги извадите алиштата.

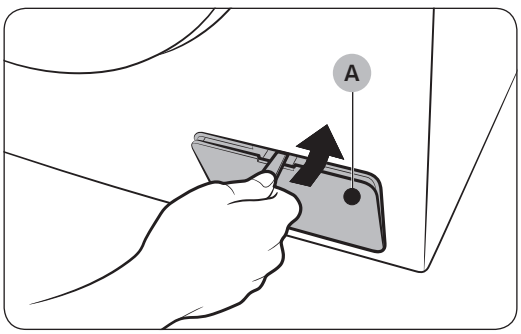

1. Исклучете го напојувањето и извадете го кабелот на машината за перење од електричниот приклучок.
2. Отворете го **капакот на филтерот (A)** со паричка или тенок метален предмет.

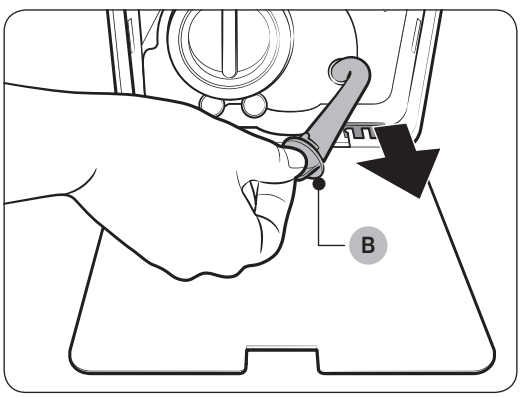

3. Ставете празен голем сад околу капакот и истегнете ја цевката за одвод при вонредни ситуации до садот, држејќи го **капачето на цевката (B)**.

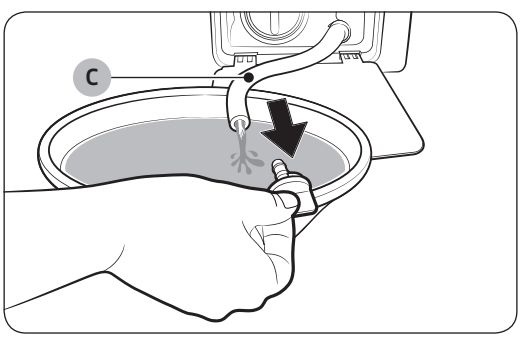

4. Отворете го капачето на цевката и оставете ја водата од **цевката за одвод при вонредни ситуации (C)** да истече во садот.
5. Кога ќе завршите, затворете го капачето на цевката и вратете ја цевката на место. Потоа, затворете го капакот на филтерот.

ЗАБЕЛЕШКА

Користете голем сад бидејќи во барабанот може да има повеќе вода од очекуваното.

Одржување

Чистење

Површина на машината за перење

Користете мека крпа со неабразивен детергент за во домаќинства. Не прскајте вода врз машината за перење.

Add Door



1. Отворете ја вратата Add Door.
2. Исчистете ја Add Door со влажна крпа.
   - Не користете средства за чистење. Може да предизвикате обезбојување.
   - Бидете внимателни кога ја чистите гумената основа и **механизмот за заклучување (A)**.
   - Чистете ја редовно правта на вратата.
3. Избришете ја вратата Add Door и притиснете врз неа сè додека не слушнете звук на „кликнување“ за да ја затворите.

⚠ ВНИМАНИЕ

- Не употребувајте голема сила врз Add Door. Може да се скрши.
- Не оставајте ја Add Door отворена кога работи машината.
- Никогаш не ставајте тешки предмети врз Add Door.
- За да спречите физичка повреда, не допирајте ја вратата Add Door додека барабанот ротира.
- Не допирајте ја вратата Add Door кога работи машината. Тоа може да предизвика физичка повреда.
- Не користете го панелот со функции кога Add Door е отворена. Тоа може да предизвика физичка повреда или дефект на системот.
- Не ставајте други предмети освен алишта.
- Не ставајте голема облека во барабанот преку Add Door.
- Не влечете ја гумената основа на Add Door при чистењето. Тоа може да предизвика оштетување.

Мрежест филтер

Чистете го мрежестиот филтер на цревото за вода еднаш или двапати годишно.

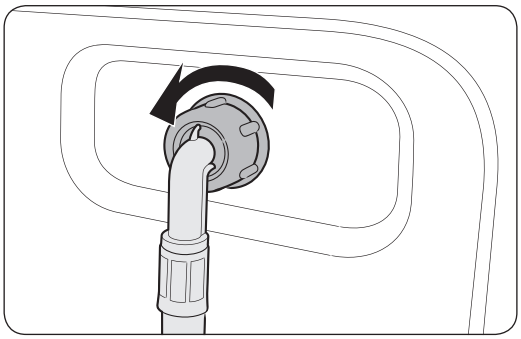

1. Исклучете ја машината за перење и извадете го кабелот за напојување.
2. Затворете ја славината за вода.
3. Ослободете го и извадете го цревото за вода од задната страна на машината за перење. Покријте го цревото со ткаенина за да спречите излевање на водата.

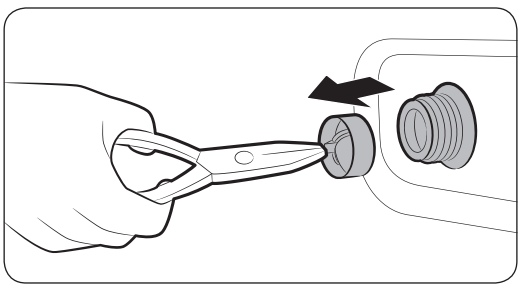

4. Користете клешти за да го извлечете мрежестиот филтер од вентилот за довод.
5. Потопете го мрежестиот филтер во вода на длабочина на која и приклучокот со навој ќе биде потопен во водата.
6. Исушете го мрежестиот филтер целосно, во сенка.
7. Вратете го мрежестиот филтер во вентилот за довод и повторно поврзете го цревото за вода во вентилот за довод.
8. Отворете ја славината за вода.

ЗАБЕЛЕШКА

Ако мрежестиот филтер е затнат, на екранот ќе се појави информативниот код “**4C**”.

Одржување

Филтер на пумпата

Препорачливо е филтерот на пумпата да се чисти 5 или 6 пати годишно за да не се затне. Затнатиот филтер на пумпата може да го намали ефектот на меурчињата.

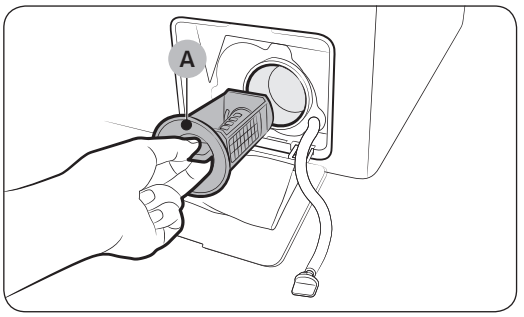

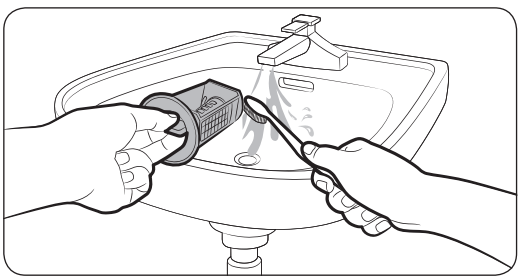

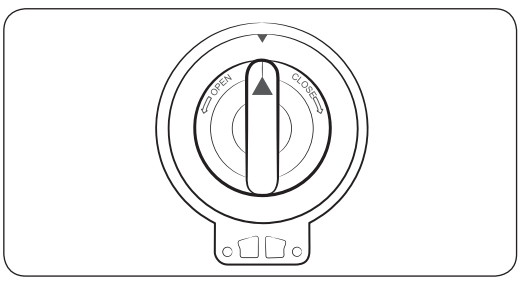

1. Исклучете ја машината за перење и извадете го кабелот за напојување.
2. Исцедете ја преостанатата вода во барабанот. Погледнете го делот "**Одвод при вонредни ситуации**".
3. Отворете го **капакот на филтерот** со паричка или тенок метален предмет.
4. Завртете го копчето на филтерот на пумпата во лева насока и испуштете ја преостанатата вода.
5. Исчистете го филтерот на пумпата со мека четка. Проверете дали перката на одводната пумпа во филтерот е блокирана.
6. Вратете го филтерот на пумпата и завртете го копчето на филтерот во десна насока.

ЗАБЕЛЕШКА

Ако филтерот на пумпата е затнат, на екранот ќе се појави информативниот код "**5C**".

ВНИМАНИЕ

- Проверете дали копчето на филтерот е правилно затворено откако ќе го исчистите филтерот. Во спротивно, може да дојде до истекување на вода.
- Проверете дали филтерот е правилно поставен откако ќе го исчистите. Во спротивно, може да настане дефект при функционирањето или истекување на вода.

Фиока за детергент

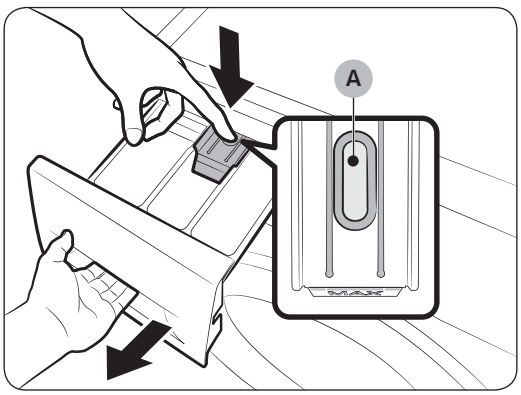

1. Извлечете ја фиоката нанадвор, држејќи ја притисната **рачката за ослободување (A)** во внатрешноста на фиоката.
2. Отстранете ја рачката за ослободување и чашката за течен детергент од фиоката.

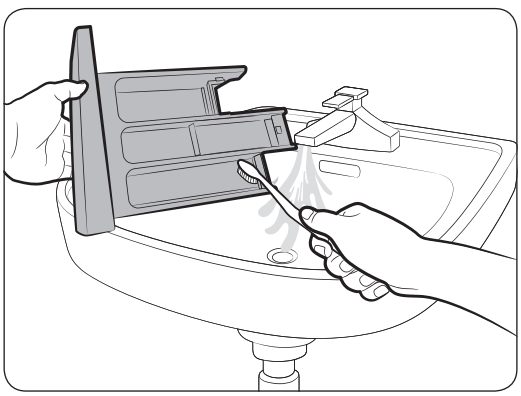

3. Исчистете ги компонентите на фиоката под млаз вода користејќи мека четка.

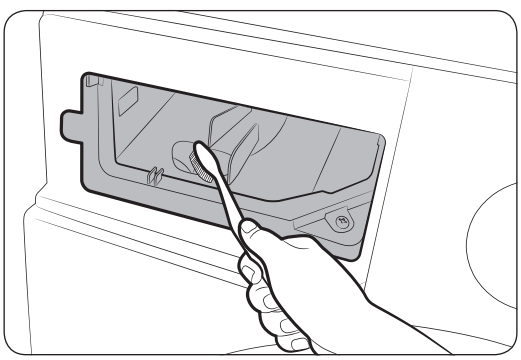

4. Исчистете ги отворите на фиоката со мека четка.
5. Вратете ги рачката за ослободување и чашката за течен детергент назад во фиоката.
6. Вратете ја фиоката со лизгање навнатре за да ја затворите.

ЗАБЕЛЕШКА

За да го отстраните преостанатиот детергент, активирајте го циклусот **RINSE+SPIN (ПЛАКНЕЊЕ+ЦЕНТРИФУГА)** со празен барабан.

Одржување

Враќање во употреба по замрзнување

Машината за перење може да замрзне ако температурата падне под 0 °C.

1. Исклучете ја машината за перење и извадете го кабелот за напојување.
2. Истурете топла вода врз славината за довод на вода за да се разлабави цревото за вода.
3. Отстранете го цревото за вода и потопете го во топла вода.
4. Истурете топла вода во барабанот и оставете ја таму приближно 10 минути.
5. Поврзете го повторно цревото за вода во славината за вода.

ЗАБЕЛЕШКА

Ако машината за перење сè уште не функционира нормално, повторувајте ги чекорите погоре сè додека не почне да функционира нормално.

Заштита од неактивност во долги временски периоди

Машината за перење не треба да биде неактивна долги временски периоди. Во таков случај, испуштете ја водата од машината за перење и извадете го кабелот за напојување.

1. Завртете го **Избирач на циклус** за да изберете + **RINSE+SPIN (ПЛАКНЕЊЕ+ЦЕНТРИФУГА)**.
2. Испразнете го барабанот и притиснете **Активирање/Пауза**.
3. Кога циклусот ќе заврши, затворете ја славината за вода и извадете го цревото за вода.
4. Исклучете ја машината за перење и извадете го кабелот за напојување.
5. Отворете ја вратата за да овозможите воздухот да проциркулира низ барабанот.

Отстранување на проблеми

Точки на проверка

Ако настане проблем кај машината за перење, прво разгледајте ја табелата подолу и применете ги советите.

Проблем	Дејство
Не се активира.	• Проверете дали машината за перење е приклучена на струја. • Проверете дали вратата е правилно затворена. • Проверете дали славините за вода се отворени. • Притиснете или допрете ⏯ **Активирање/Пауза** за да ја активирате машината за перење. • Проверете дали функцијата Заклучување за деца е активирана. • Пред машината за перење да почне да се полни со вода, таа ќе направи низа звуци на кликнување за да провери дали вратата е правилно затворена и да изврши брзо тестирање на одводот. • Проверете го осигурувачот или ресетирајте го прекинувачот за електричното коло.
Доводот на вода не е доволен или воопшто нема довод на вода.	• Отворете ја целосно славината за вода. • Проверете дали вратата е правилно затворена. • Проверете дали цревото за довод на вода е замрзнато. • Проверете дали цревото за довод на вода е превиткано или затнато. • Проверете дали притисокот на вода е доволен.
По завршување на циклусот, во фиоката за детергент има остатоци од детергентот.	• Проверете дали машината за перење работи при доволен притисок на вода. • Ставајте го детергентот во центарот на фиоката за детергент. • Проверете дали капачето за средството за плакнење е правилно поставено. • Ако користите детергент со гранули, не заборавајте да го поставите избирачот за детергент во горната положба. • Отстранете го капачето за средството за плакнење и исчистете ја фиоката за детергент.
Создава премногу силни вибрации или звуци.	• Проверете дали машината за перење е инсталирана на нивелиран и цврст под кој не е лизгав. Ако подот не е нивелиран, тогаш прилагодете ја висината на машината за перење со помош на ногарките за нивелирање. • Не заборавајте да ги отстраните транспортните чепови. • Проверете дали машината за перење доаѓа во контакт со некој друг предмет. • Проверете дали алиштата се рамномерно распоредени. • Моторот може да создава звуци при нормално функционирање. • Панталоните со прерамки или облеката со метални декорации можат да предизвикаат шум за време на перењето. Ова е нормално. • Металните предмети, како метални парички, може да предизвикаат шум. По перењето, отстранете ги овие предмети од барабанот или кутијата со филтер.

Отстранување на проблеми

Проблем	Дејство
Не испушта вода и/ или не центрифугира.	• Проверете дали цревото за одвод е исправено сè до системот за одвод. Ако дојде до ограничување на одводот, јавете се во сервисот. • Проверете да не е затнат филтерот за остатоци. • Затворете ја вратата и притиснете или допрете ⏯ **Активирање/Пауза**. За ваша безбедност, машината за перење нема да ротира или центрифугира сè додека не ја затворите вратата. • Проверете дали цревото за одвод е замрзнато или затнато. • Проверете дали цревото за одвод е поврзано со систем за одвод кој не е затнат. • Ако машината за перење не се напојува со доволно енергија, таа привремено нема да ја испушта водата во одводот или да центрифугира. Штом машината за перење добие доволно енергија, таа ќе продолжи да функционира нормално.
Вратата не се отвора.	• Притиснете или допрете ⏯ **Активирање/Пауза** за да ја запрете машината за перење. • Потребни се неколку секунди за да се деактивира механизмот за заклучување на вратата. • Вратата нема да се отвори сè додека не изминат 3 минути по запирање на машината за перење или исклучување на нејзиното напојување. • Проверете дали сета вода од барабанот се исцедила во одводот. • Вратата може да не се отвори ако во барабанот има вода. Исцедете ја водата од барабанот и рачно отворете ја вратата. • Проверете дали светилката за заклучување на вратата престанала да свети. Светилката за заклучување на вратата се исклучува откако водата во машината за перење ќе се испушти во одводот.
Премногу пена.	• Не заборавајте да ги користите препорачаните видови на детергент во зависност од потребата. • Користете (HE) детергент со висока ефикасност за да спречите појава на премногу пена. • Намалете го количеството на детергент за мека вода, мали полнења или малку валкани алишта. • Не се препорачува детергент кој не е од видот HE.
Не може да се користи дополнителен детергент.	• Проверете дали преостанатото количество на детергент и омекнувач за алишта не ја надминува максималната граница.

Проблем	Дејство
Запира.	• Приклучете го кабелот за напојување во исправен електричен приклучок. • Проверете го осигурувачот или ресетирајте го прекинувачот за електричното коло. • Затворете ја вратата и притиснете ⏯ **Активирање/Пауза** за да ја активирате машината за перење. За ваша безбедност, машината за перење нема да ротира или центрифугира сè додека не ја затворите вратата. • Пред машината за перење да почне да се полни со вода, таа ќе направи низа звуци на кликнување за да провери дали вратата е правилно затворена и да изврши брзо тестирање на одводот. • Во циклусот можеби има период за пауза или накиснување. Почекајте малку и можеби машината за перење ќе се активира. • Проверете дали мрежестиот филтер на цревото за довод на вода не е затнат. Мрежестиот филтер треба да се чисти периодично. • Ако машината за перење не се напојува со доволно енергија, таа привремено нема да ја испушта водата во одводот или да центрифугира. Штом машината за перење добие доволно енергија, таа ќе продолжи да функционира нормално.
Се полни со вода која има несоодветна температура.	• Отворете ги двете славини целосно. • Проверете дали сте избрале соодветна температура. • Проверете дали цревата се поврзани со соодветните славини. Прочистете ги цевките за довод на вода. • Проверете дали бојлерот е поставен да ја загрева водата од славината на минимум 120 °F (49 °C). Исто така, проверете го капацитетот и брзината на греење на бојлерот. • Извадете ги цревата и исчистете го мрежестиот филтер. Мрежестиот филтер може да е затнат. • Додека машината за перење се полни со вода, температурата на водата може да се промени бидејќи функцијата за автоматска контрола на температурата ја проверува температурата на водата која влегува. Ова е нормално. • Додека машината за перење се полни со вода, може да забележите како влегува само топла и/или само ладна вода во комората ако се избрани само ниски или високи температури на водата. На овој начин функцијата за автоматска контрола на температурата работи нормално бидејќи машината за перење ја одредува температурата на водата.

Отстранување на проблеми

Проблем	Дејство
Алиштата се мокри по завршување на циклусот.	• Користете центрифуга со High (Висока) или Extra High (Многу висока) брзина. • Користете (HE) детергент со висока ефикасност за да ја намалите појавата на премногу пена. • Во машината има премалку алишта. Малите количини на алишта (едно или две парчиња облека) може да ја нарушат рамнотежата и потполно да ја спречат центрифугата. • Проверете дали цревото за одвод е превиткано или затнато.
Протекува вода.	• Проверете дали вратата е правилно затворена. • Проверете дали сите приклучувања на цревата се прицврстени. • Проверете дали крајот на цревото за одвод е правилно приклучено и прицврстено за одводниот систем. • Избегнувајте преполнување на машината. • Користете (HE) детергент со висока ефикасност за да спречите појава на премногу пена.
Шири непријатни миризби.	• Преголемата количина на пена се таложи во вдлабнатините и може да предизвика непријатни миризби. • Активирајте го циклусот за чистење периодично за да извршите дезинфекција. • Исчистете ја изолацијата на вратата (дијафрагма). • Исушете ја внатрешноста на машината за перење по завршување на циклусот.
Не се гледаат меурчиња (само модели со опција за перење со меурчиња).	• Преполнувањето на машината може да предизвика да не се создадат меурчиња. • Премногу извалканата облека може да предизвика да не се создадат меурчиња.
Дали можам да ја отворам вратата Add Door во секое време?	• Add Door може да се отвори само кога ќе се прикаже индикаторот . Меѓутоа, нема да се отвори во следните случаи: - За време на процесот на вриење или сушење и доколку внатрешната температура е висока. - Доколку ја поставите функцијата Заклучување за деца поради безбедносни причини. - За време на циклусот на перење или сушење што не опфаќа ставање дополнителна облека.

Ако проблемот продолжи да се појавува, обратетесе во локалниот сервисен центар на Samsung.

Информативни кодови

Ако машината за перење не може да функционира, на екранот може да се појави информативен код. Погледнете ја табелата подолу и применете ги советите.

Код	Дејство
4C	Нема довод на вода. • Проверете дали славините за вода се отворени. • Проверете дали цревата за вода се затнати. • Проверете дали славините за вода се замрзнати. • Проверете дали машината за перење функционира при доволен притисок на вода. • Проверете дали славината за ладна вода и славината за топла вода се правилно приклучени. • Исчистете го мрежестиот филтер, бидејќи може да е затнат.
4C2	• Проверете дали цревото за довод на ладна вода е добро приклучено на славината за ладна вода. Ако е поврзано на славината за топла вода, облеката може да се деформира при користење одредени циклуси.
5C	Водата не оди во одводот. • Проверете дали цревото за одвод е замрзнато или затнато. • Проверете дали цревото за одвод е правилно поставено, во зависност од видот на приклучокот. • Исчистете го филтерот за остатоци, бидејќи може да е затнат. • Проверете дали цревото за одвод е исправено сè до системот за одвод. • Ако информативниот код не исчезне, обратете се во центарот за кориснички услуги.
dC	Употребување на машината за перење со отворена врата. • Проверете дали вратата е правилно затворена. • Проверете дали алиштата се заглавиле на вратата.
OC	Водата се прелева. • Рестартирајте го уредот по центрифугата. • Ако информативниот код не исчезне од екранот, обратете се во локалниот сервисен центар на Samsung.
LC, LC1	Проверете го цревото за одвод. • Проверете дали крајот на цревото за одвод е поставено на подот. • Проверете дали цревото за одвод е затнато. • Ако информативниот код не исчезне, обратете се во центарот за кориснички услуги.

Отстранување на проблеми

Код	Дејство
Ub	Центрифугата не функционира. • Проверете дали алиштата се подеднакво распределени. • Проверете дали машината за перење е поставена на рамна и стабилна површина. • Прераспределете ги алиштата. Ако перете само едно парче облека, како бањарка или фармерки, резултатот на завршното центрифугирање може да биде незадоволителен, при што на екранот ќе се појави пораката "**Ub**".
3C	Проверете дали функционира моторот. • Обидете се да го рестартирате циклусот. • Ако информативниот код не исчезне, обратете се во центарот за кориснички услуги.
UC	Електронската контрола треба да се провери. • Проверете дали напојувањето се испорачува правилно. • Ако информативниот код не исчезне, обратете се во центарот за кориснички услуги.
	Откриен е низок напон. • Проверете дали кабелот за напојување е приклучен. • Ако информативниот код не исчезне, обратете се во центарот за кориснички услуги.
HC	Проверка за загревање на висока температура. • Ако информативниот код не исчезне, обратете се во центарот за кориснички услуги.
1C	Сензорот за ниво на водата не функционира правилно. • Исклучете ја машината и рестартирајте го циклусот. • Ако информативниот код не исчезне, обратете се во центарот за кориснички услуги.
AC	Проверете ја комуникацијата помеѓу главниот и споредниот PBA. • Исклучете ја машината и рестартирајте го циклусот. • Ако информативниот код не исчезне, обратете се во центарот за кориснички услуги.

Код	Дејство
DDC, ddC	Оваа порака се прикажува кога ќе ја отворите вратата Add Door без да притиснете ⏯ **Активирање/Пауза**. Во тој случај, извршете една од следните постапки: • Притиснете ја вратата Add Door за да ја затворите целосно. Потоа, притиснете ⏯ **Активирање/Пауза** и обидете се повторно. • За да додадете алишта, отворете ја вратата Add Door и ставете ги алиштата. Затворете ја вратата Add Door целосно. Потоа, притиснете ⏯ **Активирање/Пауза** за да продолжите со перењето.
8C	Сензорот MEMS не функционира правилно. • Исклучете ја машината и рестартирајте го циклусот. • Ако информативниот код не исчезне, обратете се во локалниот сервисен центар на Samsung.
AC6	Проверете ја комуникацијата помеѓу главниот и инверзниот PBA. • Во зависност од состојбата, машината може автоматски да продолжи да функционира нормално. • Исклучете ја машината и рестартирајте го циклусот. • Ако информативниот код не исчезне, обратете се во локалниот сервисен центар на Samsung.
DC1	Заклучувањето/отклучувањето на главната врата не функционира правилно. • Исклучете ја машината и рестартирајте го циклусот. • Ако информативниот код не исчезне, обратете се во локалниот сервисен центар на Samsung.
DC3	Заклучувањето/отклучувањето на вратата Add Door не функционира правилно. • Исклучете ја машината и рестартирајте го циклусот. • Ако информативниот код не исчезне, обратете се во локалниот сервисен центар на Samsung.

Доколку некој информативен код не престанува да се појавува на екранот, обратете се во локалниот сервисен центар на Samsung.

Спецификации

Табела за одржување на ткаенината

Следните симболи претставуваат насоки за грижа за облеката. Во ознаките за грижа спаѓаат четири симболи, по следниот редослед: перење, белење, сушење и пеглање (и хемиско чистење кога е неопходно). Користењето на симболите овозможува доследност меѓу домашните и странските производувачи на облека. Придржувајте се кон насоките за грижа за облеката, за максимизирање на траењето на облеката и намалување на проблемите при перењето.

	Отпорен материјал		Да не се пегла
	Деликатна ткаенина		Хемиско чистење со кој било растворувач
	Може да се пере на 95 °C		Хемиско чистење
	Може да се пере на 60 °C		Хемиско чистење само со перхлорид, лесен бензин, чист алкохол или R113
	Може да се пере на 40 °C		Хемиско чистење само со авионско гориво, чист алкохол или R113
	Може да се пере на 30 °C		Да не се чисти хемиски
	Само рачно перење		Да се суши на рамно
	Само хемиско чистење		Може да се закачи при сушење
	Може да се бели во ладна вода		Да се суши на закачалка
	Да не се бели		Сушење во машина, нормална температура
	Може да се пегла на макс. 200 °C		Сушење во машина, намалена температура
	Може да се пегла на макс. 150 °C		Да не се суши во машина
	Може да се пегла на макс. 100 °C		

Заштита на животната средина

- Овој уред е произведен од рециклиран материјал. Ако одлучите повеќе да не ја користите машината, ве молиме почитувајте ги регулативите за отпадоци од овој тип. Исечете го кабелот за напојување за да се спречи повторно поврзување на уредот со извор на напојување. Извадете ја вратата од уредот за да не може во внатрешноста да се заглават животни и мали деца.
- Не ставајте поголема количина детергент од онаа што се препорачува во инструкциите на производителот на детергентот.
- Употребувајте средства за белење и отстранување на дамки само кога е неопходно.
- Заштедете вода и електрична енергија со перење само на полна машина (точната количина зависи од користениот циклус).

Спецификации

Лист со спецификации

Ѕвездичката(ѕвездичките) “ * “ означува(ат) различни модели и може да се замени(ат) со вредности од (0-9) или (A-Z).

Тип			Машина за перење со предно полнење	
Име на модел			WW9*K5*****	
Димензии			Ш 600 x Д 550 x В 850 (mm)	
Притисок на водата			50-800 kPa	
НЕТО тежина			63,kg	
Капацитет на перење и центрифугирање			9,0 kg	
Капацитет на перење и центрифугирање	Перење	220 V	150 W	
		240 V	150 W	
	Перење и загревање	220 V	2000 W	
		240 V	2400 W	
	Центрифуга	220-240 V	300 W	
	Пумпање		30 W	
Број на вртежи			WW9*K54****	WW9*K52****
			1400 вртежи/мин.	1200 вртежи/мин.

Тип			Машина за перење со предно полнење	
Име на модел			WW8*K5*****	
Димензии			Ш 600 x Д 550 x В 850 (mm)	
Притисок на водата			50-800 kPa	
НЕТО тежина			63,kg	
Капацитет на перење и центрифугирање			8,0 kg	
Капацитет на перење и центрифугирање	Перење	220 V	150 W	
		240 V	150 W	
	Перење и загревање	220 V	2000 W	
		240 V	2400 W	
	Центрифуга	220-240 V	300 W	
	Пумпање		30 W	
Број на вртежи			WW8*K54****	WW8*K52****
			1400 вртежи/мин.	1200 вртежи/мин.

Тип			Машина за перење со предно полнење	
Име на модел			WW7*K5*****	
Димензии			Ш 600 x Д 550 x В 850 (mm)	
Притисок на водата			50-800 kPa	
НЕТО тежина			63,0 kg	
Капацитет на перење и центрифугирање			7,0 kg	
Потрошувачка на енергија	Перење	220 V	150 W	
		240 V	150 W	
	Перење и загревање	220 V	2000 W	
		240 V	2400 W	
	Центрифуга	220-240 V	300 W	
	Пумпање		30 W	
Број на вртежи			WW7*K54****	WW7*K52****
			1400 вртежи/мин.	1200 вртежи/мин.

ЗАБЕЛЕШКА

Дизајнот и спецификациите подлежат на промени без известување, заради подобрување на квалитетот.

Спецификации

Во согласност со регулативата (EU) бр. 1061/2010

Ѕвездичката(ѕвездичките) “ * “ означува(ат) различни модели и може да се замени(ат) со вредности од (0-9) или (A-Z).

Samsung			
Име на модел		WW9*K54****	WW9*K52****
Капацитет	kg	9,0	
Енергетска ефикасност на скала од D (најмалку ефикасно) до A+++ (најефикасно)		A+++	
Годишна потрошувачка на енергија (Се пресметува според 220 стандардни циклуси на перење со стандардната програма Памук на 60 °C и 40 °C со целосно и делумно полнење на машината, како и потрошувачката кога уредот е исклучен и кога е во режим на подготвеност. Точната потрошувачка на енергија ќе зависи од начинот на користење на уредот.)	kWh/год.	130	
Потрошувачка на енергија			
Стандардна програма за памук на 60 °C при целосно полнење	kWh	0,65	
Стандардна програма за памук на 60 °C при делумно полнење	kWh	0,51	
Стандардна програма за памук на 40 °C при делумно полнење	kWh	0,51	
Проценета потрошувачка на енергија кога уредот е исклучен.	W	0,48	
Проценета потрошувачка на енергија кога уредот е во режим на работа.	W	5	
Годишна потрошувачка на вода (Се пресметува според 220 стандардни циклуси на перење со стандардната програма Памук на 60 °C и 40 °C со целосно и делумно полнење. Точната потрошувачка на вода ќе зависи од начинот на користење на уредот.)	L/год.	9400	
Класа на ефикасност на центрифугата			
Класа на ефикасност за сушење со центрифуга на скала од G (најмалку ефикасно) до A (најефикасно)		A	B
Максимална брзина на вртење	вртежи/мин.	1400	1200
Преостаната влага	%	44	53
Програмите **COTTON (ПАМУК)** на 60 °C и **COTTON (ПАМУК)** на 40 °C се всушност стандардна програма за памук на 60°C и стандардна програма за памук на 40 °C. Тие се наменети за чистење на нормално валкани памучни алишта и се најефикасни (во однос на потрошувачка на вода и енергија) за овој вид на алишта. Кај овие програми, вистинската температура на водата може да биде различна од објавената температура. По инсталацијата активирајте го режимот Калибрација (погледнете го делот “**Извршете Калибрација (се препорачува)**” на страница **24**).			
Времетраење на стандардната програма			
Стандардна програма за памук на 60 °C при целосно полнење	мин.	293	
Стандардна програма за памук на 60 °C при делумно полнење	мин.	283	
Стандардна програма за памук на 40 °C при делумно полнење	мин.	283	
Времетраење на режимот на работа (Tl)	мин.	2	
Емисии на акустичен шум во воздухот изразени во dB(A) re 1 pW и заокружени на најблискиот цел број за време на перењето и центрифугирањето со стандардната програма за памук на 60°C при целосно полнење;			
Перење	dB (A) re 1 pW	53	
Центрифуга	dB (A) re 1 pW	74	
Самостојно			

Во согласност со регулативата (EU) бр. 1061/2010

Ѕвездичката(ѕвездичките) “ * “ означува(ат) различни модели и може да се замени(ат) со вредности од (0-9) или (A-Z).

Samsung			
Име на модел		WW8*K54****	WW8*K52****
Капацитет	kg	8,0	
Енергетска ефикасност на скала од D (најмалку ефикасно) до A+++ (најефикасно)		A+++	
Годишна потрошувачка на енергија (Се пресметува според 220 стандардни циклуси на перење со стандардната програма Памук на 60 °C и 40 °C со целосно и делумно полнење на машината, како и потрошувачката кога уредот е исклучен и кога е во режим на подготвеност. Точната потрошувачка на енергија ќе зависи од начинот на користење на уредот.)	kWh/год.	116	
Потрошувачка на енергија			
Стандардна програма за памук на 60 °C при целосно полнење	kWh	0,54	
Стандардна програма за памук на 60 °C при делумно полнење	kWh	0,48	
Стандардна програма за памук на 40 °C при делумно полнење	kWh	0,48	
Проценета потрошувачка на енергија кога уредот е исклучен.	W	0,48	
Проценета потрошувачка на енергија кога уредот е во режим на работа.	W	5	
Годишна потрошувачка на вода (Се пресметува според 220 стандардни циклуси на перење со стандардната програма Памук на 60 °C и 40 °C со целосно и делумно полнење. Точната потрошувачка на вода ќе зависи од начинот на користење на уредот.)	L/год.	8100	
Класа на ефикасност на центрифугата			
Класа на ефикасност за сушење со центрифуга на скала од G (најмалку ефикасно) до A (најефикасно)		A	B
Максимална брзина на вртење	вртежи/мин.	1400	1200
Преостаната влага	%	44	53
Програмите **COTTON (ПАМУК)** на 60 °C и **COTTON (ПАМУК)** на 40 °C се всушност стандардна програма за памук на 60°C и стандардна програма за памук на 40 °C. Тие се наменети за чистење на нормално валкани памучни алишта и се најефикасни (во однос на потрошувачка на вода и енергија) за овој вид на алишта. Кај овие програми, вистинската температура на водата може да биде различна од објавената температура. По инсталацијата активирајте го режимот Калибрација (погледнете го делот “**Извршете Калибрација (се препорачува)**” на страница **24**).			
Времетраење на стандардната програма			
Стандардна програма за памук на 60 °C при целосно полнење	мин.	284	
Стандардна програма за памук на 60 °C при делумно полнење	мин.	254	
Стандардна програма за памук на 40 °C при делумно полнење	мин.	254	
Времетраење на режимот на работа (Tl)	мин.	2	
Емисии на акустичен шум во воздухот изразени во dB(A) re 1 pW и заокружени на најблискиот цел број за време на перењето и центрифугирањето со стандардната програма за памук на 60°C при целосно полнење;			
Перење	dB (A) re 1 pW	53	
Центрифуга	dB (A) re 1 pW	74	
Самостојно			

Спецификации

Во согласност со регулативата (EU) бр. 1061/2010

Ѕвездичката(ѕвездичките) “ * “ означува(ат) различни модели и може да се замени(ат) со вредности од (0-9) или (A-Z).

Samsung			
Име на модел		WW7*K54****	WW7*K52****
Капацитет	kg	7,0	
Енергетска ефикасност на скала од D (најмалку ефикасно) до A+++ (најефикасно)		A+++	
Годишна потрошувачка на енергија (Се пресметува според 220 стандардни циклуси на перење со стандардната програма Памук на 60 °C и 40 °C со целосно и делумно полнење на машината, како и потрошувачката кога уредот е исклучен и кога е во режим на подготвеност. Точната потрошувачка на енергија ќе зависи од начинот на користење на уредот.)	kWh/год.	122	
Потрошувачка на енергија			
Стандардна програма за памук на 60 °C при целосно полнење	kWh	0,68	
Стандардна програма за памук на 60 °C при делумно полнење	kWh	0,52	
Стандардна програма за памук на 40 °C при делумно полнење	kWh	0,34	
Проценета потрошувачка на енергија кога уредот е исклучен.	W	0,48	
Проценета потрошувачка на енергија кога уредот е во режим на работа.	W	5	
Годишна потрошувачка на вода (Се пресметува според 220 стандардни циклуси на перење со стандардната програма Памук на 60 °C и 40 °C со целосно и делумно полнење. Точната потрошувачка на вода ќе зависи од начинот на користење на уредот.)	L/год.	7400	
Класа на ефикасност на центрифугата			
Класа на ефикасност за сушење со центрифуга на скала од G (најмалку ефикасно) до A (најефикасно)		B	
Максимална брзина на вртење	вртежи/мин.	1400	1200
Преостаната влага	%	53	
Програмите **COTTON (ПАМУК)** на 60 °C и **COTTON (ПАМУК)** на 40 °C се всушност стандардна програма за памук на 60°C и стандардна програма за памук на 40 °C. Тие се наменети за чистење на нормално валкани памучни алишта и се најефикасни (во однос на потрошувачка на вода и енергија) за овој вид на алишта. Кај овие програми, вистинската температура на водата може да биде различна од објавената температура. По инсталацијата активирајте го режимот Калибрација (погледнете го делот “**Извршете Калибрација (се препорачува)**” на страница **24**).			
Времетраење на стандардната програма			
Стандардна програма за памук на 60 °C при целосно полнење	мин.	245	
Стандардна програма за памук на 60 °C при делумно полнење	мин.	195	
Стандардна програма за памук на 40 °C при делумно полнење	мин.	175	
Времетраење на режимот на работа (TI)	мин.	2	
Емисии на акустичен шум во воздухот изразени во dB(A) re 1 pW и заокружени на најблискиот цел број за време на перењето и центрифугирањето со стандардната програма за памук на 60 °C при целосно полнење;			
Перење	dB (A) re 1 pW	54	
Центрифуга	dB (A) re 1 pW	74	
Самостојно			

Информации за главните циклуси за перење

Модел	Циклуси	Температура (°C)	Капацитет (kg)	Време на циклус (мин.)	Количина на преостаната влага (%)		Потрошувачка на вода (L/ циклус)	Потрошувачка на енергија (kWh/циклус)
					1400 вртежи./ мин.	1200 вртежи/ мин.		
WW9*K5*****	COTTON (ПАМУК)	20	4,5	142	56	59	65	0,36
	COTTON (ПАМУК)	40	4,5	283	44	53	39	0,51
		60	4,5	283	44	53	39	0,51
			9,0	293	44	53	47	0,65
	SYNTHETICS (СИНТЕТИКА)	40	4,0	159	35	35	68	0,65
WW8*K5*****	COTTON (ПАМУК)	20	4,0	142	56	59	60	0,33
	COTTON (ПАМУК)	40	4,0	254	44	53	33	0,48
		60	4,0	254	44	53	33	0,48
			8,0	283	44	53	41	0,54
	SYNTHETICS (СИНТЕТИКА)	40	4,0	159	35	35	68	0,65
WW7*K5*****	COTTON (ПАМУК)	20	3,5	142	56	59	55	0,30
	COTTON (ПАМУК)	40	3,5	175	53	53	38	0,34
		60	3,5	195	53	53	38	0,52
			7,0	245	53	53	48	0,68
	SYNTHETICS (СИНТЕТИКА)	40	3,5	159	35	35	68	0,65

Вредностите во табелата се измерени според условите специфицирани во стандардот IEC60456/EN60456. Точните вредности ќе зависат од начинот на користење на уредот.

Белешки

Белешки

SAMSUNG

ПРАШАЊА ИЛИ КОМЕНТАРИ?

ЗЕМЈА	ПОВИКАЈТЕ	ИЛИ ПОСЕТЕТЕ НÈ ПРЕКУ ИНТЕРНЕТ НА
BULGARIA	0800 111 31, Безплатна телефонна линия	www.samsung.com/bg/support
CROATIA	072 726 786	www.samsung.com/hr/support
CZECH	800 - SAMSUNG (800-726786)	www.samsung.com/cz/support
ESTONIA	800-7267	www.samsung.com/ee/support
HUNGARY	0680SAMSUNG (0680-726-786) 0680PREMIUM (0680-773-648)	www.samsung.com/hu/support
LATVIA	8000-7267	www.samsung.com/lv/support
LITHUANIA	8-800-77777	www.samsung.com/lt/support
ROMANIA	*8000 (apel in retea) 08008-726-78-64 (08008-SAMSUNG) Apel GRATUIT	www.samsung.com/ro/support
SERBIA	011 321 6899	www.samsung.com/rs/support
SLOVAKIA	0800-SAMSUNG (0800-726 786)	www.samsung.com/sk/support
SLOVENIA	080 697 267 (brezplačna številka)	www.samsung.com/si

CE

DC68-03654B-01

Pralni stroj

Uporabniški priročnik

WW9*K5*****/WW8*K5*****/WW7*K5*****

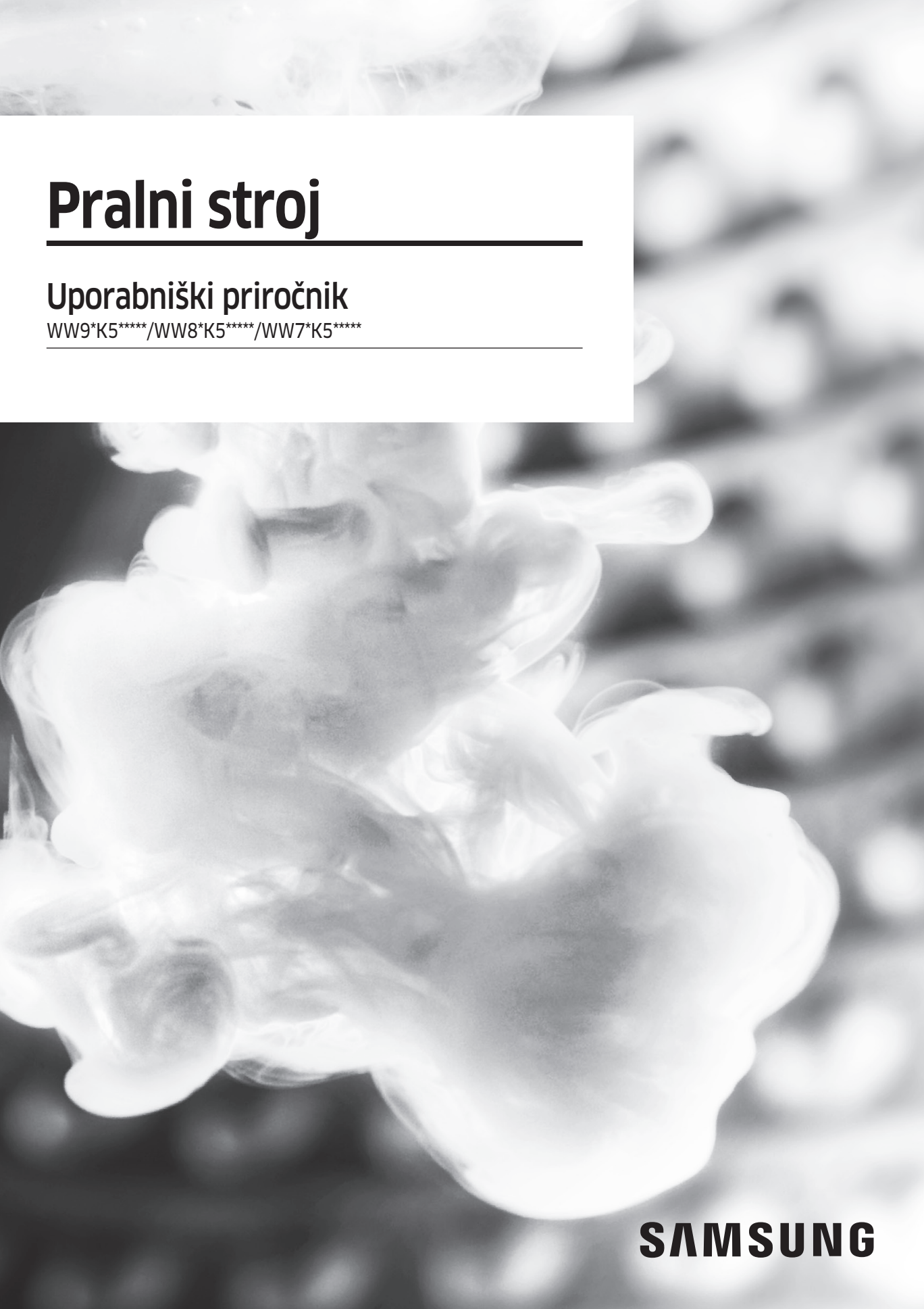

SAMSUNG

Kazalo

Varnostne informacije 4

Kaj morate vedeti o varnostnih navodilih 4
Pomembni varnostni simboli 4
Pomembni varnostni ukrepi 5
Nujna opozorila glede namestitve 6
Previdnostni ukrepi pri namestitvi 7
Nujna opozorila glede uporabe 8
Previdnostni ukrepi pri uporabi 9
Nujna opozorila glede čiščenja 12
Navodila v zvezi z oznako OEEO 13

Namestitev 14

Kaj je priloženo 14
Zahteve za namestitev 16
Postopna namestitev 18

Preden začnete 24

Začetne nastavitve 24
Navodila za perilo 25
Navodila glede dozirne posode 27

Delovanje 30

Upravljalna plošča 30
Enostavni koraki za začetek 32
Pregled programov 33
Posebne funkcije 36
Nastavitve 38

Vzdrževanje 39

Ekološko čiščenje bobna 39
Smart Check 40
Zasilno odvajanje vode 41
Čiščenje 42
Odmrznitev 46
Če stroja dalj časa ne boste uporabljali 46

Odpravljanje težav **47**

Točke preverjanja 47
Kode z informacijami 51

Specifikacije **54**

Preglednica za vzdrževanje tkanin 54
Varovanje okolja 55
Specifikacijski list 56
Podatki o glavnih programih pranja 61

Varnostne informacije

Čestitamo vam za izbiro novega Samsungovega pralnega stroja. Priročnik vsebuje informacije, ki vam bodo v pomoč pri namestitvi, uporabi in negi aparata. Vzemite si čas in preberite navodila, tako da boste lahko optimalno izkoristili številne funkcije in prednosti pralnega stroja.

Kaj morate vedeti o varnostnih navodilih

Ta priročnik natančno preberite in tako poskrbite, da boste znali varno in učinkovito upravljati z mnogimi lastnostmi in funkcijami svojega novega aparata. Priročnik shranite na varnem mestu blizu aparata za poznejšo uporabo. Ta aparat uporabljajte le za to, čemur je namenjen, kot je opisano v tem priročniku.

Opozorila in pomembne varnostne informacije v tem priročniku ne vključujejo vseh možnih stanj in situacij, ki se lahko pojavijo. Vaša odgovornost je, da pri namestitvi, vzdrževanju in uporabi pralnega stroja uporabljate zdravo pamet, previdnost in skrb.

Ker so v teh navodilih za uporabo zajeti različni modeli, se lahko značilnosti vašega pralnega stroja nekoliko razlikujejo od značilnosti, opisanih v tem priročniku, pa tudi vsi varnostni znaki niso nujno veljavni. Če imate kakršna koli vprašanja ali če vas kar koli zanima, se obrnite na najbližji servisni center ali pa pomoč in informacije poiščite v spletu na naslovu www.samsung.com.

Pomembni varnostni simboli

Kaj pomenijo ikone in znaki v tem uporabniškem priročniku:

⚠ OPOZORILO

Nevarnosti ali nevarni primeri uporabe, ki lahko povzročijo hude telesne poškodbe, smrt in/ali materialno škodo.

⚠ POZOR

Nevarnosti ali nevarni primeri uporabe, ki lahko povzročijo telesne poškodbe in/ali materialno škodo.

OPOMBA

Označuje, da obstaja tveganje za telesne poškodbe ali materialno škodo.

Namen varnostnih znakov je preprečevanje poškodb vas in drugih.
Strogo jim sledite.
Ko preberete ta priročnik, ga shranite na varno mesto za poznejšo uporabo.

Pred uporabo aparata preberite vsa navodila.

Kot pri vsaki opremi, ki ima električno napajanje in premikajoče se dele, tudi pri tej obstajajo morebitne nevarnosti. Za varno uporabo aparata spoznajte njegovo delovanje in bodite pazljivi pri uporabi.

Pomembni varnostni ukrepi

⚠ OPOZORILO

Nevarnosti ali nevarni primeri uporabe, ki lahko povzročijo telesne poškodbe in/ali materialno škodo.

1. Aparata ne smejo uporabljati osebe (in otroci) s fizičnimi, motoričnimi in psihičnimi motnjami ali s premalo izkušnjami in znanja, razen če jih nadzira ali jim o uporabi aparata svetuje oseba, ki je odgovorna za njihovo varnost.
2. Za uporabo v Evropi: Otroci, stari od 8 let naprej, in osebe s fizičnimi, motoričnimi in psihičnimi motnjami ali s premalo izkušnjami in znanja lahko ta aparat uporabljajo, če jih kdo nadzira ali jim svetuje o varni uporabi aparata in če poznajo tveganja, povezana z uporabo aparata. Otroci se ne smejo igrati z aparatom. Otroci ne smejo čistiti in vzdrževati aparata, če pri tem niso pod nadzorom.
3. Otroke je treba nadzorovati in zagotoviti, da se z aparatom ne igrajo.
4. Če je napajalni kabel poškodovan, ga mora zamenjati proizvajalec ali njegov servisni zastopnik ali podobno usposobljena oseba, da se izognete nevarnosti.
5. Aparatu so priloženi novi kompleti cevi, ki jih uporabite namesto starih.
6. Zračniki na spodnjem delu aparatov ne smejo biti zakriti s preprogo.
7. Za uporabo v Evropi: otroci, mlajši od 3 let, se ne smejo nahajati v bližini aparata, razen če jih nenehno nadzirate.

Varnostne informacije

8. **POZOR**: Za preprečevanje nevarnosti zaradi neodpravljive ponastavitve termičnega prekinjevalnika tega aparata ni dovoljeno napajati prek zunanje preklopne naprave, na primer časovnika, ali ga priklopiti na tokokrog, ki ga redno vklapljate ali izklapljate.

Nujna opozorila glede namestitve

⚠ OPOZORILO

Ta aparat mora namestiti usposobljen strokovnjak ali servis.

- V nasprotnem primeru lahko pride do električnega udara, požara, eksplozije, težav z izdelkom ali poškodb.

Aparat je težek, zato bodite pri dviganju previdni.

Napajalni kabel priključite v stensko vtičnico z ustreznimi lokalnimi električnimi specifikacijami. Vtičnico uporabljajte samo za ta aparat. Ne uporabljajte podaljška.

- Če bi stensko vtičnico prek električnega razdelilnika ali podaljška uporabljali skupaj z drugimi aparati, bi lahko prišlo do električnega udara ali požara.
- Poskrbite, da bodo napajalna napetost, frekvenca in tok enaki vrednostim, navedenim v specifikacijah izdelka. V nasprotnem primeru lahko pride do električnega udara ali požara. Napajalni vtič trdno priklopite v stensko vtičnico.

Z napajalnih priključkov in kontaktov s suho krpo redno brišite vse morebitne tujke, kot sta prah in voda.

- Odklopite napajalni vtič in ga obrišite s suho krpo.
- V nasprotnem primeru lahko pride do električnega udara ali požara.

Priklopite napajalni vtič v stensko vtičnico tako, da je kabel obrnjen proti tlom.

- Če bi napajalni vtič priklopili v stensko vtičnico v nasprotni smeri, bi se lahko električne žice v kablu poškodovale in bi lahko prišlo do električnega udara ali požara.

Vso embalažo shranjujte tako, da ne bo dosegljiva otrokom, saj je zanje lahko nevarna.

- Če si otrok na glavo povezne vrečo, se lahko zaduši.

Če je poškodovan aparat, ali če sta poškodovana napajalni vtič ali napajalni kabel, se obrnite na najbližji servisni center.

Aparat mora biti pravilno ozemljen.

Aparata ne ozemljite prek cevi za plin, plastične cevi za vodo ali telefonskega kabla.

- V tem primeru bi lahko prišlo do električnega udara, eksplozije ali težav z izdelkom.
- Napajalnega kabla nikoli ne priklapljajte v vtičnico, ki ni pravilno ozemljena, prepričajte pa se tudi, da je v skladu z lokalnimi in nacionalnimi predpisi.

Tega aparata ne nameščajte v bližino grelcev ali kakršnega koli vnetljivega materiala.

Tega aparata ne nameščajte na vlažno, mastno ali prašno mesto ali na mesto, izpostavljeno neposredni sončni svetlobi ali vodi (dežnim kapljam).

Tega aparata ne nameščajte na mesta, kjer bi bil lahko izpostavljen nizkim temperaturam.

- Cevi lahko zaradi zmrzali počijo.

Tega aparata ne nameščajte na mesta, kjer bi lahko puščal plin.

- V tem primeru lahko pride do električnega udara ali požara.

Ne uporabljajte električnega transformatorja.

- V tem primeru lahko pride do električnega udara ali požara.

Ne uporabljajte poškodovanega napajalnega vtiča ali kabla ali slabo pritrjene stenske vtičnice.

- V tem primeru lahko pride do električnega udara ali požara.

Napajalnega kabla ne vlecite in ga ne upogibajte preveč.

Napajalnega kabla ne zvijajte in ga ne vozlajte.

Kabla ne obešajte na kovinske predmete, ne obešajte težkih predmetov nanj, ne vstavljajte ga med predmete in ne potiskajte ga v prostor za aparatom.

- V tem primeru lahko pride do električnega udara ali požara.

Pri odklapljanju napajalnega vtiča kabla ne vlecite.

- Napajalni vtič odklopite tako, da držite vtič.
- V nasprotnem primeru lahko pride do električnega udara ali požara.

Aparat postavite tako, da je dostop do napajalnega vtiča, pip za dovod in cevi za odvod vode neoviran.

Previdnostni ukrepi pri namestitvi

⚠ POZOR

Ta aparat morate postaviti tako, da bo napajalni vtič neovirano dostopen.

- V nasprotnem primeru lahko zaradi kratkega stika pride do električnega udara ali požara.

Pralni stroj namestite na trdno, ravno podlago, ki podpira njegovo težo.

- V nasprotnem primeru lahko pride do neobičajnih tresljajev, premikanja, hrupa ali težav z izdelkom.

Varnostne informacije

Nujna opozorila glede uporabe

⚠ OPOZORILO

Če je aparat poplavljen, takoj odklopite vodo in električno napajanje in se obrnite na najbližji servisni center.

- Napajalnega vtiča se ne dotikajte z mokrimi rokami.
- V nasprotnem primeru lahko pride do električnega udara.

Če iz stroja prihaja nenavaden hrup, vonj po zažganem ali dim, takoj odklopite napajalni vtič in se obrnite na najbližji servisni center.

- V nasprotnem primeru lahko pride do električnega udara ali požara.

Če uhaja plin (npr. propan, utekočinjeni naftni plin itd.), prostor takoj prezračite, ne da bi se dotikali napajalnega vtiča. Aparata ali napajalnega kabla se ne dotikajte.

- Ne uporabljajte ventilatorja.
- Iskra lahko povzroči eksplozijo ali zaneti požar.

Otrokom ne dovolite, da se igrajo na pralnem stroju ali v njem. Pri odlaganju aparata poleg tega odstranite ročico na vratih pralnega stroja.

- Če se zaklenejo v izdelek, lahko otroci umrejo zaradi zadušitve.

Poskrbite, da boste pred uporabo pralnega stroja odstranili embalažo (peno, stiropor), ki je pritrjena na njegovo dno.

Elementov, onesnaženih z bencinom, kerozinom, benzenom, razredčilom, alkoholom ali drugimi vnetljivimi ali eksplozivnimi snovmi, ne perite.

- Če bi jih, bi lahko prišlo do električnega udara, požara ali eksplozije.

Med delovanjem pralnega stroja (med pranjem pri visoki temperaturi/sušenjem/ožemanjem) ne odpirajte vrat na silo.

- Če iz pralnega stroja izteka voda, lahko pride do opeklin ali pa tla postanejo drseča. Zaradi tega lahko pride do poškodb.
- Če bi odpirali vrata na silo, bi se lahko izdelek poškodoval ali pa bi prišlo do telesnih poškodb.

Med delovanjem ne vstavljajte svoje roke pod pralni stroj.

- Zaradi tega lahko pride do poškodb.

Napajalnega vtiča se ne dotikajte z mokrimi rokami.

- Zaradi tega lahko pride do električnega udara.

Med delovanjem aparata ne odklapljajte z odklapljanjem napajalnega vtiča.

- Če bi napajalni kabel ponovno vklopili v stensko vtičnico, bi lahko prišlo do iskre in s tem do električnega udara ali požara.

Tega pralnega stroja ne dovolite uporabljati otrokom ali slabotnim osebam brez ustreznega nadzora. Otrokom ne dovolite, da bi plezali v aparat ali nanj.

- V tem primeru lahko pride do električnega udara, opeklin ali poškodb.

Svojih rok ali kovinskih predmetov ne dajajte pod pralni stroj, medtem ko ta deluje.

- Zaradi tega lahko pride do poškodb.

Aparata ne odklapljajte z vlečenjem napajalnega kabla. Vedno trdno primite vtič in ga povlecite naravnost ven iz vtičnice.

- Zaradi poškodb napajalnega kabla lahko pride do kratkega stika, požara in/ali električnega udara.

Aparata ne poskušajte popravljati, razstavljati ali prilagajati sami.

- Ne uporabljajte nobenih drugih varovalk (kot so bakrene ali jeklene žice itd.), razen standardnih.
- Ko aparat potrebuje popravilo ali ponovno namestitev, se obrnite na najbližji servisni center.
- V nasprotnem primeru lahko pride do električnega udara, požara, težav z izdelkom ali poškodb.

Če se dovodna cev za vodo sname s pipe in poplavi aparat, izklopite napajalni vtič.

- V nasprotnem primeru lahko pride do električnega udara ali požara.

Napajalni vtič izklopite, če aparata dlje časa ne uporabljate, ali med grmenjem oziroma nevihto z bliskanjem.

- V nasprotnem primeru lahko pride do električnega udara ali požara.

Če se v aparatu znajde kakršen koli tujek, izklopite napajalni vtič in se obrnite na najbližji Samsungov servisni center.

- V tem primeru lahko pride do električnega udara ali požara.

Otrokom (ali domačim ljubljenčkom) ne dovolite, da se igrajo na pralnem stroju ali v njem. Vrata pralnega stroja se z notranje strani težko odprejo, zato se lahko otrok resno poškoduje, če ostane zaprt.

Previdnostni ukrepi pri uporabi

⚠ POZOR

Če je v pralnem stroju tujek, na primer pralno sredstvo, umazanija, odpadki hrane itd., izklopite napajalni vtič in pralni stroj očistite z mehko vlažno krpo.

- Če tega ne storite, lahko pride do obarvanja, deformacij, poškodb ali rje.

Sprednje steklo se lahko zaradi močnega udarca razbije. Pralni stroj uporabljajte skrbno.

- Če je steklo razbito, lahko pride do poškodb.

Po prekinitvi dovoda vode ali pri ponovnem priklopu dovodne cevi za vodo pipo odpirajte počasi.

Pipo odprite počasi tudi po daljšem obdobju, ko pralnega stroja niste uporabljali.

Varnostne informacije

- Zračni tlak v dovodni cevi za vodo ali cevi za vodo lahko poškoduje del izdelka, lahko pa zaradi njega pride tudi do puščanja vode.

Če med delovanjem pride do napake pri odvajanju vode, preverite, ali obstaja težava z odvajanjem vode.

- Če je zaradi težav z odvajanjem vode pralni stroj poplavljen in ga vseeno uporabljate, lahko pride do električnega udara ali požara.

Vse perilo naložite v pralni stroj tako, da se ne bo zataknilo za vrata.

- Če se zatakne za vrata, to lahko poškoduje perilo ali pralni stroj ali pa pride do puščanja vode.

Ko stroja ne uporabljate, izklopite dovod vode.

- Poskrbite, da bodo vijaki na priključku dovodne cevi za vodo pravilno priviti.

Poskrbite, da na gumijastem tesnilu in steklu na sprednjih vratih ne bo tujkov (npr. umazane vode, vlaken, las).

- Če med vrata in stroj pride tujek ali če vrata niso popolnoma zaprta, lahko pride do puščanja vode.

Pred uporabo izdelka odprite pipo in preverite, ali je priključek dovodne cevi za vodo trdno privit, in se prepričajte, da voda ne pušča.

- Če so vijaki na priključku dovodne cevi za vodo odviti, lahko pride do puščanja vode.

Izdelek je namenjen samo domači uporabi.

Uporaba izdelka v poslovne namene velja za napačno. V tem primeru za izdelek ne velja standardna garancija družbe Samsung in družba Samsung ni odgovorna za okvare ali škodo, nastalo zaradi take napačne uporabe.

Na aparatu ne stojte in nanj ne postavljajte predmetov (kot so perilo, prižgane sveče, prižgane cigarete, kemikalije, kovinski predmeti itd.).

- V tem primeru bi lahko prišlo do električnega udara, požara, težav z izdelkom ali poškodb.

Hlapnih snovi, kot je insekticid, ne pršite na površino aparata.

- To je škodljivo ljudem, hkrati pa zaradi tega lahko pride do električnega udara, požara ali težav z izdelkom.

Poleg pralnega stroja ne postavljajte predmetov, ki ustvarjajo elektromagnetna polja.

- To lahko povzroči okvare, ki privedejo do poškodb.

Voda, ki odteka med pranjem pri visoki temperaturi ali med sušenjem, je vroča. Ne dotikajte se je.

- To lahko privede do opeklin ali poškodb.

Ne perite, ne ožemajte in ne sušite vodoodpornih sedežnih blazin, predpražnikov ali tekstila (*), razen če ima vaš aparat poseben program za pranje takšnih izdelkov.

(*): volnene posteljnine, pelerin, ribiških oblek, smučarskih hlač, spalnih vreč, pokrivnih plenic, trenirk in pokrival za kolesa, motorje ter avtomobile itd.

- Ne perite debelih ali trdih predpražnikov, tudi če imajo na oznaki za pranje narisan pralni stroj. Zaradi neobičajnih tresljajev to lahko privede do telesnih poškodb ali poškodb pralnega stroja, sten, tal ali oblek.
- Ne perite preprog ali predpražnikov z gumijastim spodnjim delom. Gumijasti spodnji del se lahko odlušči in se nalepi na notranjo stran bobna, zato lahko pride do okvar, kot je napaka pri odvajanju vode.

Če je dozirna posoda odstranjena, naj pralni stroj ne dela.

- To bi lahko zaradi puščanja vode privedlo do električnega udara ali poškodb.

Med sušenjem ali takoj po njem se ne dotikajte notranjosti bobna, saj je vroča.

- To lahko privede do opeklin.

Ne dajajte rok v dozirno posodo.

- Pri tem lahko pride do poškodb, saj roko lahko zgrabi naprava za dodajanje pralnega sredstva.
- V vodilo za tekoče pralno sredstvo (samo pri ustreznih modelih) ne smete vnašati pralnega praška. Ko uporabljate pralni prašek, odstranite vodilo.

V pralni stroj ne dajajte nobenih predmetov (kot so čevlji, odpadna hrana ali živali), razen perila.

- V nasprotnem primeru lahko pride do poškodb pralnega stroja, pri domačih ljubljenčkih pa zaradi neobičajnih tresljajev do telesnih poškodb ali smrti.

Gumbov ne pritiskajte z ostrimi predmeti, kot so bucike, noži, nohti itd.

- V tem primeru lahko pride do električnega udara ali poškodb.

Ne perite perila, umazanega z olji, kremami ali losjoni, ki se ponavadi prodajajo v trgovinah z izdelki za nego kože ali v masažnih salonih.

- Pri tem se lahko gumijasto tesnilo deformira in lahko pride do puščanja vode.

Ne puščajte kovinskih predmetov, kot so bucike ali sponke za lase, in belil v bobnu dlje časa.

- Če bi jih puščali, bi lahko boben zarjavel.
- Če se na površini bobna začne pojavljati rja, na površino nanesite (nevtralno) čistilno sredstvo in jo obrišite z gobo. Nikoli ne uporabljajte kovinske ščetke.

Pralnega sredstva za kemično čiščenje ne uporabljajte neposredno, perila, na katerem je pralno sredstvo za kemično čiščenje, pa ne perite, ne spirajte in ne ožemajte.

- V nasprotnem primeru lahko pride do spontanega sežiga ali vžiga zaradi vročine, ki nastane pri oksidaciji olja.

Vode iz hladilnih/grelnih naprav za vodo ne uporabljajte.

- Če bi jo, bi prišlo do težav s pralnim strojem.

Za pralni stroj ne uporabljajte trdega mila za umivanje rok.

- Če se strdi in se nabere v pralnem stroju, lahko pride do težav s strojem, do razbarvanja, rjavenja ali smradu.

Varnostne informacije

Nogavice in nedrčke spravite v pralno mrežico in jih operite skupaj z ostalim perilom.

V pralni mrežici ne perite večjih kosov perila, kot je posteljnina.

- V nasprotnem primeru lahko zaradi neobičajnih tresljajev pride do poškodb.

Ne uporabljajte strjenega pralnega sredstva.

- Če se nabere v pralnem stroju, lahko pride do puščanja vode.

Poskrbite, da so žepi vseh oblačil za pranje prazni.

- Trdi, ostri predmeti, kot so kovanci, bucike, žeblji, vijaki in kamni, lahko močno poškodujejo aparat.

Ne perite perila z velikimi sponkami, gumbi ali drugimi težkimi kovinskimi predmeti.

Razvrstite perilo po barvi glede na obstojnost barv in izberite priporočeni program pranja, temperaturo vode in dodatne funkcije.

- Pri tem lahko pride do razbarvanja ali poškodb blaga.

Ko zapirate vrata, preverite, ali se vanje niso zapletli prsti otrok.

- V nasprotnem primeru lahko pride do telesnih poškodb.

Nujna opozorila glede čiščenja

⚠ OPOZORILO

Ne čistite aparata tako, da bi vodo pršili neposredno vanj.

Ne uporabljajte močnega kislinskega čistilnega sredstva.

Za čiščenje aparata ne uporabljajte benzena, razredčila ali alkohola.

- V tem primeru lahko pride do razbarvanja, deformacij, poškodb, električnega udara ali požara.

Pred čiščenjem ali vzdrževalnimi deli aparat odklopite iz stenske vtičnice.

- V nasprotnem primeru lahko pride do električnega udara ali požara.

Navodila v zvezi z oznako OEEO

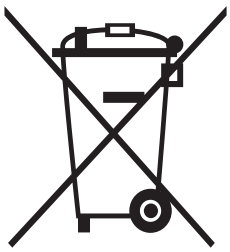

Ustrezno odstranjevanje tega izdelka (odpadna električna in elektronska oprema)

(velja za države z ločenimi sistemi zbiranja)

Oznaka na izdelku, dodatni opremi ali dokumentaciji pomeni, da izdelka in njegove elektronske dodatne opreme (npr. električnega polnilnika, slušalk, kabla USB) ob koncu življenjske dobe ni dovoljeno odvreči med gospodinjske odpadke. Te izdelke ločite od drugih vrst odpadkov in jih odgovorno predajte v recikliranje ter tako spodbudite trajnostno vnovično uporabo materialnih virov. Tako boste preprečili morebitno tveganje za okolje ali zdravje ljudi zaradi nenadzorovanega odstranjevanja odpadkov.

Uporabniki v gospodinjstvih naj se za podrobnosti o tem, kam in kako lahko te izdelke predajo v okolju prijazno recikliranje, obrnejo na trgovino, kjer so izdelek kupili, ali na krajevni upravni organ.

Poslovni uporabniki naj se obrnejo na dobavitelja in preverijo pogoje kupne pogodbe. Tega izdelka in njegove elektronske dodatne opreme pri odstranjevanju ni dovoljeno mešati z drugimi gospodarskimi odpadki.

Za informacije o Samsungovih okoljskih zavezah in regulatornih obveznostih v zvezi z izdelki, npr. REACH, obiščite: samsung.com/uk/aboutsamsung/samsungelectronics/corporatecitizenship/data_corner.html.

Namestitev

Skrbno upoštevajte ta navodila, da zagotovite pravilno namestitev pralnega stroja in preprečite nesreče med pranjem perila.

Kaj je priloženo

Preverite, da paket izdelka vsebuje vse dele. Če imate težavo s pralnim strojem ali njegovimi deli, se obrnite na Samsungov center za pomoč uporabnikom ali dobavitelja.

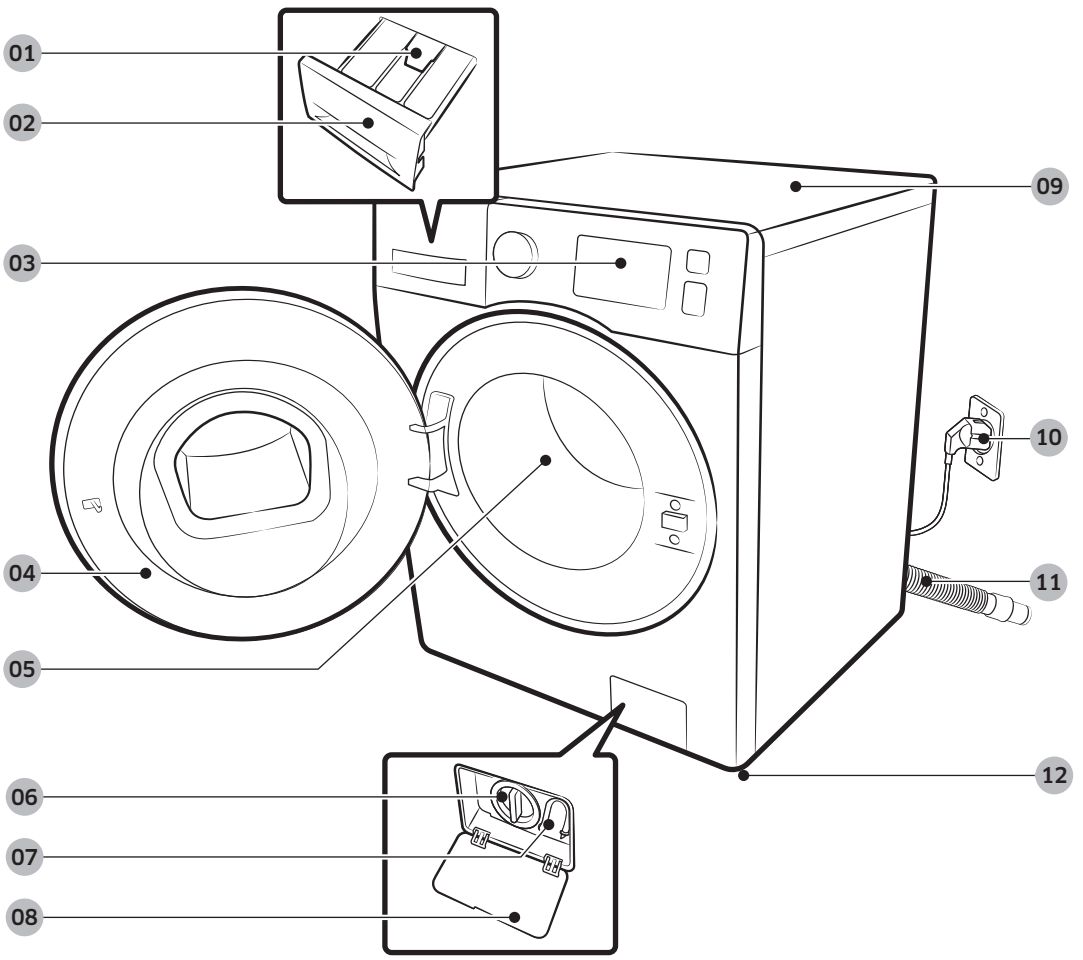

01 Jeziček
02 Dozirna posoda
03 Upravljalna plošča
04 Vrata
05 Boben
06 Filter črpalke
07 Cev za zasilni odvod vode
08 Pokrov filtra
09 Odlagalna površina
10 Napajalni vtič
11 Cev za odvod vode
12 Izravnalna nogica



Viličasti ključ



Čepki

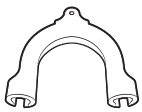

Vodilo cevi



Cev za hladno vodo



Cev za toplo vodo

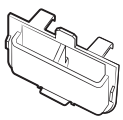

Vodilo za tekoče pralno sredstvo

OPOMBA

- Čepki: Število priloženih čepkov je odvisno od modela (med 3 in 6).
- Cev za toplo vodo: samo določeni modeli.
- Vodilo za tekoče pralno sredstvo: samo določeni modeli.

Namestitev

Zahteve za namestitev

Napajanje in ozemljitev

- Potrebujete varovalko ali prekinjalo 220–240 V, 50 Hz, AC.
- Uporabite ločen tokokrog samo za pralni stroj.

Za ustrezno ozemljitev je pralnemu stroju priložen napajalni kabel z ozemljitvenim vtičem s tremi nožicami, ki ga vključite v pravilno nameščeno in ozemljeno vtičnico.

Stroj naj pred uporabo pregleda usposobljen električar ali serviser, da se prepričate, ali je aparat ustrezno ozemljen.

Ne spreminjajte priloženega vtiča. Če ne ustreza vtičnici, pokličite usposobljenega električarja, da namesti ustrezno vtičnico.

⚠ OPOZORILO

- NE uporabljajte podaljškov.
- Uporabljajte le napajalni kabel, ki je priložen pralnemu stroju.
- Ozemljitvenega kabla NE priključite na plastične vodovodne cevi, plinske vode ali cevi za toplo vodo.
- Nepravilna priključitev prevodnikov za ozemljitev lahko povzroči električni udar.

Dovod vode

Ustrezen vodni tlak za ta pralni stroj je med 50 in 800 kPa. Vodni tlak, manjši od 50 kPa, lahko povzroči, da se ventil za vodo ne bo popolnoma zaprl. Lahko pa traja dlje, da se boben napolni, kar lahko povzroči, da se pralni stroj zaustavi. Pipe ne smejo biti dlje kot 120 cm od zadnje strani pralnega stroja, da lahko priložene cevi za dovod vode povežete s pralnim strojem.

Puščanju se izognete tako, da:

- omogočite lahek dostop do vodnih pip;
- zaprete pipe, ko pralnega stroja ne uporabljate;
- Redno preverjate, ali pritrdilni elementi dovodnih cevi za vodo puščajo.

⚠ POZOR

Pred prvo uporabo pralnega stroja na vseh pritrdilnih mestih na ventilu za vodo in pipah preverite, ali prihaja do puščanja.

Odvod vode

Samsung priporoča navpično cev višine 60–90 cm. Odvodna cev mora biti v navpično cev napeljana skozi objemko za cev, navpična cev pa mora odvodno cev v celoti prekriti.

Namestitev na tla

Za najboljše delovanje mora biti pralni stroj nameščen na trdna tla. Lesena tla boste morda morali ojačati, da zmanjšate tresenje in/ali neuravnoteženost perila. Preproge in tla iz mehke plošče ne nudijo dobre zaščite pred tresljaji, kar lahko privede do rahlega premikanja pralnega stroja med ožemanjem.

⚠ **POZOR**

Pralnega stroja NE namestite na polico ali slabo podprto strukturo.

Temperatura vode

Pralnega stroja ne namestite na območja, kjer lahko voda zamrzne, saj v ventilih za vodo, črpalkah in/ali ceveh pralnega stroja vedno ostane nekaj vode. Zamrznjena voda v priključnih delih lahko poškoduje jermene, črpalko in druge dele pralnega stroja.

Namestitev v nišo

Najmanjši odmik za ustrezno delovanje:

Ob straneh	25 mm
Zgoraj	25 mm
Zadaj	50 mm
Spredaj	550 mm

Če sta pralni in sušilni stroja nameščena na istem mestu, mora imeti sprednja stran niše najmanj 550 mm veliko neovirano odprtino. Sam pralni stroj ne zahteva posebne odprtine.

Namestitev

Postopna namestitev

KORAK 1 Izberite mesto

Zahteve za mesto:

- trdna in ravna površina brez preprog ali poda, ki bi preprečeval prezračevanje,
- ni izpostavljeno neposredni sončni svetlobi,
- zadosti prostora za prezračevanje in električno napeljavo,
- temperatura v prostoru mora biti vseskozi nad lediščem (0 °C),
- ne sme biti blizu izvorov toplote.

KORAK 2 Odstranitev transportnih vijakov

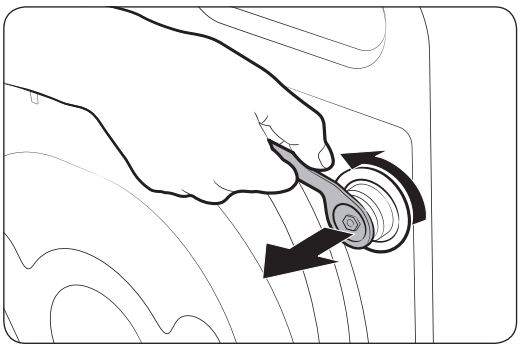

Odstranite embalažo izdelka in vse transportne vijake.

1. Odvijte transportne vijake na zadnji strani stroja s priloženim ključem.

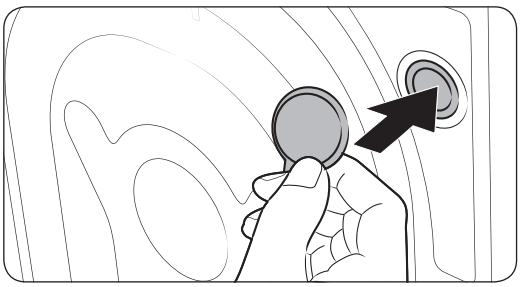

2. Luknje zapolnite s priloženimi plastičnimi čepki.
   Transportne vijake shranite za prihodnjo uporabo.

⚠ OPOZORILO

Embalaža je lahko nevarna za otroke. Vso embalažo (plastične vrečke, polistiren itd.) postavite na mesto izven dosega otrok.

KORAK 3 Prilagoditev izravnalnih nogic

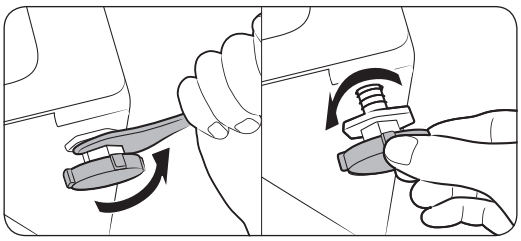

1. Pralni stroj previdno potisnite na ustrezno mesto. Prekomerna sila lahko poškoduje izravnalne nogice.
2. Uravnovesite pralni stroj z ročno prilagoditvijo izravnalnih nogic.

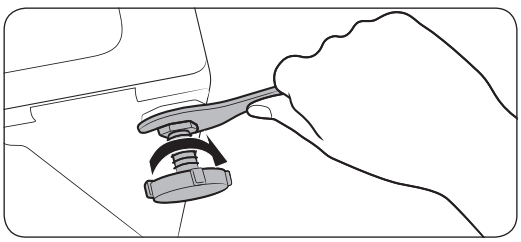

3. Ko končate, s ključem zategnite matice.

KORAK 4 Priključitev dovodne cevi za vodo

Obroč za cev se lahko razlikuje glede na model. V tem koraku je opisan postopek povezave priključnega obroča. Če imate priložen obroč z navojem, pojdite na 7. stran.

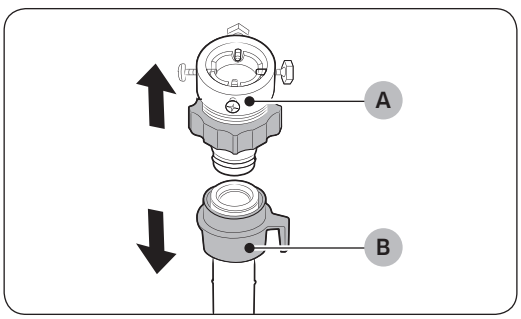

Cev za vodo priključite na pipo.

1. Odstranite obroč (A) s cevi za vodo (B).

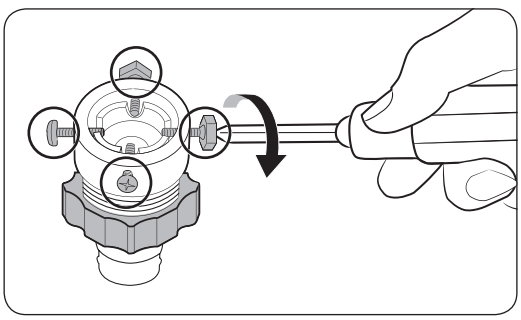

2. S križnim izvijačem odvijte štiri vijake na obroču.

Namestitev

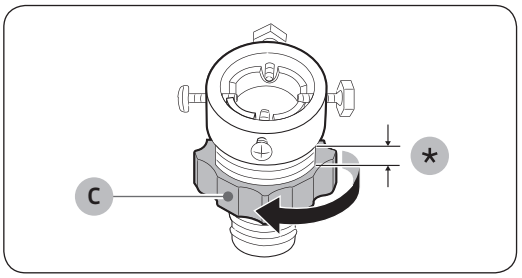

3. Držite obroč in zavrtite **del (C)** v smeri puščic, da ga odvijete za 5 mm (*).

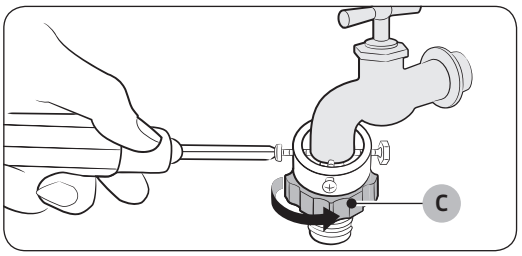

4. Priključite obroč na pipo in privijte vijake, medtem ko dvigujete obroč.
5. Zavrtite **del (C)** v smeri puščic, da ga zategnete.

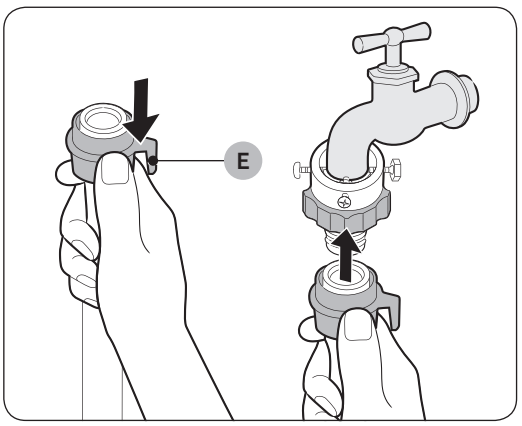

6. Medtem ko držite **del (E)** potegnjen nazaj, priključite vodno cev na obroč. Nato spustite **del (E)**. Cev se bo s klikom zaskočila na obroču.

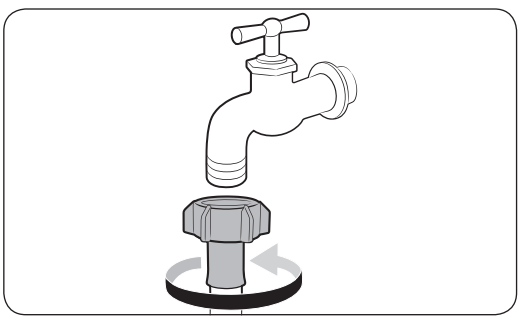

7. Če uporabljate pipo z navojem, povežite obroč z navojem in pipo, kot je prikazano na sliki.

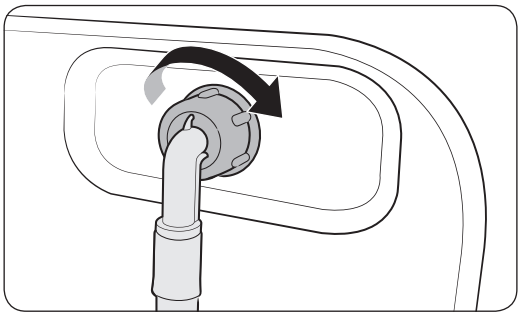

8. Priključite drugi konec cevi za vodo na dovodni ventil za vodo na zadnji strani pralnega stroja. Zavrtite cev v smeri urinega kazalca, da jo zategnete.

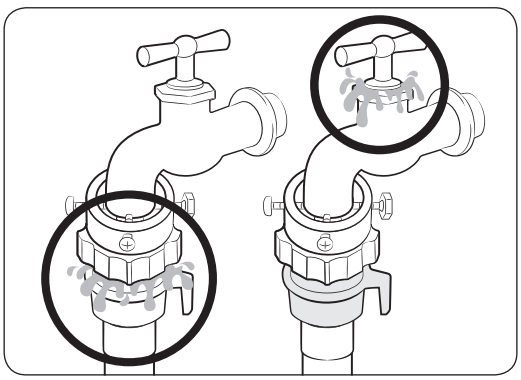

9. Odprite pipo in preverite, ali morda pušča kje v okolici priključkov. Če pride do puščanja, ponovite postopek.

⚠ OPOZORILO

Če pride do puščanja vode, izklopite pralni stroj in ga odklopite z napajanja. Nato se obrnite na najbližji Samsungov servisni center. V nasprotnem primeru lahko pride do električnega udara.

⚠ POZOR

Cevi za vodo ne raztegujte na silo. Če je cev prekratka, jo nadomestite z daljšo visokotlačno cevjo.

OPOMBA

- Ko cev za vodo priključite na obroč, preverite povezavo tako, da dovodno cev za vodo povlečete navzdol.
- Uporabite običajno vrsto pipe. Če je navoj pipe štirikoten ali prevelik, pred vstavitvijo navoja pipe v obroč cevi odstranite distančni obroč.

Namestitev

Za modele z dodatno dovodno cevjo za toplo vodo:

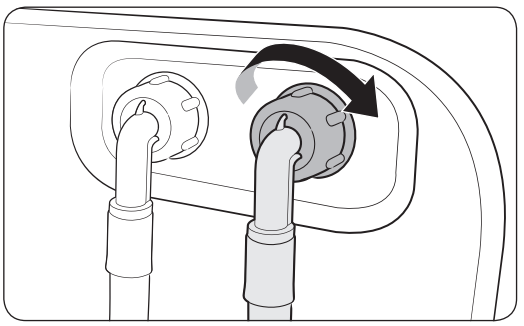

1. priključite rdeči konec cevi za toplo vodo na dovod za toplo vodo na zadnji strani pralnega stroja,
2. drugi konec cevi za toplo vodo pa priključite na pipo za toplo vodo.

Cev za blokado vode s senzorjem puščanja (določeni modeli)

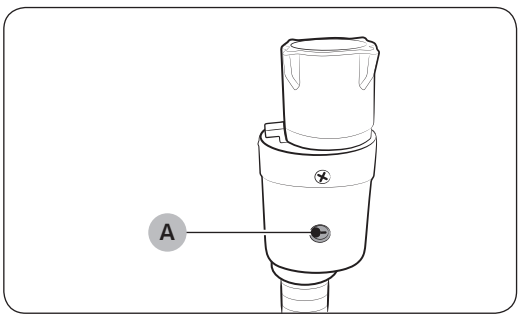

Cev za blokado vode s senzorjem puščanja opozori uporabnika na možnost puščanja vode. Zaznava tok vode in v primeru puščanja indikator (A) postane rdeč.

OPOMBA

Končni del cevi za blokado vode s senzorjem puščanja morate pritrditi na pipo in ne na napravo.

KORAK 5 Namestitev odvodne cevi

Odvodno cev lahko namestite na tri načine:

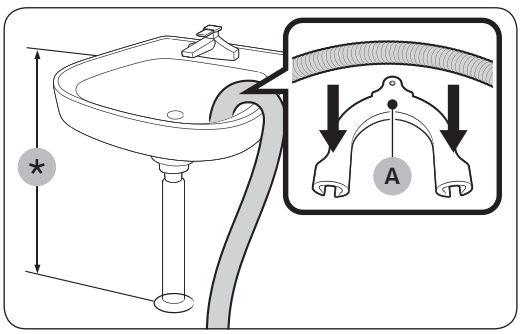

Prek roba umivalnika

Odvodno cev morate postaviti na višino med 60 in 90 cm (*) nad tlemi. Da ostane izlivni del odvodne cevi upognjen, uporabite priloženo **plastično vodilo za cev (A)**. Za dobro delovanje odvajanja pritrdite vodilo na steno s pomočjo kljuke.

V odtočno cev umivalnika

Odtočna cev mora biti nad sifonom umivalnika, tako da je konec odvodne cevi najmanj 60 cm nad tlemi.

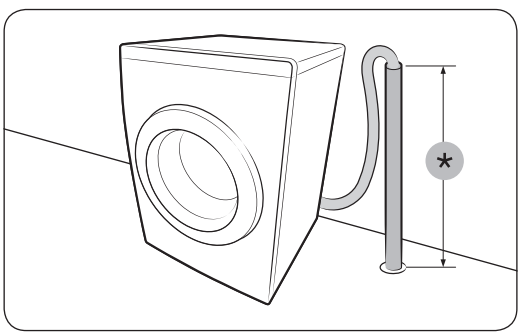

V odtočno cev

Odtočna cev mora biti visoka od 60 do 90 cm (*). Priporočamo, da uporabite 65 cm visoko navpično cev. Odvodna cev mora biti na navpično cev priključena poševno.

Zahteve za navpično odtočno cev:

- najmanjši premer 5 cm,
- najmanjša zmogljivost odvajanja vode 60 litrov na minuto.

KORAK 6 Vklop

Priključite napajalni kabel v odobreno stensko vtičnico z izmenično napetostjo 220–240 V, 50 Hz, AC, ki je zaščitena z varovalko ali prekinjevalnikom. Nato pritisnite gumb ⏻ **Vklop/Izklop**, da vklopite pralni stroj.

Preden začnete

Začetne nastavitve

Zagon umerjanja (priporočeno)

Umerjanje zagotovi, da bo stroj natančno zaznaval težo. Pred zagonom Umerjanje mora biti boben prazen.

1. Izklopite in ponovno vklopite pralni stroj.
2. Sočasno za 3 sekunde pridržite gumba Temp. (Temperatura) in Delay End (Zakasnitev dokončanja), da zaženete način Umerjanje. Prikaže se sporočilo "Cb".
3. Za zagon načina Umerjanje pritisnite Začni/Prekini.
4. Boben se bo približno 3 minute vrtel v desno in levo.
5. Ko se bo program zaključil, se bo na zaslonu pojavil napis "0" in pralni stroj se bo samodejno izklopil.
6. Pralni stroj je pripravljen za uporabo.

Navodila za perilo

KORAK 1 Razvrščanje

Razvrstite perilo v skladu z naslednjimi kriteriji:

- Oznaka na perilu: perilo ločite na bombaž, mešano, sintetiko, svilo, volno in umetno svilo.
- Barva: ločite belo perilo od barvastega.
- Velikost: nalaganje predmetov različnih velikosti v boben izboljša učinkovitost pranja.
- Občutljivost: občutljivo perilo perite ločeno za zagotavljanje novega čistega volnenega perila, zaves in svile. Preverite oznake na perilu.

OPOMBA

Pred začetkom pranja preverite oznake za vzdrževanje na perilu in perilo ustrezno razporedite.

KORAK 2 Praznjenje žepov

Izpraznite vse žepe v vseh kosih perila.

- Kovinski predmeti, kot npr. kovanci, bucike in sponke na oblačilih, lahko poškodujejo drugo perilo oziroma boben.

Perilo z gumbi in vezeninami obrnite z notranjo stranjo navzven.

- Če so zadrge hlač ali jopičev med pranjem odprte, lahko poškodujejo boben. Zadrge zapnite in pripnite z vrvico.
- Perilo z dolgimi vrvicami se lahko zaplete z drugim perilom. Pred začetkom pranja vrvice zavežite.

KORAK 3 Uporaba mreže za perilo

- Nedrčke (primerne za pranje v stroju) vstavite v mrežo za perilo. Kovinski deli nedrčkov bi lahko predrli tkanino in strgali druge kose perila.
- Majhno in lahko perilo, na primer nogavice, rokavice, hlačne nogavice in robčki, se lahko zataknejo v prostore okoli vrat. Perite jih v tanki mreži za perilo.
- Mreže za perilo ne perite same, brez drugega perila. Lahko pride do nenormalnega tresenja, pri čemer se lahko pralni stroj premakne, tako da pride do telesne poškodbe.

Preden začnete

KORAK 4 Predpranje (po potrebi)

Če je perilo močno umazano, izberite možnost Predpranje za izbran program. Možnosti Predpranje ne uporabljajte, ko pralno sredstvo ročno dodajate v boben ali dodajate tekoče pralno sredstvo.

KORAK 5 Določanje teže perila

Ne prenapolnite pralnega stroja. Prekomerna teža perila lahko povzroči, da pralni stroj ne bo pravilno deloval. Največje teže za posamezne vrste perila najdete na strani 33.

OPOMBA

Pri pranju posteljnine ali prešitih odej se lahko čas pranja podaljša, učinkovitost ožemanja pa je lahko slabša. Za posteljnino ali prešite odeje je priporočljiva najvišja hitrost vrtenja 800 vrt/min, teža perila pa mora biti manjša ali enaka 2,0 kg.

POZOR

Če perilo v bobnu ni ustrezno razporejeno in se prikaže koda z informacijami "Ub", ponovno razporedite perilo. Neustrezno razporejeno perilo lahko zmanjša učinkovitost ožemanja.

KORAK 6 Izbira ustreznega pralnega sredstva

Vrsta pralnega sredstva, ki ga boste uporabili, je odvisna od vrste tkanine (bombaž, sintetika, občutljivo perilo, volna), barve in temperature pranja ter stopnje umazanije. Uporabljajte pralna sredstva, ki so zasnovana za samodejne pralne stroje.

OPOMBA

- Upoštevajte priporočila proizvajalca pralnega sredstva o teži perila, stopnji umazanije in trdoti vode pri vas. Če ne poznate trdote vode, se obrnite na pristojni organ.
- Ne uporabljajte pralnega sredstva, ki se strjuje ali suši, saj ga lahko po izpiranju še nekaj ostane in ovira odtok.

POZOR

Pri pranju volne s programom WOOL (VOLNA) uporabljajte le blago tekoče pralno sredstvo. Pralni prašek bi po zaključku programa WOOL (VOLNA) lahko ostal na perilu in povzročil njegovo razbarvanje.

Navodila glede dozirne posode

Pralni stroj vsebuje dozirno posodo s tremi predalčki: levi predalček za glavno pranje, sprednji desni predalček za mehčalec in zadnji desni predalček za predpranje.

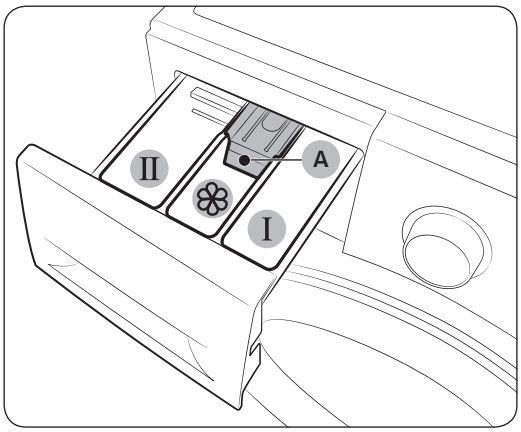

1. I **Predalček za predpranje**: Vnesite pralno sredstvo za predpranje.
2. II **Predalček za glavno pranje**: vnesite pralno sredstvo za glavno pranje, sredstvo za mehčanje vode, sredstvo za namakanje, belilo in/ali sredstvo za odstranjevanje madežev.
3. ❀ **Razdelek za mehčalec**: vnesite dodatke, kot je mehčalec perila. Ne napolnite višje od **oznake za največjo količino (A)**.

⚠ POZOR

- Dozirne posode med pranjem ne odpirajte.
- V dozirno posodo ne dodajajte naslednjih pralnih sredstev:
  - v obliki tablet ali kapsul,
  - ki uporabljajo kroglico ali mrežo.
- Da preprečite zamašitev predalčkov, morate koncentrirana ali močno obogatena sredstva (mehčalce ali pralna sredstva) pred vnosom razredčiti z vodo.

Dodajanje sredstev za pranje v dozirno posodo

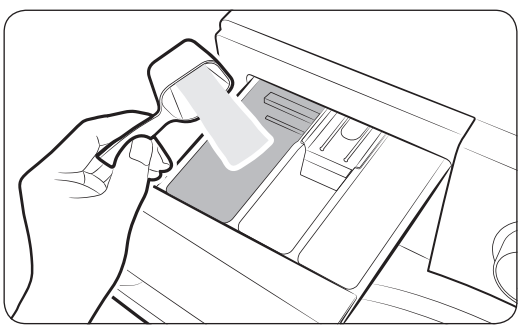

1. Odprite dozirno posodo.
2. Dodajte pralno sredstvo v II **predalček za glavno pranje** v skladu z navodili oziroma priporočili proizvajalca. Za uporabo tekočega pralnega sredstva glejte stran **29**.

Preden začnete

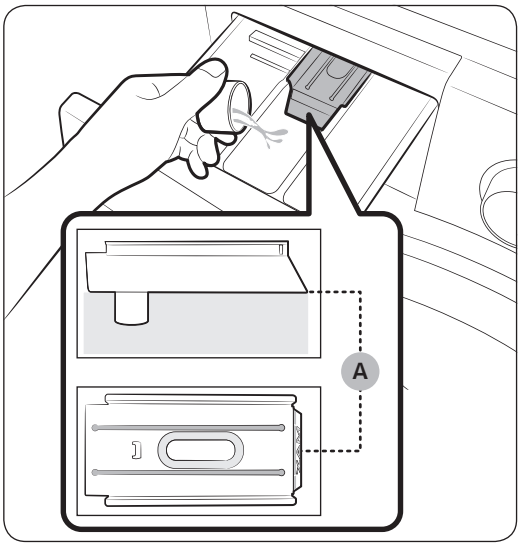

3. Dodajte mehčalec v ❀ **predalček za mehčalec**. Ne napolnite višje od **oznake za največjo količino (A)**.

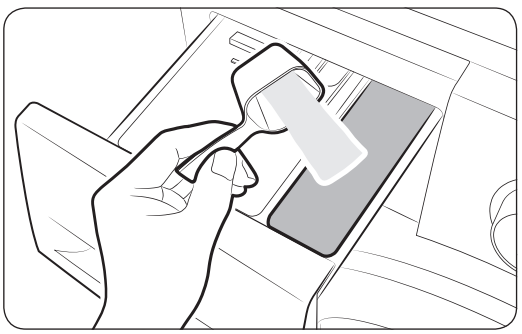

4. Če želite uporabiti predpranje, dodajte pralno sredstvo za predpranje v Ⅰ **predalček za predpranje** v skladu z navodili oziroma priporočili proizvajalca.
5. Zaprite dozirno posodo.

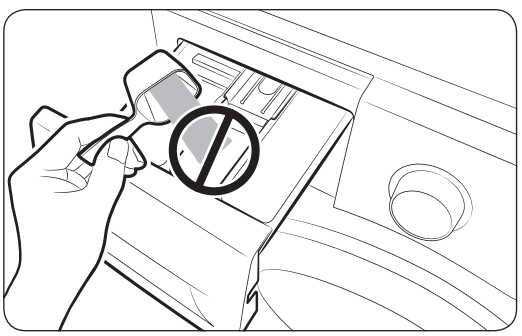

⚠ **POZOR**

- V vodilo za tekoče pralno sredstvo ne dodajajte pralnega praška.
- Koncentriran mehčalec morate pred vnosom razredčiti z vodo.
- V ❀ **predalček za mehčalec** ne dovajajte pralnega sredstva za glavno pranje.

Vnos tekočega pralnega sredstva (samo za določene modele)

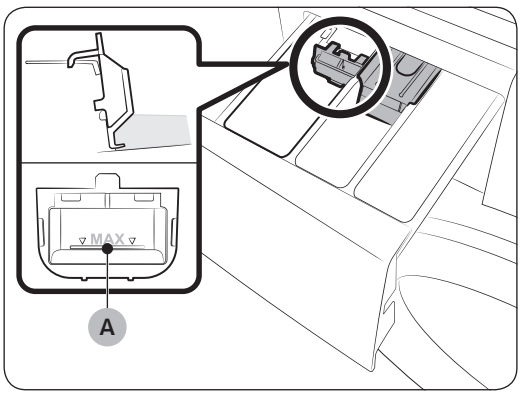

Vstavite priloženo vodilo za tekoče pralno sredstvo v II **predalček za glavno pranje** in vlijte vanj tekoče pralno sredstvo; največ do **oznake za največjo količino (A)**.

OPOMBA

- Vodilo za tekoči detergent vstavite šele potem, ko odstranite dozirno posodo iz pralnega stroja, tako, da pritisnite **jeziček (A)**.
- Po pranju lahko v dozirni posodi ostane nekaj tekočega detergenta.

⚠ POZOR

- Ko uporabljate tekoči detergent, ne smete uporabljati funkcije predpranja.
- Ko uporabljate pralni prašek, odstranite vodilo za tekoči detergent.

Delovanje

Upravljalna plošča

WW9*K5*****

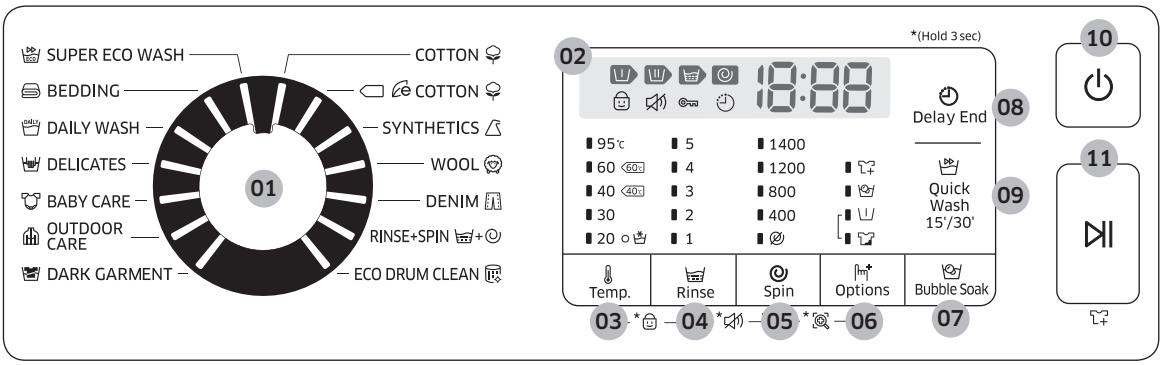

WW8*K5*****, WW7*K5*****

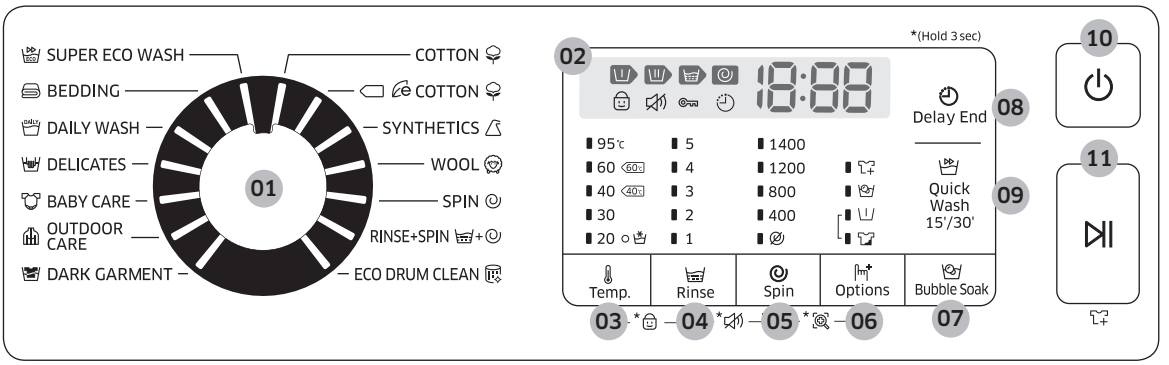

01 Gumb za izbiro programa	Z vrtenjem gumba izbirate programe.
02 Zaslon	Zaslon prikazuje informacije o trenutnem programu in predvideni čas do zaključka oziroma kodo z informacijami, če se pojavi težava.
03 Temp. (Temperatura)	S pritiskanjem spreminjate temperaturo vode za izbrani program.
04 Rinse (Izpiranje)	S pritiskanjem spreminjate število izpiranj za izbrani program. Nastavite lahko največ 5 izpiranj, odvisno od programa.
05 Spin (Ožemanje)	S pritiskanjem spreminjate hitrost vrtenja za izbrani program. • Rinse Hold (Zaustavitev izpiranja): zaustavi zadnje izpiranje, tako da perilo ostane namočeno v vodi. Za odstranitev perila zaženite črpanje ali ožemanje. • No Spin (Brez ožemanja): Boben se po zadnjem črpanju ne bo vrtel. • S pritiskanjem spreminjate hitrost vrtenja za izbrani program. Vrtljaji na minuto (vrt/min) se razlikujejo glede na model.

06 Options (Možnosti)	S pritiskom izberete eno izmed možnosti Intensive (Intenzivno pranje), Pre Wash (Predpranje) in Bubble Soak (Namakanje z mehurčki). S ponovnim pritiskom prekličete izbor.
07 Bubble Soak (Namakanje z mehurčki)	S pritiskom vklopite/izklopite funkcijo Namakanje z mehurčki. Ta funkcija pomaga odstraniti široko paleto trdovratnih madežev.
08 Delay End (Zakasnitev dokončanja)	Zakasnitev dokončanja vam omogoča, da izberete čas zaključka trenutnega programa. V skladu z vašo nastavitvijo bo računalnik stroja določil začetek programa. Ta nastavitev je na primer uporabna takrat, ko lahko nastavite, da naj stroj konča s pranjem takrat, ko običajno prispete iz službe. • S pritiskom izberete prednastavljeno enoto ur.
09 Quick Wash 15'/30' (15-/30-minutno hitro pranje)	Za manj kot 2 kg manj umazanega perila, ki ga želite hitro oprati.
10 Vklop/Izklop	S pritiskom vklopite/izklopite pralni stroj.
11 Začni/Prekini	S pritiskom zaženete ali zaustavite delovanje.

Več informacij o možnostih je na voljo v razdelku "**Posebne funkcije**".

Delovanje

Enostavni koraki za začetek

WW9*K5*****

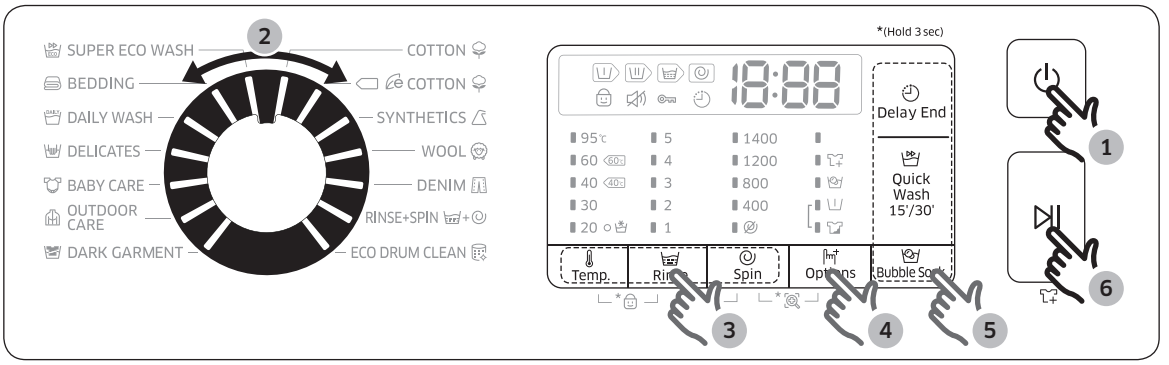

WW8*K5*****, WW7*K5*****

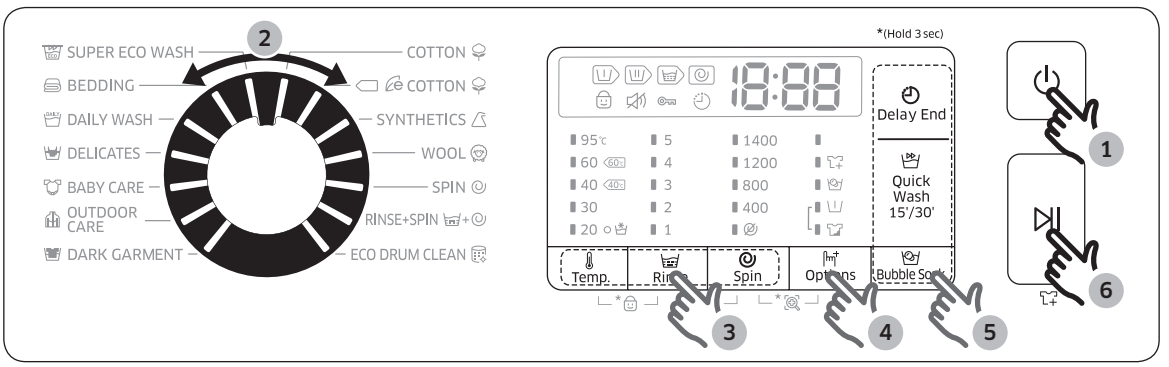

1. Pritisnite gumb **Vklop/Izklop**, da vklopite pralni stroj.
2. Vrtite **Gumb za izbiro programa** za izbiro programa.
3. Po potrebi spremenite nastavitve programa (**Temp. (Temperatura)**, **Rinse (Izpiranje)** in **Spin (Ožemanje)**).
4. Če želite dodati možnost, pritisnite **Options (Možnosti)**. S ponovnim pritiskom izberite želeno možnost.
5. Stroj ima tudi tri lahko dostopne gumbe, **Bubble Soak (Namakanje z mehurčki)**, **Quick Wash 15'/30' (15-/30-minutno hitro pranje)** in **Delay End (Zakasnitev dokončanja)**, ki vam morda ustrezajo. Za uporabo katere izmed teh možnosti pritisnite ustrezen gumb.
6. Pritisnite gumb **Začni/Prekini**.

Zamenjava programa med delovanjem

1. Pritisnite **Začni/Prekini**, da zaustavite pranje.
2. Izberite drug program.
3. S ponovnim pritiskom na **Začni/Prekini** začnete novi program.

Pregled programov

Običajni programi

Cikel	Opis in največja teža perila (kg)	
COTTON (BOMBAŽ)	• Za bombažno perilo, posteljnino, prte, spodnje perilo, brisače ali srajce. Čas pranja in število izpiranj se določita samodejno glede na težo perila.	Največ
COTTON (BOMBAŽ)	• Optimalno delovanje z nižjo porabo energije za bombažno perilo, posteljnino, prte, spodnje perilo, brisače ali srajce. Za varčevanje z energijo je dejanska temperatura pranja lahko nižja od določene.	Največ
SYNTHETICS (SINTETIKA)	• Za bluze in srajce iz poliestra (diolen, trevira), poliamida (perlon, najlon) ali podobnih tkanin.	4
WOOL (VOLNA)	• Poseben program za pranje do 2,0 kg volnenih oblačil, ki jih lahko perete v pralnem stroju. • Program **WOOL (VOLNA)** vključuje nežno zibanje in namakanje, tako da so volnena vlakna zaščitena pred krčenjem ali poškodbami. • Priporočamo uporabo blagega pralnega sredstva.	2
SPIN (OŽEMANJE) (samo modeli za 7, 8 kg)	• Dodatno ožemanje, ki učinkovito zmanjša vlažnost perila.	–
DENIM (samo modeli za 9 kg)	• Večja poraba vode med glavnim pranjem in dodaten cikel izpiranja zagotavljata popolno odstranitev pralnega praška.	3
+RINSE+SPIN (IZPIRANJE IN OŽEMANJE)	• Dodatno izpiranje po doziranju mehčalca.	–
ECO DRUM CLEAN (EKOLOŠKO ČIŠČENJE BOBNA)	• Očisti boben, tako da iz njega odstrani umazanijo in bakterije. • Izvedite ga vsakih 40 pranj in ne dodajte pralnega sredstva ali belila. • Boben mora biti prazen. • Za čiščenje bobna ne uporabljajte čistilnih sredstev.	–
SUPER ECO WASH (ZELO EKOLOŠKO PRANJE)	• Program Ekomehurčki pri nizki temperaturi pomaga pri zmanjšanju porabe energije.	4

Delovanje

Cikel	Opis in največja teža perila (kg)	
BEDDING (POSTELJNINA)	• Za posteljna pregrinjala, rjuhe, prevleke itd. • Za najboljše rezultate perite le eno vrsto posteljnine naenkrat, teža perila pa naj bo manjša od 2,0 kg.	2
DAILY WASH (VSAKODNEVNO PRANJE)	• Za vsakodnevno perilo, na primer spodnje perilo in majice.	4
DELICATES (OBČUTLJIVO PERILO)	• Za občutljive bombažne tkanine, nedrčke, perilo (svileno) in druge tkanine samo za ročno pranje. • Za najboljše rezultate uporabite tekoče pralno sredstvo.	2
BABY CARE (NEGA OTROŠKIH OBLAČIL)	• Pranje pri visoki temperaturi in z dodatnimi izpiranji učinkovito pomaga odstraniti preostanke pralnega sredstva.	4
OUTDOOR CARE (NEGA OBLAČIL ZA PROSTI ČAS)	• Za oblačila za prosti čas, smučarska oblačila in športna oblačila, ki so narejena iz funkcionalnih materialov, kot so spandex, elastični materiali in mikrovlakna.	2
DARK GARMENT (TEMNA OBLAČILA)	• Dodatna izpiranja in zmanjšana hitrost ožemanja zagotavljajo nežno pranje perila in temeljito izpiranje.	4

Možnosti

Možnost		Opis
	Bubble Soak (Namakanje z mehurčki)	• Namakanje z mehurčki pomaga odstraniti široko paleto trdovratnih madežev. • Pri funkciji Namakanje z mehurčki je perilo povsem namočeno v vodnih mehurčkih, kar omogoča učinkovito pranje. • Namakanje z mehurčki lahko izberete pri petih programih, čas pranja pa se podaljša za največ 30 minut: COTTON (BOMBAŽ), SYNTHETICS (SINTETIKA), BEDDING (POSTELJNINA), DAILY WASH (VSAKODNEVNO PRANJE) , BABY CARE (NEGA OTROŠKIH OBLAČIL) in DENIM (samo za 9 kg).
	Pre Wash (Predpranje)	• Ta možnost pred glavnim pranjem izvede še predpranje.
	Intensive (Intenzivno)	• Za zelo umazano perilo. Čas delovanja vsakega programa se podaljša.

Zakasnitev dokončanja

Pralni stroj lahko nastavite, da pranje konča samodejno nekoliko pozneje, tako da izberete od 1- do 24-urno zakasnitev (v korakih po 1 uro). Prikazani čas predstavlja čas do konca pranja.

1. Izberite program in nato po potrebi spremenite nastavitve.
2. Pritiskajte gumb **Delay End (Zakasnitev dokončanja)** tako dolgo, da nastavite želen čas zaključka pranja.
3. Pritisnite gumb **Začni/Prekini**.
   Vklopi se ustrezen indikator in čas se odšteva.
4. Za preklic funkcije **Delay End (Zakasnitev dokončanja)** ponovno zaženite pralni stroj s pritiskom na **Vklop/Izklop**.

Primer iz vsakdanjega življenja

Želite, da bi se program pranja, ki traja dve uri, zaključil čez 3 ure. Da to dosežete, pri izbranem programu omogočite še funkcijo Zakasnitev dokončanja in jo nastavite na 3 ure ter ob 14:00 pritisnete gumb **Začni/Prekini**. Kaj se zgodi? Pralni stroj bo začel delovati ob 15:00 in zaključil s programom ob 17:00. V nadaljevanju je podana časovnica za ta primer.

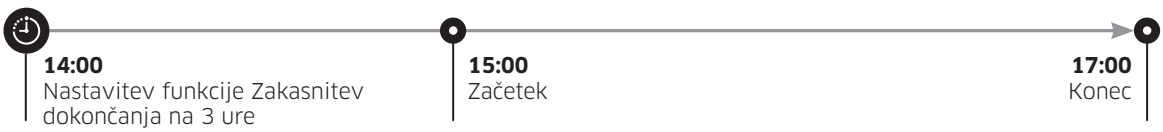

Delovanje

Posebne funkcije

AddWash

Ko je vklopljen indikator AddWash, lahko stroj zaustavite in v boben vstavite dodatno perilo in mehčalec. Vrata Add Door se odprejo več kot 130° in omogočijo lažji dostop.

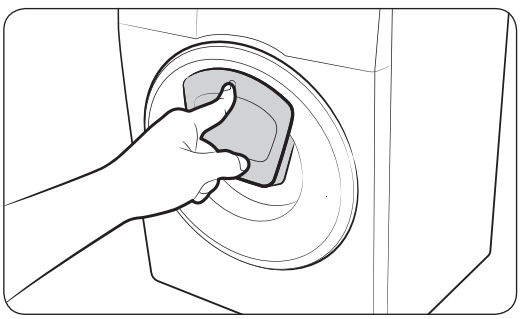

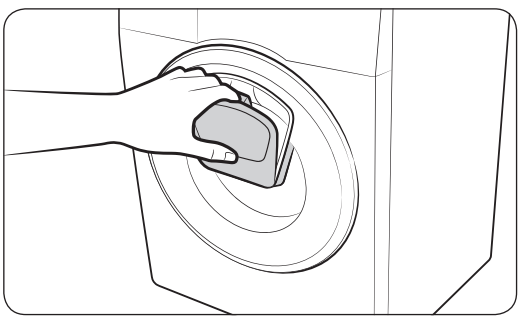

1. Pritisnite ⏯ **Začni/Prekini**, da zaustavite pranje.
2. Pritiskajte zgornji del vrat Add Door, dokler ne zaslišite klika in se vrata odklenejo. Vrata Add Door odprite tako, da povlečete ročico.
3. Odprite vrata Add Door in v boben vstavite dodatno perilo in mehčalec.
4. Vrata Add Door pritiskajte, dokler ne zaslišite klika.
5. Pritisnite ⏯ **Začni/Prekini**, da nadaljujete pranje.

⚠ POZOR

Pri ravnanju z vrati Add Door ne uporabljajte prekomerne sile. Lahko se polomijo.

OPOMBA

Voda ne bo iztekala iz bobna, če so vrata Add Door ustrezno zaprta. Na vratih se lahko pojavijo vodne kaplje, vendar ne iztekajo iz notranjosti bobna.

⚠ POZOR

- Ne odpirajte vrat Add Door, če se v bobnu nabere pena, ki presega raven vrat Add Door.
- Preden poskušate odpreti vrat Add Door, ko stroj deluje, najprej pritisnite ⏯ **Začni/Prekini**. Po končanem pranju se vrata Add Door lahko odprejo nenamerno (brez pritiska ⏯ **Začni/Prekini**).
- Skozi vrata Add Door ne dodajajte prekomerne količine perila. S tem lahko zmanjšate zmogljivost.
- Spodnjega dela vrat Add Door ne uporabljajte kot ročico. Lahko priščipnete prste.
- Prepričajte se, da se perilo ni zapletlo v vrata Add Door.
- Domačim živalim preprečite vstopanje v pralni stroj, predvsem prek vrat Add Door.
- Če med pranjem uporabljate vročo vodo, je videti, kot da med odpiranjem in zapiranjem vrat Add Door izteka voda. To je običajen pojav, saj se para, ki uhaja iz odprtih vrat Add Door ohladi in se na površini spremeni v vodne kaplje.

- Ko zaprete vrata Add Door, so ta zatesnjena in voda ne more iztekati. Okoli vrat je lahko videti, kot bi iztekala voda – nekaj preostale vode, ki se zadržuje okoli vrat Add Door, lahko oblikuje vodne kaplje. To je običajen pojav.
- Če je temperatura vode višja od 50 ˚C, glavnih vrat ali vrat Add Door ni mogoče odpreti. Če voda v bobnu sega do določene ravni, glavnih vrat ni mogoče odpreti.
- Če se na zaslonu prikaže koda z informacijami **ddC**, si oglejte razdelek "**Kode z informacijami**" in upoštevajte nadaljnje ukrepe.

Delovanje

Nastavitve

Varnostna blokada za otroke

Za preprečevanje nesreč otrok lahko s funkcijo Varnostna blokada za otroke zaklenete vse gumbe, razen gumba **Vklop/Izklop**.

- Funkcijo Varnostna blokada za otroke lahko nastavite tako, da sočasno pritisnete in držite gumba **Temp. (Temperatura)** in **Rinse (Izpiranje)** 3 sekunde. Za vklop pritisnite **Začni/Prekini**.
- Ko je funkcija Varnostna blokada za otroke vklopljena, so onemogočeni vsi krmilni elementi, razen **Vklop/Izklop**. Za upravljanje s krmilnimi elementi, najprej izklopite funkcijo Varnostna blokada za otroke.
- Funkcijo Varnostna blokada za otroke lahko izklopite tako, da sočasno pritisnete in držite gumba **Temp. (Temperatura)** in **Rinse (Izpiranje)** 3 sekunde.

OPOMBA

Ko je funkcija Varnostna blokada za otroke vklopljena in želite dodati pralno sredstvo ali perilo ali spremeniti trenutne nastavitve, morate to funkcijo najprej izklopiti.

Vklop/izklop zvoka

Zvok pralnega stoja lahko vklopite ali izklopite. Vaše nastavitve bodo ohranjene tudi po ponovnem zagonu stroja.

- Če želite izklopiti zvok, za 3 sekunde hkrati pritisnite in pridržite gumba **Rinse (Izpiranje)** in **Spin (Ožemanje)**.
- Če želite ponovno vklopiti zvok, ju zopet pritisnite in pridržite za 3 sekunde.

Vzdrževanje

Poskrbite za ohranjanje čistoče pralnega stroja, saj boste s tem preprečili slabše delovanje in skrajšanje njegove življenjske dobe.

Ekološko čiščenje bobna

Redno zaganjajte ta program, da očistite boben in iz njega odstranite bakterije.

1. Pritisnite gumb Vklop/Izklop, da vklopite pralni stroj.
2. Z vrtenjem **Gumb za izbiro programa** izberite program **ECO DRUM CLEAN (EKOLOŠKO ČIŠČENJE BOBNA)**.
3. Pritisnite gumb Začni/Prekini.

OPOMBA

- Temperatura vode pri programu **ECO DRUM CLEAN (EKOLOŠKO ČIŠČENJE BOBNA)** je nastavljena na 70 °C in je ne morete spremeniti.
- Priporočeno je, da program **ECO DRUM CLEAN (EKOLOŠKO ČIŠČENJE BOBNA)** zaženete vsakih 40 pranj.

POZOR

Za čiščenje bobna ne uporabljajte čistilnih sredstev. Ostanki kemičnih sredstev poslabšajo učinkovitost pranja.

Vzdrževanje

Smart Check

Če želite omogočiti to funkcijo, si morate najprej prenesti aplikacijo Samsung Smart Washer (Samsungov pametni pralni stroj) iz spletne trgovine Play Store ali App Store in jo namestiti na mobilno napravo s kamero.

Funkcija Smart Check je optimizirana za uporabo v napravah Galaxy in iPhone (le v ustreznih modelih).

1. Ko pralni stroj zazna težavo, ki jo je treba preveriti, po vklopu zažene v način Smart Check.
2. Pralni stroj začne izvajati samo-diagnostiko in prikaže kodo z informacijami, če zazna kakšno težavo.
3. V mobilni napravi zaženite aplikacijo Samsung Smart Washer in tapnite Smart Check.
4. Postavite fotoaparat pametnega telefona v bližino zaslona pralnega stroja tako, da sta obrnjena drug proti drugemu. Aplikacija samodejno zazna kodo z informacijami.
5. Ko bo aplikacija pravilno zaznala kodo z informacijami. bo prikazala podrobne informacije v zvezi s težavo in ponudila ustrezne rešitve.

OPOMBA

- Ime funkcije Smart Check se lahko razlikuje v različnih jezikih.
- Če je na zaslonu pralnega stroja močan odsev svetlobe, aplikacija morda ne bo zaznala kode z informacijami.
- Če aplikacija po nekaj zaporednih poizkusih ne zazna kode Smart Check, jo ročno vnesite na zaslonu aplikacije.

Zasilno odvajanje vode

V primeru prekinitve napajanja pred odstranjevanjem perila odvedite vodo iz notranjosti bobna.

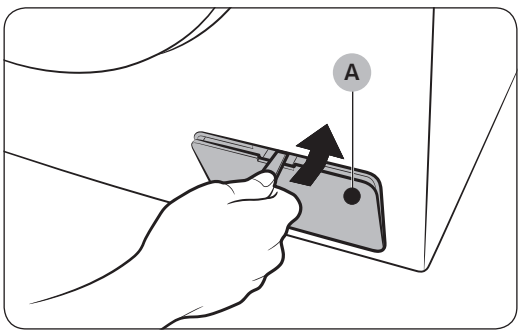

1. Pralni stroj izključite in ga izklopite iz električne vtičnice.
2. S kovancem ali ozkim kovinskim predmetom odprite **pokrov filtra (A)**.

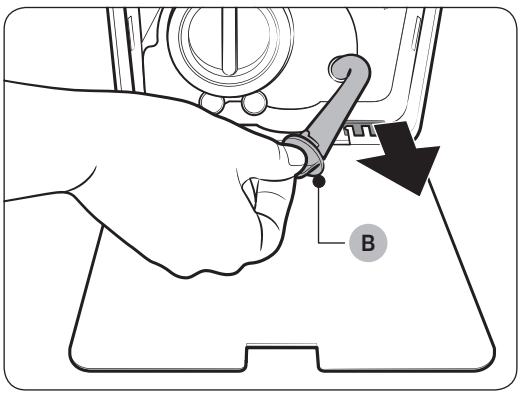

3. K pokrovu postavite prazno posodo z veliko prostornino in do nje povlecite odvodno cev, tako da cev držite za **pokrovček (B)**.

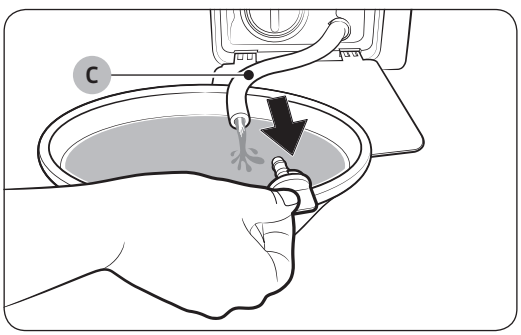

4. Odprite pokrovček cevi in pustite, da voda iz **cevi za zasilno odvajanje vode (C)** izteče v posodo.
5. Ko izteče vsa voda, ponovno namestite pokrovček in cev vstavite nazaj. Zaprite pokrov filtra.

OPOMBA

Uporabite posodo z veliko prostornino, saj je v bobnu lahko večja količina vode, kot predvidevate.

Vzdrževanje

Čiščenje

Površina pralnega stroja

Uporabite mehko krpo skupaj z nejedkim čistilom. Pralnega stroja ne škropite z vodo.

Add Door

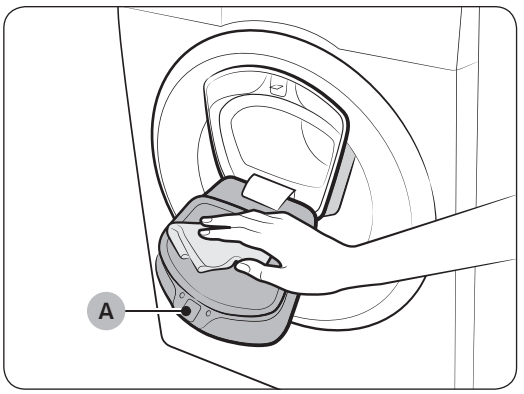

1. Odprite vrata Add Door.
2. Z mokro krpo očistite vrata Add Door.
   - Ne uporabljajte čistilnih sredstev. Lahko pride do razbarvanja.
   - Previdno očistite gumijasto tesnilo in zaklepni mehanizem (A).
   - S predela vrat redno brišite prah.
3. Obrišite in zaprite vrata Add Door, dokler ne zaslišite klika.

⚠ POZOR

- Pri ravnanju z vrati Add Door ne uporabljajte sile. Lahko se polomijo.
- Ko stroj deluje, vrata Add Door ne pustite odprta.
- Na vrata Add Door nikoli ne postavljajte težkih predmetov.
- Med vrtenjem bobna se ne dotikajte vrat Add Door, da preprečite telesne poškodbe.
- Ko stroj deluje, ne odpirajte vrat Add Door. To lahko povzroči telesne poškodbe.
- Ko so vrata Add Door odprta, ne upravljajte možnosti na zaslonu s funkcijami. To lahko povzroči telesne poškodbe ali okvaro sistema.
- Ne vstavljajte drugih predmetov, razen perila.
- Večjih kosov perila ne vstavljajte v boben skozi vrata Add Door.
- Med čiščenjem ne izvlecite ven gumijastega tesnila vrat Add Door. S tem lahko poškodujete stroj.

Mrežasti filter

Enkrat do dvakrat letno očistite mrežasti filter cevi za vodo.

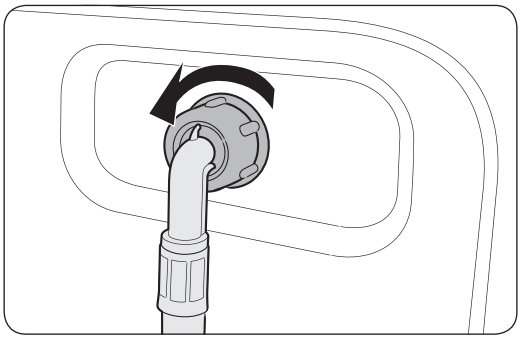

1. Izključite pralni stroj in odklopite napajalni kabel.
2. Zaprite pipo.
3. Odvijte in odstranite cev za vodo na hrbtni strani pralnega stroja. Cev prekrijte s krpo, da preprečite iztekanje vode.

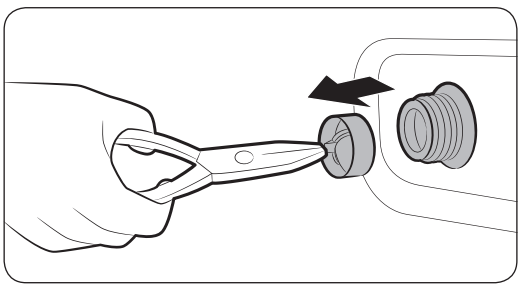

4. S kleščami izvlecite mrežasti filter iz dovodnega ventila.
5. Mrežasti filter potopite globoko v vodo, tako da je pod vodo tudi navojni spojnik.
6. Filter popolnoma osušite v senci.
7. Vstavite ga nazaj v dovodni ventil in na ventil zopet priključite cev za vodo.
8. Odprite pipo.

OPOMBA

Če je mrežasti filter zamašen, se na zaslonu prikaže koda z informacijami "4C".

Vzdrževanje

Filter črpalke

Priporočamo, da filter črpalke očistite pet- do šestkrat letno, da s tem preprečite njegovo zamašitev. Zaradi zamašenega filtra črpalke se lahko zmanjša učinek mehurčkov.

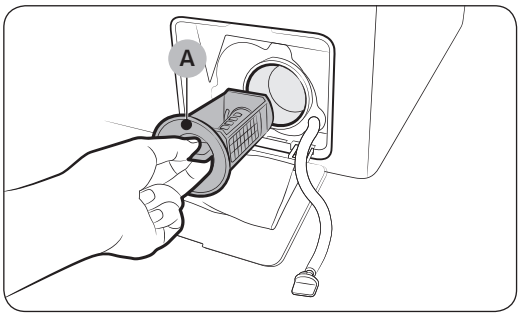

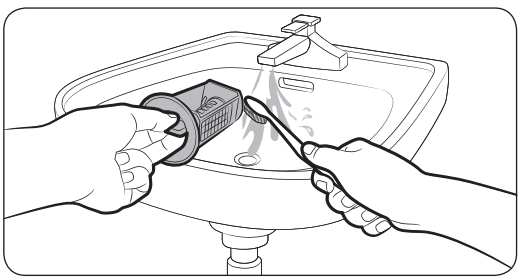

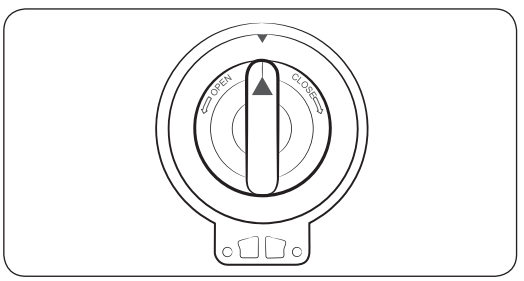

1. Izključite pralni stroj in odklopite napajalni kabel.
2. Odvedite preostalo vodo iz notranjosti bobna. Oglejte si razdelek "**Zasilno odvajanje vode**".
3. S kovancem ali ozkim kovinskim predmetom odprite **pokrov filtra**.
4. Zavrtite gumb filtra črpalke v levo in odvedite preostalo vodo.
5. Očistite filter z mehko krtačo. Prepričajte se, da vijak črpalke za odvod vode v filtru ni zamašen.
6. Znova vstavite filter črpalke in zavrtite gumb na njem v desno.

OPOMBA

Če je filter črpalke zamašen, se na zaslonu prikaže koda z informacijami "**5C**".

⚠ POZOR

- Po čiščenju filtra poskrbite, da bo gumb filtra ustrezno zaskočen. V nasprotnem primeru lahko pride do puščanja.
- Po čiščenju filtra poskrbite, da ga boste pravilno vstavili. V nasprotnem primeru lahko pride do napake v delovanju ali puščanja.

Dozirna posoda

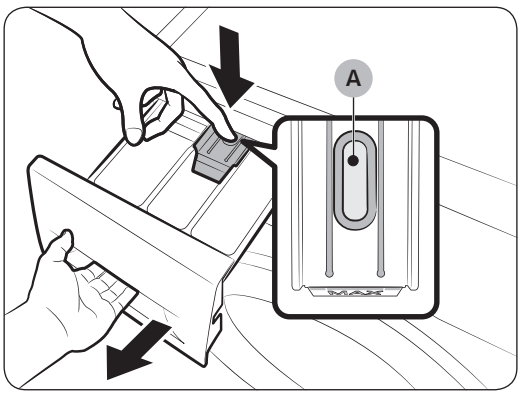

1. Medtem ko držite pritisnjen **jeziček (A)** v predalčku, predalček izvlecite.
2. Iz nje odstranite jeziček in vodilo za tekoče pralno sredstvo.

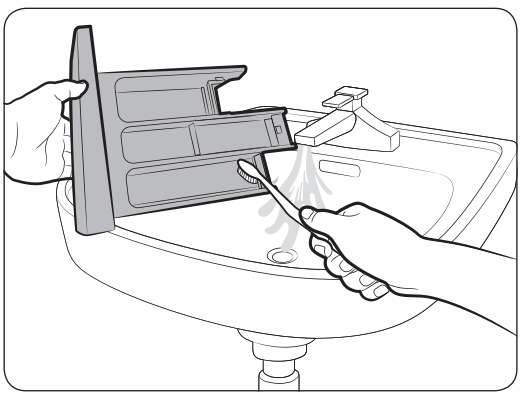

3. Sestavne dele posode očistite z mehko krtačo pod tekočo vodo.

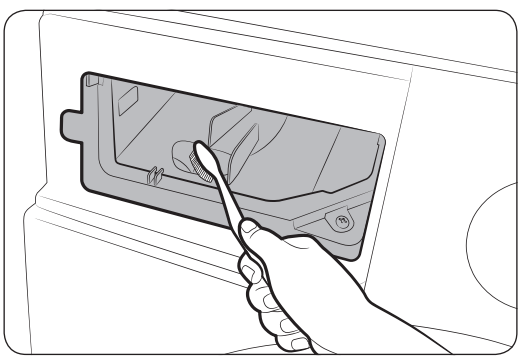

4. Notranjost dozirne posode očistite z mehko krtačo.
5. Jeziček in vodilo za tekoče pralno sredstvo vstavite nazaj v dozirno posodo.
6. Dozirno posodo znova vstavite in jo zaprite.

OPOMBA

Preostanek pralnega sredstva odstranite s programom **RINSE+SPIN (IZPIRANJE IN OŽEMANJE)** pri praznem bobnu.

Vzdrževanje

Odmrznitev

Pralni stroj lahko zmrzne, če temperatura pade pod 0 °C.

1. Izključite pralni stroj in odklopite napajalni kabel.
2. Polijte pipo s toplo vodo, da sprostite cev za vodo.
3. Cev za vodo odklopite in jo namočite v toplo vodo.
4. V boben nalijte toplo vodo in jo pustite tam približno 10 minut.
5. Cev za vodo ponovno priključite na pipo.

OPOMBA

Če pralni stroj še vedno ne deluje ustrezno, ponavljajte te korake, dokler ne dosežete normalnega delovanja.

Če stroja dalj časa ne boste uporabljali

Izogibajte se daljši neuporabi stroja. Če pa do tega pride, odvedite vodo iz stroja in odklopite napajalni kabel.

1. Z gumbom **Gumb za izbiro programa** izberite program **RINSE+SPIN (IZPIRANJE IN OŽEMANJE)**.
2. Izpraznite boben in pritisnite gumb **Začni/Prekini**.
3. Ko se program zaključi, zaprite pipo in odklopite cev za vodo.
4. Izključite pralni stroj in odklopite napajalni kabel.
5. Odprite vrata, da lahko zrak kroži po bobnu.

Odpravljanje težav

Točke preverjanja

Če naletite na težavo s pralnim strojem, najprej poglejte v preglednico v nadaljevanju in poskusite težavo odpraviti s pomočjo predlogov v njej.

Težava	Dejanje
Stroj se ne zažene.	• Prepričajte se, da je pralni stroj priključen. • Preverite, ali so vrata pravilno zaprta. • Preverite, ali sta pipi odprti. • Za začetek pranja morate pritisniti ali tapniti gumb ⏯ Začni/Prekini. • Funkcija Varnostna blokada za otroke ne sme biti vklopljena. • Preden bo v stroj začela dotekati voda, boste zaslišali niz klikajočih zvokov. Stroj preverja, ali so vrata zaklenjena, in izvede hitro črpanje vode. • Preverite varovalko ali ponastavite prekinjalo.
Dotok vode je nezadosten ali prekinjen.	• Popolnoma odprite pipo. • Preverite, ali so vrata pravilno zaprta. • Prepričajte se, da dovodna cev za vodo ni zamrznjena. • Prepričajte se, da cev za dovod vode ni zavozlana ali zamašena. • Preverite, ali je vodni tlak zadosten.
Po pranju je v dozirni posodi ostalo nekaj pralnega sredstva.	• Prepričajte se, da pralni stroj deluje z zadostnim tlakom vode. • Pralno sredstvo dodajajte v srednji razdelek. • Preverite, ali je bil pokrovček dozirne posode pravilno vstavljen. • Če uporabljate pralno sredstvo v prahu, mora biti izbirnik pralnega sredstva v zgornjem položaju. • Iz dozirne posode odstranite pokrovček za izpiranje in očistite posodo za pralno sredstvo.
Prekomerne vibracije ali hrup	• Preverite, ali pralni stroj stoji na ravni in trdni površini, ki ni spolzka. Če tla niso ravna, ustrezno prilagodite izravnalne nožice. • Preverite, ali ste odstranili transportne vijake. • Poskrbite, da se pralni stroj ne bo dotikal drugih predmetov. • Prepričajte se, da je perilo ustrezno razporejeno. • Motor lahko pri običajnem delovanju proizvaja hrup. • Vrhnja oblačila ali oblačila s kovinskimi deli lahko med pranjem povzročajo hrup. To je običajen pojav. • Kovinski predmeti, kot na primer kovanci, lahko povzročajo hrup. Po pranju te predmete odstranite iz ohišja filtra ali bobna.

Odpravljanje težav

Težava	Dejanje
Stroj ne odvaja vode in/ali ne ožema.	• Preverite, ali je odvodna cev do odtočnega sistema v celoti poravnana. Če je črpanje ovirano, se dogovorite za servis. • Prepričajte se, da filter ni zamašen. • Zaprite vrata in pritisnite ali tapnite gumb ⏯ Začni/Prekini. Če vrata niso zaprta, zaradi varnosti stroj ne bo vrtel bobna ali ožemal. • Preverite, ali je odvodna cev zmrznjena ali zamašena. • Preverite, ali je odvodna cev priključena v odtočni sistem in ta ni zamašen. • Če pralni stroj ne prejema zadostne energije, začasno ne bo odvajal vode in izvajal ožemanja. Ko stroj ponovno prejme zadostno energijo, začne normalno delovati.
Vrata se ne odprejo.	• Za zaustavitev pranja morate pritisniti ali tapniti gumb ⏯ Začni/Prekini. • Lahko traja nekaj časa, da se vrata odklenejo. • Vrat ne boste mogli odpreti še 3 minute po zaustavitvi ali izklopu stroja. • Preverite, ali je iz bobna odtekla vsa voda. • Če je v bobnu še vedno voda, se vrata morda ne bodo odprla. Odvedite vodo iz bobna in ročno odprite vrata. • Preverite, ali je lučka zaklepanja vrat izklopljena. Lučka zaklepanja vrat se ugasne po končanem črpanju vode.
Preveč pene	• Uporabljajte le ustrezne vrste pralnega sredstva. • Prekomerno penjenje preprečite z uporabo pralnega sredstva z visoko učinkovitostjo. • Pri nižji trdoti vode, manjši količini perila ali manj umazanem perilu dodajte manj pralnega sredstva. • Uporaba sredstva, ki nima visoke učinkovitosti, ni priporočljiva.
Ni mogoče dodati več pralnega sredstva.	• Poskrbite, da preostala količina pralnega sredstva oz. mehčalca ne bo presegala meje.

Težava	Dejanje
Stroj se zaustavi.	• Napajalni kabel priključite v delujočo električno vtičnico. • Preverite varovalko ali ponastavite prekinjalo. • Zaprite vrata in pritisnite gumb ⏯ Začni/Prekini, da zaženete pranje. Če vrata niso zaprta, zaradi varnosti stroj ne bo vrtel bobna ali ožemal. • Preden bo v stroj začela dotekati voda, boste zaslišali niz klikajočih zvokov. Stroj preverja, ali so vrata zaklenjena, in izvede hitro črpanje vode. • Program pranja morda vključuje premor ali namakanje. Malce počakajte in stroj bo morda spet začel delovati. • Preverite, ali je mrežasti filter cevi za dovod vode pri kateri od vodnih pip zamašen. Občasno očistite mrežasti filter. • Če pralni stroj ne prejema zadostne energije, začasno ne bo odvajal vode in izvajal ožemanja. Ko stroj ponovno prejme zadostno energijo, začne normalno delovati.
Dovedena voda ima napačno temperaturo.	• Popolnoma odprite obe pipi. • Preverite, ali ste izbrali ustrezno temperaturo. • Preverite, ali sta cevi za vodo priključeni na ustrezni pipi. Sperite cevi za vodo. • Preverite, ali je grelec za vodo nastavljen tako, da dovaja vročo vodo s temperaturo najmanj 49 °C (120 °F) pri pipi. Prav tako preverite zmogljivost grelca in čas ponovnega segretja vode. • Odstranite cevi in očistite mrežasti filter. Mrežasti filter je morda zamašen. • Ko voda doteka v pralni stroj, se lahko temperatura vode spremeni, saj funkcija samodejnega nadzora temperature preverja temperaturo pritekajoče vode. To je običajen pojav. • Med dotekanjem vode v pralni stroj boste morda opazili, da skozi dozirno posodo teče le topla in/ali hladna voda, ko izberete visoko oz. nizko temperaturo. To je običajno pri delovanju funkcije samodejnega nadzora temperature, ko pralni stroj sam določa temperaturo vode.
Po koncu pranja je perilo mokro.	• Izberite hitrost vrtenja Visoka ali Zelo visoka. • Penjenje lahko zmanjšate z uporabo pralnega sredstva z visoko učinkovitostjo. • Količina perila je premajhna. Majhna količina perila (eno oblačilo ali dve) lahko povzroči neravnovesje in nepopolno ožemanje. • Preverite, ali je odvodna cev zvita ali zamašena.

Odpravljanje težav

Težava	Dejanje
Stroj pušča vodo.	• Preverite, ali so vrata pravilno zaprta. • Preverite, ali so vsi priključki cevi dobro priviti. • Preverite, ali je konec odvodne cevi pravilno in varno priključen v odtočni sistem. • Ne nalagajte preveč perila. • Prekomerno penjenje preprečite z uporabo pralnega sredstva z visoko učinkovitostjo.
Nenavadne vonjave	• Ostanki mila, ki se naberejo v odprtinah stroja, lahko povzročajo neprijetne vonjave. • Občasno zaženite program za čiščenje. • Očistite tesnilo vrat (membrano). • Po končanem pranju osušite notranjost pralnega stroja.
Ni vidnih mehurčkov (le pri modelih Bubbleshot).	• Prekomerna količina perila lahko zakrije mehurčke. • Prekomerno umazano perilo morda ne bo tvorilo mehurčkov.
Ali lahko kadar koli odprem vrata Add Door?	• Vrata Add Door lahko odprete samo, kadar se prikaže indikator ⍐. Vrata se ne odprejo v naslednjih primerih: - če deluje postopek prekuhavanja ali sušenja in je notranja temperatura zelo visoka; - če iz varnostnih razlogov nastavite funkcijo Varnostna blokada za otroke; - če deluje program pranja v bobnu ali sušenja v bobnu, kjer ni mogoče naložiti dodatnega perila.

Če težave ne odpravite, se obrnite na najbližji Samsungov servisni center.

Kode z informacijami

Če pralni stroj ne deluje, se bo na zaslonu morda pojavila koda z informacijami. Poskusite izvesti predloge iz preglednice v nadaljevanju.

Koda	Dejanje
4C	Voda ne doteka. • Preverite, ali sta pipi odprti. • Preverite, ali so cevi za vodo zamašene. • Preverite, ali sta pipi zmrznjeni. • Preverite, ali pralni stroj deluje z zadostnim vodnim tlakom. • Preverite, ali sta pipi za hladno in toplo vodo pravilno povezani. • Očistite mrežasti filter, saj je morda zamašen.
4C2	• Preverite, ali je dovodna cev za hladno vodo čvrsto priključena na pipo za hladno vodo. Če je povezana s pipo za toplo vodo, se lahko pri nekaterih programi perilo poškoduje.
5C	Voda ne odteka. • Preverite, ali je odvodna cev zmrznjena ali zamašena. • Preverite, ali je odvodna cev ustrezno nameščena glede na vrsto povezave. • Očistite filter, saj je morda zamašen. • Preverite, ali je odvodna cev do odtočnega sistema v celoti poravnana. • Če koda z informacijami ne izgine, se obrnite na center za pomoč uporabnikom.
dC	Zagon stroja pri odprtih vratih • Preverite, ali so vrata pravilno zaprta. • Preverite, ali se je perilo morda zapletlo v vrata.
OC	Priteklo je preveč vode. • Po ožemanju ponovno začnite s pranjem. • Če koda z informacijami ne izgine z zaslona, se obrnite na najbližji Samsungov servisni center.
LC, LC1	Preglejte odvodno cev. • Konec odvodne cevi mora biti na tleh. • Preverite, ali je odvodna cev zamašena. • Če koda z informacijami ne izgine, se obrnite na center za pomoč uporabnikom.

Odpravljanje težav

Koda	Dejanje
Ub	Ožemanje ne deluje. • Preverite, ali je perilo enakomerno razporejeno. • Preverite, ali pralni stroj stoji na ravni in stabilni površini. • Prerazporedite perilo. Če morate oprati samo eno oblačilo, na primer kopalni plašč ali kavbojke, bo končni rezultat ožemanja morda nezadovoljiv in na zaslonu se bo prikazalo sporočilo "Ub".
3C	Preverite delovanje motorja. • Ponovno zaženite program. • Če koda z informacijami ne izgine, se obrnite na center za pomoč uporabnikom.
UC	Pregledati morate elektronske krmilne elemente. • Preverite, ali napajanje deluje pravilno. • Če koda z informacijami ne izgine, se obrnite na center za pomoč uporabnikom.
	Zaznana je prenizka napetost. • Preverite, ali je napajalni kabel vklopljen. • Če koda z informacijami ne izgine, se obrnite na center za pomoč uporabnikom.
HC	Preverjanje temperature gretja • Če koda z informacijami ne izgine, se obrnite na center za pomoč uporabnikom.
1C	Senzor ravni vode ne deluje pravilno. • Izklopite stroj in ponovno zaženite program. • Če koda z informacijami ne izgine, se obrnite na center za pomoč uporabnikom.
AC	Preverite komunikacijo med glavnim sestavom tiskanega vezja in pomožnimi sestavi tiskanega vezja. • Izklopite stroj in ponovno zaženite program. • Če koda z informacijami ne izgine, se obrnite na center za pomoč uporabnikom.

Koda	Dejanje
DDC, ddC	To sporočilo se prikaže, ko vrata Add Door odprete brez pritiska gumba ⏯ Začni/Prekini. V tem primeru upoštevajte enega od naslednjih ukrepov: • Pritisnite vrata Add Door, da jih ustrezno zaprete. Nato pritisnite ⏯ Začni/Prekini in poskusite znova. • Za dodajanje perila odprite vrata Add Door in vstavite perilo. Ustrezno zaprite vrata Add Door. Nato pritisnite ⏯ Začni/Prekini, da nadaljujete pranje.
8C	Senzor MEMS ne deluje pravilno. • Izklopite stroj in ponovno zaženite program. • Če koda z informacijami ne izgine, se obrnite na najbližji Samsungov servisni center.
AC6	Preverite komunikacijo med glavnim tiskanim vezjem in tiskanimi vezji pretvornika. • Stroj lahko samodejno nadaljuje z običajnim delovanjem, odvisno od stanja. • Izklopite stroj in ponovno zaženite program. • Če koda z informacijami ne izgine, se obrnite na najbližji Samsungov servisni center.
DC1	Ključavnica glavnih vrat ne deluje pravilno. • Izklopite stroj in ponovno zaženite program. • Če koda z informacijami ne izgine, se obrnite na najbližji Samsungov servisni center.
DC3	Ključavnica vrat Add Door ne deluje pravilno. • Izklopite stroj in ponovno zaženite program. • Če koda z informacijami ne izgine, se obrnite na najbližji Samsungov servisni center.

Če se koda z informacijami stalno pojavlja na zaslonu, se obrnite na najbližji Samsungov servisni center.

Specifikacije

Preglednica za vzdrževanje tkanin

Ti simboli podajajo smernice za nego perila. Oznake za vzdrževanje imajo štiri simbole v tem vrstnem redu: za pranje, beljenje, sušenje in likanje (ter po potrebi za kemično čiščenje). Uporaba simbolov zagotavlja doslednost med domačimi in tujimi proizvajalci perila. Sledite navodilom na oznakah, da podaljšate življenjsko dobo perila in zmanjšate število težav pri pranju.

	Normalno pranje		Likanje ni dovoljeno
	Pranje občutljivega perila		Kemično čiščenje z vsemi čistilnimi sredstvi
	Pranje pri temperaturi do 95 °C		Kemično čiščenje
	Pranje pri temperaturi do 60 °C		Kemično čiščenje samo s perkloritenom, petrolejem, čistilnim alkoholom ali sredstvom R113
	Pranje pri temperaturi do 40 °C		Kemično čiščenje samo s čistilnim bencinom, čistim alkoholom ali sredstvom R113
	Pranje pri temperaturi do 30 °C		Kemično čiščenje ni dovoljeno
	Samo ročno pranje		Ležeče sušenje
	Pranje ni dovoljeno		Sušenje na vrvi
	Beljenje v hladni vodi		Sušenje na obešalniku
	Beljenje ni dovoljeno		Sušenje v sušilniku pri običajni temperaturi
	Likanje pri temperaturi do 200 °C		Sušenje v sušilniku pri nižji temperaturi
	Likanje pri temperaturi do 150 °C		Sušenje v sušilniku ni dovoljeno
	Likanje pri temperaturi do 100 °C		

Varovanje okolja

- Aparat je izdelan iz materialov, ki jih je mogoče reciklirati. Ko boste aparat zavrgli, upoštevajte lokalne predpise o odlaganju odpadkov. Odrežite napajalni kabel, da aparata ne bo mogoče priključiti na napajanje. Odstranite vrata, da se majhne živali in otroci ne zaprejo v aparat.
- Ne presezite količine pralnega sredstva, priporočene v navodilih proizvajalca pralnega sredstva.
- Sredstva za odstranjevanje madežev in belila uporabite samo pred pranjem in ko je to zares potrebno.
- Varčujte z vodo in elektriko tako, da perete samo pri polnem bobnu (natančna količina je odvisna od izbranega programa).

Specifikacije

Specifikacijski list

"*" Zvezdica pomeni ime modela različice, ki je lahko sestavljeno iz števk (0–9) in črk (A–Z).

Vrsta			Pralni stroj z vrati spredaj	
Ime modela			WW9*K5*****	
Dimenzije (širina x globina x višina)			600 x 550 x 850 (mm)	
Vodni tlak			od 50 do 800 kPa	
NETO teža			63,0 kg	
Zmogljivost pranja in ožemanja			9,0 kg	
Poraba energije	Pranje	220 V	150 W	
		240 V	150 W	
	Pranje in segrevanje	220 V	2000 W	
		240 V	2400 W	
	Ožemanje	220-240 V	300 W	
	Črpanje		30 W	
Obrati			WW9*K54****	WW9*K52****
			1400 vrt/min	1200 vrt/min

Vrsta			Pralni stroj z vrati spredaj	
Ime modela			WW8*K5*****	
Dimenzije (širina x globina x višina)			600 x 550 x 850 (mm)	
Vodni tlak			od 50 do 800 kPa	
NETO teža			63,0 kg	
Zmogljivost pranja in ožemanja			8,0 kg	
Poraba energije	Pranje	220 V	150 W	
		240 V	150 W	
	Pranje in segrevanje	220 V	2000 W	
		240 V	2400 W	
	Ožemanje	220-240 V	300 W	
	Črpanje		30 W	
Obrati			WW8*K54****	WW8*K52****
			1400 vrt/min	1200 vrt/min

Vrsta			Pralni stroj z vrati spredaj	
Ime modela			WW7*K5*****	
Dimenzije (širina x globina x višina)			600 x 550 x 850 (mm)	
Vodni tlak			od 50 do 800 kPa	
NETO teža			63,0 kg	
Zmogljivost pranja in ožemanja			7,0 kg	
Poraba energije	Pranje	220 V	150 W	
		240 V	150 W	
	Pranje in segrevanje	220 V	2000 W	
		240 V	2400 W	
	Ožemanje	220-240 V	300 W	
	Črpanje		30 W	
Obrati			WW7*K54****	WW7*K52****
			1400 vrt/min	1200 vrt/min

OPOMBA

Zasnova in specifikacije se lahko spremenijo brez predhodnega obvestila zaradi izboljšave kakovosti.

Specifikacije

V skladu z Uredbo (EU) št. 1061/2010

"*" Zvezdica pomeni ime modela različice, ki je lahko sestavljeno iz števk (0–9) in črk (A–Z).

Samsung			
Ime modela		WW9*K54****	WW9*K52****
Zmogljivost	kg	9,0	
Razred učinkovitosti na lestvici od D (najmanjša učinkovitost) do A+++ (največja učinkovitost)		A+++	
Letna poraba energije (Izračunana je na osnovi 220 standardnih pranj pri standardnem programu Bombaž pri 60 in 40 °C, pri polnem in delno napolnjenem bobnu ter na osnovi porabe, ko je aparat izklopljen in ko je puščen vklopljen. Dejanska poraba energije je odvisna od načina uporabe aparata.)	kWh/leto	130	
Poraba energije			
Standarden program Bombaž pri 60 °C pri polnem bobnu	kWh	0,65	
Standarden program Bombaž pri 60 °C pri delno napolnjenem bobnu	kWh	0,51	
Standarden program Bombaž pri 40 °C pri delno napolnjenem bobnu	kWh	0,51	
Ponderirana poraba energije v izklopljenem načinu.	W	0,48	
Ponderirana poraba energije v vklopljenem načinu.	W	5	
Letna poraba vode (Izračunana je na osnovi 220 standardnih pranj pri standardnem programu Bombaž pri 60 in 40 °C, pri polnem in delno napolnjenem bobnu. Dejanska poraba vode je odvisna od načina uporabe aparata.)	l/leto	9400	
Razred učinkovitosti ožemanja			
Razred učinkovitosti ožemanja/sušenja na lestvici od G (najmanjša učinkovitost) do A (največja učinkovitost)		A	B
Največja hitrost vrtenja	vrt/min	1400	1200
Preostala vlaga	%	44	53
Programa COTTON (BOMBAŽ) 60 °C in COTTON (BOMBAŽ) 40 °C sta "standardni program Bombaž 60 °C" in "standardni program Bombaž 40 °C". Primerna sta za pranje običajno umazanega bombažnega perila in najučinkovitejša za to vrsto perila (glede porabe vode in energije). Pri teh programih se lahko dejanska temperatura vode razlikuje od navedene. Po namestitvi zaženite način umerjanja (glejte razdelek "**Zagon umerjanja (priporočeno)**" na strani **24**).			
Trajanje standardnega programa			
Standarden program Bombaž pri 60 °C pri polnem bobnu	min	293	
Standarden program Bombaž pri 60 °C pri delno napolnjenem bobnu	min	283	
Standarden program Bombaž pri 40 °C pri delno napolnjenem bobnu	min	283	
Trajanje, ko je aparat puščen vklopljen (Tl)	min	2	
Izpusti hrupa v zraku, izražen v dB(A) ref 1 pW in zaokrožen na najbližjo celo število, med fazama pranja in ožemanja za standarden program Bombaž pri 60 °C pri polnem bobnu;			
Pranje	dB (A) ref 1 pW	53	
Ožemanje	dB (A) ref 1 pW	74	
Prostostoječ			

V skladu z Uredbo (EU) št. 1061/2010

"*" Zvezdica pomeni ime modela različice, ki je lahko sestavljeno iz števk (0–9) in črk (A–Z).

Samsung			
Ime modela		WW8*K54****	WW8*K52****
Zmogljivost	kg	8,0	
Razred učinkovitosti na lestvici od D (najmanjša učinkovitost) do A+++ (največja učinkovitost)		A+++	
Letna poraba energije (Izračunana je na osnovi 220 standardnih pranj pri standardnem programu Bombaž pri 60 in 40 °C, pri polnem in delno napolnjenem bobnu ter na osnovi porabe, ko je aparat izklopljen in ko je puščen vklopljen. Dejanska poraba energije je odvisna od načina uporabe aparata.)	kWh/leto	116	
Poraba energije			
Standarden program Bombaž pri 60 °C pri polnem bobnu	kWh	0,54	
Standarden program Bombaž pri 60 °C pri delno napolnjenem bobnu	kWh	0,48	
Standarden program Bombaž pri 40 °C pri delno napolnjenem bobnu	kWh	0,48	
Ponderirana poraba energije v izklopljenem načinu.	W	0,48	
Ponderirana poraba energije v vklopljenem načinu.	W	5	
Letna poraba vode (Izračunana je na osnovi 220 standardnih pranj pri standardnem programu Bombaž pri 60 in 40 °C, pri polnem in delno napolnjenem bobnu. Dejanska poraba vode je odvisna od načina uporabe aparata.)	l/leto	8100	
Razred učinkovitosti ožemanja			
Razred učinkovitosti ožemanja/sušenja na lestvici od G (najmanjša učinkovitost) do A (največja učinkovitost)		A	B
Največja hitrost vrtenja	vrt/min	1400	1200
Preostala vlaga	%	44	53
Programa COTTON (BOMBAŽ) 60 °C in COTTON (BOMBAŽ) 40 °C sta "standardni program Bombaž 60 °C" in "standardni program Bombaž 40 °C". Primerna sta za pranje običajno umazanega bombažnega perila in najučinkovitejša za to vrsto perila (glede porabe vode in energije). Pri teh programih se lahko dejanska temperatura vode razlikuje od navedene. Po namestitvi zaženite način umerjanja (glejte razdelek "**Zagon umerjanja (priporočeno)**" na strani **24**).			
Trajanje standardnega programa			
Standarden program Bombaž pri 60 °C pri polnem bobnu	min	284	
Standarden program Bombaž pri 60 °C pri delno napolnjenem bobnu	min	254	
Standarden program Bombaž pri 40 °C pri delno napolnjenem bobnu	min	254	
Trajanje, ko je aparat puščen vklopljen (Tl)	min	2	
Izpusti hrupa v zraku, izražen v dB(A) ref 1 pW in zaokrožen na najbližjo celo število, med fazama pranja in ožemanja za standarden program Bombaž pri 60 °C pri polnem bobnu;			
Pranje	dB (A) ref 1 pW	53	
Ožemanje	dB (A) ref 1 pW	74	
Prostostoječ			

Specifikacije

V skladu z Uredbo (EU) št. 1061/2010

"*" Zvezdica pomeni ime modela različice, ki je lahko sestavljeno iz števk (0–9) in črk (A–Z).

Samsung			
Ime modela		WW7*K54****	WW7*K52****
Zmogljivost	kg	7,0	
Razred učinkovitosti na lestvici od D (najmanjša učinkovitost) do A+++ (največja učinkovitost)		A+++	
Letna poraba energije (Izračunana je na osnovi 220 standardnih pranj pri standardnem programu Bombaž pri 60 in 40 °C, pri polnem in delno napolnjenem bobnu ter na osnovi porabe, ko je aparat izklopljen in ko je puščen vklopljen. Dejanska poraba energije je odvisna od načina uporabe aparata.)	kWh/leto	122	
Poraba energije			
Standarden program Bombaž pri 60 °C pri polnem bobnu	kWh	0,68	
Standarden program Bombaž pri 60 °C pri delno napolnjenem bobnu	kWh	0,52	
Standarden program Bombaž pri 40 °C pri delno napolnjenem bobnu	kWh	0,34	
Ponderirana poraba energije v izklopljenem načinu.	W	0,48	
Ponderirana poraba energije v vklopljenem načinu.	W	5	
Letna poraba vode (Izračunana je na osnovi 220 standardnih pranj pri standardnem programu Bombaž pri 60 in 40 °C, pri polnem in delno napolnjenem bobnu. Dejanska poraba vode je odvisna od načina uporabe aparata.)	l/leto	7400	
Razred učinkovitosti ožemanja			
Razred učinkovitosti ožemanja/sušenja na lestvici od G (najmanjša učinkovitost) do A (največja učinkovitost)		B	
Največja hitrost vrtenja	vrt/min	1400	1200
Preostala vlaga	%	53	
Programa COTTON (BOMBAŽ) 60 °C in COTTON (BOMBAŽ) 40 °C sta "standardni program Bombaž 60 °C" in "standardni program Bombaž 40 °C". Primerna sta za pranje običajno umazanega bombažnega perila in najučinkovitejša za to vrsto perila (glede porabe vode in energije). Pri teh programih se lahko dejanska temperatura vode razlikuje od navedene. Po namestitvi zaženite način umerjanja (glejte razdelek "**Zagon umerjanja (priporočeno)**" na strani **24**).			
Trajanje standardnega programa			
Standarden program Bombaž pri 60 °C pri polnem bobnu	min	245	
Standarden program Bombaž pri 60 °C pri delno napolnjenem bobnu	min	195	
Standarden program Bombaž pri 40 °C pri delno napolnjenem bobnu	min	175	
Trajanje, ko je aparat puščen vklopljen (Tl)	min	2	
Izpusti hrupa v zraku, izražen v dB(A) ref 1 pW in zaokrožen na najbližjo celo število, med fazama pranja in ožemanja za standarden program Bombaž pri 60 °C pri polnem bobnu;			
Pranje	dB (A) ref 1 pW	54	
Ožemanje	dB (A) ref 1 pW	74	
Prostostoječ			

Podatki o glavnih programih pranja

Model	Programi	Temperatura (°C)	Zmogljivost (kg)	Čas programa (min)	Preostala vsebnost vlage (%)		Poraba vode (l/ program)	Poraba energije (kWh/ program)
					1400 vrt/ min	1200 vrt/ min		
WW9*K5*****	COTTON (BOMBAŽ)	20	4,5	142	56	59	65	0,36
	COTTON (BOMBAŽ)	40	4,5	283	44	53	39	0,51
		60	4,5	283	44	53	39	0,51
			9,0	293	44	53	47	0,65
	SYNTHETICS (SINTETIKA)	40	4,0	159	35	35	68	0,65
WW8*K5*****	COTTON (BOMBAŽ)	20	4,0	142	56	59	60	0,33
	COTTON (BOMBAŽ)	40	4,0	254	44	53	33	0,48
		60	4,0	254	44	53	33	0,48
			8,0	283	44	53	41	0,54
	SYNTHETICS (SINTETIKA)	40	4,0	159	35	35	68	0,65
WW7*K5*****	COTTON (BOMBAŽ)	20	3,5	142	56	59	55	0,30
	COTTON (BOMBAŽ)	40	3,5	175	53	53	38	0,34
		60	3,5	195	53	53	38	0,52
			7,0	245	53	53	48	0,68
	SYNTHETICS (SINTETIKA)	40	3,5	159	35	35	68	0,65

Vrednosti v tabeli so bile izmerjene pod pogoji, navedenimi v standardu IEC60456/EN60456. Dejanske vrednosti so odvisne od uporabe aparata.

Beležka

Beležka

SAMSUNG

ALI IMATE VPRAŠANJA OZIROMA KOMENTARJE?

DRŽAVA	POKLIČITE	ALI OBIŠČITE NAŠO SPLETNO STRAN
BULGARIA	0800 111 31, Безплатна телефонна линия	www.samsung.com/bg/support
CROATIA	072 726 786	www.samsung.com/hr/support
CZECH	800 - SAMSUNG (800-726786)	www.samsung.com/cz/support
ESTONIA	800-7267	www.samsung.com/ee/support
HUNGARY	0680SAMSUNG (0680-726-786) 0680PREMIUM (0680-773-648)	www.samsung.com/hu/support
LATVIA	8000-7267	www.samsung.com/lv/support
LITHUANIA	8-800-77777	www.samsung.com/lt/support
ROMANIA	*8000 (apel in retea) 08008-726-78-64 (08008-SAMSUNG) Apel GRATUIT	www.samsung.com/ro/support
SERBIA	011 321 6899	www.samsung.com/rs/support
SLOVAKIA	0800-SAMSUNG (0800-726 786)	www.samsung.com/sk/support
SLOVENIA	080 697 267 (brezplačna številka)	www.samsung.com/si

CE

DC68-03654B-01

Makina larëse

Manuali i përdorimit

WW9*K5*****/WW8*K5*****/WW7*K5*****



SAMSUNG

Përmbajtja

Informacioni i sigurisë **4**

Çfarë duhet të dini rreth udhëzimeve për sigurinë 4
Simbole të rëndësishme sigurie 4
Masa paraprake të rëndësishme për sigurinë 5
Paralajmërime të rëndësishme të instalimit 6
Kujdesi në lidhje me instalimin 7
Paralajmërime të rëndësishme të përdorimit 7
Kujdesi gjatë përdorimit 9
Paralajmërime të rëndësishme të pastrimit 12
Udhëzime rreth eliminimit të pajisjes elektrike/elektronike 12

Instalimi **13**

Çfarë përfshihet 13
Kërkesat për instalimin 15
Instalimi hap pas hapi 17

Përpara se të filloni **23**

Konfigurimi fillestar 23
Udhëzimet për rrobat 24
Udhëzimet për sirtarin e detergjentit 26

Veprimet **29**

Paneli i kontrollit 29
Hapa të thjeshtë për të nisur 31
Përmbledhje rreth ciklit 32
Funksione të posaçme 35
Cilësimet 37

Mirëmbajtja **38**

Ekopastrimi i kazanit 38
Smart Check 39
Shkarkimi i urgjencës 40
Pastrimi 41
Rikuperimi nga ngrirja 45
Kujdesi për kohë të gjata mospërdorimi 45

Zgjidhja e problemeve **46**

Pikat e kontrollit 46
Kodet informuese 50

Specifikimet **53**

Tabela e kujdesit për tekstilet 53
Mbrojtja e mjedisit 54
Fleta e specifikimeve 55
Informacion për ciklet kryesore të larjes 60

Informacioni i sigurisë

E gëzofshi makinën tuaj të re larëse Samsung! Ky manual përmban informacion të rëndësishëm në lidhje me instalimin, përdorimin dhe kujdesin për pajisjen tuaj. Ju lutemi, kushtojini pak kohë leximit të këtij manuali për të përfituar plotësisht nga avantazhet dhe veçoritë e shumta të makinës suaj larëse.

Çfarë duhet të dini rreth udhëzimeve për sigurinë

Ju lutemi lexojeni këtë manual plotësisht për t'u siguruar që dini sesi të vini në punë në mënyrë të sigurt dhe me efikasitet veçoritë dhe funksionet shtesë të pajisjes suaj të re. Ju lutemi, mbajeni manualin në një vend të sigurt afër pajisjes për referencë të mëvonshme. Përdoreni pajisjen vetëm për qëllimin që është projektuar, ashtu si përshkruhet në këtë manual udhëzimi.

Paralajmërimet dhe udhëzimet e rëndësishme të sigurisë në këtë manual nuk mbulojnë të gjitha kushtet dhe situatat e mundshme që mund të ndodhin. Është përgjegjësia juaj që të përdorni gjykimin e duhur, kujdes dhe vëmendje kur instaloni, mirëmbani dhe vini në përdorim makinën tuaj larëse.

Meqenëse udhëzimet e mëposhtme të përdorimit mbulojnë disa modele, karakteristikat e makinës suaj larëse mund të ndryshojnë pak nga ato që përshkruhen në këtë manual dhe jo të gjitha shenjat paralajmëruese mund të jenë të zbatueshme. Nëse keni ndonjë pyetje ose shqetësime, kontaktoni pikën më të afërt të shërbimit ose gjeni ndihmë dhe informacion në internet në adresën www.samsung.com.

Simbole të rëndësishme sigurie

Çfarë nënkuptojnë ikonat dhe shenjat në këtë manual të përdoruesit:

⚠ **VINI RE**

Rreziqe ose praktika jo të sigurta që mund të shkaktojnë lëndim të rëndë të personit, vdekje dhe/ose dëmtim të pasurisë.

⚠ **KUJDES**

Rreziqe ose praktika jo të sigurta që mund të shkaktojnë lëndim të personit dhe/ose dëmtim të pasurisë.

SHËNIM

Tregon që ka rrezik lëndimi të personit ose dëmtimi të pronës.

Këto shenja paralajmëruese janë këtu për të parandaluar lëndimin tuaj dhe të të tjerëve.

Ju lutemi ndiqini ato me saktësi.

Pas leximit të këtij manuali, ruajeni atë në një vend të sigurt për referencë të mëvonshme.

Lexoni të gjitha udhëzimet përpara përdorimit të pajisjes.

Ashtu si me çdo pajisje që përdor elektricitet dhe pjesë të lëvizshme, ekzistojnë rreziqe të mundshme. Për ta përdorur në mënyrë të sigurt këtë pajisje, njihuni me funksionimin e saj dhe bëni kujdes kur ta përdorni atë.

Masa paraprake të rëndësishme për sigurinë

⚠ VINI RE

Rreziqe ose praktika jo të sigurta që mund të shkaktojnë lëndim të personit dhe/ose dëmtim të pasurisë.

1. Kjo pajisje nuk duhet përdorur nga personat (duke përfshirë fëmijët) me aftësi të reduktuara fizike, ndijore ose mendore ose mangësi në përvojë dhe njohuri, nëse ata nuk janë në mbikëqyrje të drejtpërdrejtë ose duke u udhëzuar në lidhje me përdorimin e pajisjes nga një person që mban përgjegjësi për sigurinë e tyre.
2. **Për përdorim në Evropë**: Kjo pajisje mund të përdoret nga fëmijë të moshës 8 vjeç e lart dhe nga persona me aftësi ndijore, fizike ose mendore të reduktuara, ose mungesë përvoje dhe njohurish, nëse janë nën mbikëqyrje ose nëse janë udhëzuar për përdorimin e pajisjes në mënyrë të sigurt dhe që kuptojnë rreziqet e përfshira. Fëmijët nuk duhet të luajnë me pajisjen. Pastrimi dhe mirëmbajtja nga përdoruesi nuk do të kryhet nga fëmijët pa mbikëqyrje.
3. Fëmijët duhet të mbikëqyren për t'u siguruar se ata nuk luajnë me pajisjen.
4. Për të shmangur rreziqet, nëse dëmtohet kordoni elektrik, ai duhet të zëvendësohet nga prodhuesi, agjenti i tij i shërbimit ose një person me kualifikim të ngjashëm.
5. Duhen përdorur grupet e reja të tubave që vijnë me pajisjen dhe të mos ripërdoren grupet e vjetra të tubave.
6. Për pajisjet me fole ajrimi në bazament, sigurohuni që të mos bllokohen nga qilimat.
7. **Për përdorim në Evropë**: Fëmijët nën 3 vjeç duhen mbajtur larg, përveç nëse janë nën mbikëqyrje të vazhdueshme.

Informacioni i sigurisë

8. **KUJDES**: Për të evituar rreziqet për shkak të ricaktimit të paqëllimshëm të nivelit maksimal termik, pajisja nuk duhet të furnizohet me çelësa të jashtëm elektrikë, si p.sh. rele, dhe nuk duhet të lidhet me qark që ndizet e fiket nga operatori elektrik.

Paralajmërime të rëndësishme të instalimit

⚠ **VINI RE**

Instalimi i kësaj pajisjeje duhet të kryhet nga një teknik i kualifikuar ose kompani shërbimi.

- Mosndjekja e kësaj mund të shkaktojë goditje elektrike, zjarr, shpërthim, probleme me produktin ose lëndim.

Kjo pajisje është e rëndë, prandaj bëni kujdes kur e ngrini atë.

Futeni kordonin elektrik në prizë që pajtohet me specifikimet lokale elektrike. Përdoreni folenë vetëm për këtë pajisje dhe mos përdorni kordon zgjatues.

- Përdorimi i një prize në mur së bashku me pajisje të tjera duke përdorur një zgjatuese ose duke zgjatur kordonin elektrik mund të shkaktojë goditje elektrike ose zjarr.
- Sigurohuni që tensioni i korrentit, frekuenca dhe rryma të jenë të njëjta me ato të specifikimeve të produktit. Moskryerja e kësaj mund të shkaktojë goditje elektrike ose zjarr. Futeni fort spinën e korrentit në prizën në mur.

Hiqni të gjitha substancat e huaja si pluhur ose ujë nga terminalet e spinës së korrentit dhe pikave të kontaktit duke përdorur rregullisht një leckë të thatë.

- Hiqni spinën e korrentit dhe pastrojeni me një leckë të thatë.
- Moskryerja e kësaj mund të shkaktojë goditje elektrike ose zjarr.

Futeni spinën e korrentit te priza në mur në mënyrë që kordoni të shtrihet përgjatë dyshemesë.

- Nëse e fusni spinën e korrentit në prizë në drejtimin e kundërt, telat elektrikë brenda kabllos mund të dëmtohen dhe kjo mund të shkaktojë goditje elektrike ose zjarr.

Mbajini të gjitha materialet e paketimit larg nga fëmijët sepse mund të jenë të rrezikshme.

- Nëse një fëmijë vendos një qese mbi kokën e tij, kjo mund të shkaktojë mbytje.

Kur pajisja, spina e korrentit ose kordoni elektrik dëmtohen, kontaktoni qendrën më të afërt të shërbimit.

Kjo pajisje duhet të tokëzohet siç duhet.

Mos e tokëzoni pajisjen me një tub gazi, tub plastik uji ose linjë telefoni.

- Kjo mund të shkaktojë goditje elektrike, zjarr, shpërthim ose probleme me produktin.
- Mos e futni kurrë kordonin elektrik në një prizë që nuk është e tokëzuar si duhet dhe sigurohuni që ajo të jetë në përputhje me rregulloret lokale dhe kombëtare.

Mos e instaloni këtë pajisje pranë një ngrohësi ose ndonjë materiali të ndezshëm.

Mos e instaloni këtë pajisje në një vendndodhje me lagështi, me vaj ose me pluhur ose në dritën e drejtpërdrejtë të diellit ose në ujë (pika shiu).

Mos e instaloni këtë pajisje në një vendndodhje me temperaturë të ulët.

- Ngrica mund t'i bëjë tubat të shpërthejnë.

Mos e instaloni këtë pajisje në një vend ku ka rrjedhje gazi.

- Kjo mund të rezultojë në goditje elektrike ose zjarr.

Mos përdorni një transformator elektrik.

- Kjo mund të rezultojë në goditje elektrike ose zjarr.

Mos përdorni spinë korrenti të dëmtuar, kordon elektrik të dëmtuar ose prizë muri të liruar.

- Kjo mund të rezultojë në goditje elektrike ose zjarr.

Mos e tërhiqni dhe mos e përkulni shumë kordonin elektrik.

Mos e përdridhni dhe mos e lidhni kordonin elektrik.

Mos e varni kordonin elektrik mbi një objekt metalik, të vendosni një objekt të rëndë mbi kordonin elektrik, ta fusni kordonin elektrik mes objekteve ose ta shtyni atë në hapësirën pas pajisjes.

- Kjo mund të rezultojë në goditje elektrike ose zjarr.

Mos e tërhiqni kordonin elektrik kur hiqni spinën e korrentit.

- Hiqni spinën e korrentit duke e mbajtur spinën.
- Moskryerja e kësaj mund të shkaktojë goditje elektrike ose zjarr.

Kjo pajisje duhet të vendoset pranë një prize, rubinetave të furnizimit me ujë dhe tubave të shkarkimit.

Kujdesi në lidhje me instalimin

⚠ **KUJDES**

Kjo pajisje duhet vendosur në një mënyrë të tillë që të jetë e arritshme nga spina e korrentit.

- Në rast të kundërt mund të shkaktojë goditje elektrike ose zjarr për shkak të rrjedhjes elektrike.

Instaloni pajisjen në një dysheme të sheshtë dhe të fortë që mund të mbajë peshën e saj.

- Mosndjekja e kësaj mund të shkaktojnë dridhje anormale, lëvizje, zhurmë ose probleme me produktin.

Paralajmërime të rëndësishme të përdorimit

⚠ **VINI RE**

Nëse pajisja përmbytet, çaktivizoni menjëherë furnizimin me ujë dhe energji elektrike dhe kontaktoni qendrën më të afërt të shërbimit.

Informacioni i sigurisë

- Mos e prekni spinën e korrentit me duar të lagura.
- Në rast të kundërt mund të sjellë goditje elektrike.

Nëse pajisja bën zhurmë të çuditshme, lëshon erë djegieje ose tym, hiqni menjëherë spinën e korrentit dhe kontaktoni qendrën më të afërt të shërbimit.

- Moskryerja e kësaj mund të shkaktojë goditje elektrike ose zjarr.

Në rast rrjedhjeje gazi (si gaz propan, gaz LP etj.), ventiloni menjëherë pa e prekur spinën e korrentit. Mos e prekni pajisjen ose kordonin elektrik.

- Mos përdorni ventilator.
- Shkëndijat mund të shkaktojnë shpërthim ose zjarr.

Mos i lini fëmijët që të luajnë brenda ose mbi makinën larëse. Përveç kësaj, kur ta hidhni pajisjen, hiqni levën e derës së makinës larëse.

- Fëmijët mund të mbyten për shkak të asfiksimit nëse bllokohen brenda produktit.

Sigurohuni të hiqni paketimin (sfungjerin, bukëpeshkun) që është vendosur në fund të makinës larëse para se ta përdorni atë.

Mos lani artikuj që janë të ndotur me benzinë, vajguri, gazolinë, hollues boje, alkool ose substanca të tjera të djegshme ose shpërthyese.

- Kjo mund të shkaktojë goditje elektrike, zjarr ose shpërthim.

Mos e hapni me forcë derën e makinës larëse kur është në punë (larje me temperaturë të lartë/tharje/centrifugim).

- Uji që del nga makina larëse mund të shkaktojë djegie ose mund ta bëjë dyshemenë të rrëshqitshme. Kjo mund të shkaktojë lëndim.
- Hapja e derës me forcë mund të shkaktojë dëmtim ndaj produktit ose lëndim.

Mos i futni duart poshtë makinës larëse kur po punon.

- Kjo mund të shkaktojë lëndim.

Mos e prekni spinën e korrentit me duar të lagura.

- Kjo mund të shkaktojë goditje elektrike.

Mos e fikni pajisjen duke hequr spinën elektrike ndërsa një proces është në punë.

- Futja e spinës së korrentit përsëri në prizën në mur mund të shkaktojë shkëndijë dhe të çojë në goditje elektrike ose zjarr.

Mos i lejoni fëmijët ose personat e pafuqishëm ta përdorin makinën larëse pa mbikëqyrjen e duhur. Mos i lini fëmijët që të ngjiten në pajisje.

- Kjo mund të shkaktojë goditje elektrike, djegie ose lëndim.

Mos e fusni dorën ose një objekt metalik poshtë makinës larëse kur është duke punuar.

- Kjo mund të shkaktojë lëndim.

Mos e hiqni pajisjen nga priza duke e tërhequr nga kordoni elektrik. Kapeni fort spinën gjithmonë dhe tërhiqeni drejt nga priza.

- Dëmtimi te kordoni elektrik mund të shkaktojë qark të shkurtër, zjarr dhe/ose goditje elektrike.

Mos u përpiqni ta riparoni, çmontoni ose modifikoni pajisjen vetë.

- Mos përdorni asnjë siguresë (si bakër, tel prej çeliku etj.) në vend të siguresës standarde.
- Kontaktoni qendrën më të afërt të shërbimit nëse duhet të riparoni ose të riinstaloni pajisjen.
- Mosndjekja e kësaj mund të shkaktojë goditje elektrike, zjarr, probleme me produktin ose lëndim.

Nëse tubi i furnizimit me ujë lirohet nga rubineti i ujit dhe përmbyt pajisjen, hiqni spinën elektrike.

- Moskryerja e kësaj mund të shkaktojë goditje elektrike ose zjarr.

Hiqni spinën elektrike kur pajisja nuk përdoret për periudha të gjata kohore ose gjatë një stuhie me bubullima ose vetëtima.

- Moskryerja e kësaj mund të shkaktojë goditje elektrike ose zjarr.

Nëse në pajisje hyn ndonjë substancë e huaj, hiqni spinën elektrike dhe kontaktoni shërbimin më të afërt të klientit të "Samsung".

- Kjo mund të rezultojë në goditje elektrike ose zjarr.

Mos lejoni fëmijët (ose kafshët shtëpiake) që të luajnë brenda ose mbi makinën tuaj larëse. Dera e makinës larëse nuk hapet lehtë nga brenda dhe fëmijët mund të lëndohen rëndë nëse mbeten të bllokuar brenda.

Kujdesi gjatë përdorimit

⚠ **KUJDES**

Kur makina larëse ndotet me substancë të huaj si detergjent, pisllëqe, mbeturina ushqimesh etj., hiqni spinën elektrike dhe pastrojeni makinën larëse duke përdorur një leckë të njomë dhe të butë.

- Moskryerja e kësaj mund të shkaktojë çngjyrosje, deformim, dëmtim ose ndryshk.

Xhami i përparmë mund të thyhet nga një përplasje e fortë. Bëni kujdes kur përdorni makinën larëse.

- Kur xhami thyhet, mund të shkaktojë lëndim.

Hapeni ngadalë rubinetin e ujit pas mungesës së furnizimit me ujë ose kur rilidhni tubin e furnizimit me ujë.

Hapeni ngadalë rubinetin e ujit pas një periudhe të gjatë mospërdorimi.

- Presioni i ajrit në tubin e furnizimit me ujë ose tubacionin e ujit mund të shkaktojë dëmtim të një pjese të produktit ose të rrjedhjes së ujit.

Nëse ndodh kullim gjatë një procesi, kontrolloni nëse ka ndonjë problem kullimi.

- Nëse makina larëse përdoret kur përmbytet për shkak të një problemi kullimi, kjo mund të shkaktojë goditje elektrike ose zjarr.

Futini rrobat plotësisht në makinën larëse me qëllim që rrobat të mos kapen te dera.

- Nëse rrobat kapen te dera, kjo mund të shkaktojë dëmtim të rrobave ose të makinës larëse ose mund të ketë rrjedhje uji.

Mbylleni furnizimin me ujë kur makina larëse nuk përdoret.

- Sigurohuni që vidhat te bashkuesi i tubit të furnizimit me ujë të jenë të shtrënguara siç duhet.

Sigurohuni që gomina dhe xhami i derës së përparme të mos ndoten me substanca të huaja (p.sh. mbeturina, fije, flokë etj.).

- Nëse një substancë e huaj ngec në derë dhe dera nuk mbyllet plotësisht, ajo mund të shkaktojë rrjedhje uji.

Informacioni i sigurisë

Hapni rubinetin dhe kontrolloni nëse bashkuesi i tubit të furnizimit me ujë është shtrënguar fort dhe që nuk ka rrjedhje uji para se të përdorni këtë produkt.

- Nëse vidhat ose bashkuesi i tubit të furnizimit me ujë janë të liruar, kjo mund të shkaktojë rrjedhje uji.

Produkti që keni blerë është parashikuar vetëm për përdorim në shtëpi.

Përdorimi i produktit për qëllime biznesi cilësohet si keqpërdorim i produktit. Në këtë rast, produkti nuk do të mbulohet nga garancia standarde që ofrohet nga Samsung-u dhe këtij të fundit nuk i atribuohet asnjë përgjegjësi për keqfunksionim ose dëmtime që shkaktohen nga një keqpërdorim i tillë.

Mos qëndroni mbi pajisje ose të vendosni objekte (si rroba, qirinj të ndezur, cigare të ndezura, enë, kimikate, objekte metalike etj.) mbi pajisje.

- Kjo mund të shkaktojë goditje elektrike, zjarr, probleme me produktin ose lëndim.

Mos përhapni materiale të avullueshme si insekticide mbi sipërfaqen e pajisjes.

- Përveçse e dëmshme për njerëzit, kjo mund të shkaktojë goditje elektrike, zjarr ose probleme me produktin.

Mos vendosni pranë makinës larëse objekte që krijojnë fusha elektromagnetike.

- Kjo mund të shkaktojë lëndim për shkak të keqfunksionimit.

Uji që kullon gjatë një larjeje në temperaturë të lartë ose cikli tharjeje është i nxehtë. Mos e prekni ujin.

- Kjo mund të shkaktojë djegie ose lëndim.

Mos i lani, shtrydhni ose thani ndenjëset që nuk fusin ujë, qilimat ose rrobat (*) nëse pajisja juaj nuk ka një cikël të veçantë për larjen e këtyre artikujve.

(*): Shtresat prej leshi, mbulesat e shiut, jelekët e peshkimit, pantallonat e skive, çantat e fjetjes, mbulesat e pelenave, kostumet sportive dhe mbulesat e biçikletave, motoçikletave, makinave etj.

- Mos i lani qilimat e trashë ose të fortë edhe nëse kanë shenjë të makinës larëse në etiketën e kujdesit. Kjo mund t'i shkaktojë lëndime ose të dëmtojë makinën larëse, muret, dyshemenë ose rrobat për shkak të dridhjeve jonormale.
- Mos i lani qilimat apo tapetet e dyerve që e kanë pjesën e poshtme prej gome. Pjesa e poshtme prej gome mund të shkëputet dhe të ngecë brenda në kazan duke shkaktuar avari, si p.sh. probleme shkarkimi.

Mos e përdorni makinën larëse kur kutia e detergjentit është hequr.

- Kjo mund të shkaktojë goditje elektrike ose lëndim për shkak të rrjedhjes së ujit.

Mos e prekni pjesën e brendshme të kazanit gjatë ose direkt mbas tharjes pasi është i nxehtë.

- Kjo mund të shkaktojë në djegie.

Mos e fusni dorën nën sirtarin e detergjentit.

- Kjo mund të shkaktojë lëndim pasi dora juaj mund të kapet nga pajisja e futjes së detergjentit.
- Kutia e lëngut larës (vetëm në modelet në fjalë) nuk përdoret për pluhur larës. Hiqeni kutinë kur përdorni pluhur larës.

Mos vendosni asnjë objekt (si këpucë, mbeturina ushqimesh, kafshë) përveç rrobave në makinën larëse.

- Kjo mund të shkaktojë dëmtim të makinës larëse ose lëndim dhe vdekje në rastin e kafshëve për shkak të dridhjeve anormale.

Mos i shtypni butonat duke përdorur objekte të mprehtë si kunja, thika, thonj etj.

- Kjo mund të shkaktojë goditje elektrike ose lëndim.

Mos i lani rrobat e ndotura me vajra, kremra ose locione që zakonisht gjendet në dyqane të kujdesit për lëkurën ose klinika të masazhit.

- Kjo mund të bëjë që gomina të deformohet ose të sjellë rrjedhje uji.

Mos lini objekte metalike si paramanë ose karfica flokësh, ose zbardhues në kazan për periudha të gjata kohore.

- Kjo mund të shkaktojë ndryshk në kazan.
- Nëse në sipërfaqen e kazanit fillon të shfaqet ndryshk, përdorni një agjent pastrues (neutral) në sipërfaqe dhe përdorni një sfungjer për ta pastruar atë. Mos përdorni kurrë furçë metalike.

Mos përdorni direkt detergjent pastrimi kimik dhe mos lani, shpëlani ose shtrydhni rrobat e ndotura nga detergjenti i pastrimit kimik.

- Kjo mund të shkaktojë djegie ose ndezje spontane për shkak të nxehtësisë së oksidimit të vajit.

Mos e përdorni ujin e pajisjeve të ftohjes/nxehjes së ujit.

- Kjo mund të shkaktojë probleme me makinën larëse.

Mos përdorni sapun natyral për larje duarsh për makinën larëse.

- Nëse ajo ngurtësohet dhe grumbullohet brenda makinës larëse, mund të shkaktojë probleme me produktin, çngjyrosje, ndryshk ose aroma të këqija.

Vendosini çorapet dhe sutjenat në rrjetën e larjes dhe lajini ato me rrobat e tjera.

Mos lani rroba të mëdha në rrjetën e larjes, si p.sh. shtresa.

- Moskryerja e kësaj mund të shkaktojë lëndim për shkak të dridhjeve anormale.

Mos përdorni detergjent të ngurtësuar.

- Nëse ai grumbullohet brenda makinës larëse, mund të shkaktojë rrjedhje uji.

Sigurohuni se xhepat e të gjitha rrobave që do të lahen janë të zbrazët.

- Sendet e forta dhe të mprehta, si p.sh. monedhat, paramanat, gozhdët, vidhat ose gurët mund të shkaktojnë dëmtim të konsiderueshëm në pajisje.

Mos i lani rrobat me tokëza ose kopsa të mëdha, ose objekte të tjera të rënda metalike.

Ndajini rrobat sipas ngjyrave, bazuar në qëndrueshmërinë e ngjyrave, dhe zgjidhni ciklin, temperaturën e ujit dhe funksionet e rekomanduara shtesë.

- Kjo mund të shkaktojë çngjyrosje ose dëmtim të tekstilit.

Bëni kujdes që të mos shkelni gishtat e fëmijëve kur mbyllni derën.

- Përndryshe mund t'i lëndoni.

Informacioni i sigurisë

Paralajmërime të rëndësishme të pastrimit

⚠ **VINI RE**

Mos e pastroni pajisjen duke spërkatur direkt ujë në të.

Mos përdorni pastrues të fortë acid.

Mos përdorni gazolinë, hollues ose alkool për të pastruar pajisjen.

- Kjo mund të shkaktojë çngjyrosje, deformim, dëmtim, goditje elektrike ose zjarr.

Para pastrimit ose kryerjes së mirëmbajtjes, hiqeni pajisjen nga priza në mur.

- Moskryerja e kësaj mund të shkaktojë goditje elektrike ose zjarr.

Udhëzime rreth eliminimit të pajisjes elektrike/elektronike



Eliminimi i duhur i këtij produkti (pajisje elektrike dhe elektronike për t'u flakur)

(Zbatohet për shtetet me sisteme grumbullimi të veçuar)

Kjo shenjë që shfaqet në produkt, pajisjet shtesë ose literaturë, tregon se produkti dhe pajisjet e tij elektronike shtesë (p.sh. ngarkuesi, kufjet, kablloja USB) nuk duhet të hidhen së bashku me mbeturinat e tjera shtëpiake në fund të jetës së tyre të punës. Për të parandaluar një dëm të mundshëm ndaj mjedisit ose shëndetit njerëzor nga hedhja e pakontrolluar e mbeturinave, ju lutemi ndajini këto pajisje nga llojet e tjera të mbeturinave dhe riciklojini ato në mënyrë të përgjegjshme për të promovuar ripërdorimin e qëndrueshëm të burimeve materiale.

Përdoruesit në shtëpi duhet të kontaktojnë ose shitësin me pakicë ku e blenë këtë produkt ose zyrën e pushtetit vendor të tyre për hollësi se ku dhe si mund t'i dërgojnë këto pajisje për riciklim të sigurt mjedisor.

Përdoruesit e biznesit duhet të kontaktojnë furnitorin e tyre dhe të kontrollojnë kushtet dhe afatet e kontratës së blerjes. Ky produkt dhe pajisjet e tij shtesë elektronike nuk duhet të përzihen me mbeturina të tjera tregtare për eliminim.

Për informacion mbi zotimet mjedisore të "Samsung" dhe detyrimet rregullatore specifike për produktin, p.sh. "REACH", vizitoni: samsung.com/uk/aboutsamsung/samsungelectronics/corporatecitizenship/data_corner.html

Instalimi

Ndiqni me kujdes këto udhëzime për të siguruar instalimin e duhur të makinës larëse dhe për të evituar aksidente gjatë larjes së rrobave.

Çfarë përfshihet

Sigurohuni që vijnë të gjitha pjesët në paketimin e produktit. Nëse keni ndonjë problem me makinën larëse ose pjesët e saj, kontaktoni pikën vendore të Samsung-ut ose shitësin.

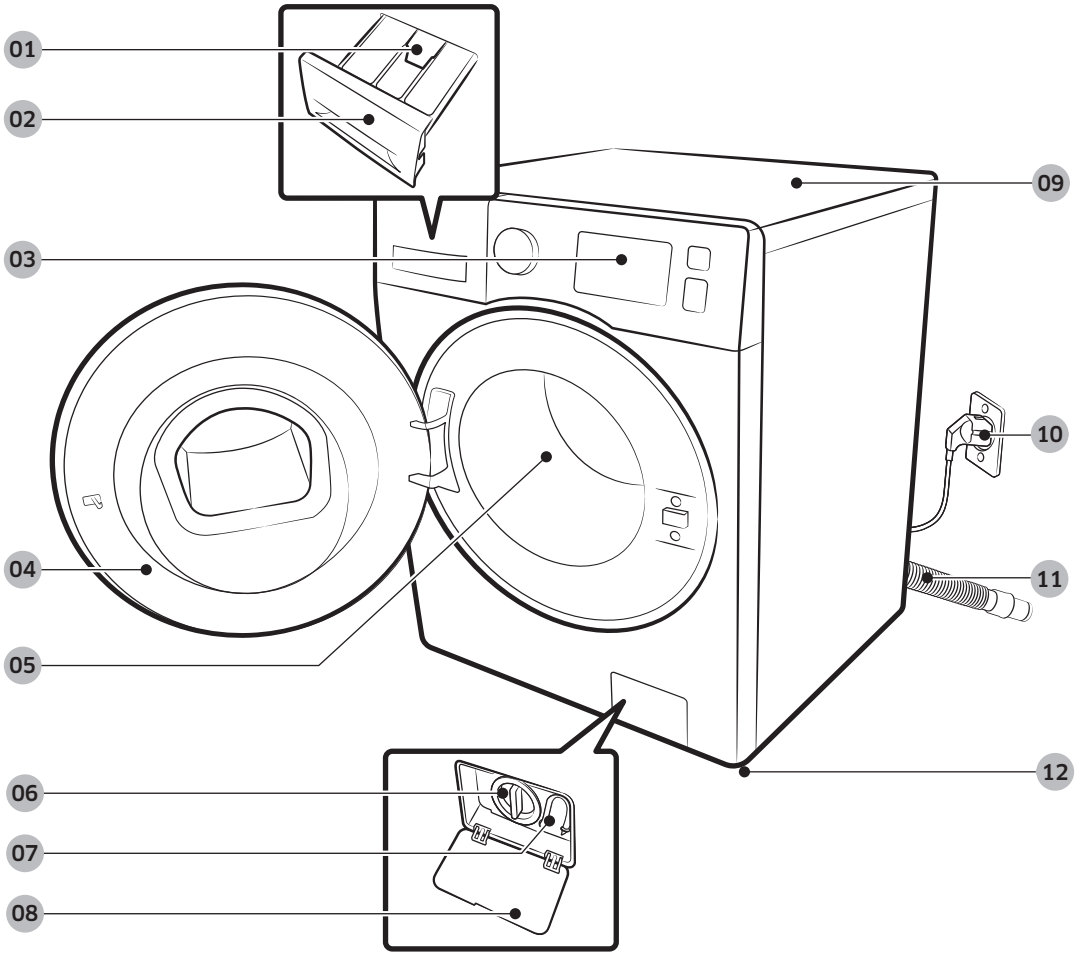

01 Leva e lirimit
02 Sirtari i detergjentit
03 Paneli i kontrollit
04 Dera
05 Kazani
06 Filtri i pompës
07 Tubi i shkarkimit të emergjencës
08 Mbulesa e filtrit
09 Pjesa e sipërme e punës
10 Spina elektrike
11 Zorra e shkarkimit
12 Këmbët e nivelimit

Instalimi



Çelësi anglez



Kapakët e bulonave

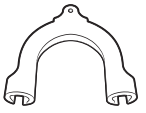

Mbajtësja e tubit



Zorra e ujit të ftohtë



Zorra e ujit të ngrohtë

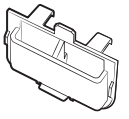

Kutia e lëngut larës

SHËNIM

- Kapakët e bulonave: Numri i dhënë (3 deri në 6) i kapakëve të bulonave varet nga modeli.
- Zorra e ujit të ngrohtë: Vetëm për modelet që e kanë.
- Kutia e lëngut larës: Vetëm për modelet që e kanë.

Kërkesat për instalimin

Furnizimi me energji elektrike dhe tokëzimi

- Nevojitet siguresë ose automat AC 220-240 V / 50 Hz.
- Përdorni qark të degëzuar individual specifik për makinën larëse.

Për të siguruar tokëzimin e duhur, makina larëse vjen me kordon elektrik me spinë tredhëmbëshe tokëzimi për t'u përdorur në prizë të tokëzuar dhe të instaluar siç duhet.

Kontrolloni me elektricistin e kualifikuar ose ekspertin e shërbimit nëse nuk jeni të sigurt për tokëzimin.

Mos e modifikoni spinën e dhënë. Nëse nuk përputhet me prizën, telefonojini elektricistit të kualifikuar për të instaluar prizën e duhur.

⚠ **VINI RE**

- MOS përdorni zgjatues.
- Përdorni vetëm kordonin elektrik që vjen me makinën larëse.
- MOS e lidhni kurrë kabllon e tokëzimit te tubacionet plastike, linjat e gazit ose tubat e ujit të ngrohtë.
- Përçuesit e patokëzuar siç duhet mund të shkaktojnë goditje elektrike.

Furnizimi me ujë

Presioni i duhur i ujit për këtë makinë larëse është midis 50 kPa dhe 800 kPa. Presioni i ujit nën 50 kPa mund të shkaktojë mosmbylljen e plotë të valvulës së ujit. Ose, mund të duhet më shumë kohë për mbushjen e kazanit, duke shkaktuar fikjen e makinës larëse. Rubinetat e ujit duhet të jenë brenda 120 cm nga pjesa e prapme e makinës larëse në mënyrë që zorrët e dhëna të hyrjes së ujit të arrijnë makinën larëse.

Për të zvogëluar rrezikun e rrjedhjeve:

- Sigurohuni që rubinetat të arrihen lehtë.
- Mbyllini rubinetat kur makina larëse nuk përdoret.
- Kontrolloni rregullisht për rrjedhje te rakorderët e zorrës së hyrjes.

⚠ **KUJDES**

Përpara përdorimit të makinës larëse për herë të parë, kontrolloni të gjitha lidhjet në valvulën e ujit dhe rubinetat e ujit për rrjedhje të mundshme.

Shkarkimi

Samsung-u rekomandon një tub vertikal në lartësi 60-90 cm. Zorra e shkarkimit duhet të lidhet nëpërmjet kapëses së zorrës tek tubi vertikal dhe ky duhet të mbulojë tërësisht zorrën e shkarkimit.

Instalimi

Nivelimi

Për funksionimin më të mirë, makina larëse duhet të instalohet në një dysheme të qëndrueshme. Dyshemetë prej druri mund të duhet të përforcohen për të minimizuar dridhjen dhe/ose ngarkesa jo të ekuilibruara. Tapetet dhe sipërfaqet me pllaka të buta nuk ofrojnë rezistencë të mirë ndaj dridhjeve dhe mund të shkaktojnë lëvizje të lehtë të makinës larëse gjatë ciklit të rrotullimit.

⚠ **KUJDES**

MOS e instaloni kurrë makinën larëse në një platformë ose strukturë me qëndrueshmëri të dobët.

Temperatura e ujit

Mos e instaloni makinën larëse në zona ku uji mund të ngrijë, pasi makina larëse mban gjithnjë pak ujë në valvulat, pompat dhe/ose zorrët e ujit. Uji i ngrirë i mbetur në pjesët e lidhjeve mund të shkaktojë dëmtim të rripave, të pompës dhe të elementeve të tjera të makinës larëse.

Instalimi në mur

Largësia minimale për punë të qëndrueshme:

Anët	25 mm
Lart	25 mm
Mbrapa	50 mm
Përpara	550 mm

Nëse makina larëse dhe makina tharëse instalohen në të njëjtin vend, pjesa e përparme e instalimit në mur duhet të ketë hapje të papenguar të ajrit prej së paku 550 mm. Vetëm makina juaj larëse nuk ka nevojë për një hapje të posaçme të ajrit.

Instalimi hap pas hapi

HAPI 1 Zgjidhni një vend

Kërkesat e vendit:

- Sipërfaqe e fortë, e niveluar, pa tapet ose dysheme që mund të bllokojë ajrosjen
- Larg dritës së drejtpërdrejtë të diellit
- Hapësirë të mjaftueshme për ajrosje dhe kabllot
- Temperatura e ambientit gjithnjë mbi pikën e ngrirjes (0 °C)
- Larg burimeve të nxehtësisë

HAPI 2 Hiqni vidat e transportimit

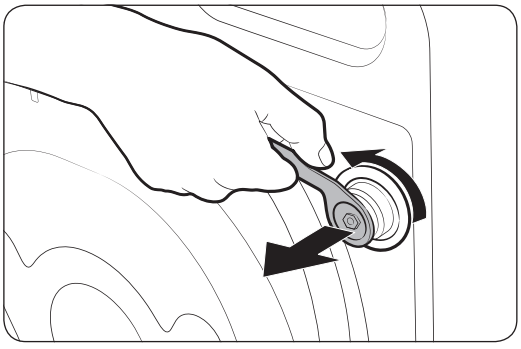

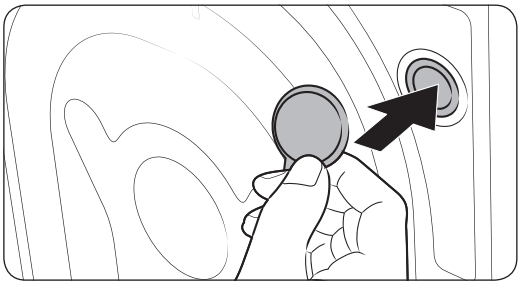

Shpaketojeni produktin dhe hiqni të gjitha bulonat e transportimit.

1. Lirojini të gjithë bulonat e transportimit në pjesën e pasme të makinës, duke përdorur çelësin e dhënë.

2. Mbyllini vrimat me kapakët e dhënë plastikë të bulonave. Ruajini vidat e transportimit për përdorim në të ardhmen.

⚠ VINI RE

Materialet e paketimit mund të jenë të rrezikshme për fëmijët. Hiqini të gjitha materialet e paketimit (qese plastike, polistireni etj.) larg fëmijëve.

Instalimi

HAPI 3 Rregulloni këmbët e nivelimit

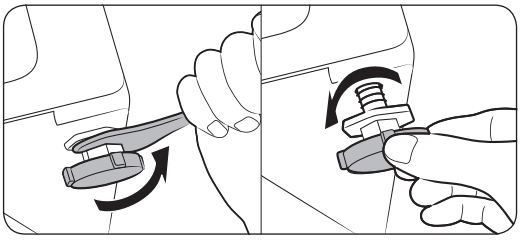

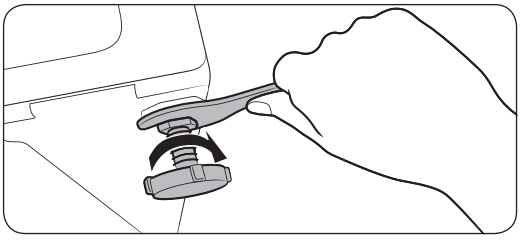

1. Shtyjeni me kujdes makinën larëse në pozicion. Nëse ushtroni forcë të tepërt, mund të dëmtoni këmbët niveluese.
2. Nivelojeni makinën larëse duke rregulluar me dorë këmbët niveluese.

3. Pasi të përfundoni nivelimin, shtrëngoni dadot me anë të çelësit.

HAPI 4 Lidhni zorrën e ujit

Adaptori i ofruar i zorrës mund të ndryshojë sipas modelit. Ky hap ju udhëzon në lidhjen e adaptorit të tipit bashkues. Nëse ju është ofruar adaptor i tipit vidë, shkoni te 7.

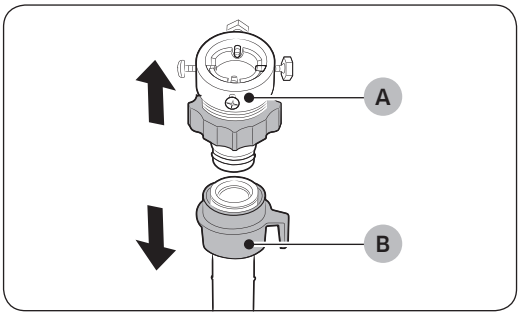

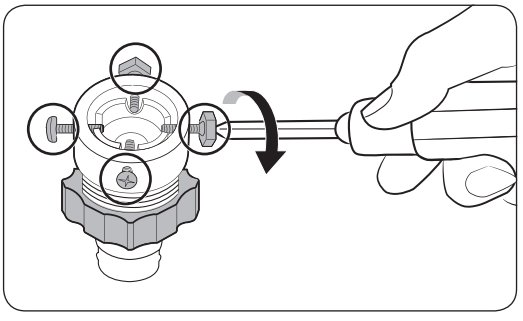

Lidhni zorrën e ujit në rubinetin e ujit.

1. Hiqni **adaptorin (A)** nga **zorra (B)** e ujit.

2. Përdorni kaçavidë të drejtë për të liruar të katër vidat e adaptorit.

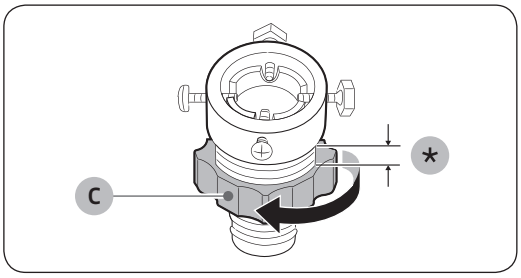

3. Mbajeni adaptorin dhe rrotulloni **pjesën (C)** në drejtimin e shigjetës, për ta liruar me 5 mm (*).

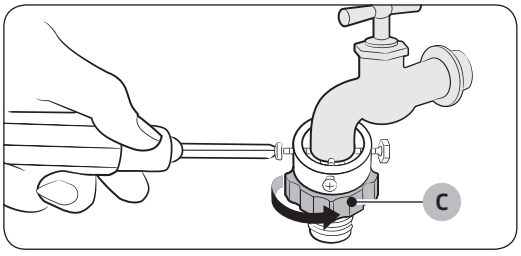

4. Futeni adaptorin në rubinetin e ujit dhe shtrëngoni vidat ndërsa ngrini adaptorin.
5. Rrotullojeni **pjesën (C)** në drejtimin e shigjetës, për ta shtrënguar.

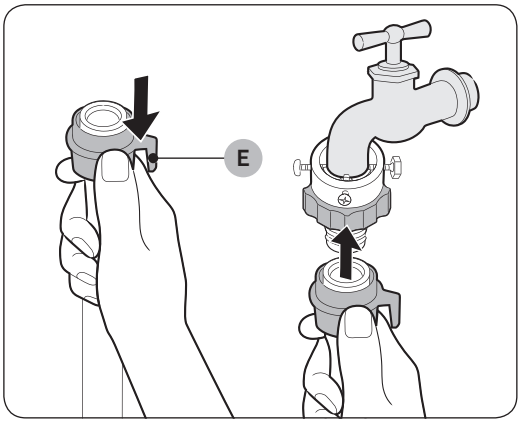

6. Ndërsa mbani **pjesën (E)**, lidhni zorrën e ujit te adaptori. Pastaj, lironi **pjesën (E)**. Zorra futet në adaptor duke lëshuar një tingull kërcitës.

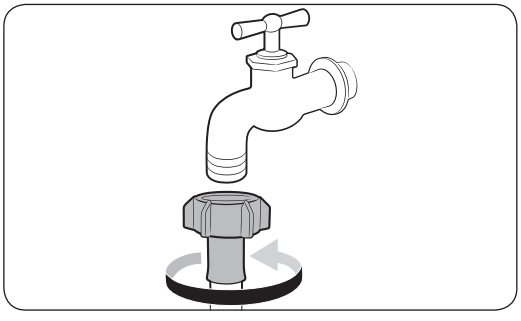

7. Nëse po përdorni rubinet uji të tipit vidë, përdorni adaptorin e ofruar të tipit vidë për lidhjen me rubinetin e ujit siç tregohet.

Instalimi

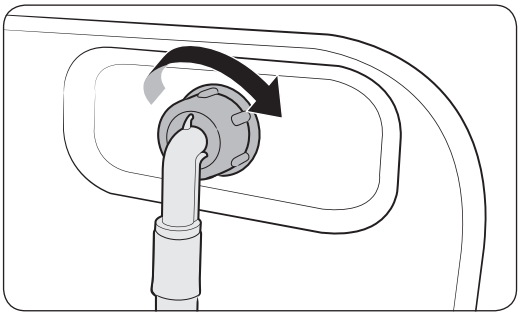

8. Lidhni skajin tjetër të zorrës së ujit me valvulën e hyrjes së ujit mbrapa makinës larëse. Rrotullojeni zorrën në drejtim orar, për ta shtrënguar.

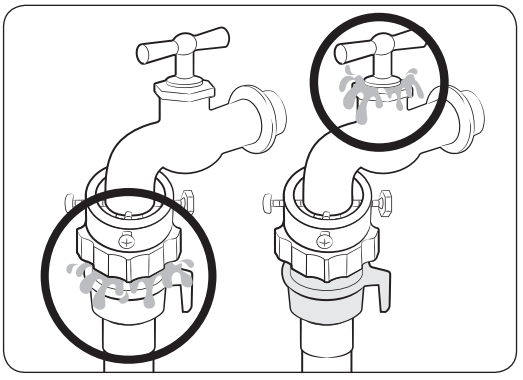

9. Hapni rubinetin e ujit dhe kontrolloni nëse ka rrjedhje rreth zonave të lidhjes. Nëse ka rrjedhje uji, përsëritni hapat si më lart.

⚠ VINI RE

Nëse ka rrjedhje uji, ndërpriteni funksionimin e makinës larëse dhe hiqeni nga priza. Më pas, kontaktoni qendrën lokale të shërbimit të "Samsung". Përndryshe, mund të shkaktohet goditje elektrike.

⚠ KUJDES

Mos e tendosni me forcë zorrën e ujit. Nëse zorra është shumë e shkurtër, zëvendësojeni më një më të gjatë, të presionit të lartë.

SHËNIM

- Pas lidhjes së zorrës së ujit me adaptorin, kontrolloni nëse është lidhur siç duhet duke e tërhequr zorrën për poshtë.
- Përdorni rubinet të zakonshëm uji. Në rast se rubineti është me formë katrore ose shumë i madh, hiqni unazën spesor përpara se ta futni rubinetin në adaptor.

Për modele të caktuara me hyrje shtesë të ujit të ngrohtë:

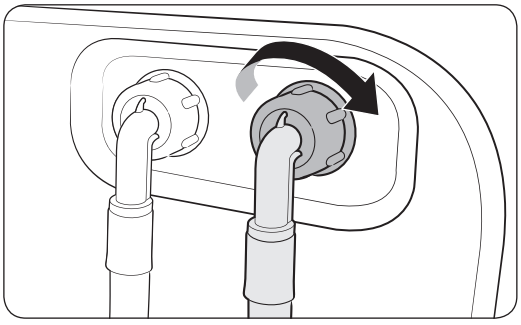

1. Lidhni skajin e kuq të zorrës së ujit të ngrohtë me hyrjen e ujit të ngrohtë mbrapa makinës.
2. Lidhni skajin tjetër të zorrës së ujit të ngrohtë me rubinetin e ujit të ngrohtë.

Zorra e bllokimit "Aqua" (vetëm për modelet përkatëse)

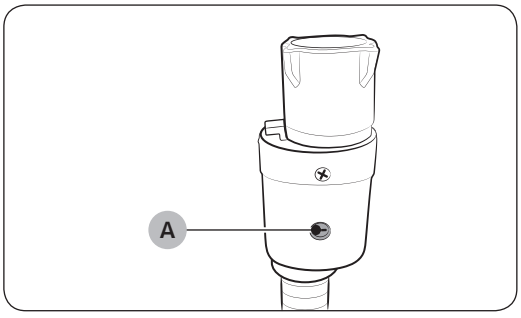

Zorra e bllokimit "Aqua" sinjalizon përdoruesit për rrezik të rrjedhjeve të ujit. Dikton rrjedhjen e ujit dhe bëhet e kuqe në **treguesin (A)** qendror në rast rrjedhjeje.

SHËNIM

Fundi i zorrës së bllokimit "Aqua" duhet të vendoset te rubineti i ujit dhe jo te makina larëse.

Instalimi

HAPI 5 Vendosni zorrën e shkarkimit

Zorra e shkarkimit mund të vendoset në tri mënyra:

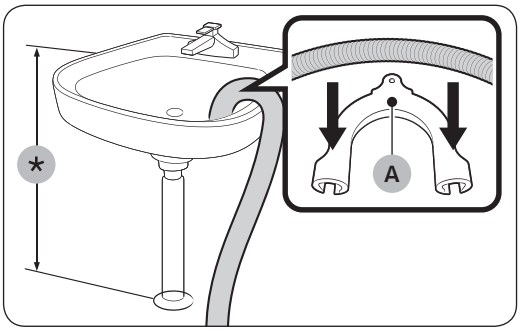

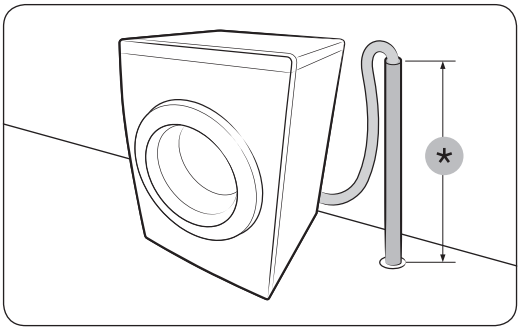

Mbi buzën e një lavamani

Zorra e shkarkimit mund të vendoset në lartësi prej 60 cm dhe 90 cm (*) nga dyshemeja. Për ta mbajtur të përkulur zorrën e shkarkimit, përdorni **mbajtësen e dhënë plastike të zorrës (A)**. Sigurojeni mbajtësen në mur me anë të një çengeli për të garantuar shkarkim të qëndrueshëm.

Në tub shkarkimi lavamani

Tubi i shkarkimit duhet të jetë mbi sifonin e lavamanit në mënyrë që fundi i tubit të jetë të paktën 60 cm mbi dysheme.

Në një tub shkarkimi

Tubi i shkarkimit duhet të jetë midis 60 cm dhe 90 cm i lartë (*). Këshillohet të përdoret tub vertikal 65 cm i lartë. Sigurohuni që zorra e shkarkimit të lidhet pjerrtas me tubin vertikal.

Kërkesat e tubit vertikal të shkarkimit:

- Diametri minimal prej 5 cm
- Kapacitet minimal largimi prej 60 litrash në minutë

HAPI 6 Ndezja

Futni kordonin elektrik në prizë të aprovuar elektrike AC 220-240 V / 50 Hz të mbrojtur me siguresë ose automat. Pastaj, shtypni ⏻ **Ndezje/Fikje** për të ndezur makinën larëse.

Përpara se të filloni

Konfigurimi fillestar

Ekzekutoni kalibrimin (rekomandohet)

Kalibrimi siguron diktim të përpiktë të peshës nga makina larëse. Sigurohuni që kazani të jetë bosh përpara se të ekzekutoni Kalibrimi.

1. Fikeni dhe ndizeni makinën larëse.
2. Mbani shtypur njëherësh **Temp. (Temperatura)** dhe **Delay End (Përfundim i vonuar)** për 3 sekonda për të hyrë në modalitetin Kalibrimi. Shfaqet mesazhi "**Cb**".
3. Shtypni **Fillo/Ndalo** për të kryer ciklin Kalibrimi.
4. Kazani do të rrotullohet në drejtim orar dhe kundërorar për rreth 3 minuta.
5. Kur të ketë përfunduar cikli, në ekran shfaqet **0** dhe makina larëse fiket automatikisht.
6. Makina larëse tani është gati për t'u përdorur.

Përpara se të filloni

Udhëzimet për rrobat

HAPI 1 Sistemoni

Sistemojini rrobat sipas këtyre kritereve:

- Etiketës së kujdesit: Sistemojini rrobat në të pambukta, tekstile të përziera, sintetike, të mëndafshta, të leshta dhe mëndafshe artificiale.
- Ngjyrës: Ndajini të bardhat nga ato me ngjyra.
- Madhësisë: Nëse përzieni artikuj të madhësive të ndryshme në kazan, përmirësohet efikasiteti i larjes.
- Ndjeshmërisë: Lajini veçmas rrobat delikate si artikujt e rinj e të leshtë, perdet dhe artikujt e mëndafshtë. Kontrolloni etiketat mbi artikuj.

SHËNIM

Sigurohuni të kontrolloni etiketën e kujdesit mbi rroba dhe t'i sistemoni përkatësisht përpara se të nisni larjen.

HAPI 2 Zbrazni xhepat

Zbrazni të gjithë xhepat e rrobave tuaja

- Sendet metalike, si p.sh. monedha, karfica dhe tokëza nëpër rroba mund të dëmtojnë rrobat e tjera si dhe kazanin.

Kthejini nga brenda jashtë rrobat me kopsa dhe qëndisje

- Nëse zinxhirët e pantallonave ose të xhaketave janë të hapur gjatë larjes, kazani mund të dëmtohet. Zinxhirët duhet të mbyllen dhe të fiksohen me një lidhëse.
- Rrobat me lidhëse të gjata mund të kapen te rrobat e tjera. Sigurohuni të lidhni lidhëset përpara fillimit të larjes.

HAPI 3 Përdorni rrjetë rrobash

- Reçipetat (që mund të lahen me makinë larëse) duhet të vendosen në një rrjetë rrobash. Pjesët metalike të sutjenave mund të shpojnë dhe të grisin rrobat e tjera.
- Rrobat e vogla dhe të lehta, si p.sh. çorapet, dorezat dhe shamitë mund të kapen pranë derës. Vendosini ato brenda një rrjete të imët rrobash.
- Mos e lani rrjetën e rrobave vetëm pa rroba të tjera. Kjo mund të shkaktojë dridhje anormale që mund të lëvizin makinën larëse dhe të shkaktojnë lëndim.

HAPI 4 Paralarja (nëse është e nevojshme)

Zgjidhni opsionin Paralarja për ciklin e zgjedhur nëse rrobat janë shumë të ndotura. Mos e përdorni opsionin Paralarja nëse detergjenti shtohet manualisht në kazan nëse përdoret lëng larës.

HAPI 5 Përcaktoni kapacitetin e ngarkesës

Mos e mbushni makinën larëse më shumë sesa duhet. Mbingarkimi mund të shkaktojë moslarjen e duhur nga makina larëse. Për kapacitetin e ngarkesës sipas llojit të rrobave, shihni faqen **32**.

SHËNIM

Kur lani mbulesa ose kuverta, koha e larjes mund të zgjatet ose efikasiteti i centrifugimit mund të ulet. Për mbulesa ose kuverta, shpejtësia maksimale e rekomanduar e ciklit të centrifugimit është 800 rpm dhe kapaciteti i ngarkesës është 2,0 kg ose më pak.

KUJDES

Kur rrobat janë të paekuilibruara dhe shfaqet kodi informues "**Ub**", shpërndajeni sërish ngarkesën. Rrobat e paekuilibruara mund të zvogëlojnë efikasitetin e centrifugimit.

HAPI 6 Përdorni llojin e duhur të detergjentit

Lloji i detergjentit varet nga lloji i tekstilit (pambuk, sintetike, artikuj delikatë, të leshta), ngjyra, temperatura e larjes dhe shkalla e ndotjes. Sigurohuni të përdorni detergjent rrobash të krijuar enkas për makinat larëse automatike.

SHËNIM

- Ndiqni rekomandimet e prodhuesit të detergjentit në varësi të peshës së rrobave, shkallës së ndotjes dhe fortësisë së ujit në rajonin tuaj. Nëse nuk jeni të sigurt për fortësinë e ujit, kontaktoni autoritetet vendore për ujin.
- Mos përdorni detergjent që ka tendencën të fortësohet ose të ngurtësohet. Ky detergjent mund të mbetet pas ciklit të shpëlarjes, duke bllokuar daljen e shkarkimit.

KUJDES

Kur lani të leshta me ciklin **WOOL (TË LESHTA)**, përdorni vetëm lëng larës neutral. Nëse me ciklin **WOOL (TË LESHTA)** përdoret pluhur larës, ai mund të mbetet në rroba dhe t'i çngjyrosë.

Përpara se të filloni

Udhëzimet për sirtarin e detergjentit

Makina larëse ofron shpërndarës me tre ndarje: ndarja e majtë për larjen kryesore, e përparmja djathtas për zbutësit e tekstileve dhe e pasmja djathtas për larjen paraprake.

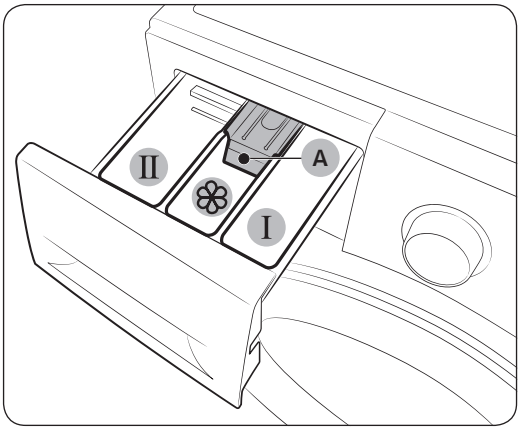

1. I **Ndarja e paralarjes**: Hidhni detergjent për paralarje.
2. II **Ndarja e larjes kryesore**: Hidhni detergjent për larje kryesore, zbutës uji, detergjent njomjeje, zbardhues dhe/ose pastrues njollash.
3. ❀ **Ndarja e zbutësit**: Hidhni aditivë si p.sh. zbutës tekstilesh. Mos e tejkaloni **vijën maksimale** (**A**).

⚠ **KUJDES**

- Mos e hapni sirtarin e detergjentit kur makina larëse është në punë.
- Mos përdorni në sirtar llojet e detergjentëve si më poshtë:
  - Të llojit tabletë ose kapsulë
  - Të llojit sferë ose rrjetë
- Për të evituar bllokimin e ndarjes, solucionet koncentrate ose të përforcuara (zbutës tekstilesh ose detergjent) duhen holluar me ujë përpara se të përdoren.

Për të hedhur solucione larëse në sirtarin e detergjentit

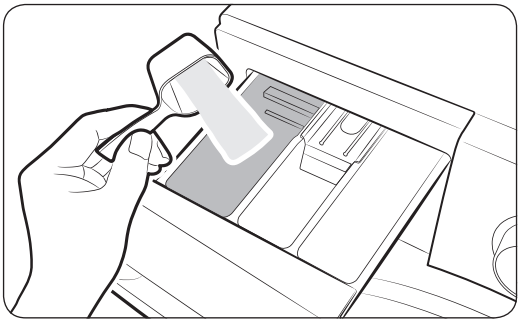

1. Tërhiqeni jashtë sirtarin e detergjentit.
2. Hidhni detergjent rrobash në II **ndarjen e larjes kryesore** sipas udhëzimeve ose rekomandimeve të prodhuesit. Për të përdorur lëng larës, shihni faqen **28**.

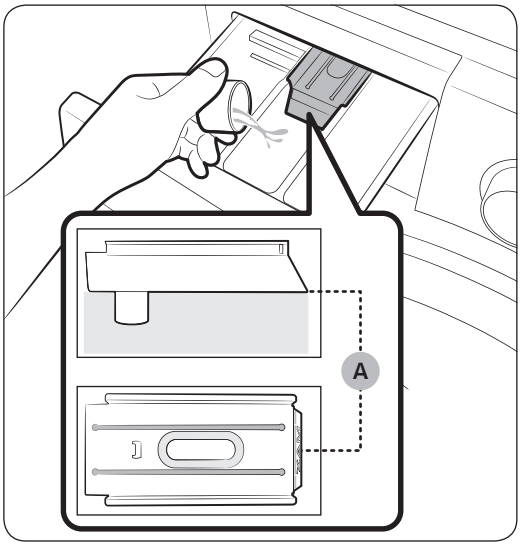

3. Hidhni zbutës tekstilesh në **ndarjen e zbutësit**. Mos e tejkaloni **vijën maksimale (A)**.

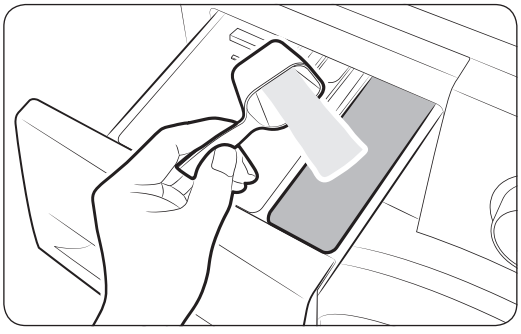

4. Nëse dëshironi të kryeni paralarjen, hidhni detergjent paralarjeje në **ndarjen e paralarjes** sipas udhëzimeve ose rekomandimeve të prodhuesit.
5. Mbyllni sirtarin e detergjentit.

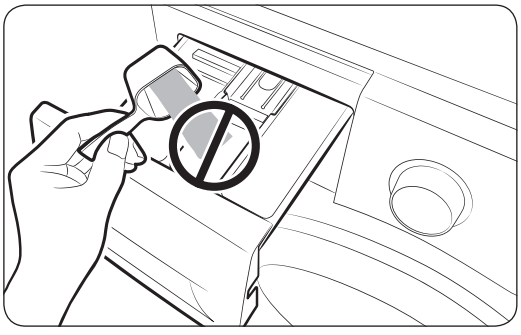

KUJDES

- Mos hidhni pluhur larës në kutinë e lëngut larës.
- Zbutësit koncetrate për tekstilet duhen holluar me ujë përpara përdorimit.
- Mos hidhni detergjent larjeje kryesore në **ndarjen e zbutësit**.

Përpara se të filloni

Për të përdorur lëng larës (vetëm për modelet përkatëse)

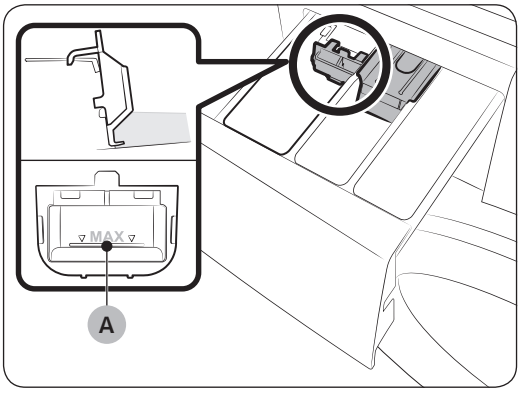

Futni fillimisht kutinë e dhënë të lëngut larës te II **ndarja e larjes kryesore**. Në vijim, hidhni lëng larës në kutinë nën **vijën e shënuar maksimale (A)**.

SHËNIM

- Futeni kutinë e lëngut larës vetëm pas heqjes së sirtarit të detergjentit nga makina larëse duke shtypur **levën e lirimit (A)**.
- Pas një larjeje në kutinë e detergjentit mund të mbetet pak lëng larës.

KUJDES

- Mos e përdorni funksionin "Paralarje" kur përdorni lëng larës.
- Hiqni kutinë e lëngut larës kur përdorni pluhur larës.

Veprimet

Paneli i kontrollit

WW9*K5*****

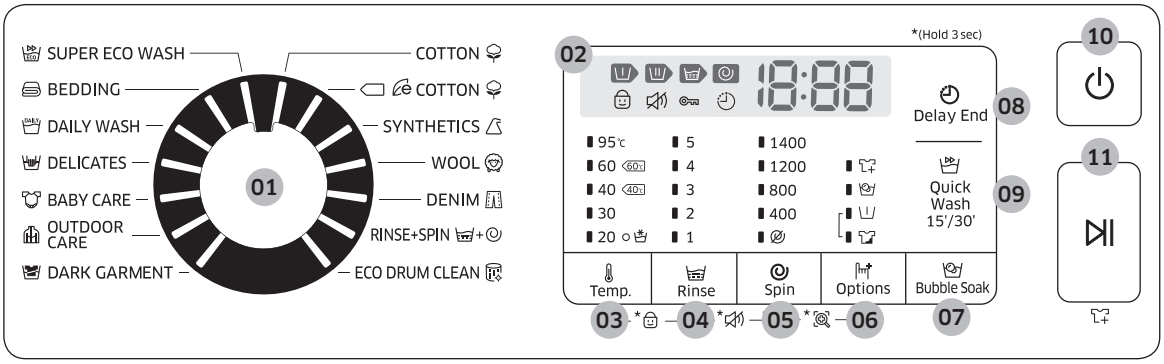

WW8*K5*****, WW7*K5*****

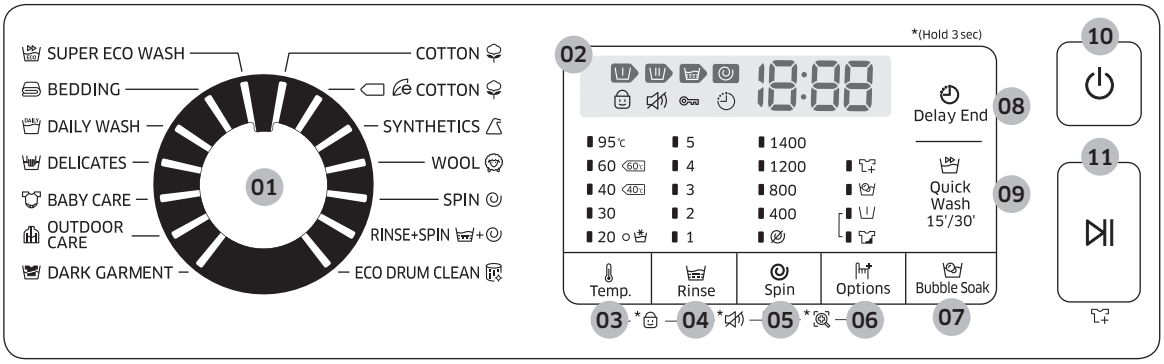

01 Zgjedhësi i ciklit	Rrotulloni graduesin për të zgjedhur një cikël.
02 Ekrani	Ekrani tregon informacione për ciklin aktual dhe kohën e vlerësuar të mbetur, ose kodin informues nëse ka problem.
03 Temp. (Temperatura)	Shtypni për të ndryshuar temperaturën e ujit për ciklin aktual.
04 Rinse (Shpëlarje)	Shtypni për të ndryshuar numrin e shpëlarjeve për ciklin aktual. Mund ta caktoni numrin e shpëlarjeve në maksimumi 5, në varësi të ciklit.
05 Spin (Centrifugim)	Shtypni për të ndryshuar shpejtësinë e centrifugimit për ciklin aktual. • **Rinse Hold (Mbajtja e shtrydhjes)**: Procesi përfundimtar i shpëlarjes pezullohet në mënyrë që rrobat të mbeten në ujë. Për të hequr rrobat, kryeni një proces shkarkimi ose centrifugimi. • **No Spin (Pa centrifugim)**: Kazani nuk rrotullohet pas procesit përfundimtar të shkarkimit. • Shtypni për të ndryshuar shpejtësinë e centrifugimit për ciklin aktual. Rrotullimet në minutë (RPM) ndryshojnë sipas modelit.
06 Options (Opsionet)	Shtypni për të zgjedhur një opsion mes Intensive (Intensiv), Pre Wash (Paralarje) dhe Bubble Soak (Lagie me flluska). Shtypeni sërish për ta çzgjedhur.

Veprimet

07 Bubble Soak (Lagie me flluska)	Shtypni për të aktivizuar/çaktivizuar funksionin Lagie me flluska. Ky funksion ndihmon në heqjen e një sërë njollash të vështira.
08 Delay End (Përfundim i vonuar)	Përfundim i vonuar mundëson caktimin e kohës së përfundimit të ciklit aktual. Në bazë të cilësimeve tuaja, koha e fillimit të ciklit do të përcaktohet nga logjika e brendshme e makinës. Për shembull, ky cilësim është i dobishëm kur e programoni makinën që ta përfundojë larjen në kohën kur ktheheni zakonisht nga puna. • Shtypni për të zgjedhur një vlerë të paracaktuar orësh.
09 Quick Wash 15'/30' (Larje e shpejtë 15/30 min)	Për artikuj me ndotje të lehtë nën 2 kg që dëshironi t'i lani me të shpejtë.
10 Ndezje/Fikje	Shtypni për të ndezur/fikur makinën larëse.
11 Fillo/Ndalo	Shtypni për të nisur ose ndaluar veprimin.

Për më shumë informacion rreth opsioneve, shihni seksionin "**Funksione të posaçme**".

Hapa të thjeshtë për të nisur

WW9*K5*****

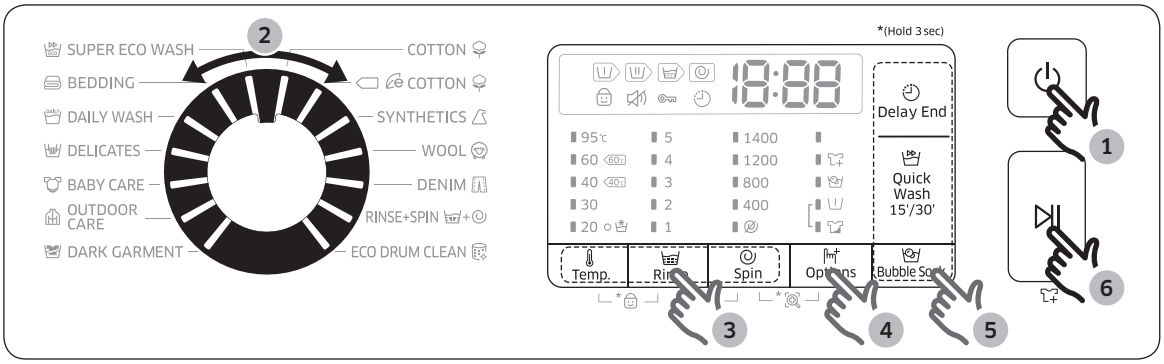

WW8*K5*****, WW7*K5*****

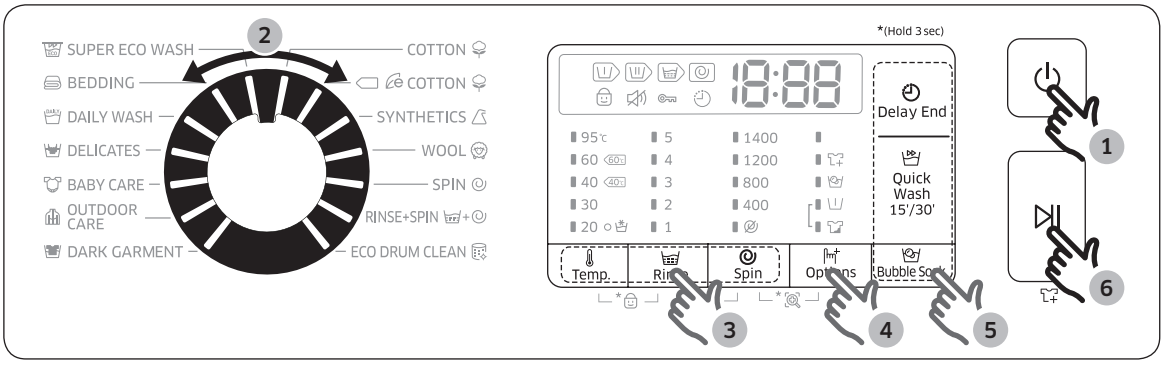

1. Shtypni **Ndezje/Fikje** për të ndezur makinën larëse.
2. Rrotulloni **Zgjedhësi i ciklit** për të zgjedhur ciklin.
3. Ndryshoni cilësimet e ciklit (**Temp. (Temperatura)**, **Rinse (Shpëlarje)** dhe **Spin (Centrifugim)**) sipas nevojës.
4. Për të shtuar një opsion, shtypni **Options (Opsionet)**. Përdoreni sërish butonin për të zgjedhur një artikull të preferuar.
5. Makina ofron tri mënyra të thjeshta për të përdorur butonat për **Bubble Soak (Lagie me flluska)**, **Quick Wash 15'/30' (Larje e shpejtë 15/30 min)** dhe **Delay End (Përfundim i vonuar)** për lehtësinë tuaj. Nëse dëshironi të përdorni një prej këtyre opsioneve, shtypni butonin përkatës.
6. Shtypni **Fillo/Ndalo**.

Për të ndryshuar ciklin gjatë punës

1. Shtypni **Fillo/Ndalo** për të ndaluar veprimin.
2. Zgjidhni një cikël tjetër.
3. Shtypni sërish **Fillo/Ndalo** për të nisur ciklin e ri.

Veprimet

Përmbledhje rreth ciklit

Ciklet standarde

Cikli	Përshkrimi dhe ngarkesa maksimale (kg)	
COTTON (TË PAMBUKTA)	• Për të pambukta, çarçafë, mbulesa tryeze, të brendshme, peshqirë ose këmisha. Koha e larjes dhe numri i shpëlarjeve rregullohen automatikisht sipas ngarkesës.	Maksimum
COTTON (TË PAMBUKTA)	• Efikasitet optimal me më pak energji për tekstile të pambukta, çarçafë, mbulesa tryeze, të brendshme ose këmisha. Për kursim të energjisë, temperatura aktuale e larjes mund të vendoset më ulët se e specifikuara.	Maksimum
SYNTHETICS (SINTETIKE)	• Për bluza ose këmisha prej poliestre (diolen, trevira), poliamidi (perlon, najlon) ose të ngjashme.	4
WOOL (TË LESHTA)	• Specifike për të leshta që lahen me makinë larëse për ngarkesa nën 2,0 kg. • Cikli **WOOL (TË LESHTA)** përfshin lëkundje të buta dhe lagie për të mbrojtur fijet e leshit nga tkurrja/shtrembërimi. • Rekomandohet detergjent neutral.	2
SPIN (CENTRIFUGIM) (vetëm modelet me 7, 8 kg)	• Me proces shtesë centrifugimi për të larguar më me efikasitet lagështinë nga rrobat.	-
DENIM (XHINSE) (vetëm modelet me 9 kg)	• Me nivel më të lartë uji në larjen kryesore dhe cikël shtesë shpëlarjeje për të garantuar mosmbetjen e detergjentit pluhur.	3
RINSE+SPIN (SHPËLARJE+CENTRIFUGIM)	• Me proces shtesë shpëlarjeje pas hedhjes së zbutësit të tekstileve në rroba.	-
ECO DRUM CLEAN (EKOPASTRIMI I KAZANIT)	• Pastron kazanin duke hequr papastërtitë dhe bakteret. • Kryejeni pas çdo 40 larjesh, pa hedhur detergjent ose zbardhues. • Sigurohuni që kazani të jetë bosh. • Mos përdorni substanca pastrimi për larjen e kazanit.	-
SUPER ECO WASH (LARJE SUPERKURSIM)	• Cikli ekonomik me flluska në temperaturë të ulët ndihmon në uljen e konsumit të energjisë.	4
BEDDING (MBULESA)	• Për mbulesa krevati, çarçafë, kuverta etj. • Për rezultate më të mira, lani vetëm 1 lloj mbulese dhe sigurohuni që pesha e ngarkesës të jetë nën 2,0 kg.	2
DAILY WASH (LARJE E PËRDITSHME)	• Për rrobat e përditshme, si p.sh. të brendshme dhe këmisha.	4
DELICATES (DELIKATE)	• Për tekstile të holla, sutjena, mbathje (të mëndafshta) dhe të tjera që lahen vetëm me dorë. • Për efikasitet më të lartë përdorni lëng larës.	2

Cikli	Përshkrimi dhe ngarkesa maksimale (kg)	
BABY CARE (RROBA TË FOSHNJAVE)	• Me larje në temperaturë të lartë dhe shpëlarje ekstra për të ndihmuar në heqjen efikase të detergjentit të mbetur.	4
OUTDOOR CARE (RROBA SPORTIVE)	• Për rroba sportive, veshje për ski dhe aktivitetete të tjera që përbëhen nga materiale funksionale si p.sh. spandeks, streçe dhe mikrofibra.	2
DARK GARMENT (RROBA TË ERRËTA)	• Me shpëlarje shtesë dhe centrifugim të ulët për të siguruar që rrobat të lahen me kujdes dhe të shpëlahen mirë.	4

Opsionet

Opsionet		Përshkrimi
	Bubble Soak (Lagie me flluska)	• Lagie me flluska ndihmon në heqjen e një sërë njollash të vështira. • Me Lagie me flluska të zgjedhur, rrobat lagen me flluska uji për larje efikase. • Lagie me flluska disponohet me 5 ciklet e mëposhtme dhe u shton nga 30 minuta: **COTTON (TË PAMBUKTA)**, **SYNTHETICS (SINTETIKE)**, **BEDDING (MBULESA)**, **DAILY WASH (LARJE E PËRDITSHME)**, **BABY CARE (RROBA TË FOSHNJAVE)**, dhe **DENIM (XHINSE)** (vetëm 9 kg).
	Pre Wash (Paralarja)	• Kjo do të shtojë një cikël larjeje paraprake përpara ciklit të larjes kryesore.
	Intensive (Intensive)	• Për rroba me ndotje të lartë. Koha e punës për çdo cikël është më e gjatë se normalja.

Veprimet

Përfundim i vonuar

Mund ta caktoni makinën larëse ta përfundojë larjen automatikisht në një kohë të mëvonshme, duke zgjedhur një vonesë prej 1 deri në 24 orë (me rritje prej 1 ore). Ora në ekran tregon se sa kohë i duhet të përfundojë ciklit të larjes.

1. Zgjidhni një cikël. Në vijim, ndryshoni cilësimet e ciklit nëse është e nevojshme.
2. Shtypni në mënyrë të përsëritur **Delay End (Përfundim i vonuar)** derisa të caktohet koha e dëshiruar.
3. Shtypni **Fillo/Ndalo**.
   Treguesi përkatës ndizet me orën aktive.
4. Për të anuluar **Delay End (Përfundim i vonuar)**, rinisni makinën larëse duke shtypur **Ndezje/Fikje**.

Raste konkrete

Dëshironi të përfundoni një cikël dyorësh pas 3 orësh. Për këtë, shtojini opsionin Përfundim i vonuar ciklit aktual me cilësim 3-orësh dhe shtypni **Fillo/Ndalo** në orën 14:00. Çfarë ndodh? Makina larëse fillon punën në ora 15:00 dhe përfundon në ora 17:00. Më poshtë keni vijën kohore për këtë shembull.



Funksione të posaçme

AddWash

Kur treguesi "AddWash" është i ndezur, mund ta ndaloni funksionimin e makinës dhe të futni zbutës ose rroba të tjera në kazan. "Add Door" hapet mbi 130° për përdorim të lehtë.

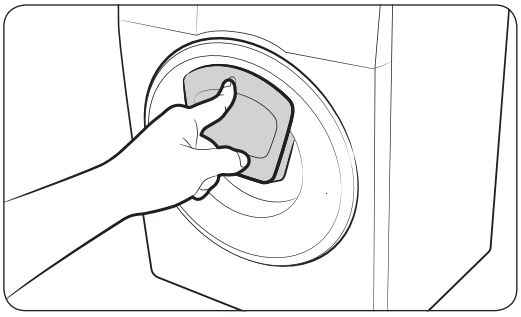

1. Shtypni **Fillo/Ndalo** për të ndaluar veprimin.
2. Shtypni zonën e sipërme të "Add Door" derisa të dëgjoni një tingull kërcitës shkyçjeje. Tërhiqni dorezën e "Add Door" për ta hapur.

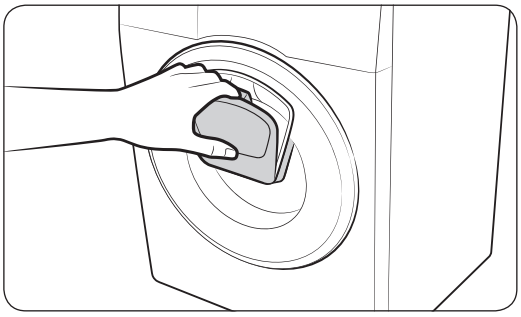

3. Hapni "Add Door" dhe vendosni rroba të tjera ose më shumë zbutës në kazan.
4. Shtypni "Add Door" derisa të dëgjoni një tingull kërcitës mbylljeje.
5. Shtypni **Fillo/Ndalo** për të rifilluar punën.

KUJDES

Mos ushtroni forcë të tepërt mbi "Add Door". Mund të thyhet.

SHËNIM

Uji brenda kazanit nuk do të pikojë nëse "Add Door" mbyllet siç duhet. Mund të krijohen bula uji rreth derës, por nuk do të pikojë gjë nga brenda kazanit.

KUJDES

- Mos e hapni "Add Door" nëse është mbledhur shkumë brenda kazanit që del mbi nivelin e "Add Door".
- Mos provoni ta hapni "Add Door" gjatë kohës që makina larëse është në punë pa shtypur më parë **Fillo/Ndalo**. Kini parasysh që "Add Door" mund të hapet padashur (pa shtypur **Fillo/Ndalo**) kur përfundon larja.
- Mos vendosni ngarkesë të tepërt nëpërmjet "Add Door". Mund të ulet rendimenti.
- Mos e përdorni zonën e poshtme të "Add Door" si dorezë. Mund t'ju kapen gishtat.
- Sigurohuni që tek "Add Door" të mos kenë ngecur rroba.
- Mbajini kafshët e shtëpisë jashtë makinës larëse, sidomos larg "Add Door".
- Kur përdorni ujë të nxehtë për larje, "Add Door" mund të duket sikur pikon pas hapjes dhe mbylljes së "Add Door". Kjo është normale, thjesht pasi avulli që del nga "Add Door" i hapur ftohet dhe krijon bula uji mbi sipërfaqe.
- Kur mbyllet "Add Door", dera izolohet dhe uji nuk ka nga rrjedh. Por sidoqoftë, mund të hasni në raste ku duket sikur uji rrjedh përreth derës - uji i mbetur përreth "Add Door" mund të jetë shkaktar i bulave të ujit. Kjo është normale.

Veprimet

- As dera kryesore dhe as "Add Door" nuk mund të hapen kur temperatura është mbi 50˚C. Nëse niveli i ujit brenda kazanit kalon mbi një pikë të caktuar, dera kryesore nuk mund të hapet.
- Nëse në ekran shfaqet kodi i informacionit **ddC** shihni seksionin "**Kodet informuese**" për veprime të mëtejshme.

Cilësimet

Bllokimi për fëmijët

Për të parandaluar aksidentet nga fëmijët, Bllokimi për fëmijët bllokon të gjithë butonat përveç **Ndezje/Fikje**.

- Për të caktuar funksionin Bllokimi për fëmijët, mbani shtypur njëherësh **Temp.** (**Temperatura**) dhe **Rinse** (**Shpëlarje**) për 3 sekonda. Për ta aktivizuar, shtypni **Fillo/Ndalo**.
- Sapo Bllokimi për fëmijët të aktivizohet, të gjitha komandat do të çaktivizohen përveç **Ndezje/Fikje**. Për të përdorur komandat, çaktivizoni fillimisht Bllokimi për fëmijët.
- Për të çaktivizuar funksionin Bllokimi për fëmijët, mbani shtypur njëherësh **Temp.** (**Temperatura**) dhe **Rinse** (**Shpëlarje**) për 3 sekonda.

SHËNIM

Në gjendjen Bllokimi për fëmijët, fillimisht duhet të çaktivizoni Bllokimi për fëmijët nëse dëshironi të shtoni larës apo rroba, ose të ndryshoni cilësimet aktuale.

Tingulli aktiv/joaktiv

Mund të aktivizoni ose të çaktivizoni tingullin nga makina larëse. Cilësimi do të ruhet edhe pas rindezjes së makinës.

- Për të heshtur zërin, mbani shtypur njëherësh **Rinse** (**Shpëlarje**) dhe **Spin** (**Centrifugim**) për 3 sekonda.
- Për të heshtur zërin, mbajeni sërish shtypur për 3 sekonda.

Mirëmbajtja

Mbajeni makinën larëse të pastër për të evituar rënien e efikasitetit dhe për t'i ruajtur jetëgjatësinë.

Ekopastrimi i kazanit

Kryejeni rregullisht këtë cikël për të pastruar kazanin dhe për t'i hequr bakteret.

1. Shtypni **Ndezje/Fikje** për të ndezur makinën larëse.
2. Rrotulloni **Zgjedhësi i ciklit** për të zgjedhur **ECO DRUM CLEAN (EKOPASTRIMI I KAZANIT)**.
3. Shtypni **Fillo/Ndalo**.

SHËNIM

- Temperatura e ujit për **ECO DRUM CLEAN (EKOPASTRIMI I KAZANIT)** është caktuar në 70 °C dhe mund të ndryshohet.
- Rekomandohet të kryhet cikli **ECO DRUM CLEAN (EKOPASTRIMI I KAZANIT)** një herë pas çdo 40 larjesh.

KUJDES

Mos përdorni substanca pastrimi për larjen e kazanit. Mbetjet kimike në kazan mund të degradojnë performancën e larjes.

Smart Check

Për të aktivizuar këtë funksion, duhet së pari të shkarkoni aplikacionin "Samsung Smart Washer" në "Play Store" ose në "App Store" dhe ta instaloni në pajisje portative që ka funksion kamere.

Funksioni Smart Check është optimizuar për seritë Galaxy dhe iPhone (vetëm për modelet përkatëse).

1. Kur makina larëse gjen një problem për ta kontrolluar, ajo hyn në modalitetin Smart Check pas ndezjes.
2. Makina larëse fillon procedurën e vetëdiagnostikimit dhe shfaq një kod informacioni nëse dikton problem.
3. Hapni aplikacionin "Samsung Smart Washer" në pajisjen portative dhe prekni Smart Check.
4. Vendoseni pajisjen portative pranë ekranit të makinës larëse në mënyrë që kamera e celularit inteligjent dhe makina larëse të jenë përballë njëra-tjetrës. Në vijim, kodi informues do të njihet automatikisht nga aplikacioni.
5. Kur kodi i informacionit njihet saktë, aplikacioni ofron informacion të detajuar rreth problemit me zgjidhjet përkatëse.

SHËNIM

- Emri i funksionit, Smart Check, mund të ndryshojë në varësi të gjuhës.
- Nëse ka dritë të fortë të pasqyruar mbi ekranin e makinës larëse, aplikacioni mund të mos e njohë kodin e informacionit.
- Nëse aplikacioni nuk e njeh në vijim kodin Smart Check, jepni manualisht kodin informues në ekranin e aplikacionit.

Mirëmbajtja

Shkarkimi i urgjencës

Në rast se ikin dritat, shkarkoni ujin brenda kazanit përpara se të hiqni rrobat.

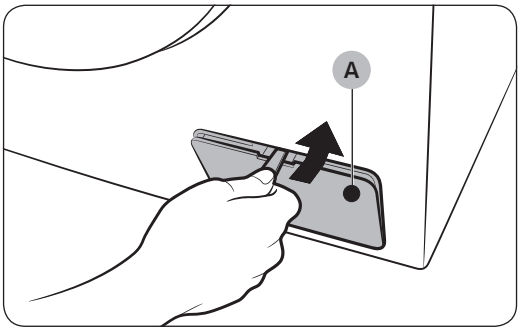

1. Fikeni dhe hiqeni nga priza makinën larëse.
2. Hapni **kapakun e filtrit (A)** me anë të një monedhe ose objekti të hollë metalik.

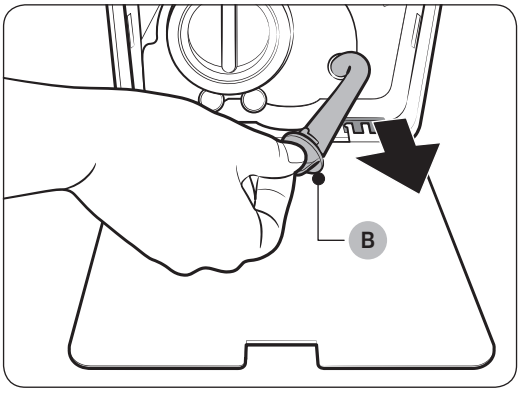

3. Vendosni një enë bosh me madhësi të mjaftueshme përreth kapakut dhe tendoseni gypin e shkarkimit të emergjencës në enë ndërsa mbani **kapakun e gypit (B)**.

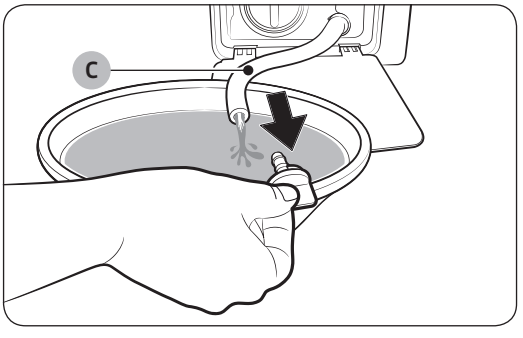

4. Hapni kapakun e gypit dhe lëreni ujin e **gypit të shkarkimit të emergjencës (C)** të rrjedhë në enë.
5. Pasi të mbaroni, mbylleni kapakun e gypit dhe rifuteni tubin. Në vijim, mbyllni kapakun e filtrit.

SHËNIM

Përdorni legen madhësie të mjaftueshme, pasi uji në kazan mund të jetë më shumë seç pritet.

Pastrimi

Sipërfaqja e makinës larëse

Përdorni leckë të butë me detergjent shtëpie jogërryes. Mos spërkatni ujë mbi makinën larëse.

Add Door

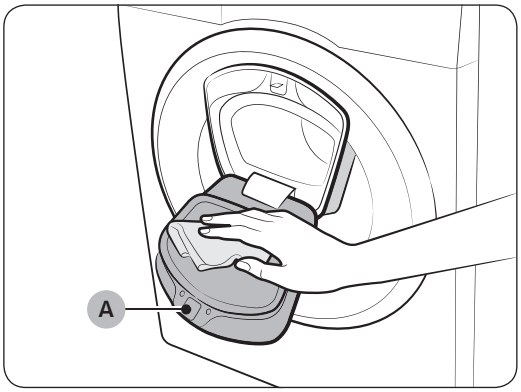

1. Hapni "Add Door".
2. Përdorni një rrobë të lagur për të pastruar "Add Door".
   - Mos përdorni agjentë pastrimi. Mund të shkaktojnë çngjyrosje.
   - Bëni kujdes kur të pastroni gominën dhe **mekanizmin e kyçjes** (**A**).
   - Pastrojini rregullisht pluhurat nga zona e derës.
3. Fshijeni dhe mbylleni "Add Door" derisa të dëgjoni një tingull kërcitës.

⚠ **KUJDES**

- Mos ushtroni forcë mbi "Add Door". Mund të thyhet.
- Mos e lini "Add Door" të hapur kur makina është duke punuar.
- Mos vendosni sende të rënda mbi "Add Door" në asnjë rast.
- Për të evituar lëndimet, mos e prekni "Add Door" kur kazani është duke u rrotulluar.
- Mos e hapni "Add Door" kur makina është duke punuar. Mund të lëndoheni.
- Mos e përdorni panelin e funksioneve kur është hapur "Add Door". Mund të lëndoheni ose të pësojë avari sistemi.
- Mos vendosni sende të tjera veç rrobave.
- Mos vendosni artikuj të mëdhenj në kazan nëpërmjet "Add Door".
- Mos e tërhiqni gominën e "Add Door" gjatë pastrimit. Mund të shkaktojë dëm.

Mirëmbajtja

Filtri rrjetë

Pastrojeni filtrin rrjetë të zorrës së ujit, një ose dy herë në vit.

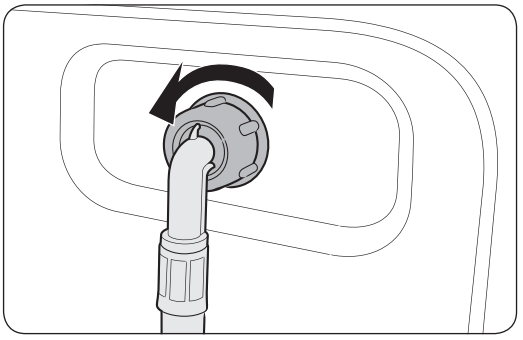

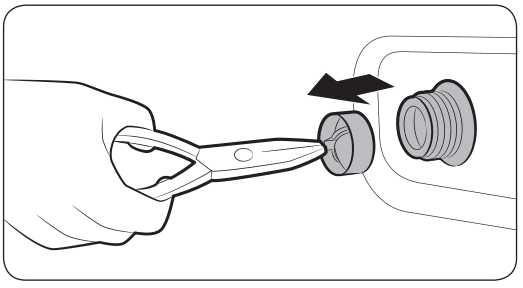

1. Fikeni makinën larëse dhe hiqeni nga priza.
2. Mbyllni rubinetin e ujit.
3. Lironi tubin dhe shkëputni zorrën e ujit nga mbrapa makinës larëse. Mbulojeni zorrën me një leckë për të evituar rrjedhjen e ujit.
4. Përdorni pinca për të tërhequr filtrin rrjetë nga valvula e hyrjes.
5. Futeni filtrin rrjetë thellë në ujë në mënyrë që të zhytet dhe pjesa me fije e bashkimit.
6. Thajeni tërësisht filtrin rrjetë në hije.
7. Rivendoseni filtrin rrjetë në valvulën e hyrjes dhe rilidheni zorrën e ujit me valvulën e hyrjes.
8. Hapni rubinetin e ujit.

SHËNIM

Nëse filtri rrjetë është i bllokuar, do të shfaqet kodi informues "**4C**" në ekran.

Filtri i pompës

Rekomandohet ta pastroni filtrin e pompës 5 ose 6 herë në vit, për të evituar bllokimin. Filtri i bllokuar i pompës mund të dobësojë efektin e flluskave.

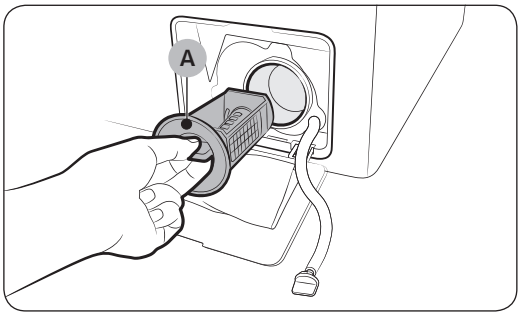

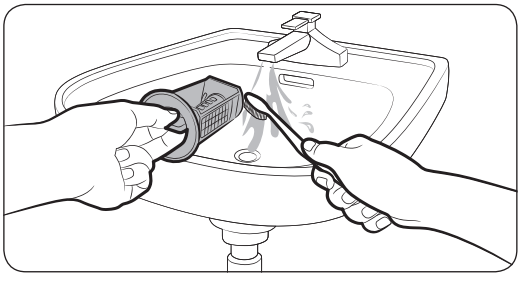

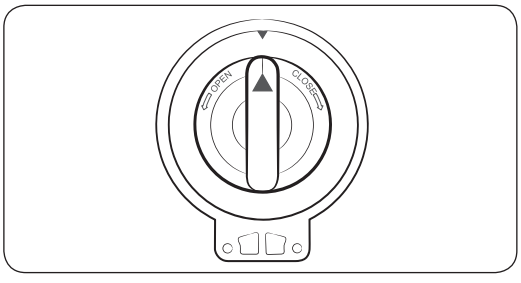

1. Fikeni makinën larëse dhe hiqeni nga priza.
2. Shkarkojeni ujin e mbetur brenda kazanit. Shihni seksionin "**Shkarkimi i urgjencës**".
3. Hapni **kapakun e filtrit** me anë të një monedhe ose objekti të hollë metalik.
4. Rrotullojeni kokën e filtrin të pompës për majtas dhe shkarkoni ujin e mbetur.
5. Pastrojeni filtrin e pompës me furça të buta. Sigurohuni që helika e pompës së shkarkimit brenda filtrit nuk është e bllokuar.
6. Rivendoseni filtrin e pompës dhe rrotullojeni kokën e filtrit për djathtas.

SHËNIM

Nëse filtri i pompës është i bllokuar, kodi informues "**5C** shfaqet në ekran.

KUJDES

- Sigurohuni që koka e filtrit të jetë mbyllur mirë pas pastrimit të filtrit. Përndryshe, mund të shkaktohet derdhje.
- Sigurohuni që filtri të jetë futur mirë pas pastrimit. Përndryshe, mund të shkaktojë avari ose derdhje.

Mirëmbajtja

Sirtari i detergjentit

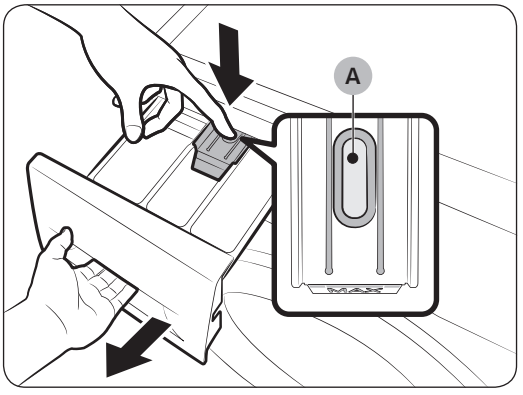

1. Ndërsa mbani shtypur **levën e lirimit (A)** brenda sirtarit, tërhiqeni sirtarin për jashtë.
2. Hiqni levën e lirimit dhe kutinë e lëngut larës nga sirtari.

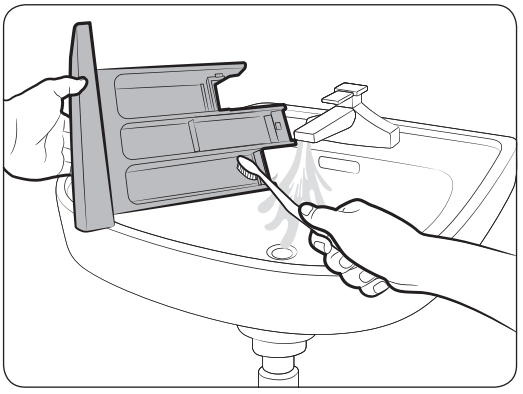

3. Pastroni elementet e sirtarit në ujë të rrjedhshëm me anë të një furçe të butë.

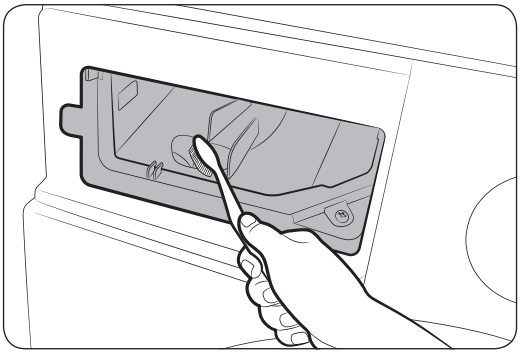

4. Pastroni mbetjet e sirtarit me anë të një furçe të butë.
5. Rivendosni levën e lirimit dhe kutinë e lëngut larës në sirtar.
6. Shtyjeni sirtarin brenda për ta mbyllur.

SHËNIM

Për të hequr detergjentin e mbetur, kryeni ciklin + **RINSE+SPIN (SHPËLARJE+CENTRIFUGIM)** me kazanin bosh.

Rikuperimi nga ngrirja

Makina larëse mund të ngrijë nëse temperatura bie nën 0 °C.

1. Fikeni makinën larëse dhe hiqeni nga priza.
2. Hidhni ujë të ngrohtë mbi rubinet për të liruar zorrën e ujit.
3. Shkëputni zorrën e ujit dhe futeni në ujë të ngrohtë.
4. Hidhni ujë të ngrohtë në kazan dhe lëreni për rreth 10 minuta.
5. Rilidhni zorrën e ujit te rubineti i ujit.

SHËNIM

Nëse makina larëse vijon të mos punojë në rregull, përsëritini hapat e mësipërm derisa të punojë në rregull.

Kujdesi për kohë të gjata mospërdorimi

Evitoni lënien e makinës larëse pa punë për periudha të gjata. Në raste të tilla, shkarkojeni makinën larëse dhe hiqeni nga priza.

1. Rrotulloni **Zgjedhësi i ciklit** për të zgjedhur + **RINSE+SPIN (SHPËLARJE+CENTRIFUGIM)**.
2. Boshatiseni kazanin dhe shtypni **Fillo/Ndalo**.
3. Kur cikli përfundon, mbylleni rubinetin e ujit dhe shkëputeni zorrën e ujit.
4. Fikeni makinën larëse dhe hiqeni nga priza.
5. Hapni derën për të lënë ajrin të qarkullojnë nëpër kazan.

Zgjidhja e problemeve

Pikat e kontrollit

Nëse keni probleme me makinën larëse, kontrolloni së pari tabelën më poshtë dhe provoni sugjerimet e atyshme.

Problemi	Veprimi
Nuk fillon.	• Sigurohuni se makinë larëse është vendosur në prizë. • Sigurohuni që dera të jetë mbyllur siç duhet. • Sigurohuni që janë hapur rubinetat e ujit. • Shtypni ose prekni ⏯ **Fillo/Ndalo** për të nisur makinën larëse. • Sigurohuni të mos jetë aktivizuar Bllokimi për fëmijët. • Përpara se makina larëse të fillojë të mbushet, do të bëjë disa zhurma kërcitëse për të kontrolluar kyçjen e derës si dhe një shkarkim të shpejtë. • Kontrolloni siguresën ose ngrini automatin.
Uji nuk vjen mjaftueshëm ose nuk vjen fare.	• Hapeni rubinetin e ujit deri në fund. • Sigurohuni që dera të jetë mbyllur siç duhet. • Sigurohuni se tubi i furnizimit me ujë nuk ka ngrirë. • Sigurohuni se tubi i furnizimit me ujë nuk është spërdredhur apo bllokuar. • Sigurohuni që të ketë presion të mjaftueshëm të ujit.
Pas një cikli, në sirtar e detergjentit mbetet ende detergjent.	• Sigurohuni se makina larëse është duke punuar me presion të mjaftueshëm të ujit. • Sigurohuni që detergjenti është hedhur në mes të sirtarit të detergjentit. • Sigurohuni që është vendosur mirë kapaku i shpëlarjes. • Nëse përdorni detergjent pluhur, sigurohuni që zgjedhësi i detergjentit të jetë në pozicionin lart. • Hiqni kapakun e shpëlarjes dhe pastroni sirtarin e detergjentit.
Ka dridhje të tepruara ose bën zhurmë.	• Sigurohuni që makina larëse të jetë instaluar në dysheme të niveluar dhe të qëndrueshme, që nuk rrëshqet. Nëse dyshemeja nuk është e niveluar, përdorni këmbët e nivelimit për të rregulluar lartësinë e makinës larëse. • Sigurohuni që janë hequr bulonat e vendosur gjatë dërgimit të produktit. • Sigurohuni që makina larëse nuk prek me objekte të tjera. • Sigurohuni se ngarkesa e rrobave është e ekuilibruar. • Motori mund të shkaktojë zhurmë gjatë punës së tij normale. • Rrobat e gjata ose të dekoruara me metale mund të bëjnë zhurmë gjatë larjes. Kjo është normale. • Objektet metalike, si monedhat, mund të bëjnë zhurmë. Pas larjes, hiqini këto objekte nga kazani ose kutia filtrit.

Problemi	Veprimi
Nuk shkarkon dhe/ose rrotullohet.	• Sigurohuni që zorra e shkarkimit të jetë e drejtë gjatë gjithë rrugës deri te sistemi i shkarkimit. Nëse shihni pengesa në shkarkim, telefonojini shërbimit. • Sigurohuni se filtri i papastërtive nuk është i bllokuar. • Mbyllni derën dhe shtypni ose prekni ⏯ **Fillo/Ndalo**. Për sigurinë tuaj, makina larëse nuk rrotullohet as than nëse dera është e hapur. • Sigurohuni që zorra e shkarkimit nuk është e ngrirë ose e bllokuar. • Sigurohuni që zorra e shkarkimit të jetë lidhur me sistemin e shkarkimit dhe të mos jetë e bllokuar. • Nëse makina larëse nuk merr energji të mjaftueshme, për njëfarë kohe mund të mos kryejë shkarkimin ose rrotullimin. Sapo të rimarrë energji të mjaftueshme, do të vijojë punën si normalisht.
Dera nuk hapet.	• Shtypni ose prekni ⏯ **Fillo/Ndalo** për të ndalur makinën larëse. • Mund të duhen disa çaste derisa të lirohet mekanizmi i kyçjes së derës. • Dera nuk do të hapet deri në 3 minuta pasi makina larëse të ketë ndaluar ose të jetë fikur korrenti. • Sigurohuni që i gjithë uji në kazan të jetë shkarkuar. • Dera mund të mos hapet nëse mbetet ujë në kazan. Shkarkoni kazanin dhe hapeni derën manualisht. • Sigurohuni që drita e mbylljes së derës të jetë e fikur. Llamba e kyçjes së derës fiket pas shkarkimit të makinës larëse.
Shkumë e tepërt.	• Sigurohuni që të përdorni detergjentët e rekomanduar sipas rastit. • Përdorni detergjent të efikasitetit të lartë (HE) për të evituar shkumën e tepërt. • Reduktoni sasinë e detergjentit për ujë të butë, ngarkesa të vogla ose rroba me ndotje të ulët. • Nuk rekomandohen detergjentë jo të efikasitetit të lartë.
Nuk mund t'i shtohet më tej detergjent.	• Sigurohuni që sasia e detergjentit dhe e zbutësit të tekstileve të mos ketë kaluar kufirin.

Zgjidhja e problemeve

Problemi	Veprimi
Ndalon.	• Sigurohuni që kordoni elektrik është futur në prizë funksionale. • Kontrolloni siguresën ose ngrini automatin. • Mbyllni derën dhe shtypni ⏯ **Fillo/Ndalo** për të nisur makinën larëse. Për sigurinë tuaj, makina larëse nuk rrotullohet as than nëse dera është e hapur. • Përpara se makina larëse të fillojë të mbushet, do të bëjë disa zhurma kërcitëse për të kontrolluar kyçjen e derës si dhe një shkarkim të shpejtë. • Mund të ketë një ndërprerje ose periudhë njomjeje në cikël. Prisni për pak dhe makina larëse mund të rinisë. • Sigurohuni që filtri rrjetë i zorrës së furnizimit me ujë të mos jetë bllokuar te rubinetat e ujit. Pastrojeni herë pas here filtrin rrjetë. • Nëse makina larëse nuk merr energji të mjaftueshme, për njëfarë kohe mund të mos kryejë shkarkimin ose rrotullimin. Sapo të rimarrë energji të mjaftueshme, do të vijojë punën si normalisht.
Mbushet me ujë në temperaturën e gabuar.	• Hapni të dy rubinetat deri në fund. • Sigurohuni që keni zgjedhur saktë temperaturën. • Sigurohuni që zorrët janë lidhur me rubinetat e duhur. Shkarkon ujin e linjave. • Sigurohuni që ngrohësi i ujit të jetë caktuar për të nxjerrë ujë të ngrohtë prej së paku 49 °C (120 °F) në rubinet. Gjithashtu kontrolloni kapacitetin e ngrohësit të ujit dhe shpejtësinë e rikuperimit. • Shkëputni zorrët dhe pastroni filtrin rrjetë. Filtri rrjetë mund të jetë bllokuar. • Kur mbushet makina larëse, temperatura e ujit mund të ndryshojë pasi funksioni i komandimit automatik të temperaturës kontrollon temperaturën e ujit në hyrje. Kjo është normale. • Kur mbushet makina larëse, mund të vini re se në shpërndarëse shkon vetëm ujë i ngrohtë ose vetëm ujë i ftohtë, kur janë zgjedhur temperatura të ftohta ose të ngrohta. Kjo është sjellje normale e funksionit të komandimit automatik të temperaturës teksa makina larëse përcakton temperaturën e ujit.
Ngarkesa del e lagur në fund të një cikli.	• Përdorni shpejtësitë "E lartë" ose "Ekstra e lartë" të rrotullimit. • Përdorni detergjent të efikasitetit të lartë (HE) për të reduktuar shkumën e tepërt. • Ngarkesa është shumë e vogël. Ngarkesat e vogla (një ose dy artikuj) mund të zhbalancohen dhe të mos rrotullohen plotësisht. • Sigurohuni që zorra e shkarkimit të mos jetë spërdredhur apo bllokuar.
Pikon ujë.	• Sigurohuni që dera të jetë mbyllur siç duhet. • Sigurohuni që të gjitha zorrët të jenë lidhur mirë. • Sigurohuni që skaji i zorrës së shkarkimit të jetë futur dhe siguruar mirë në sistemin e shkarkimit. • Mos mbingarkoni. • Përdorni detergjent të efikasitetit të lartë (HE) për të evituar shkumën e tepërt.

Problemi	Veprimi
Ka aroma të pakëndshme.	• Shkuma e tepërt mblidhet në fund dhe mund të shkaktojë erëra të pakëndshme. • Kryeni ciklet e spastrimit për ta higjienizuar herë pas here makinën. • Pastroni gominën e derës (diafragma). • Thajeni pjesën e brendshme të makinës larëse pas përfundimit të një cikli.
Nuk duken flluska (vetëm modelet "Bubbleshot").	• Mbingarkimi mund të fshehë flluskat. • Rrobat me ndotje të lartë mund të mos krijojnë flluska.
Mund ta hap "Add Door" në çfarëdo çasti?	• "Add Door" mund të hapet vetëm kur shfaqet treguesi . Por, nuk do të hapet në rastet e mëposhtme: - Kur po ekzekutohet procesi i zierjes ose i tharjes dhe temperatura e brendshme rritet. - Nëse e caktoni Bllokimi për fëmijët për arsye sigurie. - Kur kryhet cikli i larjes me kazan ose i tharjes me kazan pa rroba të tjera.

Nëse problemi vijon, kontaktoni pikën vendore të shërbimit të Samsung-ut.

Zgjidhja e problemeve

Kodet informuese

Nëse makina larëse nuk funksionon, mund të shihni kod informues në ekran. Kontrolloni tabelën më poshtë dhe provoni sugjerimet.

Kodi	Veprimi
4C	Nuk vjen ujë. • Sigurohuni që janë hapur rubinetat e ujit. • Sigurohuni që nuk janë të bllokuara zorrët e ujit. • Sigurohuni që nuk janë të ngrira rubinetat e ujit. • Sigurohuni që makina larëse po punon me presion të mjaftueshëm të ujit. • Sigurohuni që rubinetat e ujit të ftohtë dhe të ngrohtë janë lidhur mirë. • Pastroni filtrin rrjetë pasi mund të jetë bllokuar.
4C2	• Sigurohuni që zorra e ujit të ftohtë është lidhur mirë me rubinetin e ujit të ftohtë. Nëse është lidhur me rubinetin e ujit të ngrohtë, mund të deformohet pas disa cikleve.
5C	Uji nuk shkarkohet. • Sigurohuni që zorra e shkarkimit nuk është e ngrirë ose e bllokuar. • Sigurohuni që zorra e shkarkimit është vendosur në rregull, në varësi të llojit të lidhjes. • Pastroni filtrin e papastërtive, pasi mund të jetë bllokuar. • Sigurohuni që zorra e shkarkimit të jetë e drejtë gjatë gjithë rrugës deri te sistemi i shkarkimit. • Nëse vijon të mbetet kodi informues, kontaktoni me pikën e shërbimit të klientëve.
dC	Larësja po përdoret me derën hapur. • Sigurohuni që dera të jetë mbyllur siç duhet. • Sigurohuni që të mos kenë mbetur rroba në derë.
OC	Derdhet ujë. • Riniseni pas centrifugimit. • Nëse kodi informues mbetet në ekran, kontaktoni pikën vendore të shërbimit të Samsung-ut.
LC, LC1	Kontrolloni zorrën e shkarkimit. • Sigurohuni që fundi i zorrës së shkarkimit të jetë vendosur në dysheme. • Sigurohuni që zorra e shkarkimit të mos jetë bllokuar. • Nëse vijon të mbetet kodi informues, kontaktoni me pikën e shërbimit të klientëve.
Ub	Nuk punon centrifuga. • Sigurohuni që rrobat të jenë shpërndarë njëtrajtshëm. • Sigurohuni që makina larëse të jetë në sipërfaqe të niveluar. • Rivendosni ngarkesën. Nëse vetëm njëra nga rrobat ka nevojë për larje, si p.sh rroba banje ose një palë xhins, rezultati përfundimtar i centrifugimit mund të jetë i pakënaqshëm dhe në ekran shfaqet një mesazh kontrolli "**Ub**".

Kodi	Veprimi
3C	Kontrolloni motorin nëse punon. • Provoni të rinisni ciklin. • Nëse vijon të mbetet kodi informues, kontaktoni me pikën e shërbimit të klientëve.
UC	Duhet kontrolluar komanda elektronike. • Kontrolloni nëse korrenti vjen në rregull. • Nëse vijon të mbetet kodi informues, kontaktoni me pikën e shërbimit të klientëve.
	Diktohet tension i ulët. • Kontrolloni nëse kordoni është futur në prizë. • Nëse vijon të mbetet kodi informues, kontaktoni me pikën e shërbimit të klientëve.
HC	Kontrolli i ngrohjes në temperaturë të lartë. • Nëse vijon të mbetet kodi informues, kontaktoni me pikën e shërbimit të klientëve.
1C	Sensori “Niveli i ujit” nuk punon në rregull. • Fikeni makinën dhe rinisni ciklin. • Nëse vijon të mbetet kodi informues, kontaktoni me pikën e shërbimit të klientëve.
AC	Kontrolloni komunikimet midis qarkut kryesor dhe atyre dytësorë. • Fikeni makinën dhe rinisni ciklin. • Nëse vijon të mbetet kodi informues, kontaktoni me pikën e shërbimit të klientëve.
DDC, ddC	Ky mesazh shfaqet kur e hapni "Add Door" pa shtypur ⏯ **Fillo/Ndalo**. Nëse ndodh kjo, bëni një prej sa më poshtë: • Shtypni "Add Door" për ta mbyllur mirë. Më pas, shtypni ⏯ **Fillo/Ndalo** dhe provoni sërish. • Për të shtuar rroba, hapeni "Add Door" dhe futni rrobat. Mbylleni mirë "Add Door". Pastaj, shtypni ⏯ **Fillo/Ndalo** për të rifilluar punën.
8C	Sensori "MEMS" nuk punon në rregull. • Fikeni makinën dhe rinisni ciklin. • Nëse vijon të mbetet kodi informues, kontaktoni me qendrën lokale të shërbimit "Samsung".
AC6	Kontrolloni komunikimin midis qarkut kryesor dhe të invertitorit. • Në varësi të gjendjes, makina mund të kthehet vetë në funksionim normal. • Fikeni makinën dhe rinisni ciklin. • Nëse vijon të mbetet kodi informues, kontaktoni me qendrën lokale të shërbimit "Samsung".
DC1	Kyçja/shkyçja e derës kryesore nuk punon në rregull. • Fikeni makinën dhe rinisni ciklin. • Nëse vijon të mbetet kodi informues, kontaktoni me qendrën lokale të shërbimit "Samsung".

Zgjidhja e problemeve

Kodi	Veprimi
DC3	Kyçja/shkyçja e "Add Door" nuk punon në rregull. • Fikeni makinën dhe rinisni ciklin. • Nëse vijon të mbetet kodi informues, kontaktoni me qendrën lokale të shërbimit "Samsung".

Nëse ndonjë kod informues vijon të shfaqet në ekran, kontaktoni pikën vendore të shërbimit të Samsung-ut.

Specifikimet

Tabela e kujdesit për tekstilet

Simbolet e mëposhtme ofrojnë udhëzimet për kujdesin ndaj rrobave. Etiketat e kujdesit përfshijnë katër simbole sipas kësaj renditjeje: larje, zbardhim, tharje dhe hekurosje (dhe pastrim kimik nëse është e nevojshme). Përdorimi i simboleve garanton harmonizim ndërmjet prodhuesve vendas të rrobave dhe atyre të importuara. Ndiqni udhëzimet e etiketës së kujdesit për të zgjatur jetëgjatësinë e rrobave dhe për të pakësuar problemet gjatë larjes.

	Material rezistues		Mos e hekurosni
	Tekstile delikate		Mund të pastrohet kimikisht duke përdorur çfarëdo tretësire
	Artikulli mund të lahet në 95 °C		Pastrim kimik
	Artikulli mund të lahet në 60 °C		Pastrojeni kimikisht vetëm me perklorur, karburant të lehtë, alkool të pastër ose R113
	Artikulli mund të lahet në 40 °C		Pastrojeni kimikisht vetëm me karburant avionësh, alkool të pastër or R113
	Artikulli mund të lahet në 30 °C		Mos e pastroni kimikisht
	Vetëm larje me dorë		Thajeni në një sipërfaqe të sheshtë
	Vetëm pastrim kimik		Mund të varen për t'u tharë
	Mund të zbardhen në ujë të ftohtë		Tharje në varëse rrobash
	Mos e zbardhni		Tharje në makinë, nxehtësi normale
	Mund të hekuroset në maksimumi 200 °C		Tharje në makinë, nxehtësi e pakësuar
	Mund të hekuroset në maksimumi 150 °C		Mos e thani në makinë
	Mund të hekuroset në maksimumi 100 °C		

Specifikimet

Mbrojtja e mjedisit

- Kjo pajisje është prodhuar nga materiale të riciklueshme. Nëse vendosni ta eliminoni këtë pajisje, ju lutemi respektoni rregulloret vendore të eliminimit të mbeturinave. Priteni kordonin elektrik në mënyrë që priza të mos lidhet me një burim energjie. Hiqeni derën në mënyrë që kafshët dhe fëmijët e vegjël të mos mbeten të bllokuar brenda pajisjes.
- Mos tejkaloni sasitë e detergjentit të rekomanduara në udhëzimet e prodhuesit të detergjentit.
- Përdorni produkte për heqjen e njollave dhe zbardhës përpara ciklit të larjes vetëm kur është e domosdoshme.
- Kurseni ujin dhe energjinë elektrike duke larë vetëm ngarkesa të plota (sasia e saktë varet nga cikli i përdorur).

Fleta e specifikimeve

" * " Yjet shënojnë model të ndryshueshëm dhe mund të ndryshojnë (0-9) ose (A-Z).

Lloji			Makina larëse me mbushje nga përpara	
Emri i modelit			WW9*K5*****	
Përmasat			Gjer. 600 x thell. 550 x lart. 850 (mm)	
Presioni i ujit			50-800 kPa	
Pesha NETO			63,0 kg	
Kapaciteti i larjes dhe shtrydhjes			9,0 kg	
Konsumi i energjisë	Larje	220 V	150 W	
		240 V	150 W	
	Larja dhe ngrohja	220 V	2000 W	
		240 V	2400 W	
	Centrifugim	220-240 V	300 W	
	Pompimi		30 W	
RROTULLIMET E CENTRIFUGËS			WW9*K54****	WW9*K52****
			1400 rpm	1200 rpm

Lloji			Makina larëse me mbushje nga përpara	
Emri i modelit			WW8*K5*****	
Përmasat			Gjer. 600 x thell. 550 x lart. 850 (mm)	
Presioni i ujit			50-800 kPa	
Pesha NETO			63,0 kg	
Kapaciteti i larjes dhe shtrydhjes			8,0 kg	
Konsumi i energjisë	Larje	220 V	150 W	
		240 V	150 W	
	Larja dhe ngrohja	220 V	2000 W	
		240 V	2400 W	
	Centrifugim	220-240 V	300 W	
	Pompimi		30 W	
RROTULLIMET E CENTRIFUGËS			WW8*K54****	WW8*K52****
			1400 rpm	1200 rpm

Specifikimet

Lloji			Makina larëse me mbushje nga përpara	
Emri i modelit			WW7*K5*****	
Përmasat			Gjer. 600 x thell. 550 x lart. 850 (mm)	
Presioni i ujit			50-800 kPa	
Pesha NETO			63,0 kg	
Kapaciteti i larjes dhe shtrydhjes			7,0 kg	
Konsumi i energjisë	Larje	220 V	150 W	
		240 V	150 W	
	Larja dhe ngrohja	220 V	2000 W	
		240 V	2400 W	
	Centrifugim	220-240 V	300 W	
	Pompimi		30 W	
RROTULLIMET E CENTRIFUGËS			WW7*K54****	WW7*K52****
			1400 rpm	1200 rpm

SHËNIM

Dizajni dhe specifikimet mund të ndryshojnë pa njoftim paraprak për qëllim të përmirësimit të cilësisë.

Në përputhje me Rregulloren (BE) nr. 1061/2010

" * " Yjet shënojnë model të ndryshueshëm dhe mund të ndryshojnë (0-9) ose (A-Z).

Samsung			
Emri i modelit		WW9*K54****	WW9*K52****
Kapaciteti	kg	9.0	
Efikasiteti i energjisë në shkallë nga D (efikasiteti më i ulët) deri në A+++ (efikasiteti më i lartë)		A+++	
Konsumi vjetor i energjisë (bazohet në 220 ciklet standarde të larjes për procesin standard të të pambuktave në 60 °C dhe 40 °C me ngarkesë të plotë dhe të pjesshme dhe konsumin për modalitetet aktive dhe joaktive. Konsumi real i energjisë do të varet nga mënyra e përdorimit të pajisjes.)	kWh/vit	130	
Konsumi i energjisë			
Programi standard i të pambuktave 60 °C në ngarkesë të plotë	kWh	0,65	
Programi standard i të pambuktave 60 °C në ngarkesë të pjesshme	kWh	0,51	
Programi standard i të pambuktave 40 °C në ngarkesë të pjesshme	kWh	0,51	
Konsumi i llogaritur i energjisë për modalitetin "fikur".	W	0,48	
Konsumi i llogaritur i energjisë për modalitetin "ndezur".	W	5	
Konsumi vjetor i ujit (bazohet në 220 ciklet standarde të larjes për procesin standard të të pambuktave në 60 °C dhe 40 °C në ngarkesë të plotë dhe të pjesshme. Konsumi real i ujit do të varet nga mënyra e përdorimit të pajisjes.)	L/vit	9400	
Kategoria e efikasitetit të centrifugimit			
Kategoria e efikasitetit të tharjes me centrifugim në shkallë nga G (efikasiteti më i ulët) deri në A (efikasiteti më i lartë)		A	B
Shpejtësia maksimale e centrifugimit	rpm	1400	1200
Lagështia e mbetur	%	44	53
Programet **COTTON (TË PAMBUKTA)** 60 °C dhe **COTTON (TË PAMBUKTA)** 40 °C janë "programi standard për të pambuktat 60 °C" dhe "programi standard për të pambuktat 40 °C". Janë të përshtatshme për pastrimin e rrobave të pambukta me ndotje normale dhe janë më efikaset (për sa i përket konsumit të ujit dhe të energjisë) për këtë lloj rrobash. Në këto programe, temperatura aktuale e ujit mund të ndryshojë nga temperatura e deklaruar. Ekzekutoni modalitetin e kalibrimit pas instalimit (shihni seksionin "**Ekzekutoni kalibrimin (rekomandohet)**" në faqen **23**).			
Kohëzgjatja e programit standard			
Programi standard i të pambuktave 60 °C në ngarkesë të plotë	min	293	
Programi standard i të pambuktave 60 °C në ngarkesë të pjesshme	min	283	
Programi standard i të pambuktave 40 °C në ngarkesë të pjesshme	min	283	
Kohëzgjatja e modalitetit "ndezur" (Tl)	min	2	
Emetimet e zhurmës në ajër, të shprehura në dB(A) re 1 pW dhe të rrumbullakosura në numrin e plotë më të afërt, gjatë fazave të larjes dhe të centrifugimit për programin standard të të pambuktave në 60 °C në ngarkesë të plotë;			
Larje	dB (A) re 1 pW	53	
Centrifugim	dB (A) re 1 pW	74	
E pamontuar			

Specifikimet

Në përputhje me Rregulloren (BE) nr. 1061/2010

" * " Yjet shënojnë model të ndryshueshëm dhe mund të ndryshojnë (0-9) ose (A-Z).

Samsung			
Emri i modelit		WW8*K54****	WW8*K52****
Kapaciteti	kg	8,0	
Efikasiteti i energjisë në shkallë nga D (efikasiteti më i ulët) deri në A+++ (efikasiteti më i lartë)		A+++	
Konsumi vjetor i energjisë (bazohet në 220 ciklet standarde të larjes për procesin standard të të pambuktave në 60 °C dhe 40 °C me ngarkesë të plotë dhe të pjesshme dhe konsumin për modalitetet aktive dhe joaktive. Konsumi real i energjisë do të varet nga mënyra e përdorimit të pajisjes.)	kWh/vit	116	
Konsumi i energjisë			
Programi standard i të pambuktave 60 °C në ngarkesë të plotë	kWh	0,54	
Programi standard i të pambuktave 60 °C në ngarkesë të pjesshme	kWh	0,48	
Programi standard i të pambuktave 40 °C në ngarkesë të pjesshme	kWh	0,48	
Konsumi i llogaritur i energjisë për modalitetin "fikur".	W	0,48	
Konsumi i llogaritur i energjisë për modalitetin "ndezur".	W	5	
Konsumi vjetor i ujit (bazohet në 220 ciklet standarde të larjes për procesin standard të të pambuktave në 60 °C dhe 40 °C në ngarkesë të plotë dhe të pjesshme. Konsumi real i ujit do të varet nga mënyra e përdorimit të pajisjes.)	L/vit	8100	
Kategoria e efikasitetit të centrifugimit			
Kategoria e efikasitetit të tharjes me centrifugim në shkallë nga G (efikasiteti më i ulët) deri në A (efikasiteti më i lartë)		A	B
Shpejtësia maksimale e centrifugimit	rpm	1400	1200
Lagështia e mbetur	%	44	53
Programet **COTTON (TË PAMBUKTA)** 60 °C dhe **COTTON (TË PAMBUKTA)** 40 °C janë "programi standard për të pambuktat 60 °C" dhe "programi standard për të pambuktat 40 °C". Janë të përshtatshme për pastrimin e rrobave të pambukta me ndotje normale dhe janë më efikaset (për sa i përket konsumit të ujit dhe të energjisë) për këtë lloj rrobash. Në këto programe, temperatura aktuale e ujit mund të ndryshojë nga temperatura e deklaruar. Ekzekutoni modalitetin e kalibrimit pas instalimit (shihni seksionin "**Ekzekutoni kalibrimin (rekomandohet)**" në faqen **23**).			
Kohëzgjatja e programit standard			
Programi standard i të pambuktave 60 °C në ngarkesë të plotë	min	284	
Programi standard i të pambuktave 60 °C në ngarkesë të pjesshme	min	254	
Programi standard i të pambuktave 40 °C në ngarkesë të pjesshme	min	254	
Kohëzgjatja e modalitetit "ndezur" (Tl)	min	2	
Emetimet e zhurmës në ajër, të shprehura në dB(A) re 1 pW dhe të rrumbullakosura në numrin e plotë më të afërt, gjatë fazave të larjes dhe të centrifugimit për programin standard të të pambuktave në 60 °C në ngarkesë të plotë;			
Larje	dB (A) re 1 pW	53	
Centrifugim	dB (A) re 1 pW	74	
E pamontuar			

Në përputhje me Rregulloren (BE) nr. 1061/2010

" * " Yjet shënojnë model të ndryshueshëm dhe mund të ndryshojnë (0-9) ose (A-Z).

Samsung			
Emri i modelit		WW7*K54****	WW7*K52****
Kapaciteti	kg	7,0	
Efikasiteti i energjisë në shkallë nga D (efikasiteti më i ulët) deri në A+++ (efikasiteti më i lartë)		A+++	
Konsumi vjetor i energjisë (bazohet në 220 ciklet standarde të larjes për procesin standard të të pambuktave në 60 °C dhe 40 °C me ngarkesë të plotë dhe të pjesshme dhe konsumin për modalitetet aktive dhe joaktive. Konsumi real i energjisë do të varet nga mënyra e përdorimit të pajisjes.)	kWh/vit	122	
Konsumi i energjisë			
Programi standard i të pambuktave 60 °C në ngarkesë të plotë	kWh	0,68	
Programi standard i të pambuktave 60 °C në ngarkesë të pjesshme	kWh	0,52	
Programi standard i të pambuktave 40 °C në ngarkesë të pjesshme	kWh	0,34	
Konsumi i llogaritur i energjisë për modalitetin "fikur".	W	0,48	
Konsumi i llogaritur i energjisë për modalitetin "ndezur".	W	5	
Konsumi vjetor i ujit (bazohet në 220 ciklet standarde të larjes për procesin standard të të pambuktave në 60 °C dhe 40 °C në ngarkesë të plotë dhe të pjesshme. Konsumi real i ujit do të varet nga mënyra e përdorimit të pajisjes.)	L/vit	7400	
Kategoria e efikasitetit të centrifugimit			
Kategoria e efikasitetit të tharjes me centrifugim në shkallë nga G (efikasiteti më i ulët) deri në A (efikasiteti më i lartë)		B	
Shpejtësia maksimale e centrifugimit	rpm	1400	1200
Lagështia e mbetur	%	53	
Programet **COTTON (TË PAMBUKTA)** 60 °C dhe **COTTON (TË PAMBUKTA)** 40 °C janë "programi standard për të pambuktat 60 °C" dhe "programi standard për të pambuktat 40 °C". Janë të përshtatshme për pastrimin e rrobave të pambukta me ndotje normale dhe janë më efikaset (për sa i përket konsumit të ujit dhe të energjisë) për këtë lloj rrobash. Në këto programe, temperatura aktuale e ujit mund të ndryshojë nga temperatura e deklaruar. Ekzekutoni modalitetin e kalibrimit pas instalimit (shihni seksionin "**Ekzekutoni kalibrimin (rekomandohet)**" në faqen **23**).			
Kohëzgjatja e programit standard			
Programi standard i të pambuktave 60 °C në ngarkesë të plotë	min	245	
Programi standard i të pambuktave 60 °C në ngarkesë të pjesshme	min	195	
Programi standard i të pambuktave 40 °C në ngarkesë të pjesshme	min	175	
Kohëzgjatja e modalitetit "ndezur" (Tl)	min	2	
Emetimet e zhurmës në ajër, të shprehura në dB(A) re 1 pW dhe të rrumbullakosura në numrin e plotë më të afërt, gjatë fazave të larjes dhe të centrifugimit për programin standard të të pambuktave në 60 °C në ngarkesë të plotë;			
Larje	dB (A) re 1 pW	54	
Centrifugim	dB (A) re 1 pW	74	
E pamontuar			

Specifikimet

Informacion për ciklet kryesore të larjes

Modeli	Ciklet	Temperatura (°C)	Kapaciteti (kg)	Koha e ciklit (min)	Përmbajtja e lagështirës së mbetur (%)		Konsumi i ujit (L/cikël)	Konsumi i energjisë (kWh/cikël)
					1400 rpm	1200 rpm		
WW9*K5*****	COTTON (TË PAMBUKTA)	20	4,0	142	56	59	65	0,36
	COTTON (TË PAMBUKTA)	40	4,5	283	44	53	39	0,51
		60	4,5	283	44	53	39	0,51
			9,0	293	44	53	47	0,65
	SYNTHETICS (SINTETIKE)	40	4,0	159	35	35	68	0,65
WW8*K5*****	COTTON (TË PAMBUKTA)	20	4,0	142	56	59	60	0,33
	COTTON (TË PAMBUKTA)	40	4,0	254	44	53	33	0,48
		60	4,0	254	44	53	33	0,48
			8,0	283	44	53	41	0,54
	SYNTHETICS (SINTETIKE)	40	4,0	159	35	35	68	0,65
WW7*K5*****	COTTON (TË PAMBUKTA)	20	3,5	142	56	59	55	0,30
	COTTON (TË PAMBUKTA)	40	3,5	175	53	53	38	0,34
		60	3,5	195	53	53	38	0,52
			7,0	245	53	53	48	0,68
	SYNTHETICS (SINTETIKE)	40	3,5	159	35	35	68	0,65

Vlerat në tabelë janë matur sipas kushteve të specifikuara në standardin IEC60456/EN60456. Vlerat aktuale do të varen nga mënyra se si përdoret pajisja.

Shënime

Shënime

Shënime

SAMSUNG

PYETJE OSE KOMENTE?

SHTETI	TELEFONONI	OSE NA VIZITONI NË INTERNET NË
BULGARIA	0800 111 31, Безплатна телефонна линия	www.samsung.com/bg/support
CROATIA	072 726 786	www.samsung.com/hr/support
CZECH	800 - SAMSUNG (800-726786)	www.samsung.com/cz/support
ESTONIA	800-7267	www.samsung.com/ee/support
HUNGARY	0680SAMSUNG (0680-726-786) 0680PREMIUM (0680-773-648)	www.samsung.com/hu/support
LATVIA	8000-7267	www.samsung.com/lv/support
LITHUANIA	8-800-77777	www.samsung.com/lt/support
ROMANIA	*8000 (apel in retea) 08008-726-78-64 (08008-SAMSUNG) Apel GRATUIT	www.samsung.com/ro/support
SERBIA	011 321 6899	www.samsung.com/rs/support
SLOVAKIA	0800-SAMSUNG (0800-726 786)	www.samsung.com/sk/support
SLOVENIA	080 697 267 (brezplačna številka)	www.samsung.com/si

CE

DC68-03654B-01

Mašina za pranje veša

Korisnički priručnik

WW9*K5*****/WW8*K5*****/WW7*K5*****



SAMSUNG

Sadržaj

Informacije o bezbednosti 4

Šta treba da znate o bezbednosnim uputstvima 4
Važni bezbednosni simboli 4
Važne mere predostrožnosti 5
Važna upozorenja za postavljanje 6
Mere opreza prilikom postavljanja 7
Važna upozorenja za upotrebu 8
Mere opreza prilikom korišćenja 9
Važna upozorenja za čišćenje 12
Uputstva u vezi sa odlaganjem električne i elektronske opreme 13

Postavljanje 14

Šta se nalazi u pakovanju 14
Uslovi za postavljanje 16
Detaljan opis instalacije 18

Pre početka korišćenja 24

Početno podešavanje 24
Smernice za veš 25
Smernice za fioku za deterdžent 27

Korišćenje 30

Kontrolna tabla 30
Jednostavni koraci za početak korišćenja 32
Pregled ciklusa 33
Posebne karakteristike 36
Postavke 38

Održavanje 39

Eco čišćenje bubnja 39
Smart Check 40
Ispuštanje vode u hitnim slučajevima 41
Čišćenje 42
Oporavak nakon zamrzavanja 46
Zaštita u slučaju dužeg perioda nekorišćenja 46

Rešavanje problema 47

Tačke provere 47
Informativni kodovi 51

Specifikacije 54

Tabela o održavanju tkanina 54
Zaštita okoline 55
List sa specifikacijama 56
Informacije o glavnim programima pranja 61

Informacije o bezbednosti

Čestitamo vam na kupovini nove Samsung mašine za pranje veša. Ovaj priručnik sadrži važne informacije o postavljanju, upotrebi i održavanju vašeg novog uređaja. Pažljivo pročitajte ovaj priručnik da biste u potpunosti iskoristili brojne prednosti i funkcije ove mašine za pranje veša.

Šta treba da znate o bezbednosnim uputstvima

Pažljivo pročitajte ovaj priručnik da biste saznali kako da bezbedno i efikasno koristite opcije i funkcije svog novog uređaja, kojih ima puno. Sačuvajte ovaj priručnik na bezbednom mestu blizu uređaja da biste mogli da se podsetite kada zatreba. Koristite ovaj uređaj samo u predviđene svrhe, kao što je opisano u ovom priručniku.

Upozorenja i važna bezbednosna uputstva iz ovog priručnika ne obuhvataju sve moguće uslove i situacije do kojih može doći. Dužni ste da razborito, oprezno i pažljivo postupate pri postavljanju, održavanju i korišćenju mašine za pranje veša.

Budući da se ova uputstva za rad odnose na više modela, karakteristike vaše mašine za pranje veša mogu neznatno da se razlikuju od karakteristika opisanih u ovom priručniku, pa se možda neki znakovi upozorenja neće odnositi na vaš uređaj. Ako imate bilo kakva pitanja ili nedoumice, obratite se najbližem servisnom centru ili potražite pomoć i informacije na adresi www.samsung.com.

Važni bezbednosni simboli

Šta znače ikone i simboli u ovom korisničkom priručniku:

⚠ UPOZORENJE

Opasne ili rizične radnje koje mogu da dovedu do teških telesnih povreda, smrti i/ili oštećenja imovine.

⚠ OPREZ

Opasne ili rizične radnje koje mogu za posledicu imati telesne povrede i/ili oštećenje imovine.

NAPOMENA

Ukazuje na postojanje rizika od telesnih povreda ili materijalne štete.

Ovi znaci upozorenja služe za sprečavanje povreda vas i drugih.

Poštujte ih u potpunosti.

Kada pročitate ovaj priručnik, ostavite ga na sigurno mesto da biste mogli da se podsetite kad zatreba.

Pre korišćenja uređaja pročitajte sva uputstva.

Kao i kod svih uređaja koji koriste električnu energiju i sadrže pokretne delove, postoji izvesna opasnost pri upotrebi. Da biste bezbedno rukovali ovim uređajem, upoznajte se načinom uporebe i budite pažljivi pri upotrebi uređaja.

Važne mere predostrožnosti

⚠ UPOZORENJE

Opasne ili rizične radnje koje mogu za posledicu imati telesne povrede i/ili oštećenje imovine.

1. Ovaj uređaj nije namenjen za upotrebu od strane osoba (što podrazumeva i decu) sa smanjenim fizičkim, čulnim ili mentalnim sposobnostima ili manjkom iskustva i znanja, osim pod nadzorom osobe koja odgovara za njihovu bezbednost i daje im uputstva za upotrebu uređaja.
2. Za korišćenje u Evropi: Ovaj uređaj mogu koristiti deca od 8 godina i starija, kao i osobe sa smanjenim fizičkim, čulnim ili mentalnim sposobnostima ili manjkom iskustva i znanja, pod uslovom da su svesne potencijalnih opasnosti i da ih odgovorna osoba nadzire ili da im je dala uputstva za bezbedno korišćenje uređaja. Deca ne smeju da se igraju sa uređajem. Čišćenje i održavanje uređaja ne smeju da obavljaju deca bez nadzora odraslih.
3. Decu bi trebalo nadgledati da se ne bi igrala sa uređajem.
4. Ako je kabl za napajanje oštećen, moraju ga zameniti proizvođač, ovlašćeni servis ili neko drugo stručno lice da bi se izbegla opasnost.
5. Nemojte ponovo da koristite stara creva, već upotrebite nova koja su isporučena uz uređaj.
6. Vodite računa da tepih ne prekriva otvore kod uređaja koji imaju ventilacione otvore pri dnu.

Informacije o bezbednosti

7. Za korišćenje u Evropi: Deca mlađa od 3 godine ne treba da budu u blizini uređaja osim ako su pod stalnim nadzorom.
8. OPREZ: Da bi se izbegla opasnost od slučajnog resetovanja termičkog okidača, ovaj uređaj ne sme da se napaja preko spoljnog uklopnog uređaja, poput tajmera, niti da se povezuje na strujno kolo koje se redovno uključuje i isključuje pomoću tog uklopnog uređaja.

Važna upozorenja za postavljanje

⚠ **UPOZORENJE**

Postavljanje ovog uređaja mora da obavi stručno tehničko lice ili servisna služba.

- U suprotnom, može da dođe do strujnog udara, požara, eksplozije, problema sa proizvodom ili povrede.

Budite pažljivi pri podizanju jer je uređaj težak.

Uključite kabl za napajanje u zidnu utičnicu koja ispunjava lokalne električne specifikacije. Koristite tu utičnicu samo za ovaj uređaj i nemojte da koristite produžni kabl.

- Deljenje zidne utičnice sa drugim uređajima preko produžnog kabla sa jednom ili više utičnica može da dovede do strujnog udara ili požara.
- Proverite da li su napon, frekvencija i jačina struje u skladu sa specifikacijama proizvoda. U suprotnom, može da dođe do strujnog udara ili požara. Pravilno priključite utikač kabla za napajanje u zidnu utičnicu.

Redovno čistite prljavštinu, poput prašine ili vode, sa viljuški i kontakata na utikaču pomoću suve krpe.

- Isključite utikač i očistite ga suvom krpom.
- U suprotnom, može da dođe do strujnog udara ili požara.

Priključite utikač kabla za napajanje u zidnu utičnicu tako da kabl bude okrenut ka podu.

- Ako priključite utikač u suprotnom smeru, električne žice u kablu mogu da se oštete, što može da dovede do strujnog udara ili požara.

Držite svu ambalažu van domašaja dece jer može da bude opasna.

- Ako dete stavi kesu na glavu, može da dođe do gušenja.

Ako se uređaj, utikač ili kabl za napajanje ošteti, obratite se najbližem servisu.

Ovaj uređaj mora da ima odgovarajuće uzemljenje.

Nemojte da postavljate uzemljenje na gasovodne cevi, plastične vodovodne cevi niti na telefonsku liniju.

- Može da dođe do strujnog udara, požara, eksplozije ili problema sa proizvodom.

- Nemojte da uključujete kabl za napajanje u utičnicu koja nije pravilno uzemljena; proverite da li je ista usklađena sa lokalnim i državnim propisima.

Nemojte da postavljate ovaj uređaj blizu grejnog tela ili zapaljivog materijala.

Nemojte da postavljate uređaj na vlažna, zamašćena ili prljava mesta, kao ni mesta na kojima je uređaj direktno izložen sunčevoj svetlosti ili vodi (kapi kiše).

Nemojte da postavljate uređaj na mesta izložena niskoj temperaturi.

- Cevi mogu da puknu usled mraza.

Nemojte da postavljate uređaj na mesta na kojima možda curi gas.

- Može da dođe do strujnog udara ili požara.

Nemojte da koristite strujni transformator.

- Može da dođe do strujnog udara ili požara.

Nemojte da koristite oštećeni utikač, kabl za napajanje ili zidnu utičnicu koja nije dobro pričvršćena.

- Može da dođe do strujnog udara ili požara.

Nemojte da vučete ili previše savijate kabl za napajanje.

Nemojte da uvrćete niti da vezujete kabl.

Nemojte da kačite kabl na metalne predmete, da ga postavljate na teške predmete, između predmeta niti da ga gurate iza uređaja.

- Može da dođe do strujnog udara ili požara.

Nemojte da vučete kabl za napajanje kada isključujete utikač.

- Držite utikač kada isključujete kabl za napajanje.
- U suprotnom, može da dođe do strujnog udara ili požara.

Uređaj mora da bude postavljen tako da utičnica za napajanje, slavine za dovod vode i odvodne cevi uvek budu dostupni.

Mere opreza prilikom postavljanja

⚠ OPREZ

Ovaj uređaj treba postaviti tako da zidna utičnica bude lako dostupna.

- U suprotnom, može da dođe do strujnog udara ili požara usled curenja struje.

Postavite uređaj na čvrstu i ravnu podlogu koja može da izdrži njegovu težinu.

- Ukoliko to ne učinite, može da dođe do prekomernih vibracija, pomeranja, buke ili problema sa proizvodom.

Informacije o bezbednosti

Važna upozorenja za upotrebu

⚠ UPOZORENJE

Ako je uređaj poplavljen, odmah isključite dovod vode i struje i obratite se najbližem servisu.

- Ne dodirujte utikač vlažnim rukama.
- U suprotnom, može da dođe do strujnog udara.

Ako uređaj ispušta čudan zvuk, ako se oseća miris paljevine ili se uređaj dimi, odmah isključite utikač iz utičnice i obratite se najbližem servisnom centru.

- U suprotnom, može da dođe do strujnog udara ili požara.

U slučaju curenja gasa (poput propana itd.), odmah provetrite prostoriju i ne dodirujte utikač. Nemojte da dodirujete uređaj niti kabl za napajanje.

- Nemojte da koristite ventilator za provetravanje.
- Varnica može da izazove eksploziju ili požar.

Nemojte da dozvolite deci da se igraju u mašini za pranje veša niti na njoj. Takođe, pre odlaganja uređaja, skinite ručicu sa vrata mašine.

- Ako dete ostane zarobljeno u proizvodu, može da se uguši.

Pre upotrebe obavezno uklonite ostatke ambalaže (sunđer, stiropor) sa dna mašine.

Nemojte da perete odevne predmete koji su zaprljani benzinom, kerozinom, benzolom, razređivačem, alkoholom ili nekom drugom zapaljivom ili eksplozivnom supstancom.

- U suprotnom, može da dođe do strujnog udara, požara ili eksplozije.

Nemojte da otvarate vrata mašine za pranje veša na silu dok ona radi (pranje na visokim temperaturama/sušenje/centrifuga).

- Voda koja izađe iz mašine za pranje veša može da izazove opekotine ili da dovede do toga da pod postane klizav. Tako možete zadobiti telesne povrede.
- Otvaranje vrata na silu može da ošteti proizvod ili da prouzrokuje povrede.

Ne stavljajte ruku ispod mašine za pranje veša dok radi.

- Tako možete zadobiti telesne povrede.

Ne dodirujte utikač vlažnim rukama.

- U suprotnom, može da dođe do strujnog udara.

Nemojte da isključujete uređaj dok radi tako što ćete isključiti utikač iz zidne utičnice.

- Kada ponovo priključite utikač u utičnicu, može da dođe do varničenja koje može izazvati strujni udar ili požar.

Ne dozvolite da deca ili nestručne osobe koriste ovu mašinu za pranje veša bez odgovarajućeg nadzora. Nemojte da dozvolite deci da ulaze u bubanj mašine niti da se penju na mašinu.

- Može da dođe do strujnog udara, opekotina ili povrede.

Nemojte da stavljate ruku ili metalni predmet ispod mašine dok radi.

- Tako možete zadobiti telesne povrede.

Nemojte da isključujete uređaj iz struje povlačenjem kabla za napajanje. Uvek čvrsto držite utikač i vucite ga pod pravim uglom iz utičnice.

- Oštećeni kabl za napajanje može da izazove kratak spoj, požar i/ili strujni udar.

Ne pokušavajte da sami popravite, rasklopite ili izmenite uređaj.

- Nemojte da koristite nijedan drugi tip osigurača (poput osigurača sa bakarnom ili čeličnom žicom itd.) osim standardnog osigurača.
- Ako je potrebno da se uređaj popravi ili premesti, obratite se najbližem servisu.
- U suprotnom, može da dođe do strujnog udara, požara, problema sa proizvodom ili povreda.

Ako crevo za vodu spadne sa slavine i poplavi uređaj, izvucite utikač iz utičnice.

- U suprotnom, može da dođe do strujnog udara ili požara.

Isključite utikač kada se uređaj ne koristi duže vreme ili tokom oluje sa grmljavinom.

- U suprotnom, može da dođe do strujnog udara ili požara.

Ako neka strana supstanca dospe u uređaj, isključite kabl za napajanje i obratite se najbližem korisničkom centru kompanije Samsung.

- Može da dođe do strujnog udara ili požara.

Nemojte da dozvolite deci (ili kućnim ljubimcima) da se igraju na mašini za pranje veša ili u njoj. Vrata ove mašine za pranje veša teško se otvaraju iznutra i deca mogu ozbiljno da se povrede ako ostanu zarobljena unutra.

Mere opreza prilikom korišćenja

⚠ OPREZ

Kada se mašina zaprlja supstancama kao što su deterdžent, prljavština, otpaci od poplavljivanja itd., isključite utikač i očistite mašinu vlažnom i mekom krpom.

- Ako ne očistite mašinu, može da dođe do gubitka boje, deformacije, oštećenja ili pojave rđe.

Prednje staklo se može razbiti jakim udarcem. Budite pažljivi pri korišćenju mašine za pranje veša.

- Ako je staklo slomljeno, može da dođe do povreda.

Ako je bilo problema sa dovodom vode ili ste ponovo priključili crevo za dovod vode, polako odvrnite slavinu za vodu.

Ako mašina nije korišćenja duže vreme, polako otvorite slavinu za vodu.

- Pritisak vazduha u crevu za dovod vode ili cevima za vodu može da ošteti deo proizvoda ili da izazove curenje vode.

Informacije o bezbednosti

Ako dođe do greške sa odvodom tokom rada, proverite da li je sve u redu sa odvodom.

- Ako se mašina koristi kada je poplavljena zbog problema sa odvodom, može da dođe do strujnog udara ili požara.

Stavite veš u mašinu, vodeći računa da se ne zaglavi u vratima.

- Ako se veš zaglavi u vratima, veš ili mašina mogu da budu oštećeni ili može da dođe do curenja vode.

Isključite dovod vode kada mašina za pranje veša nije u upotrebi.

- Proverite da li su pravilno pričvršćeni zavrtnji/zavijeni navoji na priključku creva za dovod vode.

Vodite računa da guma i staklo na vratima ne budu zaprljani (na primer otpadom, končićima, dlakama itd.).

- Ako se na vratima nakupi prljavština ili ako vrata nisu potpuno zatvorena, može da dođe do curenja vode.

Pre korišćenja proizvoda odvrnite slavinu za vodu, proverite da li je priključak creva za dovod vode dobro pričvršćen i da li curi voda.

- Ako zavrtnji ili priključak creva za dovod vode nisu dobro pričvršćeni, može da dođe do curenja vode.

Proizvod koji ste kupili namenjen je isključivo za upotrebu u domaćinstvu.

Korišćenje ovog proizvoda u poslovne svrhe smatra se pogrešnom upotrebom proizvoda. U tom slučaju, proizvod neće biti pokriven standardnom garancijom koju pruža kompanija Samsung, a kompanija Samsung neće snositi nikakvu odgovornost za kvarove i oštećenja nastala usled takve pogrešne upotrebe.

Nemojte da se penjete na uređaj niti da držite predmete na njemu (poput veša, upaljenih sveća ili cigareta, posuda, hemijskih sredstava, metalnih predmeta itd.).

- U suprotnom, može da dođe do strujnog udara, požara, problema sa proizvodom ili povreda.

Nemojte da prskate agresivne supstance, poput insekticida, na površinu uređaja.

- Osim što su štetne po ljude, mogu da izazovu strujni udar, požar ili probleme sa proizvodom.

U blizini mašine za pranje veša nemojte da držite uređaje koji stvaraju elektromagnetno polje.

- Takvi uređaji mogu da prouzrokuju kvar na mašini i povrede.

Voda koja se ispušta tokom pranja na visokoj temperaturi ili tokom ciklusa sušenja je vrela. Ne dodirujte je.

- Moguće posledice su opekotine ili povrede.

Nemojte da perete, centrifugirate niti da sušite vodootporne presvlake, prostirke ili odeću (*) osim ako uređaj ima poseban ciklus za pranje takvih tkanina.

(*): Vunena posteljina, kabanice, ribarska odela, ski-odela, vreće za spavanje, pelene, trenerke, pokrivke za bicikle, motocikle i automobile itd.

- Nemojte da perete debele ili čvrste prostirke, čak i ako se na etiketi za održavanje nalazi oznaka veš mašine. U suprotnom, može da dođe do povreda ili oštećenja mašine za pranje veša, zidova, poda ili veša usled jakih vibracija.

- Ne perite tepihe ili otirače sa gumenom poleđinom. Gumena poleđina može da se odvoji i zalepi za unutrašnjost bubnja, što može dovesti do problema, npr. sa odvodom.

Nemojte da koristite mašinu kada je izvađena fioka za deterdžent.

- Može da dođe do strujnog udara ili povreda usled curenja vode.

Nemojte da dodirujete unutrašnjost bubnja tokom ili neposredno nakon sušenja jer je vrela.

- Možete zadobiti opekotine.

Nemojte da stavljate ruku u fioku za deterdžent.

- Ruka može da vam se zaglavi u mehanizmu za uzimanje deterdženta.
- Pregrada za tečni deterdžent (odnosi se samo na modele koji je imaju) nije namenjena za praškaste deterdžente. Izvadite pregradu kada koristite praškasti deterdžent.

U mašinu za pranje veša nemojte da stavljate druge predmete (poput cipela, otpadaka od hrane, životinja) osim veša.

- U suprotnom, mašina može da se ošteti, a kućni ljubimac može da se povredi ili ugine usled abnormalnih vibracija.

Nemojte da pritiskate dugmad oštrim predmetima, poput igle, noža, nokta itd.

- Može da dođe do strujnog udara ili povrede.

Nemojte da perete veš zaprljan uljima, kremama ili losionima iz kozmetičkih radnji ili salona za masažu.

- U suprotnom, guma se može deformisati zbog čega će doći do curenja vode.

Nemojte da ostavljate metalne predmete poput zihernadli i šnala za kosu, kao ni izbeljivač da stoje duže u bubnju.

- U suprotnom, na bubnju može da se pojavi rđa.
- Ako na površini bubnja počne da se pojavljuje rđa, nanesite sredstvo za čišćenje (neutralno) na površinu i očistite je pomoću sunđera. Nemojte da koristite metalnu četku.

Nemojte direktno da nanosite deterdžent za hemijsko čišćenje i nemojte da perete, ispirate niti da centrifugirate veš tretiran tim deterdžentom.

- U suprotnom, može da dođe do spontanog sagorevanja ili paljenja usled toplote nastale pri oksidaciji ulja.

Nemojte da koristite vodu iz uređaja za hlađenje/zagrevanje vode.

- U suprotnom, mogu da nastanu problemi pri radu mašine.

Nemojte da koristite prirodni sapun za ruke za mašinu.

- Ako se sapun stegne i nagomila u mašini, mogu se javiti problemi sa proizvodom, gubitak boje, rđa ili neprijatni mirisi.

Stavite čarape i grudnjake u mrežicu za pranje i operite ih sa ostalim vešom.

Nemojte da perete velike komade veša poput posteljine u mrežici za pranje.

Informacije o bezbednosti

- U suprotnom, može da dođe do povreda usled jakih vibracija.

Nemojte da koristite zgrudvani deterdžent.

- Ako se nagomila u mašini, može da dođe do curenja vode.

Proverite da li su džepovi svakog odevnog predmeta za pranje prazni.

- Čvrsti, oštri predmeti kao što su novčići, zihernadle, ekseri, zavrtnji ili kamenčići mogu znatno da oštete uređaj.

Nemojte da perete odeću sa velikim kopčama, dugmadima ili drugim teškim metalnim predmetima.

Razvrstajte veš po boji, uzimajući u obzir to da li ispušta boju, pa izaberite preporučeni ciklus, temperaturu vode i dodatne funkcije.

- Može doći do gubitka boje ili oštećenja tkanine.

Kada zatvarate vrata mašine vodite računa da ne priklještite prste detetu.

- U suprotnom, može da dođe do povreda.

Važna upozorenja za čišćenje

⚠ **UPOZORENJE**

Nemojte da čistite uređaj direktno prskajući vodu na njega.

Nemojte da koristite jako sredstvo za čišćenje na bazi kiseline.

Nemojte da koristite benzol, razređivač ili alkohol za čišćenje uređaja.

- Može da dođe do gubitka boje, deformacije, oštećenja, strujnog udara ili požara.

Pre čišćenja i održavanja isključite uređaj iz zidne utičnice.

- U suprotnom, može da dođe do strujnog udara ili požara.

Uputstva u vezi sa odlaganjem električne i elektronske opreme

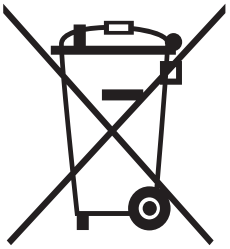

Pravilno odlaganje ovog proizvoda (Odlaganje električne i elektronske opreme)

(Primenjuje su u zemljama sa odvojenim sistemima za prikupljanje otpada)

Ovo obeležje na proizvodu, dodaci ili dokumentacija označavaju to da proizvod i njegovi elektronski dodaci (npr. punjač, slušalice, USB kabl) ne bi smeli da se odlažu zajedno sa ostalim otpadom iz domaćinstva, kada im istekne vek trajanja. Da biste sprečili moguće ugrožavanje čovekove okoline ili ljudskog zdravlja usled nekontrolisanog odlaganja, odvojite ove proizvode od ostalog otpada i odgovorno ga reciklirajte kako biste promovisali trajnu ponovnu upotrebu materijalnih resursa.

Kućni korisnici treba da se obrate prodavcu kod koga su kupili ovaj proizvod ili lokalnoj državnoj ustanovi kako bi se upoznali sa detaljima o mestu i načinu na koji mogu da izvrše recikliranje ovih proizvoda koje će biti bezbedno po čovekovu okolinu.

Poslovni korisnici treba da se obrate dobavljaču i provere uslove i odredbe ugovora o kupovini. Ovaj proizvod i njegovi elektronski dodaci prilikom odlaganja ne treba da se mešaju saostalim komercijalnim otpadom.

Informacije o naporima kompanije Samsung da doprinese očuvanju životne sredine i o specifičnim zakonskim obavezama u pogledu proizvoda, npr. Direktivi o registraciji, evaluaciji, autorizaciji i restrikcijama hemikalija (REACH), potražite na sledećoj adresi: samsung.com/uk/aboutsamsung/samsungelectronics/corporatecitizenship/data_corner.html

Postavljanje

Strogo se pridržavajte ovih uputstava da biste pravilno postavili mašinu i sprečili moguće nezgode prilikom pranja veša.

Šta se nalazi u pakovanju

Proverite da li se svi delovi nalaze u ambalaži proizvoda. Ako imate problema sa mašinom za pranje veša ili njenim delovima, obratite se lokalnom korisničkom servisu kompanije Samsung ili prodavcu.

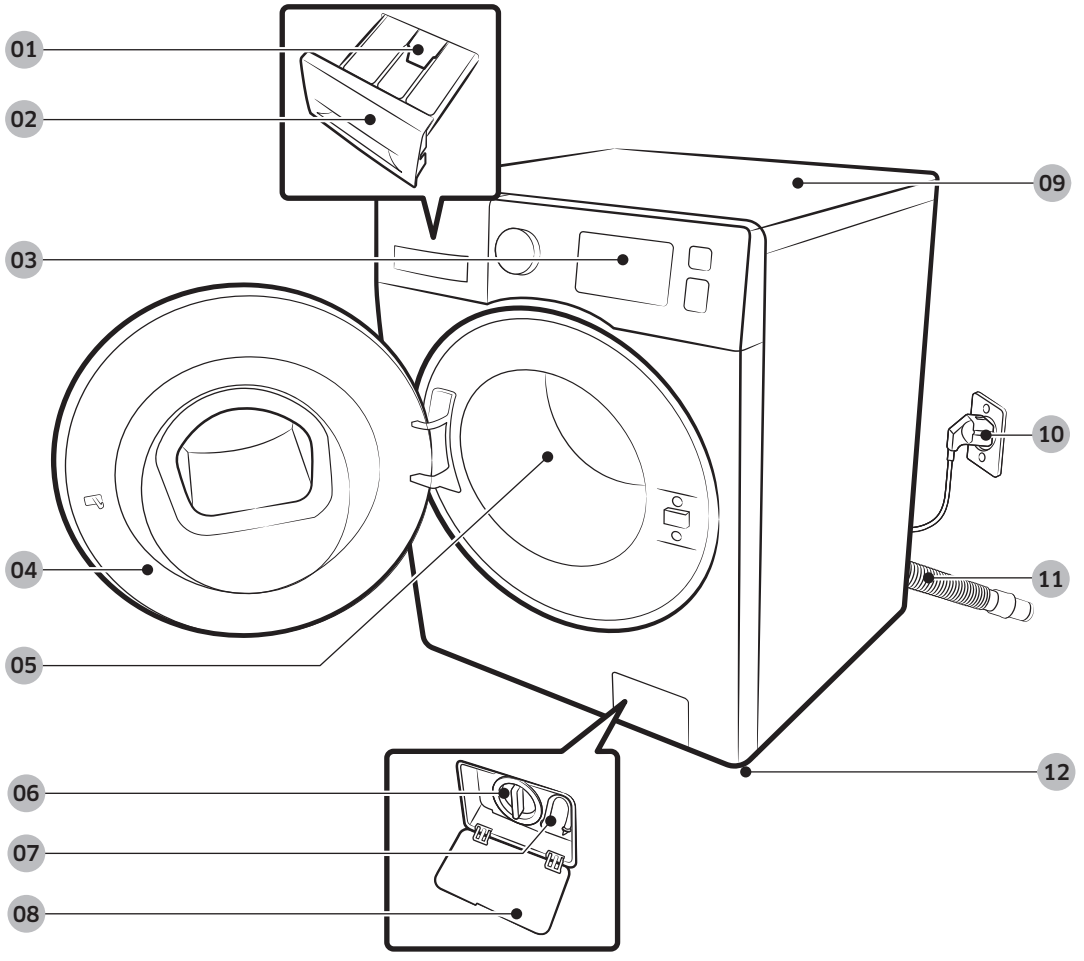

01 Ručica za otpuštanje
02 Fioka za deterdžent
03 Kontrolna tabla
04 Vrata
05 Bubanj
06 Filter pumpe
07 Odvodna cev za hitne slučajeve
08 Poklopac filtera
09 Radna površina
10 Utikač kabla za napajanje
11 Odvodno crevo
12 Stopice za ravnanje



Ključ



Zaštitne kapice

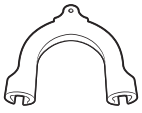

Vođica za crevo



Crevo za dovod hladne vode



Crevo za dovod tople vode

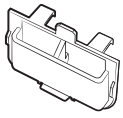

Pregrada za tečni deterdžent

NAPOMENA

- Zaštitne kapice: Broj isporučenih (3 do 6) zaštitnih kapica zavisi od modela.
- Crevo za dovod tople vode: Samo za modele koji poseduju ovaj deo.
- Pregrada za tečni deterdžent: Samo za modele koji poseduju ovaj deo.

Postavljanje

Uslovi za postavljanje

Napajanje električnom energijom i uzemljenje

- Potreban je osigurač ili sklopka sa napajanjem naizmeničnom strujom od 220–240 V / 50 Hz.
- Koristite zasebno strujno kolo za mašinu za pranje veša.

Da bi se obezbedilo pravilno uzemljenje, mašina za pranje veša poseduje trorogi utikač sa uzemljenjem koji treba uključiti u pravilno ugrađenu i uzemljenu utičnicu.

Obratite se kvalifikovanom električaru ili serviseru ako imate nedoumica oko uzemljenja.

Nemojte prepravljati dobijeni utikač. Ako utičnica ne odgovara utikaču, pozovite kvalifikovanog električara da ugradi odgovarajuću utičnicu.

⚠ UPOZORENJE

- NEMOJTE da koristite produžni kabl.
- Koristite samo kabl za napajanje koji ste dobili uz mašinu za pranje veša.
- NEMOJTE da povezujete provodnik za uzemljenje na plastične vodovodne cevi, gasovodne cevi ili toplovodne cevi.
- Ako nepravilno povežete provodnike za uzemljenje, postoji opasnost od strujnog udara.

Dovod vode

Odgovarajući pritisak vode za ovu mašinu je između 50 kPa i 800 kPa. Ako je pritisak manji od 50 kPa, ventil za vodu se možda neće potpuno zatvoriti. Odnosno, može biti potrebno više vremena da se bubanj napuni vodom, zbog čega se mašina može isključiti. Slavine za vodu ne smeju biti na udaljenosti većoj od 120 cm od zadnjeg dela mašine za pranje veša da bi creva za dovod vode koja dobijate uz mašinu mogla da se priključe na mašinu.

Da biste smanjili rizik od curenja vode:

- pobrinite se da slavine za vodu budu pristupačne;
- zavrnite slavine kada mašina ne radi;
- redovno proveravajte da li voda curi na priključcima creva za dovod vode.

⚠ OPREZ

Pre prvog korišćenja mašine za pranje veša proverite da li negde na ventilu za vodu ili slavinama curi voda.

Odvod vode

Kompanija Samsung preporučuje korišćenje uspravne cevi od 60–90 cm. Odvodno crevo se mora sprovesti do uspravne cevi kroz držač creva i uspravna cev mora u potpunosti da pokrije odvodno crevo.

Postavljanje na pod

Da biste postigli najbolje rezultate, mašinu za pranje veša morate da postavite na čvrstu podlogu. Drveni pod ćete možda morati da ojačate da biste smanjili vibracije i/ili debalansiranje veša. Tepisi i glatke pločice nemaju dobru otpornost na vibracije, pa se mašina za pranje veša tokom ciklusa centrifuge može malo pomerati.

⚠ OPREZ

Mašinu za pranje veša NEMOJTE da postavljate na uzdignutu površinu ili strukturu sa slabom potporom.

Temperatura vode

Mašinu za pranje veša nemojte da postavljate na mestima gde voda može da se zaledi jer se određena količina vode uvek zadržava u ventilima, pumpama i/ili crevima. Kada se zaledi preostala voda u priključcima, mogu se oštetiti kaiševi, pumpa i drugi delovi mašine za pranje veša.

Ugradnja

Minimalni slobodni prostor za pravilan rad:

Sa strane	25 mm
Gore	25 mm
Pozadi	50 mm
Napred	550 mm

Ako se mašina za pranje veša i sušilica postavljaju na istom mestu, prednja strana otvora predviđenog za ugradnju mora da ima najmanje 550 mm slobodnog otvora za vazduh. Za mašinu za pranje veša nije potreban poseban otvor za vazduh.

Postavljanje

Detaljan opis instalacije

KORAK 1 Izaberite lokaciju

Uslovi u vezi sa lokacijom:

- čvrsta, ravna podloga bez tepiha ili prostirki koje mogu da ometaju ventilaciju;
- lokacija koja nije izložena direktnoj sunčevoj svetlosti;
- dovoljno prostora za ventilaciju i kablove;
- okolna temperatura uvek iznad tačke zamrzavanja (0 ˚C);
- bez izvora toplote u blizini.

KORAK 2 Uklonite zavrtnje za transport

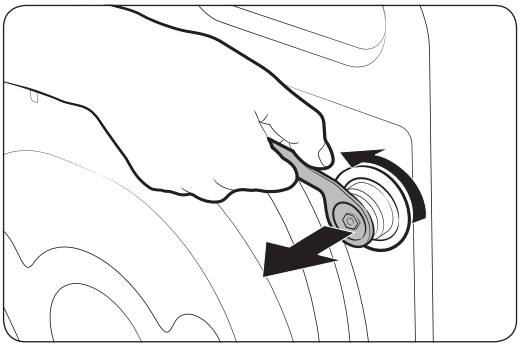

Otpakujte proizvod i izvadite sve zavrtnje korišćene u transportu.

1. Pomoću isporučenog ključa popustite sve zavrtnje na zadnjem delu mašine.

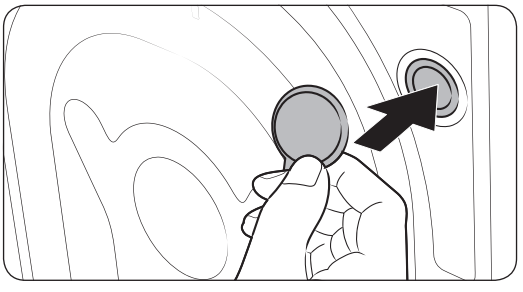

2. Na otvore stavite plastične zaštitne kapice koje ste dobili uz uređaj.
   Zavrtnje za transport sačuvajte za buduću upotrebu.

⚠ UPOZORENJE

Ambalaža može da bude opasna za decu. Sklonite svu ambalažu (plastične kese, stiropor itd.) van domašaja dece.

KORAK 3 Podesite nožice za ravnanje

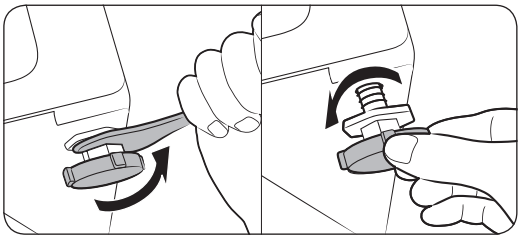

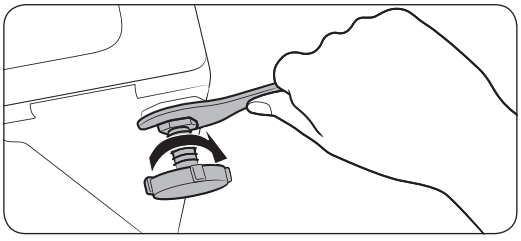

1. Polako gurnite mašinu za pranje veša na mesto. Grubim pokretima možete oštetiti stopice za ravnanje.
2. Poravnajte mašinu za pranje veša ručno podešavajući stopice za ravnanje.
3. Kada završite, ključem zategnite matice.

KORAK 4 Povežite crevo za vodu

Priloženi adapter za crevo može da izgleda drugačije na različitim modelima. Ovaj korak predstavlja uputstvo za priključivanje adaptera sa konektorom. Ako ste dobili adapter sa navojem, idite na 7.

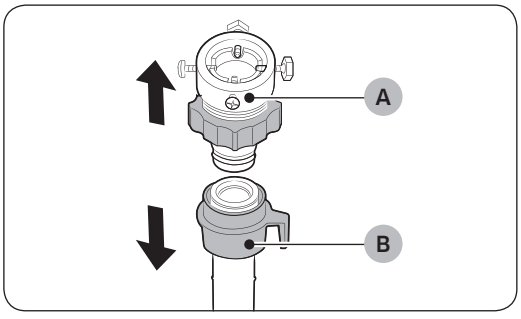

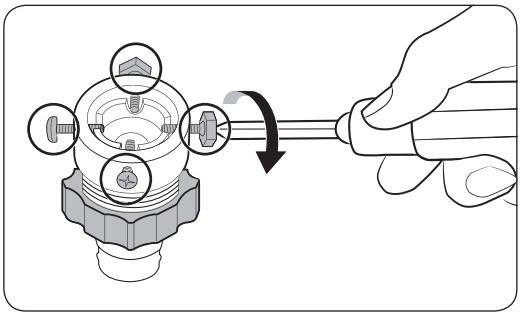

Povežite crevo za vodu na slavinu.

1. Skinite adapter (A) sa creva za vodu (B).
2. Pomoću krstasta odvijača popustite četiri zavrtnja na adapteru.

Postavljanje

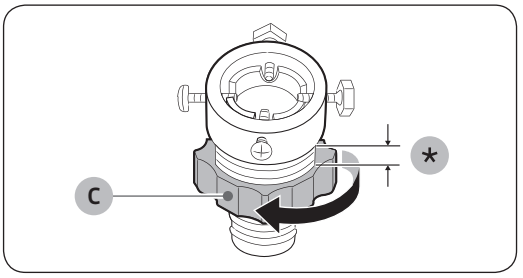

3. Držite adapter i okrećite deo (C) u pravcu strelice dok ga ne popustite za 5 mm (*).

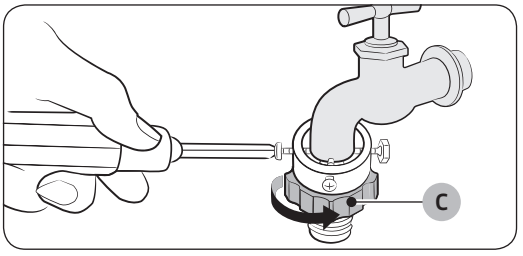

4. Gurnite adapter u slavinu i držite ga dok pričvrstite zavrtnje.
5. Zavijte deo (C) u pravcu strelice.

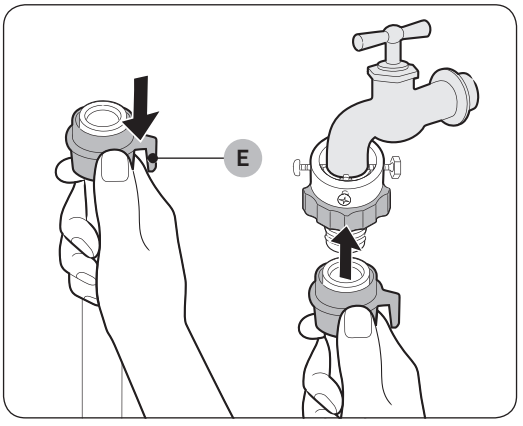

6. Držite deo (E) i povežite crevo za vodu na adapter. Zatim pustite deo (E). Crevo će skliznuti u adapter uz zvuk škljocanja.

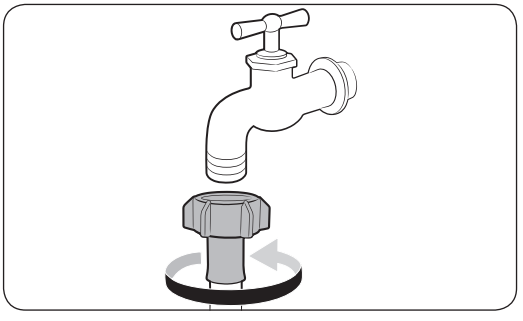

7. Ako imate slavinu sa navojem, mašinu spojte sa slavinom za vodu pomoću priloženog adaptera sa navojem, kao što je prikazano na ilustraciji.

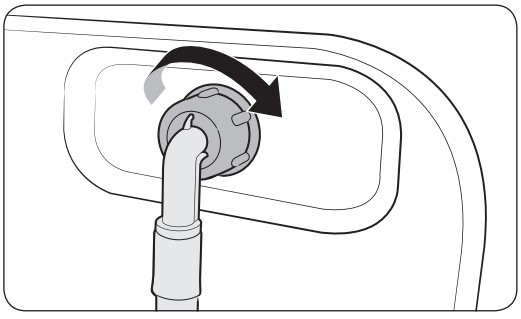

8. Drugi kraj creva za vodu povežite na ventil za dovod vode na zadnjem delu mašine za pranje veša. Okrećite crevo u smeru kazaljki na satu da biste ga pričvrstili.

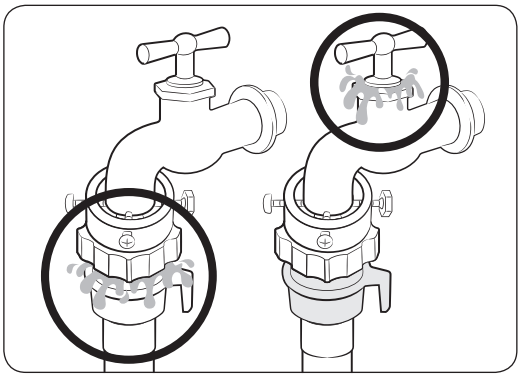

9. Otvorite slavinu i proverite da li na spojevima curi voda. Ako voda curi, ponovite prethodne korake.

⚠ UPOZORENJE

Ako curi voda, prekinite da koristite mašinu i isključite strujni kabl iz utičnice. Zatim se obratite lokalnom servisu kompanije Samsung. U suprotnom, može da dođe do strujnog udara.

⚠ OPREZ

Nemojte na silu da istežete crevo za vodu. Ako je crevo prekratko, zamenite ga dužim crevom koje trpi jak pritisak.

NAPOMENA

- Kada povežete crevo za vodu sa adapterom, proverite da li je pravilno povezano tako što ćete ga povući nadole.
- Koristite standardne tipove slavina. U slučaju da je slavina kvadratnog oblika ili da je prevelika, uklonite spejser pre povezivanja sa adapterom.

Postavljanje

Za modele sa dodatnim dovodnim otvorom za toplu vodu:

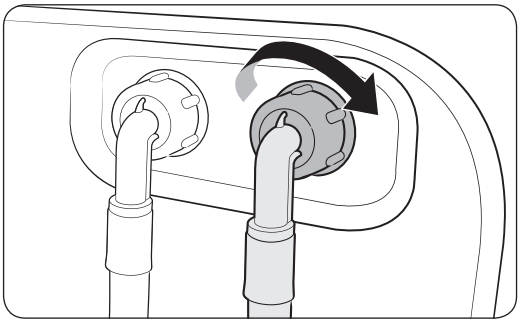

1. Povežite kraj creva za toplu vodu sa crvenom oznakom na dovod za toplu vodu na zadnjem delu mašine.
2. Drugi kraj creva za toplu vodu povežite sa slavinom za toplu vodu.

Akva-stop crevo za vodu (odnosi se samo na modele koji imaju taj deo)

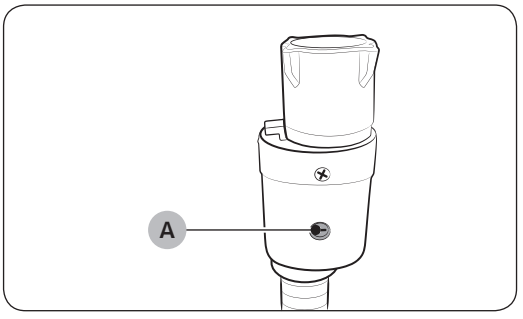

Akva-stop crevo za vodu upozorava korisnike na moguće curenje vode. Ono detektuje protok vode, a indikator (A) na sredini creva postaje crven u slučaju da curi voda.

NAPOMENA

Onaj kraj creva na kom je akva-stop uređaj pričvršćuje se za slavinu, a ne za mašinu.

KORAK 5 Postavite odvodno crevo

Odvodno crevo može da se postavi na tri načina:

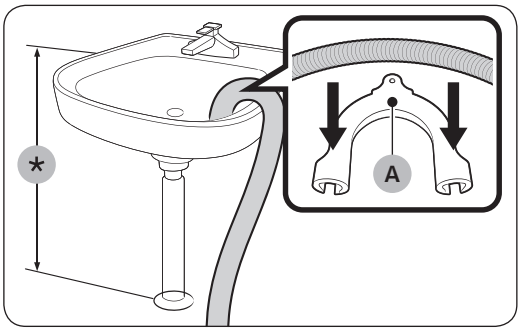

Preko ivice umivaonika

Odvodno crevo mora biti postavljeno na visini od 60 cm do 90 cm (*) od poda. Upotrebite **plastičnu vođicu (A)** koju ste dobili u kompletu da biste savili grlić odvodnog creva. Pričvrstite vođicu na zid pomoću kuke da biste obezbedili stabilno odvođenje vode.

U odvodnoj cevi lavaboa

Odvodna cev mora da bude iznad sifona lavaboa tako da se kraj creva nalazi najmanje 60 cm iznad poda.

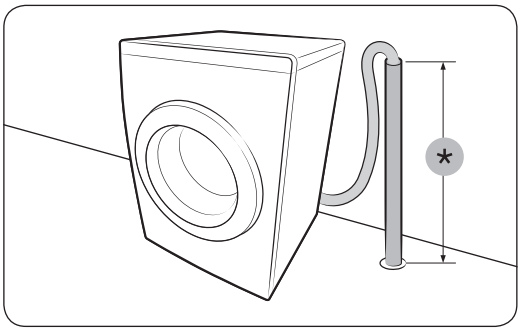

U odvodnoj cevi

Odvodna cev treba da bude visoka od 60 cm do 90 cm (*). Preporučuje se uspravna cev od 65 cm. Ubacite odvodno crevo u uspravnu cev pod uglom.

Uslovi za odvodnu uspravnu cev:

- prečnik od najmanje 5 cm;
- minimalni odvodni kapacitet od 60 litara u minuti.

KORAK 6 Uključivanje napajanja

Uključite kabl za napajanje u zidnu strujnu utičnicu sa naizmeničnom strujom od 220–240 V / 50 Hz zaštićenu osiguračem ili sklopkom. Zatim pritisnite dugme ⏻ **Uključivanje/Isključivanje** da uključite mašinu za pranje veša.

Pre početka korišćenja

Početno podešavanje

Obavljanje kalibracije (preporučuje se)

Kalibracija omogućava mašini da precizno detektuje punjenje. Ispraznite bubanj pre pokretanja funkcije Kalibracija.

1. Isključite pa uključite mašinu za pranje veša.
2. Istovremeno pritisnite i 3 sekunde držite dugmad **Temp. (Temperatura)** i **Delay End (Odloženi kraj)** da biste aktivirali režim Kalibracija . Pojaviće se poruka „**Cb**“ (Kalibracija).
3. Pritisnite dugme **Pokretanje/Pauziranje** da biste pokrenuli ciklus Kalibracija .
4. Bubanj će se okretati u smeru kazaljke na satu i u suprotnom smeru oko 3 minuta.
5. Kada se ciklus završi, na displeju će se prikazati „**0**“, a mašina će se automatski isključiti.
6. Mašina za pranje veša je sada spremna za upotrebu.

Smernice za veš

KORAK 1 Sortiraj

Razvrstajte veš prema sledećim kriterijumima:

- Etiketa o održavanju: Razvrstajte veš na pamuk, mešovite tkanine, sintetiku, svilu, vunu i veštačku svilu.
- Boja: Odvojte beli i veš u boji.
- Veličina: Učinak pranja će biti bolji ako u mašinu zajedno stavite komade odeće različite veličine.
- Osetljivost: Perite osetljiv veš odvojeno ako perete novu odeću od čiste vune, zavese i svilenu odeću. Pogledajte etikete o održavanju na odeći.

NAPOMENA

Obavezno proverite etiketu o održavanju i, u skladu njom, razvrstajte veš pre početka pranja.

KORAK 2 Ispraznite džepove

Ispraznite sve džepove odevnih predmeta

- Metalni predmeti poput kovanica, zihernadli i kopči na odeći mogu da oštete drugu odeću i bubanj.

Izvrnite odeću sa dugmadi i vezom

- Patent-zatvarači na pantalonama i jaknama mogu da oštete bubanj ako tokom pranja ostanu otvoreni. Zatvorite i pričvrstite koncem patent-zatvarače.
- Odeća sa dugim resama može da se uplete u drugu odeću. Pre početka pranja vežite rese.

KORAK 3 Koristite mrežicu za pranje

- Grudnjake (koji se peru u mašini) obavezno stavite u mrežicu za pranje. Metalni delovi grudnjaka mogu da probiju tkaninu i pocepaju drugu odeću.
- Sitna, lagana odeća, kao što su čarape, rukavice, unihop čarape i maramice, može da se zaglavi u vratima. Ubacite tu odeću u mrežicu za pranje.
- Nemojte da perete praznu mrežicu za pranje. To može da izazove prekomerne vibracije koje mogu da dovedu do pomeranja mašine za pranje veša i povreda.

Pre početka korišćenja

KORAK 4 Pretpranje (po potrebi)

Ako je veš veoma prljav, izaberite opciju Pretpranje uz izabrani program. Nemojte da koristite opciju Pretpranje ako deterdžent ručno dodajete u bubanj ili ako stavljate tečni deterdžent.

KORAK 5 Odredite količinu veša

Nemojte da preopteretite mašinu za pranje veša. Ako je mašina za pranje veša preopterećena, veš se možda neće dobro oprati. Više informacija o količini određenog tipa veša potražite na strani 33.

NAPOMENA

Kada perete posteljinu ili prekrivače za krevet, vreme pranja može da se produži, odnosno može da se smanji efikasnost centrifuge. Za posteljinu ili prekrivače za krevet preporučena brzina centrifuge iznosi 800 o/min, a težina veša je najviše 2,0 kg.

⚠ OPREZ

Ako veš nije izbalansiran i prikazuje se informativni kôd „Ub“ (Debalansiran), prerasporedite veš. Debalansiran veš može smanjiti efikasnost centrifugiranja.

KORAK 6 Upotrebite odgovarajući tip deterdženta

Odgovarajući tip deterdženta zavisi od vrste tkanine (pamuk, sintetika, osetljiva odeća, vuna), boje, temperature pranja i stepena zaprljanosti. Koristite isključivo deterdžent predviđen za automatske mašine za pranje veša.

NAPOMENA

- Pridržavajte se preporuka proizvođača deterdženta na osnovu težine veša, stepena zaprljanosti i tvrdoće vode u vašem području. Ako ne znate kakva je tvrdoća vode, obratite se lokalnoj komunalnoj ustanovi.
- Nemojte da koristite deterdžent koji se lako skori ili stvrdne. Ovakav deterdžent može da se zadrži nakon ciklusa ispiranja i da začepi odvod.

⚠ OPREZ

Kada izaberete pranje vune pomoću ciklusa WOOL (VUNA), koristite isključivo neutralne tečne deterdžente. Ako za ciklus WOOL (VUNA) budete koristili praškasti deterdžent, on se može zadržati u vešu i izazvati gubitak boje na njemu.

Smernice za fioku za deterdžent

Mašina za veš poseduje dozer sa tri pregrade: leva pregrada je predviđena za glavno pranje, prednja sa desne strane za omekšivač za tkanine, a zadnja sa desne strane za pretpranje.

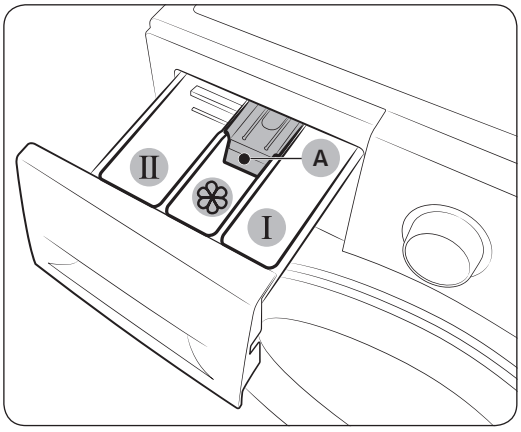

1. I **Pregrada za pretpranje**: Sipajte deterdžent za pretpranje.
2. II **Pregrada za glavno pranje**: Sipajte deterdžent za glavno pranje, omekšivač vode, deterdžent za namakanje, izbeljivač i/ili sredstvo za uklanjanje fleka.
3. ❀ **Pregrada za omekšivač**: Sipajte aditive, poput omekšivača za tkanine. Omekšivač sipajte do **linije „max“ (A)**.

⚠ OPREZ

- Nemojte da otvarate fioku za deterdžent dok mašina za pranje veša radi.
- Nemojte da sipate sledeće tipove deterdženta u fioku:
  - Deterdžent u obliku tableta ili kapsula
  - Deterdžent koji se nalazi u loptici ili mrežici
- Da se pregrada ne bi začepila, koncentrovana i obogaćena sredstva (omekšivač za tkanine ili deterdžent) razblažite vodom pre nego što ih sipate u pregradu.

Sipanje sredstava za pranje veša u fioku za deterdžent

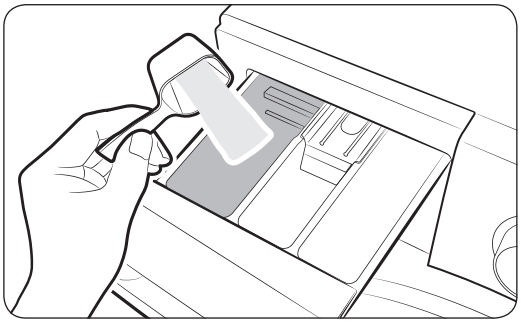

1. Izvucite fioku za deterdžent.
2. Sipajte deterdžent za veš u II **pregradu za glavno pranje** prema uputstvima ili preporuci proizvođača. Više informacija o korišćenju tečnog deterdženta potražite na strani **29**.

Pre početka korišćenja

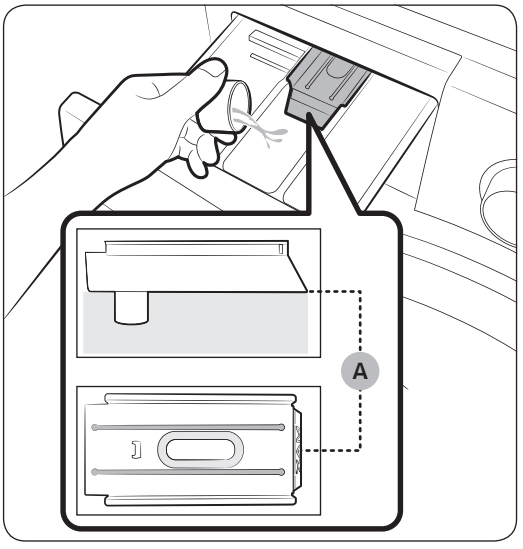

3. Sipajte omekšivač za tkanine u ❀ **pregradu za omekšivač**. Omekšivač sipajte do **linije „max“** (A).

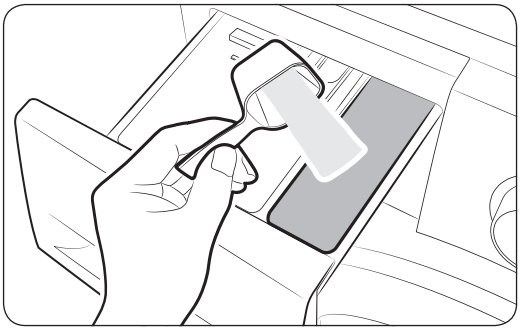

4. Ako želite da se obavi i pretpranje, sipajte deterdžent u Ⅰ **pregradu za pretpranje** prema uputstvima ili preporuci proizvođača.
5. Zatvorite fioku za deterdžent.

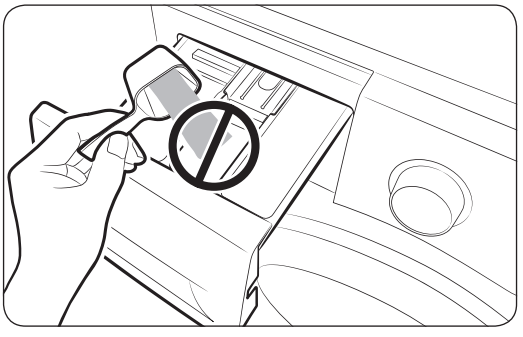

⚠ **OPREZ**

- Nemojte da sipate deterdžent u prahu u pregradu za tečni deterdžent.
- Koncentrovani omekšivač za tkanine razblažite vodom pre sipanja.
- Nemojte da sipate deterdžent za glavno pranje u ❀ **pregradu za omekšivač**.

Korišćenje tečnog deterdženta (odnosi se samo na odgovarajuće modele)

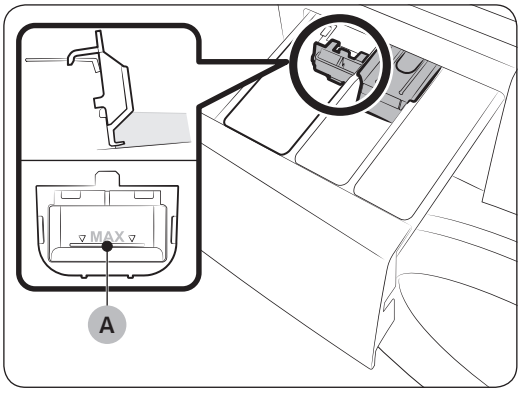

Najpre postavite vođicu za tečni deterdžent u Ⅱ **pregradu za glavno pranje**. Zatim, sipajte tečni deterdžent u pregradu do označene **linije „max“ (A)**.

NAPOMENA

- Stavite pregradu za tečni deterdžent tek kada uklonite fioku za deterdžent iz mašine za pranje veša tako što ćete pritisnuti **ručicu za otpuštanje (A)**.
- Nakon pranja, deo tečnog deterdženta može da ostane u fioci za deterdžent.

OPREZ

- Nemojte da koristite funkciju Pretpranje kada koristite tečni deterdžent.
- Uklonite vođicu za tečni deterdžent kada koriste deterdžent u prahu.

Korišćenje

Kontrolna tabla

WW9*K5*****

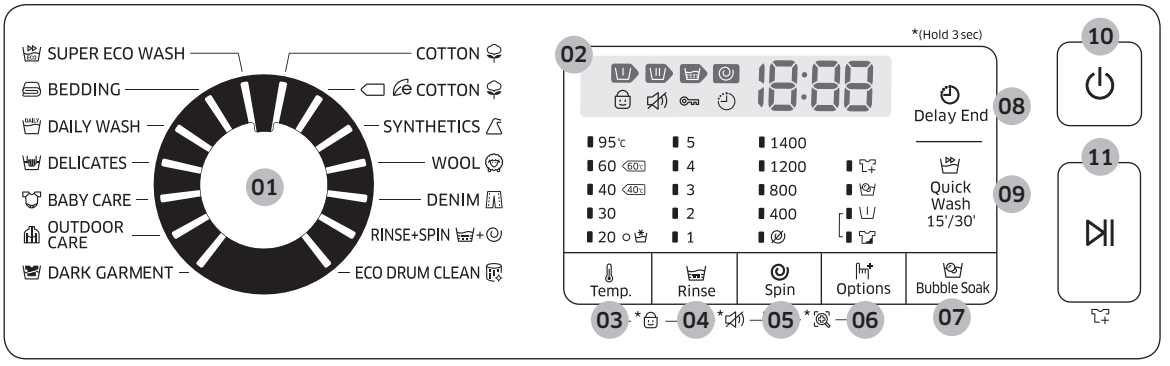

WW8*K5*****, WW7*K5*****

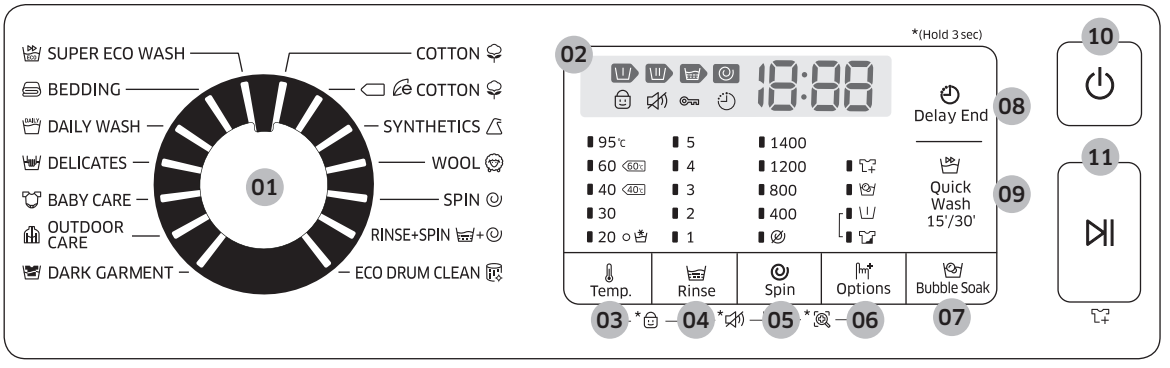

01 Regulator ciklusa	Okrenite regulator da biste izabrali ciklus.
02 Displej	Na displeju se prikazuju informacije o izabranom ciklusu i procenjeno preostalo vreme trajanja ciklusa, odnosno informativni kôd kada se javi problem.
03 Temp. (Temperatura)	Pritiskanjem menjate temperaturu vode u izabranom programu.
04 Rinse (Ispiranje)	Pritiskanjem menjate broj ciklusa ispiranja u izabranom programu. U zavisnosti od programa, možete da izaberete najviše 5 ispiranja.

05 Spin (Centrifuga)	Pritiskanjem menjate brzinu centrifuge u izabranom programu. • Rinse Hold (Ispiranje sa zadržavanjem): Poslednji proces ispiranja se odlaže tako da veš ostaje potopljen u vodi. Pokrenite ciklus ispuštanja vode ili centrifuge pre nego što izvadite veš. • No Spin (Bez centrifuge): Bubanj se ne okreće nakon poslednjeg ciklusa ispuštanja vode. • Pritiskanjem menjate brzinu centrifuge u izabranom programu. Obrtaji u minuti (o/min) se razlikuju u zavisnosti od modela.
06 Options (Opcije)	Pritisnite da biste izabrali neku od sledećih opcija: Intensive (Intenzivno), Pre Wash (Pretpranje) ili Bubble Soak (Potapanje u peni). Ponovo pritisnite ovo dugme da biste opozvali izbor opcije.
07 Bubble Soak (Potapanje u peni)	Pritiskanjem aktivirate ili deaktivirate funkciju Potapanje u peni . Ova funkcija pomaže u uklanjanju raznih upornih fleka.
08 Delay End (Odloženi kraj)	Pomoću funkcije Odloženi kraj možete da zadate vreme završetka izabranog ciklusa. Na osnovu vaših postavki, elektronika mašine će odrediti vreme početka ciklusa. Na primer, ova postavka je korisna ako želite da programirate mašinu da završi pranje u vreme kada se obično vraćate kući sa posla. • Pritiskanjem birate neki od fiksnih brojeva sati.
09 Quick Wash 15'/30' (Brzo pranje 15'/30')	Za blago zaprljanu količinu odeće manju od 2 kg koju želite brzo da operete.
10 Uključivanje/ Isključivanje	Pritiskanjem uključujete i isključujete mašinu.
11 Pokretanje/ Pauziranje	Pritiskanjem pokrećete ili zaustavljate mašinu.

Više informacija o opcijama potražite u odeljku „**Posebne karakteristike**“.

Korišćenje

Jednostavni koraci za početak korišćenja

WW9*K5*****

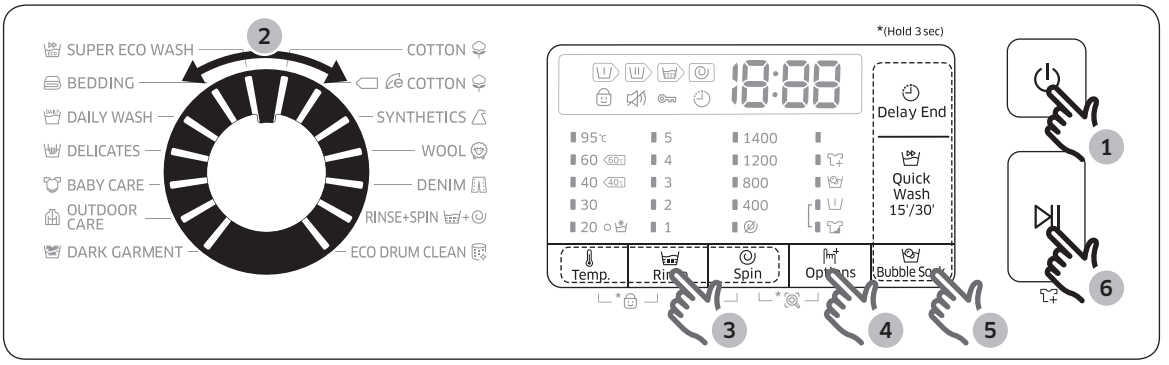

WW8*K5*****, WW7*K5*****

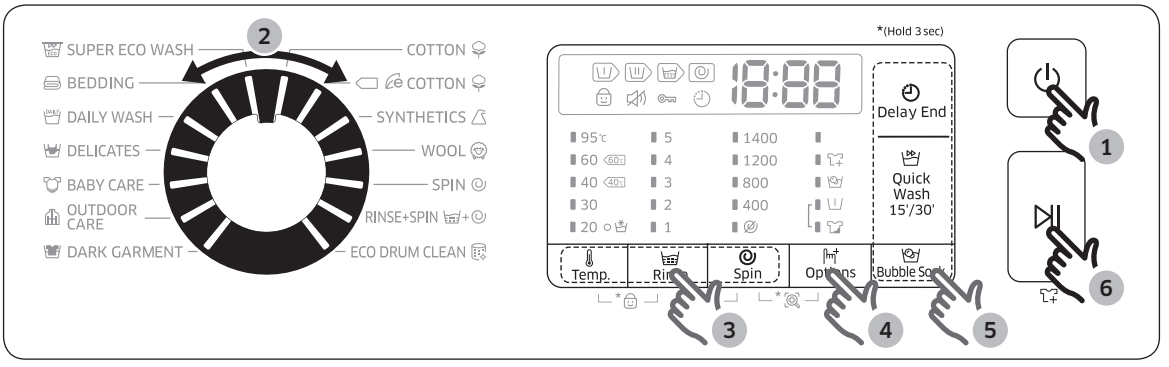

1. Pritisnite dugme ⏻ **Uključivanje/Isključivanje** da uključite mašinu za pranje veša.
2. Da biste izabrali ciklus, okrenite dugme **Regulator ciklusa**.
3. Promenite postavke ciklusa (**Temp. (Temperatura)**, **Rinse (Ispiranje)** i **Spin (Centrifuga)**) ako je potrebno.
4. Da biste dodali neku opciju, pritisnite dugme **Options (Opcije)**. Ponovo pritisnite to dugme da biste izabrali željenu stavku.
5. Na mašini se nalaze tri dugmeta za opcije **Bubble Soak (Potapanje u peni)**, **Quick Wash 15'/30' (Brzo pranje 15'/30')** i **Delay End (Odloženi kraj)**koje, po potrebi, možete koristiti. Ako želite da izaberete neku od ovih opcija, pritisnite odgovarajuće dugme.
6. Pritisnite dugme ⏯ **Pokretanje/Pauziranje**.

Promena ciklusa za vreme rada mašine

1. Pritisnite dugme ⏯ **Pokretanje/Pauziranje** da zaustavite rad.
2. Izaberite neki drugi ciklus.
3. Ponovo pritisnite dugme ⏯ **Pokretanje/Pauziranje** da pokrenete novi ciklus.

Pregled ciklusa

Standardni ciklusi

Ciklus	Opis i maksimalno punjenje (kg)	
COTTON (PAMUK)	• Za pamuk, posteljine, stolnjake, veš, peškire i košulje. Vreme trajanja pranja i broj ciklusa ispiranja automatski se podešavaju prema količini veša.	Maksimalno
COTTON (PAMUK)	• Optimalni učinak pranja uz manju potrošnju električne energije za pamučne tkanine, posteljine, stolnjake, veš, peškire i košulje. Radi uštede energije, temperatura pranja može biti niža od navedene.	Maksimalno
SYNTHETICS (SINTETIKA)	• Za bluze i košulje od poliestera (diolen, trevira), poliamida (perlon, najlon) i sličnih materijala.	4
WOOL (VUNA)	• Za vunu koja može da se pere u mašini, a maksimalno punjenje je 2,0 kg. • Pranje u programu **WOOL (VUNA)** se sastoji od nežnog ljuljanja i kvašenja čime se vlakna vune štite od skupljanja/razvlačenja. • Preporučuje se korišćenje neutralnog deterdženta.	2
SPIN (CENTRIFUGA)(samo kod modela od 7, 8 kg)	• Dodatni ciklus centrifuge za efikasno ceđenje vode iz veša.	-
DENIM (TEKSAS) (samo kod modela od 9 kg)	• Koristi veću količinu vode pri glavnom pranju i obuhvata još jedno dodatno ispiranje da na odeći ne bi ostali tragovi deterdženta.	3
RINSE+SPIN (ISPIRANJE+CENTRIFUGA)	• Dodatni ciklus ispiranja nakon uzimanja omekšivača za tkanine.	-
ECO DRUM CLEAN (ECO ČIŠĆENJE BUBNJA)	• Ovaj ciklus uklanja prljavštinu i bakterije iz bubnja. • Pokreće se jednom na svakih 40 pranja, bez deterdženta i izbeljivača. • Obavezno ispraznite bubanj. • Nemojte da čistite bubanj pomoću sredstava za čišćenje.	-
SUPER ECO WASH (SUPER ECO PRANJE)	• Ciklus pranja na niskim temperaturama Eco pena smanjuje potrošnju električne energije.	4

Korišćenje

Ciklus	Opis i maksimalno punjenje (kg)	
BEDDING (POSTELJINA)	• Za pokrivače, čaršave, prekrivače itd. • Da biste postigli najbolje rezultate, perite samo 1 tip posteljine i nemojte stavljati više od 2,0 kg veša.	2
DAILY WASH (DNEVNO PRANJE)	• Za svakodnevnu odeću kao što su donji veš i majice.	4
DELICATES (OSETLJIVO)	• Za tanke tkanine, grudnjake, žensko donje rublje (svileno) i ostalu garderobu koja se pere isključivo ručno. • Da bi rezultati bili optimalni, koristite tečni deterdžent.	2
BABY CARE (DEČJA ODEĆA)	• Ciklus pranja na visokim temperaturama sa dodatnim ispiranjima za efikasno uklanjanje preostalog deterdženta.	4
OUTDOOR CARE (ODEĆA ZA AKTIVNOSTI NA OTVORENOM)	• Za odeću za aktivnosti na otvorenom, ski-odelo i sportsku odeću od funkcionalnih materijala, kao što su spandeks i tkanine sa elastinom i mikrovlaknima.	2
DARK GARMENT (TAMNA ODEĆA)	• Dodatni ciklusi ispiranja i skraćeni ciklus centrifuge za nežno pranje i temeljno ispiranje veša.	4

Opcije

Opcija		Opis
	Bubble Soak (Potapanje u peni)	• Funkcija Potapanje u peni olakšava uklanjanje raznih upornih fleka. • Kada izaberete funkciju Potapanje u peni , veš se temeljno potapa u mehuriće vode radi efikasnog pranja. • Funkcija Potapanje u peni može da se koristi uz 5 ciklusa i produžava njihovo trajanje do 30 minuta: COTTON (PAMUK), SYNTHETICS (SINTETIKA), BEDDING (POSTELJINA), DAILY WASH (DNEVNO PRANJE), BABY CARE (DEČJA ODEĆA) i DENIM (TEKSAS)(samo kod modela od 9 kg).
	Pre Wash (Pretpranje)	• Ova funkcija dodaje ciklus pretpranja veša pre glavnog ciklusa pranja.
	Intensive (Intenzivno)	• Za veoma prljav veš. Vreme trajanja svakog ciklusa je duže od uobičajenog.

Odloženi kraj

Možete podesiti mašinu da automatski završi pranje kasnije, izborom odlaganja od 1 do 24 sata (u koracima od po 1 sata). Prikazano vreme pokazuje kada će pranje biti završeno.

1. Izaberite ciklus. Ako je potrebno, promenite postavke ciklusa.
2. Pritiskajte dugme **Delay End (Odloženi kraj)** dok ne podesite željeno vreme završetka pranja.
3. Pritisnite dugme **Pokretanje/Pauziranje**.
   Odgovarajući indikator će se uključiti, a sat će početi da odbrojava vreme.
4. Da biste otkazali funkciju **Delay End (Odloženi kraj)**, isključite pa ponovo uključite mašinu za pranje veša pomoću dugmeta **Uključivanje/Isključivanje**.

Primer iz stvarnog života

Želite da završite dvočasovni ciklus pranja za 3 sata. Da biste to uradili, izaberite opciju Odloženi kraj za trenutni ciklus i podesite ga na 3 sata, pa pritisnite dugme **Pokretanje/Pauziranje** u 14:00. Šta će se zatim desiti? Mašina za pranje veša će početi da radi u 15:00, a završiti u 17:00. U nastavku je data vremenska osa za ovaj primer.

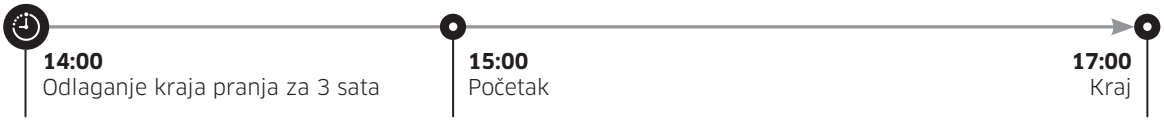

Korišćenje

Posebne karakteristike

AddWash

Kada sija indikator AddWash, možete da zaustavite rad mašine i dodate još veša ili omekšivač u bubanj. Radi jednostavnijeg pristupa, Add Door vrata otvaraju se pod uglom većim od 130°.

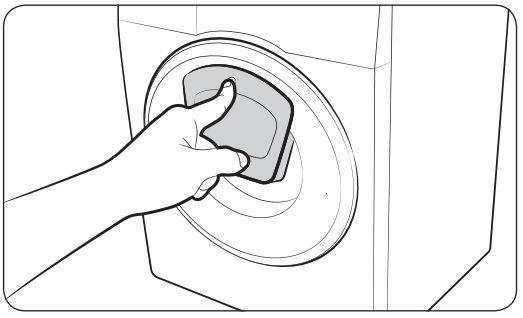

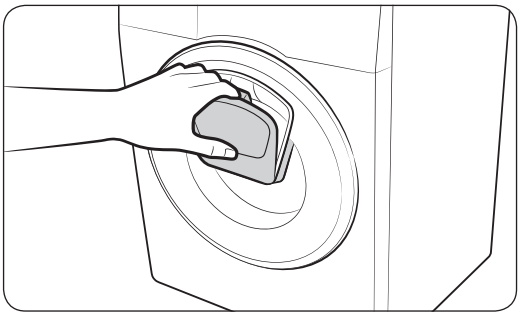

1. Pritisnite dugme **Pokretanje/Pauziranje** da zaustavite rad.
2. Da biste otključali Add Door vrata, pritisnite gornji deo vrata sve dok ne čujete zvuk škljocanja. Da biste otvorili Add Door vrata, povucite ručicu na vratima.
3. Otvorite Add Door vrata i ubacite u bubanj dodatni veš ili omekšivač.
4. Da biste zatvorili Add Door vrata, gurnite ih dok ne čujete zvuk škljocanja.
5. Pritisnite dugme **Pokretanje/Pauziranje** da nastavite rad.

⚠ OPREZ

Nemojte prejako pritiskati Add Door vrata. Vrata se mogu polomiti.

NAPOMENA

Ukoliko su Add Door vrata pravilno zatvorena, voda iz bubnja neće iscureti. Oko otvora vrata mogu se formirati kapljice vode, ali voda neće iscureti iz bubnja.

⚠ OPREZ

- Nemojte da otvarate Add Door vrata ukoliko se sapunica unutar bubnja popne iznad nivoa Add Door vrata.
- Ne pokušavajte da otvorite Add Door vrata dok mašina radi ako niste prethodno pritisnuli dugme **Pokretanje/Pauziranje**. Imajte u vidu da Add Door vrata mogu da se otvore slučajno (bez pritiskanja dugmeta **Pokretanje/Pauziranje**) kada se pranje završi.
- Nemojte dodavati previše veša kroz Add Door vrata. Učinak pranja može biti umanjen.
- Nemojte da koristite donji deo Add Door vrata kao ručicu. Vaši prsti se mogu zaglaviti.
- Proverite da Add Door vrata mašine nisu uhvatila veš.
- Pazite da vaši ljubimci ne uđu u mašinu za pranje veša, posebno ih držite dalje od Add Door vrata.

- Kada za pranje koristite vrelu vodu, može izgledati da kroz Add Door vrata curi voda nakon njihovog otvaranja i zatvaranja. To je normalna pojava jednostavno zbog toga što se para koja izlazi iz otvorenih Add Door vrata hladi i formira kapljice vode na površini.
- Kada se Add Door vrata zatvore, vrata su zaptivena i voda ne može da iscuri. Međutim, može vam se učiniti da oko vrata curi voda – to su ostaci vode oko Add Door vrata od kojih se mogu formirati kapljice. To je normalna pojava.
- Ni glavna vrata ni Add Door vrata nije moguće otvoriti kada temperatura vode prelazi 50 ˚C. Ukoliko nivo vode unutar bubnja pređe određenu tačku, glavna vrata nije moguće otvoriti.
- Ako se na displeju prikaže informativni kôd **ddC** , uputstva potražite u odeljku „**Informativni kodovi**“.

Korišćenje

Postavke

Roditeljska kontrola

U cilju sprečavanja nezgoda kod dece, funkcija Roditeljska kontrola zaključava svu dugmad osim dugmeta Uključivanje/Isključivanje.

- Da biste podesili funkciju Roditeljska kontrola , istovremeno pritisnite i 3 sekunde držite dugmad Temp. (Temperatura) i Rinse (Ispiranje). Da biste je aktivirali, pritisnite dugme Pokretanje/Pauziranje.
- Kada se aktivira funkcija Roditeljska kontrola , sve komande će biti neaktivne osim dugmeta Uključivanje/Isključivanje. Da biste upravljali komandama, najpre morate da deaktivirate funkciju Roditeljska kontrola.
- Da biste deaktivirali funkciju Roditeljska kontrola , istovremeno pritisnite i 3 sekunde držite dugmad Temp. (Temperatura) i Rinse (Ispiranje) .

NAPOMENA

Ako je aktivna funkcija Roditeljska kontrola, najpre morate da deaktivirate funkciju Roditeljska kontrola ako želite da dodate deterdžent ili veš ili ako želite da promenite trenutna podešavanja.

Uključivanje/isključivanje zvuka

Možete uključiti ili isključiti zvuk mašine za pranje veša. Podešavanje će biti sačuvano čak i nakon isključivanja i ponovnog uključivanja mašine.

- Da biste isključili zvuk, istovremeno pritisnite i 3 sekunde držite dugmad Rinse (Ispiranje) i Spin (Centrifuga) .
- Da biste uključili zvuk, ponovo pritisnite i 3 sekunde držite tu dugmad.

Održavanje

Redovno čistite mašinu da se učinak pranja veša tokom vremena ne bi smanjio i da ne biste skratili radni vek mašine.

Eco čišćenje bubnja

Redovno koristite ovaj ciklus za čišćenje bubnja i eliminisanje bakterija iz njega.

1. Pritisnite dugme **Uključivanje/Isključivanje** da uključite mašinu za pranje veša.
2. Okrenite **Regulator ciklusa** sa izaberete **ECO DRUM CLEAN (ECO ČIŠĆENJE BUBNJA)**.
3. Pritisnite dugme **Pokretanje/Pauziranje**.

NAPOMENA

- Temperatura vode za ciklus **ECO DRUM CLEAN (ECO ČIŠĆENJE BUBNJA)** je podešena na 70 °C i ta vrednost ne može da se promeni.
- Preporučuje se da pokrenete **ECO DRUM CLEAN (ECO ČIŠĆENJE BUBNJA)** nakon svakih 40 ciklusa pranja.

OPREZ

Nemojte da čistite bubanj pomoću sredstava za čišćenje. Ostaci hemijskih sredstava u bubnju smanjuju učinak pranja.

Održavanje

Smart Check

Da biste mogli da koristite tu funkciju, najpre preuzmite aplikaciju Samsung Smart Washer sa portala Play Store ili App Store i instalirajte je na mobilni uređaj koji ima kameru.

Funkcija Smart Check je optimizovana za serije uređaja Galaxy i iPhone (odnosi se samo na odgovarajuće modele).

1. Kada mašina za veš otkrije problem koji treba proveriti, prelazi u režim Smart Check nakon uključivanja.
2. Mašina za pranje veša će pokrenuti autodijagnostiku i prikazati informativni kôd ako otkrije neki problem.
3. Pokrenite aplikaciju Samsung Smart Washer na mobilnom uređaju, pa dodirnite dugme Smart Check.
4. Približite mobilni uređaj displeju na mašini za pranje veša tako da kamera na pametnom telefonu i veš mašina budu okrenuti jedno ka drugom. Aplikacija će zatim automatski prepoznati informativni kôd.
5. Ako se informativni kôd pravilno prepozna, aplikacija će obezbediti detaljne informacije o problemu i odgovarajuće rešenje.

NAPOMENA

- Naziv funkcije, Smart Check, može da se razlikuje u zavisnosti od jezika.
- Ako se na displeju mašine reflektuje jako svetlo, aplikacija možda neće moći da prepozna informativni kôd.
- Ako aplikacija nakon više uzastopnih pokušaja ne uspe da prepozna Smart Check kôd, ručno unesite informativni kôd na ekranu uređaja.

Ispuštanje vode u hitnim slučajevima

U slučaju prekida napajanja, ispustite vodu iz bubnja pre nego što izvadite veš.

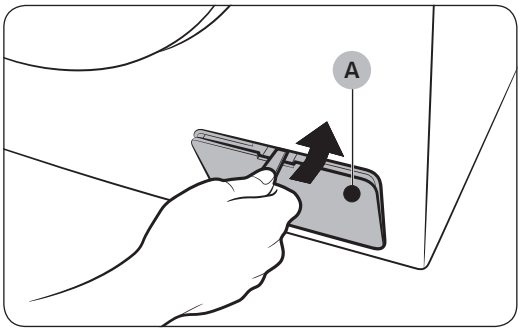

1. Isključite mašinu pomoću odgovarajućeg dugmeta i isključite kabl za napajanje iz utičnice.
2. Otvorite **poklopac filtera (A)** pomoću novčića ili tankog metalnog predmeta.

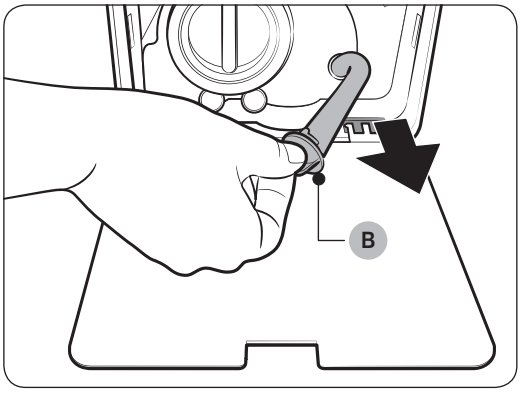

3. Stavite veću, praznu posudu na poklopac i razvucite crevo za ispuštanje vode u hitnim slučajevima do posude držeći **zatvarač (B)**.

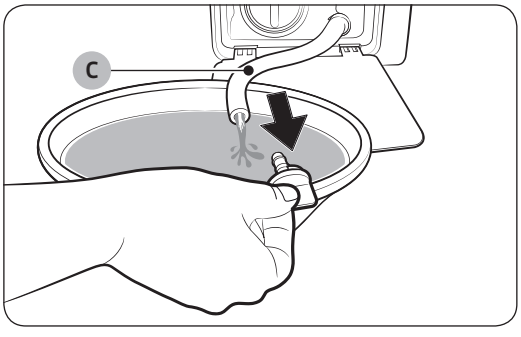

4. Otvorite poklopac i pustite da voda iz **creva za ispuštanje vode u hitnim slučajevima (C)** istekne u posudu.
5. Kada završite, stavite poklopac i vratite crevo. Zatim zatvorite poklopac filtera.

NAPOMENA

Upotrebite veću posudu jer količina vode u bubnju može biti veća od očekivane.

Održavanje

Čišćenje

Površina mašine za pranje veša

Očistite je mekanom krpom i neabrazivnim deterdžentom za domaćinstvo. Nemojte prskati vodu na mašinu za pranje veša.

Add Door

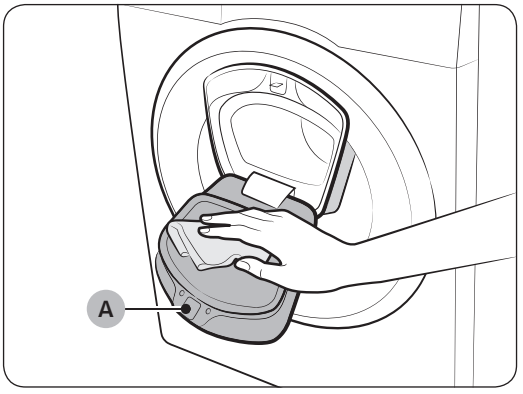

1. Otvorite Add Door vrata.
2. Za čišćenje Add Door vrata koristite vlažnu krpu.
   - Nemojte da koristite sredstva za čišćenje. Može da dođe do bledenja boje.
   - Budite oprezni dok čistite gumenu zaptivku i mehanizam za zaključavanje (A).
   - Redovno čistite prašinu sa vrata.
3. Obrišite i gurnite Add Door vrata dok ne čujete škljocaj da biste ih zatvorili.

⚠ OPREZ

- Nemojte prejako pritiskati Add Door vrata. Vrata se mogu polomiti.
- Nemojte ostavljati Add Door vrata otvorena dok mašina radi.
- Nikada ne stavljajte teške predmete na Add Door vrata.
- Da ne bi biste zadobili povrede, nemojte da dodirujte Add Door vrata dok se bubanj okreće.
- Ne otvarajte Add Door vrata dok mašina radi. Možete zadobiti teže povrede.
- Ne koristite tablu sa funkcijama dok su Add Door vrata otvorena. Možete zadobiti povrede ili može doći do kvara na uređaju.
- Ne stavljajte u bubanj ništa drugo osim veša.
- Ne ubacujte krupne komade veša kroz Add Door vrata.
- Nemojte izvlačiti gumenu zaptivku na Add Door vratima kada je čistite. Može biti oštećena.

Filter sa mrežicom

Očistite jednom ili dvaput godišnje filter sa mrežicom na crevu za vodu.

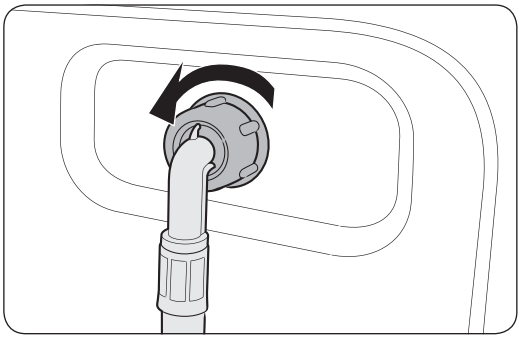

1. Isključite mašinu i isključite kabl za napajanje iz utičnice.
2. Zavrnite slavinu.
3. Odvrnite i skinite crevo za vodu sa zadnjeg dela mašine za pranje veša. Prekrijte crevo krpom da biste sprečili naglo isticanje vode.

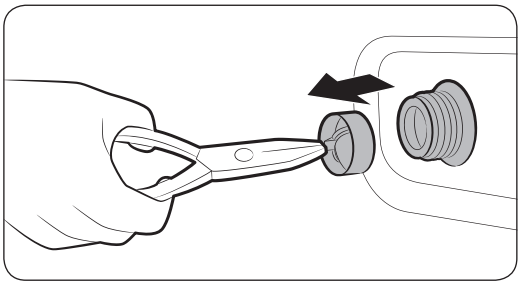

4. Pomoću klešta izvucite filter sa mrežicom iz ventila za dovod vode.
5. Potopite filter duboko u vodu tako da i priključak sa navojem bude pod vodom.
6. Ostavite filter da se osuši u hladu.
7. Vratite filter u ventil i ponovo priključite crevo za vodu na ventil za dotok vode.
8. Odvrnite slavinu.

NAPOMENA

Ako je filter sa mrežicom zapušen, na displeju će se prikazati informativni kôd „4C“.

Održavanje

Filter pumpe

Preporučuje se da filter pumpe očistite 5 ili 6 puta godišnje da se ne bi zapušio. Ako je filter pumpe zapušen, stvaraće se manja količina pene.

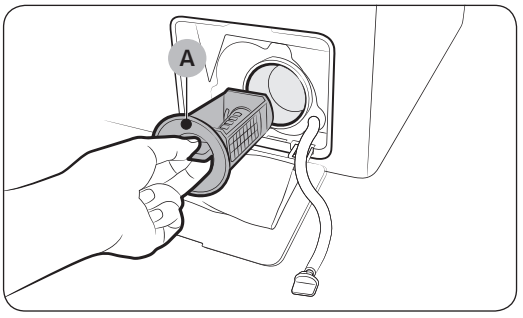

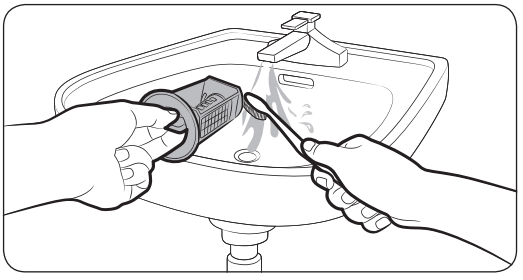

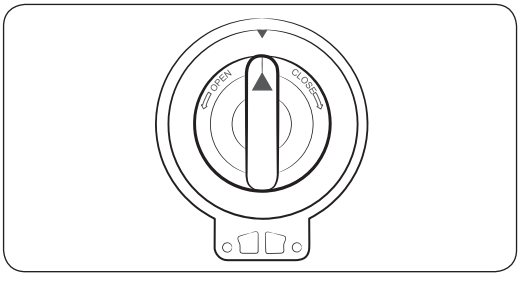

1. Isključite mašinu i isključite kabl za napajanje iz utičnice.
2. Ispustite preostalu vodu iz bubnja. Pogledajte odeljak „**Ispuštanje vode u hitnim slučajevima**“.
3. Otvorite **poklopac filtera** pomoću novčića ili tankog metalnog predmeta.
4. Okrenite bravicu na filteru pumpe nalevo i ispustite preostalu vodu.
5. Očistite filter pumpe mekom četkom. Proverite da propeler pumpe za ispuštanje vode koji se nalazi u filteru nije zapušen.
6. Vratite filter pumpe i okrenite bravicu na filteru nadesno.

NAPOMENA

Ako je filter pumpe zapušen, na displeju će se prikazati informativni kôd „**5C**“.

⚠ OPREZ

- Nakon čišćenja filtera, proverite da li je bravica na filteru pravilno zatvorena. U suprotnom, postoji opasnost od curenja vode.
- Nakon čišćenja proverite da li je filter pravilno vraćen. U suprotnom, može doći do problema u radu ili curenja vode.

Fioka za deterdžent

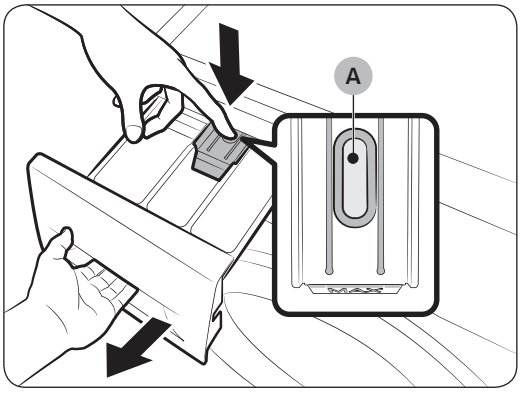

1. Pritisnite nadole **ručicu za otpuštanje (A)** u unutrašnjosti fioke i izvucite fioku.
2. Uklonite ručicu za otpuštanje i pregradu za tečni deterdžent iz fioke.

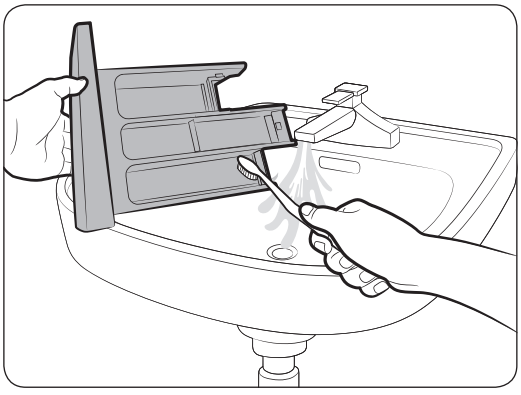

3. Očistite mekom četkom pregrade fioke pod tekućom vodom.

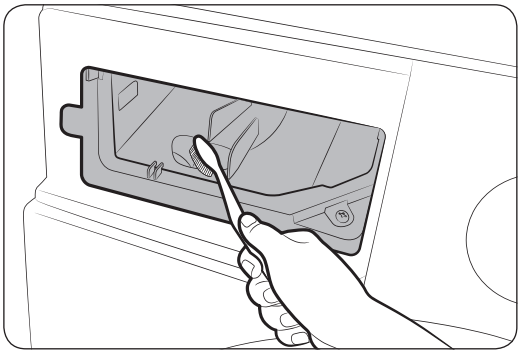

4. Očistite udubljenje fioke mekom četkom.
5. Vratite ručicu za otpuštanje i pregradu za tečni deterdžent u fioku.
6. Zatvorite fioku tako što ćete da je gurnete u mašinu.

NAPOMENA

Da biste uklonili preostali deterdžent, izaberite ciklus + **RINSE+SPIN (ISPIRANJE+CENTRIFUGA)** kada je bubanj prazan.

Održavanje

Oporavak nakon zamrzavanja

Mašina za pranje veša može da se zamrzne kada je temperatura niža od 0 °C.

1. Isključite mašinu i isključite kabl za napajanje iz utičnice.
2. Sipajte toplu vodu preko slavine da biste olabavili crevo za vodu.
3. Skinite crevo za vodu i potopite ga u toplu vodu.
4. Sipajte toplu vodu u bubanj i ostavite je da odstoji 10 minuta.
5. Ponovo priključite crevo za vodu na slavinu.

NAPOMENA

Ako mašina za pranje veša i dalje ne radi normalno, ponovite prethodne korake dok ne uspostavite normalan rad.

Zaštita u slučaju dužeg perioda nekorišćenja

Nije preporučljivo da se mašina za pranje veša ne koristi duže vreme. U tom slučaju, ispustite vodu iz mašine i isključite kabl za napajanje.

1. Koristeći **Regulator ciklusa** izaberite ciklus **RINSE+SPIN (ISPIRANJE+CENTRIFUGA)**.
2. Ispraznite bubanj i pritisnite dugme **Pokretanje/Pauziranje**.
3. Kada se ciklus završi, zatvorite slavinu i isključite crevo za vodu.
4. Isključite mašinu i isključite kabl za napajanje iz utičnice.
5. Otvorite vrata da bi vazduh mogao da struji kroz bubanj.

Rešavanje problema

Tačke provere

Ako se javi problem sa mašinom za pranje veša, najpre pogledajte sledeću tabelu i pokušajte pomoću datih predloga da rešite problem.

Problem	Radnja
Mašina neće da se uključi.	• Proverite da li je mašina za pranje veša uključena u struju. • Proverite da li su vrata dobro zatvorena. • Proverite da li su slavine za vodu otvorene. • Pritisnite ili dodirnite dugme ⏯ **Pokretanje/Pauziranje** da biste pokrenuli mašinu za pranje veša. • Proverite da funkcija Roditeljska kontrola nije aktivirana. • Pre nego što počne da uzima vodu, mašina će nekoliko puta „kliknuti“ da bi proverila da li su vrata zatvorena i brzo će ispustiti vodu. • Proverite osigurač ili resetujte sklopku.
Nema dovoda vode ili je nedovoljan.	• Odvrnite slavinu za vodu do kraja. • Proverite da li su vrata dobro zatvorena. • Proverite da crevo za dovod vode nije zamrznuto. • Proverite da crevo za dovod vode nije uvrnuto ili zapušeno. • Proverite da li je pritisak vode dovoljno jak.
Preostao je deterdžent u fioci za deterdžent nakon završetka ciklusa.	• Proverite da li mašina radi sa dovoljno jakim pritiskom vode. • Deterdžent obavezno sipajte na sredinu fioke za deterdžent. • Proverite da li je poklopac ispirača pravilno umetnut. • Ako koristite deterdžent u granulama, proverite da li je regulator za deterdžent u gornjem položaju. • Skinite poklopac ispirača i očistite fioku za deterdžent.
Javljaju se prekomerne vibracije ili buka.	• Proverite da li je mašina za pranje veša postavljena na ravnu i čvrstu površinu koja nije klizava. Ako pod nije ravan, nivelišite mašinu za pranje veša pomoću stopica za ravnanje. • Proverite da li su zavrtnji za transport uklonjeni. • Mašina za pranje veša ne bi smela da dodiruje druge predmete. • Proverite da li je teret veša uravnotežen. • Motor može da stvara buku tokom normalnog rada. • Kombinezoni i odela s metalnim ukrasima mogu da prave buku tokom pranja. To je normalna pojava. • Metalni predmeti, kao što su kovanice, mogu da prave buku. Izvadite te predmete iz bubnja ili kućišta filtera posle pranja.

Rešavanje problema

Problem	Radnja
Ne ispušta vodu i/ili ne centrifugira.	• Proverite da odvodno crevo nije savijeno. Ako se javi problem sa ispuštanjem vode, pozovite servis. • Proverite da li je zapušen filter za otpatke. • Zatvorite vrata i pritisnite ili dodirnite dugme ⏯ Pokretanje/Pauziranje. Iz bezbednosnih razloga, mašina za pranje veša neće okretati bubanj i centrifugirati ako vrata nisu zatvorena. • Proverite da li je odvodno crevo zamrzlo ili zapušeno. • Proverite da odvodno crevo nije povezano na odvodni sistem koji je zapušen. • Ako snaga električne struje slaba, mašina za pranje veša privremeno neće okretati bubanj i ispuštati vodu. Čim snaga električne struje bude dovoljna, mašina će nastaviti sa normalnim radom.
Vrata se ne otvaraju.	• Pritisnite ili dodirnite dugme ⏯ Pokretanje/Pauziranje da biste zaustavili mašinu za pranje veša. • Potrebno je nekoliko sekundi da se mehanizam brave otključa. • Vrata neće moći da se otvore dok ne prođe 3 minuta od prestanka rada mašine ili isključivanja napajanja. • Proverite da se u bubnju nije zadržala voda. • Vrata se ne mogu otvoriti ako se u bubnju zadržala voda. Ručno ispustite vodu iz bubnja i otvorite vrata. • Proverite da li je lampica za zaključavanje vrata isključena. Lampica za zaključavanje vrata će se isključiti nakon što se iz mašine ispusti voda.
Prevelika količina pene.	• Koristite preporučene tipove deterdženta za odgovarajući tip veša. • Koristite deterdžente visoke efikasnosti (eng. HE – High Rfficiency) da biste sprečili stvaranje prevelike količine pene. • Koristite manju količinu deterdženta ako je voda meka, ako perete male količine veša ili ako je veš slabo zaprljan. • Ne preporučuje se korišćenje deterdženata koji nisu visokoefikasni.
Nije moguće sipati dodatnu količinu deterdženta.	• Proverite da preostale količine deterdženta i omekšivača ne prelaze graničnik.

Problem	Radnja
Mašina prekida rad.	• Uključite kabl za napajanje u strujnu utičnicu u kojoj ima struje. • Proverite osigurač ili resetujte sklopku. • Zatvorite vrata i pritisnite/dodirnite dugme ⏯ Pokretanje/Pauziranje da biste pokrenuli mašinu za pranje veša. Iz bezbednosnih razloga, mašina za pranje veša neće okretati bubanj i centrifugirati ako vrata nisu zatvorena. • Pre nego što počne da uzima vodu, mašina će nekoliko puta „kliknuti“ da bi proverila da li su vrata zatvorena i brzo će ispustiti vodu. • Ciklus može imati pauze ili periode potapanja. Sačekajte malo da vidite da li će mašina nastaviti s radom. • Proverite da li je filter sa mrežicom na dovodnom crevu kod slavine zapušen. Povremeno čistite filter s mrežicom. • Ako snaga električne struje slaba, mašina za pranje veša privremeno neće okretati bubanj i ispuštati vodu. Čim snaga električne struje bude dovoljna, mašina će nastaviti sa normalnim radom.
Puni se vodom neodgovarajuće temperature.	• Odvrnite obe slavine do kraja. • Proverite da li je izabrana odgovarajuća temperatura. • Proverite da li su creva priključena na odgovarajuće slavine. Isperite vodove za vodu. • Proverite da li je grejač podešen da zagreva vodu na temperaturu od najmanje 49 °C na slavini. Takođe proverite i kapacitet i brzinu zagrevanja grejača za vodu. • Skinite creva i očistite filter s mrežicom. Filter s mrežicom je možda zapušen. • Dok se mašina za pranje veša puni vodom, temperatura vode može da se promeni dok funkcija automatske kontrole temperature proverava temperaturu ulazne vode. To je normalna pojava. • Dok se mašina za pranje veša puni vodom, može da se desi da samo vrela ili samo hladna voda prolazi kroz dozator kada je izabrana visoka ili niska temperatura. U pitanju je normalan rad funkcije automatske kontrole temperature jer mašina za pranje veša određuje temperaturu vode.
Oprani veš je mokar na kraju ciklusa.	• Izaberite veliku ili vrlo veliku brzinu centrifugiranja. • Koristite deterdžente visoke efikasnosti (eng. HE – High efficiency) da biste smanjili količinu pene pri pranju. • Pere se premala količina veša. Mala količina veša (jedna ili dve stvari) može se loše rasporediti u bubnju, pa neće biti potpuno centrifugirana. • Proverite da odvodno crevo nije uvrnuto ili zapušeno.

Rešavanje problema

Problem	Radnja
Voda curi.	• Proverite da li su vrata dobro zatvorena. • Proverite da li su svi priključci creva dobro pričvršeni. • Proverite da li je odvodno crevo pravilno umetnuto i pričvršćeno na odvodni sistem. • Nemojte da prepunjavate mašinu. • Koristite deterdžente visoke efikasnosti (eng. HE – High Rfficiency) da biste sprečili stvaranje prevelike količine pene.
Neprijatan miris.	• Višak pene, koji se skuplja u žlebovima, može biti uzrok neprijatnih mirisa. • Povremeno pokrenite ciklus za čišćenje, radi dezinfekcije. • Očistite zaptivnu gumu na vratima (dijafragmu). • Osušite unutrašnjost mašine za pranje veša kada se ciklus završi.
Ne vide se mehurići (samo za Bubbleshot modele).	• Mehurići se ne vide ako je u mašini prevelika količina veša. • Veoma zaprljan veš ne dozvoljava stvaranje mehurića.
Mogu li bilo kada da otvorim Add Door vrata?	• Add Door vrata mogu da se otvore samo dok je prikazan indikator . Međutim, u sledećim slučajevima ih nije moguće otvoriti: - Kada je u toku proces iskuvavanja ili sušenja i kada je temperatura u bubnju visoka. - Ako je iz bezbednosnih razloga uključena funkcija Roditeljska kontrola. - Kada je pokrenut ciklus pranja ili sušenja koji ne predviđa dodavanje veša.

Ako se problem i dalje javlja, obratite se lokalnom servisu kompanije Samsung.

Informativni kodovi

Ako se mašina za pranje veša pokvari, na displeju će se prikazati informativni kôd. Pogledajte sledeću tabelu i isprobajte predložena rešenja.

Kôd	Radnja
4C	Nema dovoda vode. • Proverite da li su slavine za vodu otvorene. • Proverite da li su creva za vodu zapušena. • Proverite da li su slavine za vodu zamrzle. • Proverite da li mašina radi sa dovoljno jakim pritiskom vode. • Proverite da li su slavine za toplu i hladnu vodu pravilno povezane. • Očistite filter sa mrežicom, pošto je možda zapušen.
4C2	• Proverite da li je crevo za dovod hladne vode dobro pričvršćeno na slavinu za hladnu vodu. Ukoliko je povezano na slavinu za toplu vodu, veš se može izobličiti u nekim ciklusima.
5C	Nema odvoda vode. • Proverite da li je odvodno crevo zamrzlo ili zapušeno. • Proverite da li je odvodno crevo pravilno postavljeno, zavisno od tipa priključka. • Očistite filter za otpatke, pošto je možda zapušen. • Proverite da odvodno crevo nije savijeno. • Ako informativni kôd ne nestane, obratite se korisničkom servisu.
dC	Mašina za veš radi sa otvorenim vratima. • Proverite da li su vrata dobro zatvorena. • Proverite da odeća nije zaglavljena u vratima.
OC	Voda se preliva. • Ponovo pokrenite mašinu nakon centrifugiranja. • Ako se informativni kôd i dalje prikazuje na displeju, obratite se lokalnom korisničkom servisu kompanije Samsung.
LC, LC1	Proverite odvodno crevo. • Proverite da li je kraj odvodnog creva postavljen na pod. • Proverite da li je odvodno crevo zapušeno. • Ako informativni kôd ne nestane, obratite se korisničkom servisu.

Rešavanje problema

Kôd	Radnja
Ub	Centrifuga ne radi. • Proverite da li je veš ravnomerno raspoređen. • Proverite da li se mašina za pranje veša nalazi na ravnoj i stabilnoj podlozi. • Prerasporedite teret. Ako je potrebno oprati samo jedan komad odeće, poput bademantila ili farmerki, rezultat poslednje centrifuge može biti nezadovoljavajuć i na ekranu će se prikazati poruka o grešci „Ub“.
3C	Proverite da li radi motor. • Ponovo pokrenite ciklus. • Ako informativni kôd ne nestane, obratite se korisničkom servisu.
UC	Potrebno je proveriti elektroniku mašine. • Proverite da li ima prekida u napajanju. • Ako informativni kôd ne nestane, obratite se korisničkom servisu.
	Detektovan je nizak napon. • Proverite da li je kabl za napajanje uključen u struju. • Ako informativni kôd ne nestane, obratite se korisničkom servisu.
HC	Provera zagrevanja do visoke temperature. • Ako informativni kôd ne nestane, obratite se korisničkom servisu.
1C	Senzor nivoa vode nije ispravan. • Isključite mašinu, a zatim ponovo pokrenite ciklus pranja. • Ako informativni kôd ne nestane, obratite se korisničkom servisu.
AC	Greška u komunikaciji između glavne i pomoćnih štampanih ploča. • Isključite mašinu, a zatim ponovo pokrenite ciklus pranja. • Ako informativni kôd ne nestane, obratite se korisničkom servisu.
DDC, ddC	Ova poruka se prikazuje kada otvorite Add Door vrata a da prethodno niste pritisnuli dugme ⏯ **Pokretanje/Pauziranje**. Ukoliko se ovo dogodi, uradite nešto od navedenog: • Pritisnite Add Door vrata da bi se pravilno zatvorila. Zatim pritisnite dugme ⏯ **Pokretanje/Pauziranje** i probajte ponovo. • Ako želite da dodate još veša, otvorite Add Door vrata i ubacite veš. Pravilno zatvorite Add Door vrata. Zatim pritisnite dugme ⏯ **Pokretanje/Pauziranje** da bi mašina nastavila sa radom.
8C	MEMS senzor ne radi pravilno. • Isključite mašinu, a zatim ponovo pokrenite ciklus pranja. • Ako informativni kôd ne nestane, obratite se lokalnom Samsung korisničkom centru.

Kôd	Radnja
AC6	Greška u komunikaciji između glavne štampane ploče i štampane ploče invertora. • U zavisnosti od stanja, mašina može automatski da nastavi sa normalnim radom. • Isključite mašinu, a zatim ponovo pokrenite ciklus pranja. • Ako informativni kôd ne nestane, obratite se lokalnom Samsung korisničkom centru.
DC1	Zaključavanje/otključavanje glavnih vrata ne radi pravilno. • Isključite mašinu, a zatim ponovo pokrenite ciklus pranja. • Ako informativni kôd ne nestane, obratite se lokalnom Samsung korisničkom centru.
DC3	Zaključavanje/otključavanje Add Door vrata ne radi pravilno. • Isključite mašinu, a zatim ponovo pokrenite ciklus pranja. • Ako informativni kôd ne nestane, obratite se lokalnom Samsung korisničkom centru.

Ako je neki informativni kôd i dalje prikazan na displeju, obratite se lokalnom korisničkom servisu kompanije Samsung.

Specifikacije

Tabela o održavanju tkanina

Navedeni simboli predstavljaju uputstva za održavanje odeće. Na etiketi o održavanju navedena su četiri simbola sledećem redosledom: pranje, izbeljivanje, sušenje i peglanje (i po potrebi, hemijsko čišćenje). Upotreba simbola omogućava usklađenost između domaćih i stranih proizvođača odevnih predmeta. Pridržavajte se uputstava sa etikete o održavanju da bi odeća što duže trajala i da ne biste imali problema pri pranju.

	Otporan materijal		Ne peglati
	Osetljiva tkanina	A	Može hemijski da se čisti bilo kojim rastvaračem
95 95	Može da se pere na temperaturi od 95 °C		Hemijsko čišćenje
60 60	Veš može da se pere na temperaturi od 60 °C	P	Za hemijsko čišćenje koristite samo perhlorid, gorivo za upaljače, čist alkohol ili sredstvo R113
40 40	Veš može da se pere na temperaturi od 40 °C	F	Za hemijsko čišćenje koristite samo avionsko gorivo, čist alkohol ili sredstvo R113
30 30	Veš može da se pere na temperaturi od 30 °C		Ne sme hemijski da se čisti
	Samo ručno pranje		Sušiti položeno
	Samo hemijsko čišćenje		Može da suši okačeno
Cl	Može da se izbeljuje u hladnoj vodi		Sušiti na vešalici
	Ne izbeljivati		Centrifuga, normalna temperatura
	Može da se pegla na temperaturi od najviše 200 °C		Centrifuga, smanjena temperatura
	Peglanje na temperaturi od najviše 150 °C		Ne sušiti u sušilici
	Peglanje na temperaturi od najviše 100 °C		

Zaštita okoline

- Ova mašina je napravljena od materijala koji se mogu reciklirati. Ako odlučite da bacite mašinu, poštujte lokalne propise o odlaganju otpada. Isecite kabl za napajanje tako da mašina ne može da se poveže na izvor napajanja. Skinite vrata tako da životinje i mala deca ne mogu da se zarobe u mašini.
- Nemojte prekoračiti količinu praška koja se preporučuje u uputstvu proizvođača deterdženta.
- Proizvode za uklanjanje fleka i izbeljivače koristite pre ciklusa pranja samo ako je to neophodno.
- Smanjite potrošnju vode i električne energije tako što ćete prati samo punu mašinu veša (tačna količina zavisi od izabranog ciklusa).

Specifikacije

List sa specifikacijama

" * " Zvezdice označavaju varijante istog modela i mogu biti zamenjene brojevima (0-9) ili slovima (A-Z).

Tip			Mašina za pranje veša sa prednjim punjenjem	
Naziv modela			WW9*K5*****	
Dimenzije			(Š) 600 x (D) 550 x (V) 850 (mm)	
Pritisak vode			50-800 kPa	
Neto težina			63,0 kg	
Kapacitet pranja i centrifuge			9,0 kg	
Potrošnja električne energije	Pranje	220 V	150 W	
		240 V	150 W	
	Pranje i zagrevanje	220 V	2000 W	
		240 V	2400 W	
	Centrifuga	220-240 V	300 W	
	Pumpanje		30 W	
Broj obrtaja			WW9*K54****	WW9*K52****
			1400 o/min	1200 o/min

Tip			Mašina za pranje veša sa prednjim punjenjem	
Naziv modela			WW8*K5*****	
Dimenzije			(Š) 600 x (D) 550 x (V) 850 (mm)	
Pritisak vode			50-800 kPa	
Neto težina			63,0 kg	
Kapacitet pranja i centrifuge			8,0 kg	
Potrošnja električne energije	Pranje	220 V	150 W	
		240 V	150 W	
	Pranje i zagrevanje	220 V	2000 W	
		240 V	2400 W	
	Centrifuga	220-240 V	300 W	
	Pumpanje		30 W	
Broj obrtaja			WW8*K54****	WW8*K52****
			1400 o/min	1200 o/min

Tip			Mašina za pranje veša sa prednjim punjenjem	
Naziv modela			WW7*K5*****	
Dimenzije			(Š) 600 x (D) 550 x (V) 850 (mm)	
Pritisak vode			50-800 kPa	
Neto težina			63,0 kg	
Kapacitet pranja i centrifuge			7,0 kg	
Potrošnja električne energije	Pranje	220 V	150 W	
		240 V	150 W	
	Pranje i zagrevanje	220 V	2000 W	
		240 V	2400 W	
	Centrifuga	220-240 V	300 W	
	Pumpanje		30 W	
Broj obrtaja			WW7*K54****	WW7*K52****
			1400 o/min	1200 o/min

NAPOMENA

Dizajn i specifikacije mogu da se promene bez najave u cilju poboljšanja kvaliteta.

Specifikacije

U skladu sa uredbom (EU) br. 1061/2010

" * " Zvezdice označavaju varijante istog modela i mogu biti zamenjene brojevima (0-9) ili slovima (A-Z).

Samsung			
Naziv modela		WW9*K54****	WW9*K52****
Kapacitet	kg	9,0	
Energetska efikasnost na skali od D (najmanje efikasno) do A+++ (najefikasnije)		A+++	
Godišnja potrošnja električne energije (zasnovana na 220 standardnih ciklusa pranja u programu Pamuk na temperaturama od 60 °C i 40 °C za punu ili delimično napunjenu mašinu i potrošnji električne energije kada je mašina isključena ili u režimu pripravnosti. Stvarna potrošnja energije zavisi od načina korišćenja uređaja.)	kWh/godišnje	130	
Potrošnja električne energije			
Standardni program za pamuk na 60 °C, sa punim bubnjem	kWh	0,65	
Standardni program za pamuk na 60 °C sa delimično napunjenim bubnjem	kWh	0,51	
Standardni program za pamuk na 40 °C sa delimično napunjenim bubnjem	kWh	0,51	
Prosečna potrošnja struje kad je mašina isključena.	W	0,48	
Prosečna potrošnja struje kad je mašina uključena.	W	5	
Godišnja potrošnja vode (zasnovana na 220 standardnih ciklusa pranja u programu Pamuk na temperaturama od 60 °C i 40 °C za punu ili delimično napunjenu mašinu. Stvarna potrošnja vode zavisi od načina korišćenja uređaja.)	l/godišnje	9400	
Klasa efikasnosti centrifuge			
Klasa efikasnosti centrifugiranja na skali od G (najmanje efikasno) do A (najefikasnije)		A	B
Maksimalna brzina centrifuge	o/min	1400	1200
Zaostala vlaga	%	44	53
Programi COTTON (PAMUK) 60 °C i COTTON (PAMUK) 40 °C su „standardni program Pamuk 60 °C" i „standardni program Pamuk 40 °C". Namenjeni su za prosečno zaprljan pamučni veš i najefikasniji su (u pogledu potrošnje vode i električne energije) za taj tip veša. Stvarna temperatura vode za te programe može da se razlikuje od deklarisane. Pokrenite režim kalibracije nakon instalacije (pogledajte odeljak „**Obavljanje kalibracije (preporučuje se)**" na strani **24**).			
Trajanje standardnog programa			
Standardni program za pamuk na 60 °C, sa punim bubnjem	min	293	
Standardni program za pamuk na 60 °C sa delimično napunjenim bubnjem	min	283	
Standardni program za pamuk na 40 °C sa delimično napunjenim bubnjem	min	283	
Trajanje režima pripravnosti (Tl)	min	2	
Emisija buke tokom pranja i centrifugiranja u standardnom programu za pamuk na 60 °C, sa punim bubnjem, izražena u dB(A) re 1 pW i zaokružena na najbližu celobrojnu vrednost;			
Pranje	dB (A) re 1 pW	53	
Centrifuga	dB (A) re 1 pW	74	
Samostojeća			

U skladu sa uredbom (EU) br. 1061/2010

" * " Zvezdice označavaju varijante istog modela i mogu biti zamenjene brojevima (0-9) ili slovima (A-Z).

Samsung			
Naziv modela		WW8*K54****	WW8*K52****
Kapacitet	kg	8,0	
Energetska efikasnost na skali od D (najmanje efikasno) do A+++ (najefikasnije)		A+++	
Godišnja potrošnja električne energije (zasnovana na 220 standardnih ciklusa pranja u programu Pamuk na temperaturama od 60 °C i 40 °C za punu ili delimično napunjenu mašinu i potrošnji električne energije kada je mašina isključena ili u režimu pripravnosti. Stvarna potrošnja energije zavisi od načina korišćenja uređaja.)	kWh/godišnje	116	
Potrošnja električne energije			
Standardni program za pamuk na 60 °C, sa punim bubnjem	kWh	0,54	
Standardni program za pamuk na 60 °C sa delimično napunjenim bubnjem	kWh	0,48	
Standardni program za pamuk na 40 °C sa delimično napunjenim bubnjem	kWh	0,48	
Prosečna potrošnja struje kad je mašina isključena.	W	0,48	
Prosečna potrošnja struje kad je mašina uključena.	W	5	
Godišnja potrošnja vode (zasnovana na 220 standardnih ciklusa pranja u programu Pamuk na temperaturama od 60 °C i 40 °C za punu ili delimično napunjenu mašinu. Stvarna potrošnja vode zavisi od načina korišćenja uređaja.)	l/godišnje	8100	
Klasa efikasnosti centrifuge			
Klasa efikasnosti centrifugiranja na skali od G (najmanje efikasno) do A (najefikasnije)		A	B
Maksimalna brzina centrifuge	o/min	1400	1200
Zaostala vlaga	%	44	53
Programi COTTON (PAMUK) 60 °C i COTTON (PAMUK) 40 °C su „standardni program Pamuk 60 °C" i „standardni program Pamuk 40 °C". Namenjeni su za prosečno zaprljan pamučni veš i najefikasniji su (u pogledu potrošnje vode i električne energije) za taj tip veša. Stvarna temperatura vode za te programe može da se razlikuje od deklarisane. Pokrenite režim kalibracije nakon instalacije (pogledajte odeljak „**Obavljanje kalibracije (preporučuje se)**" na strani **24**).			
Trajanje standardnog programa			
Standardni program za pamuk na 60 °C, sa punim bubnjem	min	284	
Standardni program za pamuk na 60 °C sa delimično napunjenim bubnjem	min	254	
Standardni program za pamuk na 40 °C sa delimično napunjenim bubnjem	min	254	
Trajanje režima pripravnosti (Tl)	min	2	
Emisija buke tokom pranja i centrifugiranja u standardnom programu za pamuk na 60 °C, sa punim bubnjem, izražena u dB(A) re 1 pW i zaokružena na najbližu celobrojnu vrednost;			
Pranje	dB (A) re 1 pW	53	
Centrifuga	dB (A) re 1 pW	74	
Samostojeća			

Specifikacije

U skladu sa uredbom (EU) br. 1061/2010

" * " Zvezdice označavaju varijante istog modela i mogu biti zamenjene brojevima (0-9) ili slovima (A-Z).

Samsung			
Naziv modela		WW7*K54****	WW7*K52****
Kapacitet	kg	7,0	
Energetska efikasnost na skali od D (najmanje efikasno) do A+++ (najefikasnije)		A+++	
Godišnja potrošnja električne energije (zasnovana na 220 standardnih ciklusa pranja u programu Pamuk na temperaturama od 60 °C i 40 °C za punu ili delimično napunjenu mašinu i potrošnji električne energije kada je mašina isključena ili u režimu pripravnosti. Stvarna potrošnja energije zavisi od načina korišćenja uređaja.)	kWh/godišnje	122	
Potrošnja električne energije			
Standardni program za pamuk na 60 °C, sa punim bubnjem	kWh	0,68	
Standardni program za pamuk na 60 °C sa delimično napunjenim bubnjem	kWh	0,52	
Standardni program za pamuk na 40 °C sa delimično napunjenim bubnjem	kWh	0,34	
Prosečna potrošnja struje kad je mašina isključena.	W	0,48	
Prosečna potrošnja struje kad je mašina uključena.	W	5	
Godišnja potrošnja vode (zasnovana na 220 standardnih ciklusa pranja u programu Pamuk na temperaturama od 60 °C i 40 °C za punu ili delimično napunjenu mašinu. Stvarna potrošnja vode zavisi od načina korišćenja uređaja.)	l/godišnje	7400	
Klasa efikasnosti centrifuge			
Klasa efikasnosti centrifugiranja na skali od G (najmanje efikasno) do A (najefikasnije)		B	
Maksimalna brzina centrifuge	o/min	1400	1200
Zaostala vlaga	%	53	
Programi COTTON (PAMUK) 60 °C i COTTON (PAMUK) 40 °C su „standardni program Pamuk 60 °C" i „standardni program Pamuk 40 °C". Namenjeni su za prosečno zaprljan pamučni veš i najefikasniji su (u pogledu potrošnje vode i električne energije) za taj tip veša. Stvarna temperatura vode za te programe može da se razlikuje od deklarisane. Pokrenite režim kalibracije nakon instalacije (pogledajte odeljak „**Obavljanje kalibracije (preporučuje se)**" na strani **24**).			
Trajanje standardnog programa			
Standardni program za pamuk na 60 °C, sa punim bubnjem	min	245	
Standardni program za pamuk na 60 °C sa delimično napunjenim bubnjem	min	195	
Standardni program za pamuk na 40 °C sa delimično napunjenim bubnjem	min	175	
Trajanje režima pripravnosti (Tl)	min	2	
Emisija buke tokom pranja i centrifugiranja u standardnom programu za pamuk na 60 °C, sa punim bubnjem, izražena u dB(A) re 1 pW i zaokružena na najbližu celobrojnu vrednost;			
Pranje	dB (A) re 1 pW	54	
Centrifuga	dB (A) re 1 pW	74	
Samostojeća			

Informacije o glavnim programima pranja

Model	Ciklusi	Temperatura (°C)	Kapacitet (kg)	Trajanje ciklusa (min)	Zaostala vlaga (%)		Potrošnja vode (l/ciklus)	Potrošnja energije (kWh/ ciklusu)
					1400 o/min	1200 o/min		
WW9*K5*****	COTTON (PAMUK)	20	4,5	142	56	59	65	0,36
	COTTON (PAMUK)	40	4,5	283	44	53	39	0,51
		60	4,5	283	44	53	39	0,51
			9,0	293	44	53	47	0,65
	SYNTHETICS (Sintetika)	40	4,0	159	35	35	68	0,65
WW8*K5*****	COTTON (PAMUK)	20	4,0	142	56	59	60	0,33
	COTTON (PAMUK)	40	4,0	254	44	53	33	0,48
		60	4,0	254	44	53	33	0,48
			8,0	283	44	53	41	0,54
	SYNTHETICS (Sintetika)	40	4,0	159	35	35	68	0,65
WW7*K5*****	COTTON (PAMUK)	20	3,5	142	56	59	55	0,30
	COTTON (PAMUK)	40	3,5	175	53	53	38	0,34
		60	3,5	195	53	53	38	0,52
			7,0	245	53	53	48	0,68
	SYNTHETICS (Sintetika)	40	3,5	159	35	35	68	0,65

Vrednosti date u tabelama izmerene su u uslovima navedenim u standardu IEC60456/EN60456. Stvarne vrednosti zavise od načina korišćenja uređaja.

Beleška

Beleška

SAMSUNG

IMATE PITANJA ILI KOMENTARE?

ZEMLJA	POZOVITE	ILI NAS POSETITE NA INTERNETU NA
BULGARIA	0800 111 31, Безплатна телефонна линия	www.samsung.com/bg/support
CROATIA	072 726 786	www.samsung.com/hr/support
CZECH	800 - SAMSUNG (800-726786)	www.samsung.com/cz/support
ESTONIA	800-7267	www.samsung.com/ee/support
HUNGARY	0680SAMSUNG (0680-726-786) 0680PREMIUM (0680-773-648)	www.samsung.com/hu/support
LATVIA	8000-7267	www.samsung.com/lv/support
LITHUANIA	8-800-77777	www.samsung.com/lt/support
ROMANIA	*8000 (apel in retea) 08008-726-78-64 (08008-SAMSUNG) Apel GRATUIT	www.samsung.com/ro/support
SERBIA	011 321 6899	www.samsung.com/rs/support
SLOVAKIA	0800-SAMSUNG (0800-726 786)	www.samsung.com/sk/support
SLOVENIA	080 697 267 (brezplačna številka)	www.samsung.com/si

CE

DC68-03654B-01