MEDION®

Bedienungsanleitung
Mode d‘emploi
Handleiding
Manual de instrucciones
Istruzioni per l‘uso



Teppan Yaki Grill
Gril Teppan Yaki
Teppan yaki grill
Parrilla Teppan Yaki
Piastre Teppan Yaki

MEDION® MD 17997

Inhaltsverzeichnis

1. Zu dieser Bedienungsanleitung 4
1.1. Zeichenerklärung 4
2. Bestimmungsgemäßer Gebrauch 5
3. Sicherheitshinweise 6
3.1. Allgemeine Hinweise 7
4. Lieferumfang 10
5. Geräteübersicht 11
6. Vor dem ersten Gebrauch 12
7. Teppan Yaki Grill verwenden 12
7.1. Lebensmittel grillen 12
7.2. Gerät einstellen 14
8. Gerät ausschalten 14
9. Reinigung 14
10. Gerät aufbewahren 15
11. Störung und Abhilfe 15
12. Entsorgung 16
13. Technische Daten 16
14. Konformitätsinformation 16
15. Impressum 17

1. Zu dieser Bedienungsanleitung



Lesen Sie unbedingt diese Bedienungsanleitung aufmerksam durch und befolgen Sie alle aufgeführten Hinweise. So gewährleisten Sie einen zuverlässigen Betrieb und eine lange Lebenserwartung Ihres Gerätes. Halten Sie diese Bedienungsanleitung stets griffbereit in der Nähe Ihres Gerätes. Bewahren Sie die Bedienungsanleitung gut auf, um sie bei einer Veräußerung des Gerätes dem neuen Besitzer weitergeben zu können.

1.1. Zeichenerklärung



GEFAHR!
Warnung vor unmittelbarer Lebensgefahr!



WARNUNG!
Warnung vor möglicher Lebensgefahr und/oder schweren irreversiblen Verletzungen!



WARNUNG!
Warnung vor Gefahr durch elektrischen Schlag!



WARNUNG!
Warnung vor Gefahr durch heiße Oberflächen!



VORSICHT!
Warnung vor möglichen mittleren und oder leichten Verletzungen!



ACHTUNG!
Hinweise beachten, um Sachschäden zu vermeiden!



HINWEIS!
Weiterführende Informationen für den Gebrauch des Gerätes!



HINWEIS!
Hinweise in der Bedienungsanleitung beachten!

- Aufzählungspunkt / Information über Ereignisse während der Bedienung

▸ Auszuführende Handlungsanweisung



Schutzklasse I
Elektrogeräte der Schutzklasse I sind Elektrogeräte die durchgehend mindestens Basisisolierung haben und entweder einen Gerätestecker mit Schutzkontakt oder eine feste Anschlussleitung mit Schutzleiter haben. Elektrogeräte der Schutzklasse I können Teile mit doppelter oder verstärkter Isolierung haben oder Teile, die mit Sicherheitskleinspannung betrieben werden.



Benutzung in Innenräumen
Geräte mit diesem Symbol sind nur für die Verwendung in Innenräumen geeignet.



Konformitätserklärung (siehe Kapitel „Konformitätsinformation"): Mit diesem Symbol markierte Produkte erfüllen die Anforderungen der EG-Richtlinien.

2. Bestimmungsgemäßer Gebrauch

Das Gerät ist für das Grillen von Lebensmitteln vorgesehen. Verwenden Sie das Gerät nicht im Freien. Dieses Gerät ist dazu bestimmt, im Privathaushalt und ähnlichen Haushaltsanwendungen verwendet zu werden, wie beispielsweise

- in Küchen für Mitarbeiter in Läden, Büros und anderen gewerblichen Bereichen;
- in landwirtschaftlichen Anwesen;
- von Kunden in Hotels, Motels und anderen Wohneinrichtungen;
- in Frühstückspensionen.

Das Gerät ist nicht für den gewerblichen und industriellen Gebrauch bestimmt.

Bitte beachten Sie, dass im Falle des nicht bestimmungsgemäßen Gebrauchs die Haftung erlischt:

- Bauen Sie das Gerät nicht ohne unsere Zustimmung um und verwenden Sie keine nicht von uns genehmigten oder gelieferten Zusatzgeräte.
- Verwenden Sie nur von uns gelieferte oder genehmigte Ersatz- und Zubehörteile.
- Beachten Sie alle Informationen in dieser Bedienungsanleitung, insbesondere die Sicherheitshinweise. Jede andere Bedienung gilt als nicht bestimmungsgemäß und kann zu Personen- oder Sachschäden führen.
- Setzen Sie das Gerät keinen extremen Bedingungen aus. Zu vermeiden sind:
  - Hohe Luftfeuchtigkeit oder Nässe,
  - extrem hohe oder tiefe Temperaturen,
  - direkte Sonneneinstrahlung,
  - offenes Feuer.

3. Sicherheitshinweise



WARNUNG!
Verletzungsgefahr!
Verletzungsgefahr für Kinder und Personen mit verringerten physischen, sensorischen oder mentalen Fähigkeiten (beispielsweise teilweise Behinderte, ältere Personen mit Einschränkung ihrer physischen und mentalen Fähigkeiten) oder Mangel an Erfahrung und Wissen (beispielsweise ältere Kinder).

- Dieses Gerät kann von Kindern ab 8 Jahren sowie von Personen mit reduzierten physischen, sensorischen oder mentalen Fähigkeiten oder Mangel an Erfahrung und/oder Wissen benutzt werden, wenn sie beaufsichtigt oder bezüglich des sicheren Gebrauchs des Gerätes unterwiesen wurden und die daraus resultierenden Gefahren verstanden haben.

- Kinder dürfen nicht mit dem Gerät spielen.
- Reinigung und Benutzer-Wartung dürfen nicht durch Kinder durchgeführt werden, es sei denn, sie sind älter als 8 Jahre und beaufsichtigt.
- Kinder jünger als 8 Jahre sind vom Gerät und der Anschlussleitung fernzuhalten.
- Alle verwendeten Verpackungsmaterialien (Säcke, Polystyrolstücke usw.) nicht in der Reichweite von Kindern lagern. Kinder nicht mit dem Verpackungsmaterial spielen lassen.

3.1. Allgemeine Hinweise



WARNUNG!
Stromschlaggefahr!
Es besteht die Gefahr eines elektrischen Schlags oder Kurzschlusses durch stromführende Teile.

- Schließen Sie das Gerät nur an eine ordnungsgemäß installierte, geerdete und elektrisch abgesicherte Steckdose an. Für den Fall, dass Sie das Gerät schnell vom Netz nehmen müssen, muss die Steckdose frei zugänglich sein.
- Prüfen Sie, bevor Sie das Gerät in Betrieb nehmen, ob die Spannungsangabe auf dem Gerät mit der örtlichen Netzspannung übereinstimmt.
- Ziehen Sie nach jedem Gebrauch, vor jeder Reinigung sowie bei nicht vorhandener Aufsicht den Netzstecker des Gerätes aus der Schutzkontaktsteckdose.
- Ziehen Sie das Netzkabel stets am Netzstecker aus der Schutzkontaktsteckdose, ziehen Sie nicht am Netzkabel.
- Wickeln Sie das Netzkabel für den Betrieb vollständig ab.
- Knicken oder quetschen Sie das Netzkabel nicht.
- Um Stolperfallen zu vermeiden, sollten Sie keine Verlängerungskabel verwenden.
- Lassen Sie das Netzkabel nicht mit Wasser oder anderen Flüssigkeiten in Berührung kommen.

- Achten Sie darauf, dass das Netzkabel nicht zur Stolperfalle wird. Das Netzkabel darf nicht geklemmt und gequetscht werden.
- Nehmen Sie das Gerät nicht in Betrieb, wenn Gerät oder Netzkabel oder Netzstecker sichtbare Schäden aufweisen oder das Gerät heruntergefallen ist.
- Ziehen Sie bei Beschädigungen des Netzsteckers, des Netzkabels oder des Geräts sofort den Netzstecker aus der Steckdose.
- Im Inneren des Gerätes gibt es gefährliche Spannungen. Öffnen Sie niemals das Gehäuse oder führen durch die Belüftungsschlitze Gegenstände ein.
- Um das Gerät vollständig von der Stromversorgung zu trennen, muss der Netzstecker aus der Steckdose gezogen werden.
- Bei einem Gewitter können am Stromnetz angeschlossene Geräte beschädigt werden. Ziehen Sie deshalb bei Gewitter immer den Netzstecker.
- Lassen Sie Reparaturen am Gerät oder des Netzsteckers nur von einer Fachwerkstatt bzw. im Service-Center durchführen. Durch unsachgemäße Reparaturen können erhebliche Gefahren für den Benutzer entstehen.
- Stellen Sie das Gerät nicht in der Nähe von Waschbecken auf und setzen Sie es nicht Tropf- und Spritzwasser aus.
- Warten Sie mit dem Anschluss des Netzsteckers, wenn das Gerät von einem kalten in einen warmen Raum gebracht wird. Das dabei entstehende Kondenswasser kann unter Umständen das Gerät zerstören. Wenn das Gerät Zimmertemperatur erreicht hat, kann das Gerät gefahrlos in Betrieb genommen werden.
- Benutzen Sie das Gerät nicht im Freien.
- Ziehen Sie den Netzstecker aus der Steckdose, bevor Sie das Gerät reinigen. Tauchen Sie das Gerät niemals in Wasser oder andere Flüssigkeiten.



WARNUNG!
Verletzungsgefahr!
Es besteht Verletzungsgefahr durch heiße Oberflächen. Während des Betriebs können die berührbaren Oberflächen des Geräts sehr heiß werden.

- Bewegen Sie das Gerät niemals während des Betriebs.
- Lassen Sie das Gerät vor dem Entfernen der Grillplatte grundsätzlich abkühlen.
- Berühren Sie das Gerät während des Betriebs nur am Griff! Benutzen Sie hierfür Topfhandschuhe.
- Während des Grillens tritt Dampf aus. Fassen Sie nicht in diesen Dampf.
- Lassen Sie das Gerät vor dem Reinigen vollständig abkühlen.



WARNUNG!
Brandgefahr!
Es besteht Brandgefahr durch heiße Oberflächen.

- Dieses Gerät darf nicht mit einer externen Zeitschaltuhr oder einem separaten Fernwirksystem, wie z. B. einer Funksteckdose, betrieben werden.
- Lassen Sie das Gerät während des Betriebs niemals unbeaufsichtigt.
- Achten Sie darauf, dass das Netzkabel nicht mit heißen Gegenständen oder Oberflächen (z. B. Herdplatte) in Berührung kommt.
- Stellen Sie das Gerät nicht auf eine Tischkante; es könnte kippen und herunterfallen.
- Achten Sie darauf, dass das Gerät im Betrieb keine Berührung mit einem anderen Gegenstand hat. Lassen Sie ausreichend Abstand nach allen Seiten und nach oben. Stellen Sie es insbesondere nicht in der Nähe von leicht brennbaren Materialien (Gardinen, Vorhängen, Papier etc.) auf. Es besteht Brandgefahr.
- Decken Sie das Gerät nicht ab.
- Stellen Sie das Gerät auf eine hitzebeständige, trockene und ebene Oberfläche.

- Stellen Sie das Gerät nicht auf Flächen ab, die heiß werden können (z. B. Herdplatten).
- Stellen Sie keine Gegenstände auf dem Gerät ab.



ACHTUNG!
Möglicher Geräteschaden!
Es besteht ein möglicher Geräteschaden durch unsachgemäßen Gebrauch. Empfindliche Oberfläche der Grillplatte.

- Verwenden Sie keine scharfe Gegenstände, um Kratzer zu vermeiden. Verwenden Sie zum Entfernen der Grillwaren Holz- bzw. hitzebeständiges Kunststoffbesteck.
- Verwenden Sie zum Reinigen der Grillplatte keine Metallgegenstände, sondern nur ein weiches, leicht mit Wasser angefeuchtetes Tuch. Beachten Sie die Hinweise im Abschnitt „9. Reinigung“ auf Seite 14.
- Verwenden Sie nur das mitgelieferte Zubehör.

4. Lieferumfang



GEFAHR!
Erstickungsgefahr!
Es besteht Erstickungsgefahr durch Verschlucken oder Einatmen von Kleinteilen oder Folien.

- Halten Sie die Verpackungsfolie von Kindern fern.

Bitte überprüfen Sie die Vollständigkeit der Lieferung und benachrichtigen Sie uns bitte innerhalb von 14 Tagen nach dem Kauf, falls die Lieferung nicht komplett ist.
Mit dem von Ihnen erworbenen Paket haben Sie erhalten:

- Teppan Yaki Grill inkl.:
  - 1x Fettauffangschale
  - 1x Thermostat mit Netzkabel und Stecker
- Bedienungsanleitung

5. Geräteübersicht

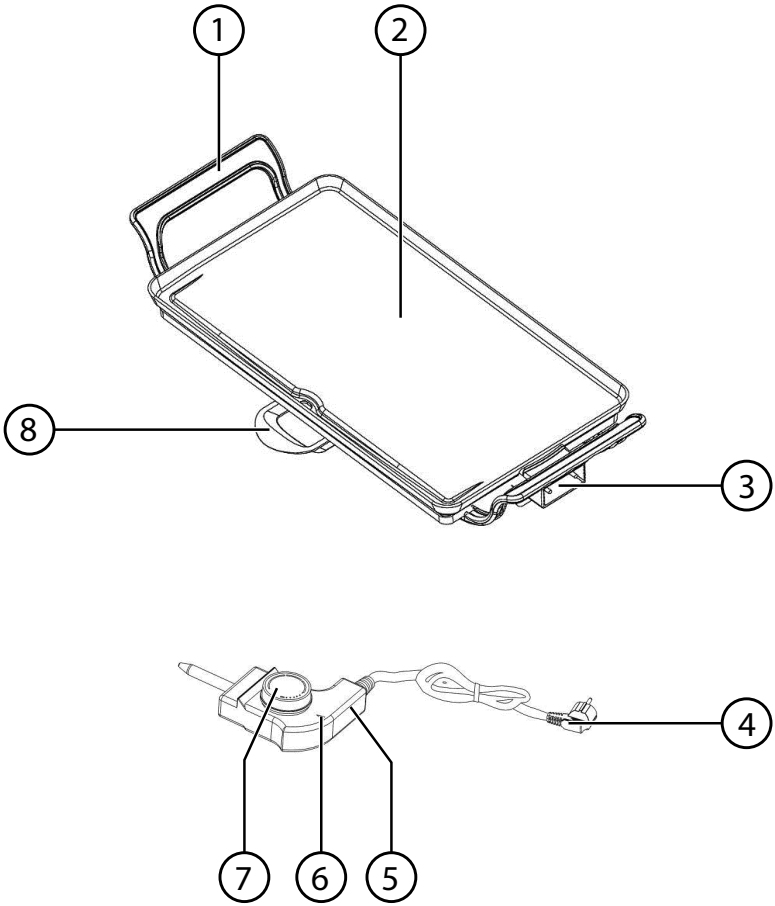

1) Griff
2) Grillplatte
3) Anschlussbuchse für den Thermostat
4) Netzkabel und Stecker
5) Thermostat
6) Kontrollleuchte
7) Temperaturregler
8) Fettauffangschale

6. Vor dem ersten Gebrauch

- Entfernen Sie sämtliches Verpackungsmaterial.
- Stellen Sie das Gerät auf eine ebene, trockene und hitzebeständige Arbeitsfläche in angenehmer Arbeitshöhe.
- Reinigen Sie vor der ersten Inbetriebnahme und nach jedem weiteren Gebrauch die Grillplatte mit einem weichen, leicht mit Wasser angefeuchteten Tuch. Trocknen Sie die Grillplatte gründlich ab.

7. Teppan Yaki Grill verwenden



WARNUNG!

Verbrennungsgefahr!

Die berührbaren Oberflächen des Gerätes werden während des Betriebes heiß.

- Fassen Sie das Gerät während des Betriebes nur am Griff oder Temperaturregler an. Es besteht Verbrennungsgefahr!



HINWEIS!

Beim ersten Aufheizen kann es zu einer leichten Geruchsentwicklung kommen. Dies ist keine Fehlfunktion des Geräts. Fetten Sie die Grillplatte leicht ein und lassen Sie das Gerät für ca. 10 Minuten ohne Lebensmittel aufheizen. Sorgen Sie bitte für eine ausreichende Belüftung, z. B. durch Öffnen des Fensters.

- Bereiten Sie die Speise nach Rezept vor.
- Stellen Sie den Thermostat auf **0** ein.
- Montieren Sie die Fettauffangschale und den Thermostat.
- Schließen Sie den Netzstecker an eine ordnungsgemäß installierte Steckdose an.
- Stellen Sie den Thermostat auf die gewünschte Temperatur ein.

Die Betriebsleuchte am Thermostat zeigt den Aufheizvorgang an. Sobald das Gerät die gewünschte Temperatur erreicht hat, schaltet sich die Betriebsleuchte zwischendurch ab. Die Grillplatte ist komplett vorgeheizt und der Teppan Yaki Grill kann verwendet werden.

7.1. Lebensmittel grillen

Mit dem Teppan Yaki Grill können Sie verschiedene Lebensmittel wie z.B Würstchen, Hähnchenspieße oder Rippchen zubereiten. Die Zubereitungszeit hängt von der Dicke und Beschaffenheit der Lebensmittel ab.



VORSICHT!

Verbrennungsgefahr!

Beim Verwenden des Teppan Yaki Grills treten ggf. heißer Dampf oder Fettspritzer aus.

- Um Verbrennungen zu vermeiden, nicht in den Dampf fassen.
- Grillgut nur mit Besteck, z. B. einer Grillzange anfassen.



ACHTUNG!

Möglicher Geräteschaden!

Es besteht ein möglicher Geräteschaden durch unsachgemäßen Gebrauch. Empfindliche Oberflächen der Grillplatte.

- Verwenden Sie keine spitzen Gegenstände oder Besteck aus Metall, die die Antihaftbeschichtung der Grillfläche beschädigen können!



WARNUNG!

Brandgefahr!

Es besteht Brandgefahr durch heiße Oberflächen.

- Lassen Sie das Gerät während des Betriebs niemals unbeaufsichtigt.

- Schließen Sie den Netzstecker an eine Steckdose.
- Legen Sie die vorbereiteten Lebensmittel auf die Grillplatte.
- Wenden Sie die Speisen nach einiger Zeit z. B mit einer Grillzange aus Holz oder Kunstoffbesteck.
- Kontrollieren Sie den Garzustand des Grillguts nach ca. 2 bis 4 Minuten, um ein Verbrennen des Grillguts zu vermeiden.
- Falls das Grillgut noch nicht durchgegart ist, lassen Sie dieses länger auf der Grillplatte garen.
- Ist das Grillgut fertig, nehmen Sie es mit einem hitzebeständigen Holz- oder Kunststoffbesteck herunter.

7.2. Gerät einstellen

Die angegebenen Werte sind Referenzwerte.

Leistungsstufe	1	2	3	4	5
Temperatur	140	150	160	180	210

Entnehmen Sie der Tabelle für welches Gericht Sie welche Einstellung benötigen.

Speise	Temperatur in °C	Zeit in Minuten
Beef Steaks	210°C	10 - 15 Minuten
Hähnchenbrust	210°C	20 - 30 Minuten
Schweinekotelett	160°C	15 - 20 Minuten
Hamburger	180°C	10 – 15 Minuten
Hot Dogs	160°C	10 – 15 Minuten
Würstchen	180°C	5 – 10 Minuten
Fischfilet	160°C	10 – 15 Minuten
Speck	160°C	10 – 12 Minuten
Gemüse	160°C	10 – 15 Minuten
Pfannkuchen	160°C	5 – 10 Minuten

8. Gerät ausschalten

- Nach jedem Gebrauch schalten Sie das Gerät aus, indem Sie die den Thermostat auf **0** drehen und den Netzstecker aus der Steckdose ziehen.
- Lassen Sie das Gerät gut abkühlen und reinigen Sie es.

9. Reinigung

Reinigen Sie das Gerät nach jedem Gebrauch und entfernen Sie dabei alle Speisereste. Beachten Sie dabei Folgendes:



GEFAHR!
Stromschlaggefahr!
Es besteht die Gefahr des elektrischen Schlags durch stromführende Teile.

- Ziehen Sie den Netzstecker aus der Steckdose, bevor Sie das Gerät reinigen.
- Tauchen Sie das Gerät oder den Thermostat niemals in Wasser oder andere Flüssigkeiten.



WARNUNG!

Verbrennungsgefahr!

Die Grillplatte wird sehr heiß.

- Lassen Sie das Gerät und das Öl in der Fettauffangschale vor dem Reinigen vollständig abkühlen.



ACHTUNG!

Möglicher Geräteschaden!

Es besteht ein möglicher Geräteschaden durch unsachgemäßen Gebrauch. Empfindliche Oberfläche der Grillplatte.

- Verwenden Sie keine scharfen oder scheuernden Reinigungsmittel auf der antihaftbeschichteten Grillplatte und dem Gehäuse des Geräts.

- Entleeren Sie das Öl im Hausmüll. Spülen Sie die Fettauffangschale mit Wasser und einem milden Spülmittel.
- Trocknen Sie das Gerät und das Zubehör sorgfältig mit einem weichen Tuch ab.

10. Gerät aufbewahren

- Reinigen Sie das Gerät wie unter Kapitel „9. Reinigung“ auf Seite 14 beschrieben und lassen Sie alles gut trocknen.
- Lagern Sie das Gerät an einem trockenen Ort. Vermeiden Sie extreme Umgebungsbedingungen.

11. Störung und Abhilfe

Störung	Abhilfe
Keine Funktion	Ist der Netzstecker in der Steckdose?
Die Lebensmittel sind zu hell/ nicht gar.	Zeigt die Kontrollleuchte die erreichte Grilltemperatur an? Etwas länger garen lassen.
Die Lebensmittel sind zu dunkel.	Grillzeit oder Temperatur verringern.
Die Lebensmittel kleben an der Grillplatte fest.	Fetten Sie die Grillplatte ggf. mit einem Pinsel und etwas Speiseöl ein.

12. Entsorgung



VERPACKUNG

Ihr Gerät befindet sich zum Schutz vor Transportschäden in einer Verpackung. Verpackungen sind aus Materialien hergestellt, die umweltschonend entsorgt und einem fachgerechten Recycling zugeführt werden können.

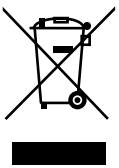

GERÄT

Altgeräte dürfen nicht im normalen Hausmüll entsorgt werden.

Entsprechend Richtlinie 2012/19/EU ist das Gerät am Ende seiner Lebensdauer einer geordneten Entsorgung zuzuführen.

Dabei werden im Gerät enthaltene Wertstoffe der Wiederverwertung zugeführt und die Belastung der Umwelt vermieden.

Geben Sie das Altgerät an einer Sammelstelle für Elektroschrott oder einem Wertstoffhof ab.

Wenden Sie sich für nähere Auskünfte an Ihr örtliches Entsorgungsunternehmen oder Ihre kommunale Verwaltung.

13. Technische Daten

Spannungsversorgung:	220 - 240 V~ 50/60 Hz
Leistung:	2000 Watt
Temperatureinstellung:	bis max. 240 °C
Schutzklasse	I
Abmessungen Grillplatte:	ca. 47 x 27 cm
Abmessungen:	ca. 62 x 9 x 30 cm

Technische Änderungen vorbehalten!

14. Konformitätsinformation

CE Hiermit erklärt Medion AG, dass sich dieses Gerät in Übereinstimmung mit den grundlegenden Anforderungen und den übrigen einschlägigen Bestimmungen befindet:

- EMV-Richtlinie 2014/30/EU
- Niederspannungsrichtlinie 2014/35/EU
- Öko-Design Richtlinie 2009/125/EG
- RoHS-Richtlinie 2011/65/EU.

15. Impressum

Copyright © 2017
Stand: 14/09/2017
Alle Rechte vorbehalten.

Diese Bedienungsanleitung ist urheberrechtlich geschützt. Vervielfältigung in mechanischer, elektronischer und jeder anderen Form ohne die schriftliche Genehmigung des Herstellers ist verboten.
Das Copyright liegt bei der Firma:

Medion AG
Am Zehnthof 77
45307 Essen
Deutschland

Die Anleitung kann über die Service Hotline nachbestellt werden und steht über das Serviceportal www.medion.com/de/service/start/ zum Download zur Verfügung.
Sie können auch den oben stehenden QR Code scannen und die Anleitung über das Serviceportal auf Ihr mobiles Endgerät laden.

Sommaire

1. À propos de ce mode d'emploi 20
1.1. Explication des symboles 20
2. Utilisation conforme 21
3. Consignes de sécurité 22
3.1. Remarques générales 23
4. Contenu de l'emballage 26
5. Vue d'ensemble de l'appareil 27
6. Avant la première utilisation 28
7. Utilisation du gril Teppan Yaki 28
7.1. Griller des aliments 28
7.2. Régler l'appareil 30
8. Arrêt de l'appareil 30
9. Nettoyage 30
10. Rangement de l'appareil 31
11. Problèmes et solutions 31
12. Élimination 32
13. Caractéristiques techniques 32
14. Information relative à la conformité 32
15. Mentions légales 33

1. À propos de ce mode d'emploi



Veuillez lire attentivement le présent mode d'emploi dans son intégralité et respecter toutes les consignes indiquées. Vous garantirez ainsi un fonctionnement fiable et une longue durée de vie de l'appareil. Gardez toujours ce mode d'emploi à portée de main à proximité de l'appareil. Conservez bien le mode d'emploi afin de pouvoir le remettre au nouveau propriétaire si vous donnez ou vendez l'appareil.

1.1. Explication des symboles



DANGER !
Avertissement d'un risque vital immédiat !



AVERTISSEMENT !
Avertissement d'un risque vital possible et/ou de blessures graves irréversibles !



AVERTISSEMENT !
Avertissement d'un risque de choc électrique !



AVERTISSEMENT !
Avertissement d'un risque dû à des surfaces brûlantes !



PRUDENCE !
Avertissement d'un risque possible de blessures moyennes à légères !



ATTENTION !
Respecter les consignes pour éviter tout dommage matériel !



REMARQUE !
Informations supplémentaires pour l'utilisation de l'appareil !



REMARQUE !
Respecter les consignes du mode d'emploi !

- Énumération / information sur des événements se produisant en cours d'utilisation

▸ Action à exécuter



Classe de protection I
Les appareils électriques de la classe de protection I sont des appareils électriques comportant en continu au moins une isolation de base et soit un socle connecteur avec contact de protection soit un câble de raccordement fixe avec conducteur de protection. Les appareils électriques de la classe de protection I peuvent comporter des pièces avec isolation double ou renforcée ou des pièces fonctionnant avec une tension de sécurité basse.



Utilisation à l'intérieur de pièces
Les appareils portant ce symbole conviennent uniquement pour l'utilisation à l'intérieur de pièces.



Déclaration de conformité (voir chapitre « Information relative à la conformité ») : les produits portant ce symbole sont conformes aux exigences des directives communautaires.

2. Utilisation conforme

L'appareil sert à griller des aliments. N'utilisez pas l'appareil en plein air. Cet appareil est destiné à être utilisé dans les ménages privés ou pour des applications ménagères similaires, par exemple :

- par le personnel de cuisines, magasins ou bureaux et d'autres domaines professionnels ;
- dans les exploitations agricoles ;
- par les clients d'hôtels, de motels et d'autres établissements d'hébergement ;
- dans les bed and breakfasts.

L'appareil n'est pas destiné à une utilisation industrielle/commerciale.

Veuillez noter qu'en cas d'utilisation non conforme, la garantie est annulée :

- Ne transformez pas l'appareil sans notre accord et n'utilisez pas d'appareils supplémentaires autres que ceux que nous avons nous-mêmes autorisés ou vendus.
- Utilisez uniquement des pièces de rechange et accessoires que nous avons vendus ou autorisés.
- Tenez compte de toutes les informations contenues dans le présent mode d'emploi, en particulier des consignes de sécurité. Toute autre utilisation est considérée comme non conforme et peut entraîner des dommages corporels ou matériels.
- N'exposez pas l'appareil à des conditions extrêmes. À éviter :
  – humidité de l'air élevée ou contact avec des liquides,
  – températures extrêmement hautes ou basses,
  – rayonnement direct du soleil,
  – feu nu.

3. Consignes de sécurité



AVERTISSEMENT !
Risque de blessure !
Risque de blessure pour les enfants et personnes à capacités physiques, sensorielles ou mentales restreintes (par exemple personnes partiellement handicapées, personnes âgées avec diminution de leurs capacités physiques et mentales) ou manquant d'expériences et/ou de connaissances (par exemple enfants plus âgés).

- Cet appareil peut être utilisé par des enfants âgés de plus de 8 ans et par des personnes à capacités physiques, sensorielles ou mentales restreintes ou manquant d'expériences et/ou de connaissances s'ils sont surveillés ou s'ils ont reçu des instructions pour pouvoir utiliser l'appareil en toute sécurité et ont compris les dangers en résultant.

- Ne pas laisser les enfants jouer avec l'appareil.
- Le nettoyage et la maintenance de l'appareil par l'utilisateur ne doivent pas être exécutés par des enfants, sauf si ceux-ci sont âgés de plus de 8 ans et sont surveillés.
- Tenez les enfants de moins de 8 ans à distance de l'appareil et du cordon d'alimentation.
- Conserver tous les emballages utilisés (sachets, polystyrène, etc.) hors de portée des enfants. Ne laissez pas les enfants jouer avec les emballages.

3.1. Remarques générales



AVERTISSEMENT !
Risque d'électrocution !
Les pièces conductrices de courant présentent un risque de choc électrique ou de court-circuit.

- Branchez l'appareil uniquement sur une prise de terre réglementaire et protégée électriquement. La prise doit rester accessible s'il devait s'avérer nécessaire de débrancher rapidement l'appareil.
- Vérifiez avant de mettre l'appareil en service si la tension indiquée sur l'appareil correspond à la tension secteur locale.
- Débranchez la fiche d'alimentation de la prise de courant après chaque utilisation, avant chaque nettoyage ou si l'appareil est laissé sans surveillance.
- Lorsque vous débranchez la fiche de la prise, ne tirez jamais sur le cordon, mais toujours au niveau de la fiche.
- Pour utiliser l'appareil, déroulez entièrement le cordon d'alimentation.
- Veillez à ne pas coincer ou écraser le cordon d'alimentation.
- Pour éviter tout risque de trébuchement, n'utilisez pas de rallonge.
- Ne laissez jamais le cordon d'alimentation entrer en contact avec de l'eau ou d'autres liquides.

- Disposez le cordon d'alimentation de manière à éviter tout risque de trébuchement. Le cordon d'alimentation ne doit être ni coincé ni écrasé.
- Ne mettez jamais l'appareil en marche si vous constatez des dommages visibles de l'appareil, du cordon ou de la fiche d'alimentation ni si l'appareil est tombé par terre.
- Si la fiche, le cordon d'alimentation ou l'appareil est endommagé, débranchez immédiatement la fiche d'alimentation de la prise de courant.
- L'intérieur de l'appareil comporte des tensions dangereuses. N'ouvrez jamais le boîtier et n'introduisez aucun objet à travers les fentes d'aération.
- Pour mettre l'appareil totalement hors tension, débranchez la fiche d'alimentation de la prise de courant.
- Les appareils raccordés au réseau électrique peuvent être endommagés pendant un orage. Débranchez donc toujours la fiche d'alimentation de la prise de courant en cas d'orage.
- Faites effectuer toute réparation de l'appareil ou de la fiche d'alimentation uniquement auprès d'un atelier spécialisé ou du SAV. Des réparations incorrectes exposent l'utilisateur à des dangers considérables.
- N'installez pas l'appareil à proximité d'un évier et ne l'exposez pas à des gouttes d'eau ou éclaboussures.
- Si l'appareil a été transporté d'un environnement froid dans une pièce chaude, attendez avant de brancher la fiche d'alimentation sur une prise de courant. L'eau de condensation due au changement de température pourrait détruire l'appareil. Lorsque l'appareil a atteint la température ambiante, il peut être mis en marche sans danger.
- N'utilisez pas l'appareil en plein air.
- Débranchez la fiche d'alimentation de la prise de courant avant de nettoyer l'appareil. Ne plongez jamais l'appareil dans de l'eau ou tout autre liquide.



AVERTISSEMENT !
Risque de blessure !
Les surfaces brûlantes présentent un risque de blessure.
Pendant le fonctionnement, les surfaces de contact de l'appareil peuvent devenir brûlantes.

- Ne bougez jamais l'appareil lorsqu'il fonctionne.
- Laissez toujours l'appareil bien refroidir avant d'enlever la plaque de gril.
- Ne touchez l'appareil que par la poignée lorsqu'il fonctionne ! Utilisez pour cela des gants de cuisine.
- Pendant la cuisson, de la vapeur s'échappe de l'appareil. Évitez tout contact avec cette vapeur.
- Laissez l'appareil refroidir entièrement avant de le nettoyer.



AVERTISSEMENT !
Risque d'incendie !
Les surfaces brûlantes peuvent provoquer un incendie.

- Cet appareil ne doit pas être utilisé avec une minuterie externe ou un système de télécommande séparé tel qu'une prise radiocommandée.
- Ne laissez jamais l'appareil sans surveillance lorsqu'il fonctionne.
- Veillez toujours à ce que le cordon d'alimentation n'entre pas en contact avec des objets ou surfaces brûlants (p. ex. plaques électriques).
- Ne posez pas l'appareil sur le bord d'une table afin d'éviter qu'il ne bascule et tombe.
- Veillez à ce que l'appareil n'entre pas en contact avec un autre objet lorsqu'il fonctionne. Laissez suffisamment d'espace tout autour et au-dessus de l'appareil. Ne posez en particulier pas l'appareil à proximité de matières facilement inflammables (voilages, rideaux, papier, etc.). Risque d'incendie.
- Ne recouvrez pas l'appareil.
- Installez l'appareil sur un support plan, sec et résistant à la chaleur.

- Ne posez pas l'appareil sur des surfaces pouvant chauffer (p. ex. plaques électriques).
- Ne posez pas d'objets sur l'appareil.



ATTENTION !

Dommage possible de l'appareil !

Toute manipulation incorrecte présente un risque de dommage de l'appareil. Surface sensible de la plaque de gril.

- N'utilisez pas d'objets contondants afin de ne pas rayer les plaques de gril. Utilisez uniquement des couverts en bois ou en plastique résistants à la chaleur pour enlever les aliments grillés.
- Pour nettoyer la plaque de gril, n'utilisez pas d'objets métalliques, mais uniquement un chiffon doux légèrement imbibé d'eau. Respectez les consignes indiquées à la section « 9. Nettoyage » à la page 30.
- Utilisez uniquement les accessoires fournis.

4. Contenu de l'emballage



DANGER !

Risque de suffocation !

L'ingestion ou l'inhalation de petites pièces ou de films présente un risque de suffocation.

- Conservez le film d'emballage hors de portée des enfants.

Veuillez vérifier si la livraison est complète et nous informer dans un délai de quinze jours à compter de la date d'achat si ce n'est pas le cas.

Avec le produit que vous venez d'acheter, vous recevez :

- Gril Teppan Yaki avec :
  - 1 bac récupérateur de graisse
  - 1 thermostat avec cordon et fiche secteur
- Mode d'emploi

5. Vue d'ensemble de l'appareil

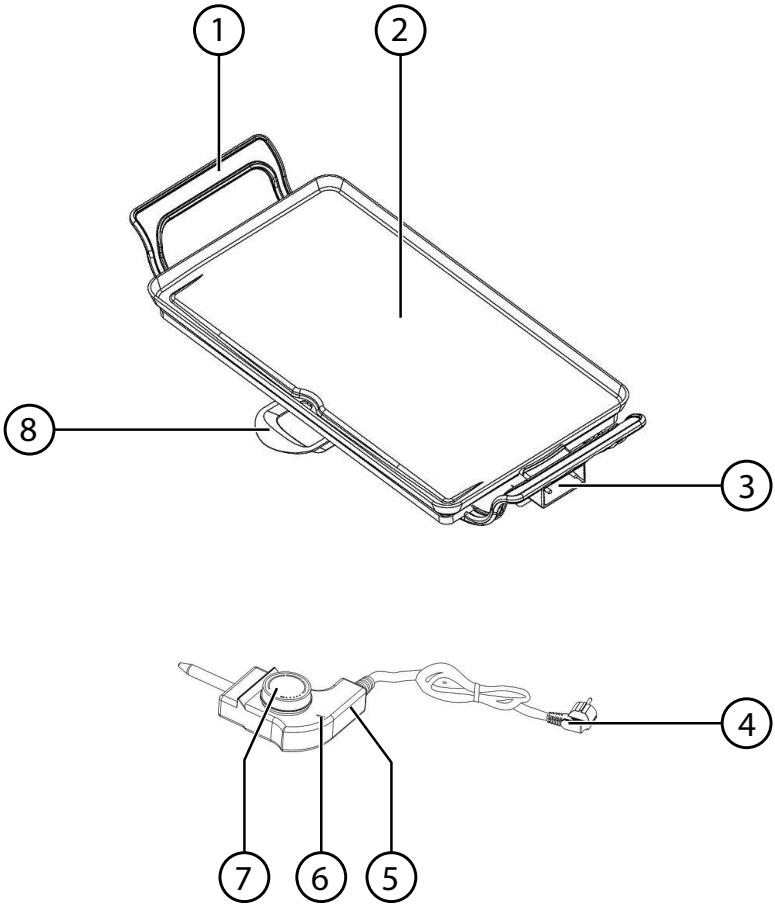

1) Poignée
2) Plaque gril
3) Prise pour le thermostat
4) Cordon et fiche secteur
5) Thermostat
6) Témoin lumineux
7) Thermostat
8) Bac récupérateur de graisse

6. Avant la première utilisation

- Retirez tous les emballages.
- Installez l'appareil sur un support plan, sec et résistant à la chaleur à la hauteur de travail qui vous convient.
- Avant la première mise en service et après chaque utilisation, nettoyez la plaque de gril avec un chiffon doux imbibé d'eau. Puis essuyez-la soigneusement avec un torchon sec.

7. Utilisation du gril Teppan Yaki



AVERTISSEMENT !
Risque de brûlure !
Les surfaces de contact de l'appareil chauffent fortement pendant le fonctionnement.

- Ne touchez donc l'appareil que par la poignée lorsqu'il fonctionne. Risque de brûlure !



REMARQUE !
Lors du premier préchauffage, il est possible qu'une légère odeur se dégage. Il ne s'agit pas d'un défaut de l'appareil. Graissez légèrement la plaque de gril et laissez l'appareil chauffer à vide pendant env. 10 minutes. Veillez aussi à bien aérer la pièce, p. ex. en ouvrant la fenêtre.

- Préparez les aliments selon la recette.
- Réglez le thermostat sur **0**.
- Installez le bac récupérateur de graisse et le thermostat.
- Branchez la fiche sur une prise de courant réglementaire.
- Réglez le thermostat sur la température qui convient.

Le voyant de fonctionnement sur le thermostat indique que l'appareil chauffe. Dès que l'appareil a atteint la température souhaitée, le voyant de fonctionnement s'éteint. La plaque de gril a atteint la bonne température de préchauffage : vous pouvez utiliser le gril Teppan Yaki.

7.1. Griller des aliments

Vous pouvez cuire différents aliments sur le gril Teppan Yaki, par ex. des saucisses, des brochettes de poulet ou des côtelettes. Le temps de cuisson dépend de l'épaisseur et de la nature de l'aliment.



PRUDENCE !

Risque de brûlure !

De la vapeur brûlante ou des éclaboussures de graisse peuvent s'échapper du gril Teppan Yaki pendant son utilisation.

- Afin de ne pas vous brûler, évitez tout contact avec la vapeur chaude.
- Ne saisissez les aliments grillés qu'à l'aide d'un couvert, p. ex. une pince à grillade.



ATTENTION !

Dommage possible de l'appareil !

Toute manipulation incorrecte présente un risque de dommage de l'appareil. Surfaces sensibles de la plaque de gril.

- N'utilisez pas d'objets pointus ni de couverts en métal qui risqueraient d'endommager le revêtement antiadhésif de la plaque de gril !



AVERTISSEMENT !

Risque d'incendie !

Les surfaces brûlantes peuvent provoquer un incendie.

- Ne laissez jamais l'appareil sans surveillance lorsqu'il fonctionne.

- Branchez la fiche d'alimentation sur une prise de courant.
- Placez les aliments prêts à cuire sur la plaque de gril.
- Au bout d'un certain temps, retournez les aliments avec une pince en bois ou en plastique, par exemple.
- Au bout de 2 à quatre minutes, vérifiez le degré de coloration des aliments grillés afin d'éviter qu'ils ne brûlent.
- Si l'aliment n'est pas assez cuit, laissez-le plus longtemps sur la plaque de gril.
- Une fois les aliments prêts, enlevez-les de l'appareil à l'aide d'un couvert en bois ou en plastique résistant à la chaleur.

7.2. Régler l'appareil

Les valeurs sont indiquées à titre indicatif.

Puissance	1	2	3	4	5
Température	140	150	160	180	210

Le tableau suivant vous indique quel réglage est nécessaire pour quel plat.

Steaks	210°C	10 - 15 minutes
Filets de poulet	210°C	20 - 30 minutes
Côtelettes de porc	160°C	15 - 20 minutes
Hamburgers	180°C	10 - 15 minutes
Hot dogs	160°C	10 - 15 minutes
Saucisses	180°C	5 - 10 minutes
Filet de poisson	160°C	10 - 15 minutes
Lard fumé	160°C	10 - 12 minutes
Légumes	160°C	10 - 15 minutes
Crêpes	160°C	5 - 10 minutes

8. Arrêt de l'appareil

- Après chaque utilisation, placez le thermostat sur **0** pour éteindre l'appareil puis débranchez la fiche de la prise de courant.
- Laissez l'appareil refroidir et nettoyez-le.

9. Nettoyage

Nettoyez l'appareil après chaque utilisation en éliminant tous les restes d'aliments. Tenez alors compte des points suivants :



DANGER !

Risque d'électrocution !

Les pièces conductrices de courant présentent un risque de choc électrique.

- Débranchez la fiche d'alimentation de la prise de courant avant de nettoyer l'appareil.
- Ne plongez jamais l'appareil ou le thermostat dans de l'eau ou tout autre liquide.



AVERTISSEMENT !

Risque de brûlure !

La plaque de gril chauffe fortement pendant le fonctionnement.

- Laissez l'appareil et l'huile du bac récupérateur de graisse refroidir complètement avant de les nettoyer.



ATTENTION !

Dommage possible de l'appareil !

Toute manipulation incorrecte présente un risque de dommage de l'appareil. Surface sensible de la plaque de gril.

- N'utilisez pas de produits d'entretien agressifs ou récurants sur la plaque de gril antiadhésive et sur le boîtier de l'appareil.

- Videz l'huile/la graisse dans une poubelle. Lavez le bac récupérateur de graisse à l'eau avec un produit vaisselle doux.
- Essuyez soigneusement l'appareil et ses accessoires avec un chiffon doux.

10. Rangement de l'appareil

- Nettoyez l'appareil comme décrit au chapitre « 9. Nettoyage » à la page 30 et laissez-le bien sécher.
- Stockez l'appareil dans un endroit sec. Évitez les conditions ambiantes extrêmes.

11. Problèmes et solutions

Problème	Solution
L'appareil ne fonctionne pas.	La fiche d'alimentation est-elle branchée sur la prise de courant ?
Les aliments ne sont pas assez grillés ou pas cuits.	Le voyant de contrôle indique-t-il que la température de gril est atteinte ? Laisser les aliments cuire encore un peu.
Les aliments sont trop grillés.	Réduire la durée de cuisson ou la température.
Les aliments restent collés sur la plaque de gril.	Graisser éventuellement la plaque de gril avec un pinceau et un peu d'huile alimentaire.

12. Élimination



EMBALLAGE

Votre appareil se trouve dans un emballage de protection afin d'éviter qu'il ne soit endommagé au cours du transport. Les emballages sont fabriqués à partir de matériaux qui peuvent être éliminés de manière écologique et remis à un service de recyclage approprié.

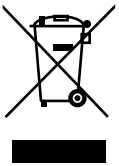

APPAREIL

Les appareils usagés ne doivent pas être jetés avec les déchets domestiques.

Conformément à la directive 2012/19/UE, lorsque l'appareil est arrivé en fin de vie, il doit être éliminé de manière réglementaire.

Les matériaux recyclables que contient l'appareil sont alors réutilisés, ce qui permet de ménager l'environnement.

Remettez l'appareil usagé dans un centre de collecte des déchets d'équipements électriques et électroniques ou une déchetterie.

Pour plus de renseignements, adressez-vous à une entreprise de recyclage locale ou à votre municipalité.

13. Caractéristiques techniques

Tension d'alimentation :	220 - 240 V~ 50/60 Hz
Puissance :	2000 watts
Réglage de la température :	240°C maxi.
Classe de protection :	I
Dimensions de la plaque de gril :	Env. 47 x 27 cm
Dimensions :	Env. 62 x 9 x 30 cm

Sous réserve de modifications techniques !

14. Information relative à la conformité

CE Par la présente, MEDION AG déclare que le présent appareil est conforme aux exigences essentielles et autres dispositions pertinentes :

- Directive CEM 2014/30/UE
- Directive « Basse tension » 2014/35/UE
- Directive sur l'écoconception 2009/125/CE
- Directive RoHS 2011/65/UE.

15. Mentions légales

Copyright © 2017
Situation : 14/09/2017
Tous droits réservés.

Le présent mode d'emploi est protégé par le copyright.
La reproduction sous forme mécanique, électronique ou sous toute autre forme que ce soit est interdite sans l'autorisation préalable écrite du fabricant.
Le copyright est la propriété de la société :

Medion AG
Am Zehnthof 77
45307 Essen
Allemagne

Le mode d'emploi peut être à nouveau commandé via la hotline de service et téléchargé sur le portail de service www.medion.com/de/service/start/.
Vous pouvez aussi scanner le code QR ci-dessus et charger le mode d'emploi sur votre terminal mobile via le portail de service.

Inhoudsopgave

1. Over deze handleiding 36
1.1. Betekenis van de symbolen 36
2. Gebruik voor het beoogde doel 37
3. Veiligheidsinstructies 38
3.1. Algemene aanwijzingen 39
4. Inhoud van de verpakking 42
5. Overzicht van het apparaat 43
6. Vóór het eerste gebruik 44
7. Teppanyaki-grill gebruiken 44
7.1. Levensmiddelen grillen 44
7.2. Apparaat instellen 46
8. Apparaat uitschakelen 46
9. Reiniging 46
10. Apparaat opbergen 47
11. Storingen en oplossingen 47
12. Afvoer 48
13. Technische gegevens 48
14. Verklaring van conformiteit 48
15. Colofon 49

1. Over deze handleiding



Lees deze handleiding zorgvuldig door en neem alle aangegeven instructies in acht. Hiermee garandeert u een betrouwbare werking en een lange levensduur van uw apparaat. Bewaar deze handleiding binnen handbereik bij het apparaat. Bewaar de handleiding goed, zodat u deze bij eventuele verkoop kunt doorgeven aan de nieuwe eigenaar.

1.1. Betekenis van de symbolen



GEVAAR!
Waarschuwing voor acuut levensgevaar!



WAARSCHUWING!
Waarschuwing voor mogelijk levensgevaar en/of ernstig onherstelbaar letsel!



WAARSCHUWING!
Waarschuwing voor gevaar van een elektrische schok!



WAARSCHUWING!
Waarschuwing voor gevaren door hete oppervlakken!



VOORZICHTIG!
Waarschuwing voor mogelijk minder ernstig of gering letsel!



LET OP!
Neem de aanwijzingen in acht om materiële schade te voorkomen!



OPMERKING!
Aanvullende informatie over het gebruik van het apparaat!



OPMERKING!
Neem de aanwijzingen in de handleiding in acht!

- Opsommingsteken/informatie over voorvallen die zich tijdens de bediening kunnen voordoen

▸ Advies over uit te voeren handelingen



Veiligheidsklasse I
Elektrische apparaten van veiligheidsklasse I zijn elektrische apparaten die minimaal volledig zijn omgeven door basisiolatie en die over een apparaatstekker met veiligheidscontact beschikken of voorien zijn van een vaste aansluitkabel met aardleiding hebben. Elektrische apparaten van veiligheidsklasse I kunnen onderdelen met dubbele of versterkte isolatie hebben of onderdelen die via veiligheidslaagspanning van stroom worden voorzien.



Gebruik in binnenruimten
Apparaten met dit symbool zijn uitsluitend geschikt voor gebruik binnenshuis.



Verklaring van conformiteit (zie het hoofdstuk "Verklaring van conformiteit"): Producten die met dit symbool zijn gemarkeerd, voldoen aan de eisen volgens de EU-richtlijnen.

2. Gebruik voor het beoogde doel

Het apparaat is bedoeld voor het grillen van levensmiddelen. Gebruik het apparaat niet in de open lucht. Dit apparaat is bedoeld voor gebruik in een privéomgeving en vergelijkbare huishoudelijke toepassingen zoals bijvoorbeeld

- in keukens voor winkelpersoneel, kantoren en andere commerciële omgevingen,
- in plattelandswoningen en boerderijen,
- door klanten in hotels, motels en andere woonvoorzieningen,
- in bed & breakfasts.

Het apparaat is niet bedoeld voor zakelijk en industrieel gebruik.
Let erop dat de garantie bij oneigenlijk gebruik komt te vervallen:

▸ breng geen wijzigingen aan zonder onze toestemming en gebruik geen accessoires die niet door ons zijn goedgekeurd of geleverd.
▸ Gebruik alleen door ons geleverde of goedgekeurde (vervangende) onderdelen en accessoires.

- Neem alle informatie in deze handleiding in acht, met name de veiligheidsvoorschriften. Elke andere toepassing wordt beschouwd als oneigenlijk gebruik en kan leiden tot letsel of materiële schade.
- Stel het apparaat niet bloot aan extreme omstandigheden. Vermijd:
  – hoge luchtvochtigheid of vocht,
  – extreem hoge of lage temperaturen,
  – rechtstreeks zonlicht,
  – open vuur.

3. Veiligheidsinstructies



WAARSCHUWING!
Gevaar voor letsel!
Gevaar voor letsel bij kinderen en personen met verminderde lichamelijke, zintuiglijke of geestelijke vermogens (zoals personen met een beperking, ouderen met beperkte lichamelijke en geestelijke vermogens) of met onvoldoende ervaring en kennis (zoals oudere kinderen).

- Dit apparaat kan worden gebruikt door kinderen vanaf 8 jaar en door personen met beperkte lichamelijke, zintuiglijke of geestelijke vermogens of met onvoldoende ervaring en/of kennis, mits deze personen onder toezicht staan of zijn geïnstrueerd in het gebruik van het apparaat zodat zij de daarmee samenhangende gevaren begrijpen.
- Kinderen mogen niet met het apparaat spelen.
- Reiniging en door de gebruiker uit te voeren onderhoud mogen niet worden uitgevoerd door kinderen, tenzij deze ouder zijn dan 8 jaar en onder toezicht staan.
- Kinderen die jonger zijn dan 8 jaar moeten uit de omgeving van het apparaat en het netsnoer worden gehouden.
- Alle gebruikte verpakkingsmateriaal (zakken, stukken polystyreen etc.) buiten bereik van kinderen opslaan. Laat kinderen niet met het verpakkingsmateriaal spelen.

3.1. Algemene aanwijzingen



WAARSCHUWING!
Gevaar voor een elektrische schok!
Er bestaat gevaar voor een elektrische schok of kortsluiting door spanningvoerende onderdelen.

- Sluit het apparaat alleen aan op een correct geïnstalleerd, geaard en elektrisch gezekerd stopcontact. Zorg ervoor dat het stopcontact altijd goed toegankelijk is zodat het apparaat indien nodig snel spanningsvrij kan worden gemaakt.
- Controleer voordat u het apparaat in gebruik neemt of de spanningsaanduiding op het apparaat overeenkomt met de lokale netspanning.
- Trek de netstekker van het apparaat na ieder gebruik, vóór iedere schoonmaakbeurt en als er geen toezicht op wordt gehouden uit het stopcontact.
- Trek het netsnoer altijd aan de stekker uit het stopcontact, trek niet aan het snoer.
- Wikkel het netsnoer vóór gebruik volledig af.
- Let erop dat het snoer niet kan worden geknikt of ingeklemd.
- Om struikelen te voorkomen, wordt aangeraden om geen gebruik te maken van verlengsnoeren.
- Zorg ervoor dat het netsnoer niet in contact kan komen met water of andere vloeistoffen.
- Zorg ervoor dat niemand over het netsnoer kan struikelen. Het netsnoer mag niet worden ingeklemd of geknikt.
- Neem het apparaat niet in gebruik als het apparaat, het netsnoer of de netstekker zichtbare schade vertoont of als het apparaat is gevallen.
- Trek bij beschadiging van de netstekker, het netsnoer of het apparaat zelf, meteen de netstekker uit het stopcontact.
- Binnenin het apparaat zijn gevaarlijke spanningen aanwezig. Open nooit de behuizing en steek geen voorwerpen in de ventilatieopeningen.

- Om het apparaat volledig van het lichtnet los te koppelen, moet u de stekker uit het stopcontact trekken.
- Apparaten die op het lichtnet zijn aangesloten, kunnen bij onweer beschadigd raken. Trek daarom bij onweer altijd de stekker uit het stopcontact.
- Laat reparaties aan het apparaat of de stekker alleen uitvoeren door een deskundig bedrijf resp. het Service-Center. Ondeskundige reparatie kan aanzienlijke risico's voor de gebruiker met zich meebrengen.
- Plaats het apparaat niet in de buurt van wasbakken en stel het niet bloot aan drup- of spatwater.
- Wacht even voordat u de stekker in het stopcontact steekt als het apparaat van een koude naar een warme ruimte wordt gebracht. Door de condensatie die daarbij ontstaat, kan het apparaat onder bepaalde omstandigheden onherstelbaar worden beschadigd. Als het apparaat op kamertemperatuur is gekomen, kan het zonder risico worden gebruikt.
- Gebruik het apparaat niet in de open lucht.
- Trek de stekker uit het stopcontact voordat u het apparaat schoonmaakt. Dompel het apparaat nooit onder in water of andere vloeistoffen.



WAARSCHUWING!
Gevaar voor letsel!
Er bestaat gevaar voor letsel door hete oppervlakken. Het oppervlak van het apparaat kan tijdens gebruik heet worden. Raak deze oppervlakken niet aan.

- Verplaats het apparaat nooit terwijl het in gebruik is.
- Laat het apparaat steeds afkoelen voordat u de grillplaat verwijdert.
- Raak tijdens gebruik alleen de handgreep van het apparaat aan! Gebruik hierbij ovenwanten.
- Bij het grillen komt damp vrij. Grijp niet in deze damp.
- Laat het apparaat vóór het schoonmaken volledig afkoelen.



WAARSCHUWING!
Brandgevaar!
Er bestaat brandgevaar door hete oppervlakken.

- Dit apparaat mag niet met een externe timer of een aparte afstandsbediening, zoals een radiografisch stopcontact, worden gebruikt.
- Laat het apparaat tijdens gebruik nooit zonder toezicht werken.
- Let erop dat het netsnoer niet in contact kan komen met hete voorwerpen (zoals kookplaten) of oppervlakken.
- Plaats het apparaat niet op de rand van een tafel omdat het daar kan kantelen en vallen.
- Zorg ervoor dat het apparaat tijdens gebruik niet in contact kan komen met andere voorwerpen. Zorg voor voldoende afstand rondom en aan de bovenkant. Plaats het apparaat in het bijzonder niet in de directe omgeving van brandbare materialen (gordijnen, vitrages, papier etc.). Hierbij bestaat gevaar voor brand.
- Dek het apparaat niet af.
- Plaats het apparaat op een hittebestendige, droge en vlakke ondergrond.
- Plaats het apparaat niet op een ondergrond die heet kan worden (bv. een kookplaat).
- Leg geen voorwerpen op het apparaat.



LET OP!
Mogelijke schade aan het apparaat!
Er bestaat gevaar voor mogelijke schade aan het apparaat door onkundig gebruik. Kwetsbare oppervlakken van de grillplaat.

- Gebruik geen scherpe voorwerpen om krassen te voorkomen. Maak voor het verwijderen van de gegrillde gerechten gebruik van bestek van hout of hittebestendig plastic.

- Gebruik voor het schoonmaken van de grillplaat geen metalen voorwerpen maar een zachte, licht met water bevochtigde doek. Houd u aan de instructies in paragraaf "9. Reiniging" op pagina 46.
- Gebruik uitsluitend de meegeleverde accessoires.

4. Inhoud van de verpakking



GEVAAR!

Verstikkingsgevaar!

Er bestaat gevaar voor verstikking door het inademen of inslikken van kleine onderdelen of verpakkingsfolie.

- Houd verpakkingsfolie buiten bereik van kinderen.

Controleer de inhoud van de verpakking op volledigheid en stel ons binnen 14 dagen na aanschaf op de hoogte van eventueel ontbrekende onderdelen.

Het door u gekochte pakket moet het volgende bevatten:

- Teppanyaki-grill met:
  - 1x opvangbakje voor vet
  - 1x thermostaat met netsnoer en stekker
- Handleiding

5. Overzicht van het apparaat

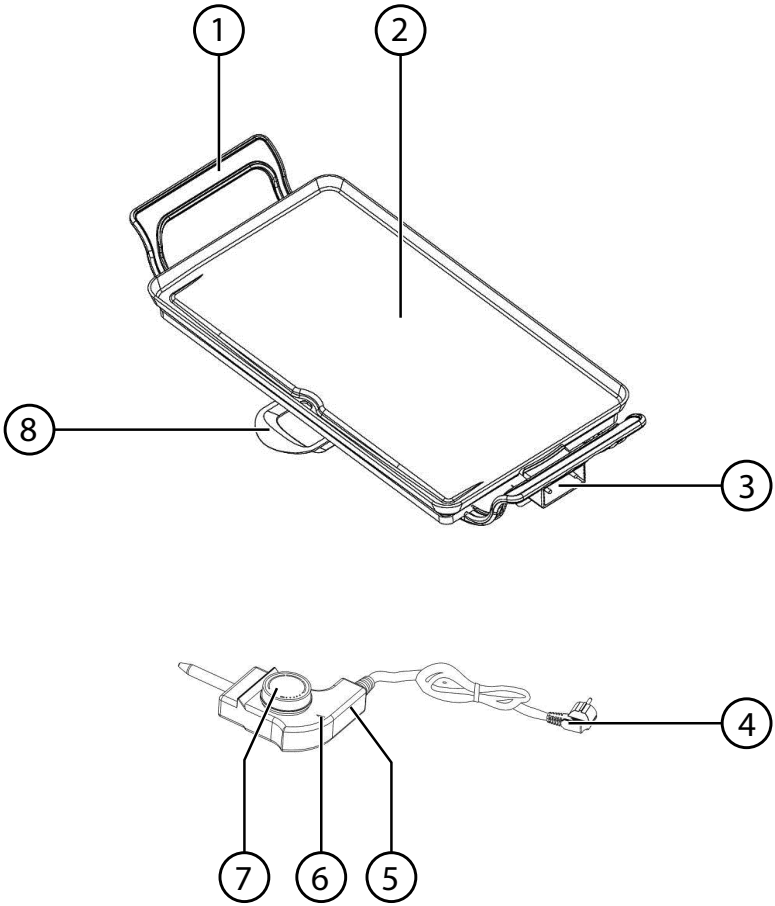

1) Handgreep
2) Grillplaat
3) Aansluiting voor de thermostaat
4) Netsnoer en stekker
5) Thermostaat
6) Controlelampje
7) Temperatuurregelaar
8) Opvangbakje voor vet

6. Vóór het eerste gebruik

- Verwijder alle verpakkingsmateriaal.
- Plaats het apparaat op een vlak, droog en hittebestendig werkoppervlak op comfortabele werkhoogte.
- Maak vóór het eerste gebruik en na ieder verder gebruik de grillplaat schoon met een zachte, licht met water bevochtigde doek. Droog de grillplaat goed af.

7. Teppanyaki-grill gebruiken



WAARSCHUWING!

Gevaar voor brandwonden!

Het oppervlak van het apparaat wordt heet tijdens gebruik.

- Raak tijdens gebruik alleen de handgreep of de temperatuurregeling van het apparaat aan. Er bestaat gevaar voor brandwonden!



OPMERKING!

Wanneer het apparaat voor het eerst wordt opgewarmd kan er geurvorming ontstaan. Dit is geen storing aan het apparaat. Vet de grillplaat licht en laat het apparaat ca. 10 minuten lang zonder levensmiddelen opwarmen. Zorg voor voldoende ventilatie, bijvoorbeeld door een raam te openen.

- Bereid het gerecht volgens het recept.
- Stel de thermostaat in op **0**.
- Monteer het opvangbakje voor vet en de thermostaat.
- Steek de stekker in een correct geïnstalleerd stopcontact.
- Stel de thermostaat in op de gewenste temperatuur.

Het bedrijfslampje op de thermostaat geeft het verwarmingsproces aan. Zodra het apparaat de gewenste temperatuur heeft bereikt, gaat het lampje tijdelijk uit. De grillplaat is volledig voorverwarmd en de teppanyaki-grill kan worden gebruikt.

7.1. Levensmiddelen grillen

Op de teppanyaki-grill kunt u verschillende levensmiddelen bereiden, zoals worstjes, kipspiezen en ribjes. De bereidingstijd is afhankelijk van de dikte en aard van de levensmiddelen.



VOORZICHTIG!

Gevaar voor brandwonden!

Bij het gebruiken van de teppanyaki-grill kan hete damp of vetspatten vrijkomen.

- Raak de damp niet aan om brandwonden te voorkomen.
- Raak gegrilde levensmiddelen alleen aan met bestek, bijvoorbeeld een griltang.



LET OP!

Mogelijke schade aan het apparaat!

Er bestaat gevaar voor mogelijke schade aan het apparaat door onkundig gebruik. Kwetsbare oppervlakken van de grillplaat.

- Gebruik geen scherpe voorwerpen of metalen bestek om beschadiging van de anti-aanbaklaag van het grilloppervlak te voorkomen.



WAARSCHUWING!

Brandgevaar!

Er bestaat brandgevaar door hete oppervlakken.

- Laat het apparaat tijdens gebruik nooit zonder toezicht werken.

- Steek de stekker in een stopcontact.
- Leg de voorbereide levensmiddelen op de grillplaat.
- Draai spiesjes na enige tijd om, bijvoorbeeld met een grilltang van hout of plastic.
- Controleer na ca. 2 tot 4 minuten of de te grillen levensmiddelen gaar zijn om aanbranden te voorkomen.
- Als de te grillen levensmiddelen nog niet gaar zijn, laat u dit langer op de grillplaat liggen.
- Als de levensmiddelen gereed zijn , verwijdert u deze met behulp van hittebestendig houten of plastic bestek.

7.2. Apparaat instellen

De aangegeven waarden zijn richtlijnen.

Stand	1	2	3	4	5
Temperatuur	140	150	160	180	210

Bepaal aan de hand van de tabel voor welk gerecht u welke instelling nodig heeft.

Biefstukjes	210 °C	10-15 minuten
Kipfilets	210 °C	20-30 minuten
Varkenskoteletten	160 °C	15-20 minuten
Hamburgers	180 °C	10-15 minuten
Hotdogs	160 °C	10-15 minuten
Worstjes	180 °C	5-10 minuten
Visfilets	160 °C	10-15 minuten
Spek	160 °C	10-12 minuten
Groenten	160 °C	10-15 minuten
Pannenkoeken	160 °C	5-10 minuten

8. Apparaat uitschakelen

- Na ieder gebruik schakelt u het apparaat uit door de thermostaat op **0** te zetten en de stekker uit het stopcontact te trekken.
- Laat het apparaat goed afkoelen en maak het vervolgens schoon.

9. Reiniging

Reinig het apparaat na ieder gebruik en verwijder daarbij alle voedselresten. Let daarbij op het volgende:



GEVAAR!

Gevaar voor een elektrische schok!

Er bestaat gevaar voor een elektrische schok door spanningvoerende onderdelen.

- Trek de stekker uit het stopcontact voordat u het apparaat schoonmaakt.
- Dompel het apparaat of de thermostaat nooit onder in water of een andere vloeistof.



WAARSCHUWING!

Gevaar voor brandwonden!

De grillplaat wordt zeer heet.

- Laat het apparaat en de olie in het opvangbakje voor vet vóór het schoonmaken volledig afkoelen.



LET OP!

Mogelijke schade aan het apparaat!

Er bestaat gevaar voor mogelijke schade aan het apparaat door onkundig gebruik. Kwetsbare oppervlakken van de grillplaat.

- Gebruik geen bijtende of schurende schoonmaakmiddelen op de grillplaat met anti-aanbaklaag en de behuizing van het apparaat.

- Voer de olie af met het huisvuil. Spoel het opvangbakje voor vet met water en een mild vaatwasmiddel af.
- Droog het apparaat en de accessoires grondig af met een zachte doek.

10. Apparaat opbergen

- Reinig het apparaat zoals in hoofdstuk "9. Reiniging" op pagina 46 wordt beschreven en laat alles goed drogen.
- Bewaar het apparaat op een droge plek. Vermijd extreme omgevingsomstandigheden.

11. Storingen en oplossingen

Storing	Oplossing
Geen functie	Zit de stekker in het stopcontact?
De levensmiddelen zijn te licht of niet gaar.	Geeft het controlelampje aan dat de grilltemperatuur is bereikt? Iets langer gaar laten worden.
De levensmiddelen zijn te donker.	Grilltijd verkorten of temperatuur verlagen.
De levensmiddelen plakken aan de grillplaat vast.	Vet de grillplaat eventueel in met een borsteltje en een beetje spijsolie.

12. Afvoer



VERPAKKING

Dit apparaat is verpakt om het tijdens transport te beschermen tegen beschadiging. Verpakkingen bestaan uit materialen, die milieuvriendelijk als afval kunnen worden afgevoerd en vakkundig kunnen worden gerecycled.

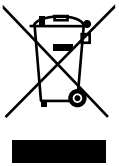

APPARAAT

Afgedankte apparatuur mag niet met huishoudelijk afval worden afgevoerd.

Volgens richtlijn 2012/19/EU moet oude apparatuur aan het einde van de levensduur volgens voorschrift worden afgevoerd.

Hierbij worden de bruikbare grondstoffen in het apparaat voor recycling gescheiden waarmee de belasting van het milieu wordt beperkt.

Lever het afgedankte apparaat voor recycling in bij een inzamelpunt voor elektrisch afval of een algemeen inzamelpunt voor recycling.

Neem voor verdere informatie contact op met uw plaatselijke reinigingsdienst of met uw gemeente.

13. Technische gegevens

Voeding:	220-240 V~ 50/60 Hz
Vermogen:	2000 Watt
Temperatuurinstelling:	tot max. 240 °C
Beschermingsklasse	I
Afmetingen grillplaat:	ca. 47 x 27 cm
Afmetingen:	ca. 62 x 9 x 30 cm

Technische wijzigingen voorbehouden!

14. Verklaring van conformiteit

CE

Hiermee verklaart Medion AG dat dit apparaat voldoet aan de basiseisen en andere relevante voorschriften:

- EMC-richtlijn 2014/30/EU
- Laagspanningsrichtlijn 2014/35/EU
- Ecodesign-richtlijn 2009/125/EG
- RoHS-richtlijn 2011/65/EU.

15. Colofon

Copyright © 2017
Uitgave: 14/09/2017
Alle rechten voorbehouden.

Deze handleiding is auteursrechtelijk beschermd.
Vermenigvuldiging in mechanische, elektronische of enige andere vorm zonder de schriftelijke toestemming van de fabrikant is verboden.
Het copyright berust bij de firma:

Medion AG
Am Zehnthof 77
45307 Essen
Duitsland

Deze handleiding kan via de Service Hotline wordt nabesteld en is via de service-portal www.medion.com/be/nl/service/start/ beschikbaar voor download.
U kunt ook de bovenstaande QR-code scannen om de handleiding via de Service Portal naar uw mobiele toestel te downloaden.

Índice

1. Sobre este manual de instrucciones 52
1.1. Explicación de símbolos 52
2. Uso conforme a lo previsto 53
3. Indicaciones de seguridad 54
3.1. Notas generales 55
4. Volumen de suministro 58
5. Esquema del aparato 59
6. Antes del primer uso 60
7. Utilización de la parrilla Teppan Yaki 60
7.1. Asado de alimentos a la parrilla 60
7.2. Ajuste del aparato 62
8. Apagado del aparato 62
9. Limpieza 62
10. Almacenamiento del aparato 63
11. Averías y ayuda 63
12. Eliminación 64
13. Especificaciones técnicas 64
14. Información de conformidad 64
15. Pie de imprenta 65

1. Sobre este manual de instrucciones



Lea atentamente este manual de instrucciones y observe todas las indicaciones descritas. De este modo garantizará un funcionamiento fiable y una larga vida útil de su aparato. Guarde este manual de instrucciones siempre a mano, cerca de su aparato. Conserve este manual de instrucciones para poder entregárselo al nuevo propietario si vende el aparato.

1.1. Explicación de símbolos



¡PELIGRO!
¡Advertencia de peligro de muerte inminente!



¡ADVERTENCIA!
¡Advertencia de un posible peligro de muerte y/o graves lesiones irreversibles!



¡ADVERTENCIA!
¡Advertencia de peligro por descarga eléctrica!



¡ADVERTENCIA!
¡Advertencia de peligro por superficies calientes!



¡PRECAUCIÓN!
¡Advertencia de posibles lesiones de gravedad medio o leve!



¡ATENCIÓN!
¡Observe las indicaciones para evitar daños materiales!



¡AVISO!
¡Información más detallada sobre el uso del aparato!



¡AVISO!
¡Observe las indicaciones del manual de instrucciones!

- Signo de enumeración / información sobre eventos durante el uso

▸ Instrucción operativa



Clase de protección I
Los aparatos eléctricos de la clase de protección I son aparatos eléctricos que tienen al menos un aislamiento básico constante y que tienen o bien una clavija con puesta a tierra o bien un cable de conexión fijo con conductor de puesta a tierra. Los aparatos eléctricos de la clase de protección I pueden tener piezas con aislamiento doble o reforzado, o piezas que funcionan a muy baja tensión de seguridad.



Uso en interiores
Los aparatos que tienen este símbolo solo son aptos para el uso en interiores.

CE Declaración de conformidad (véase el capítulo "Información de conformidad"): Los productos marcados con este símbolo cumplen los requisitos de las directivas de la CE.

2. Uso conforme a lo previsto

Este aparato está indicado para asar alimentos a la parrilla. No utilice el aparato al aire libre. Este aparato está diseñado para uso doméstico y otras aplicaciones similares, como, p. ej.:

- en cocinas para empleados ubicadas en comercios, oficinas y otros ámbitos profesionales;
- en instalaciones agrícolas;
- para clientes en hoteles, moteles y otras instalaciones residenciales;
- en pensiones.

Este aparato no ha sido diseñado para uso industrial o comercial.
Tenga en cuenta que la garantía perderá su validez en caso de un uso no conforme al previsto:

▸ No realice ninguna modificación en la construcción del aparato sin nuestra autorización previa, ni utilice ningún equipo suplementario que no haya sido suministrado o autorizado por nuestra parte.

- Utilice solo accesorios y piezas de repuesto que hayan sido autorizados o suministrados por nuestra parte.
- Tenga en cuenta toda la información contenida en este manual de instrucciones, especialmente las indicaciones de seguridad. Cualquier otro uso se considerará contrario al uso previsto y puede provocar daños materiales y personales.
- No exponga el aparato a condiciones extremas. Se debe evitar:
  – una alta humedad del aire o humedad en general;
  – temperaturas extremadamente altas o bajas;
  – una radiación solar directa;
  – fuego abierto.

3. Indicaciones de seguridad



¡ADVERTENCIA!
¡Peligro de lesiones!
Peligro de lesiones para niños y personas con capacidades mentales, sensoriales o físicas reducidas (como discapacitados parciales, personas mayores con limitaciones en sus capacidades físicas y mentales) o con falta de experiencia y conocimiento (como niños mayores).

- Este aparato puede ser utilizado por niños a partir de los 8 años, así como por personas con discapacidades físicas, sensoriales o mentales y por aquellas que no tengan la suficiente experiencia o conocimientos, siempre que sean supervisadas o hayan recibido las correspondientes instrucciones sobre el manejo seguro del aparato y hayan comprendido los peligros resultantes de su uso.
- Los niños no deben jugar con el aparato.
- La limpieza y la revisión por parte del usuario no debe ser efectuada por niños, a no ser que tengan más de 8 años y sean supervisados.
- Mantenga alejados del aparato y del cable de conexión a los niños menores de 8 años.

- Guarde todos los materiales de embalaje usados (sacos, piezas de poliestireno, etc.) fuera del alcance de los niños. No deje que los niños jueguen con el material de embalaje.

3.1. Notas generales



¡ADVERTENCIA!
¡Peligro de descarga eléctrica!
Existe peligro de descarga eléctrica o cortocircuito por piezas conductoras de electricidad.

- Conecte el aparato solamente a una toma de corriente debidamente instalada, conectada a tierra y protegida eléctricamente. Para que el aparato pueda desconectarse rápidamente de la corriente en caso necesario, la toma de corriente debe estar bien accesible.
- Antes de poner en marcha el aparato, asegúrese de que la tensión indicada en este se corresponda con la corriente de red local.
- Desenchufe el aparato de la toma de corriente después de cada uso, antes de cada limpieza y cuando no esté vigilándolo.
- Desconecte el aparato tirando de la clavija, nunca del propio cable de red.
- Durante el funcionamiento, desenrolle el cable de red completamente.
- No doble ni aplaste el cable de red.
- Para evitar que alguien tropiece, no utilice cables de prolongación.
- Evite que el cable de red entre en contacto con agua u otros líquidos.
- Asegúrese de que el cable de conexión no puede ocasionar tropiezos. El cable de red no debe quedar aprisionado ni aplastado.
- No ponga en marcha el aparato cuando este, el cable de conexión o la clavija presenten daños visibles o si el aparato se ha caído.

- En caso de daños en la clavija, en el cable de red o en el aparato, desenchufe la clavija inmediatamente.
- En el interior del aparato hay tensiones peligrosas. No abra nunca la carcasa ni introduzca objetos por las ranuras de ventilación.
- Para desconectar el aparato completamente del suministro de corriente, debe desenchufarlo de la red.
- En caso de tormenta, los aparatos conectados a la red pueden quedar dañados. Por esta razón, desconecte el aparato de la red en caso de tormenta.
- Asegúrese de que las reparaciones del aparato o del cable de red solo se realizan por un taller técnico especializado o por nuestro Centro de servicio. Una reparación inapropiada puede conllevar considerables riesgos para el usuario.
- No coloque el aparato cerca de lavabos, ni lo exponga a salpicaduras o chorros de agua.
- Espere a conectar el cable de red al pasar el aparato de un espacio frío a uno caliente. El agua condensada que se forma podría dañar el aparato. Cuando el aparato haya alcanzado la temperatura ambiente, se puede poner en funcionamiento sin peligro.
- No utilice el aparato al aire libre.
- Antes de limpiar el aparato, desconéctelo de la toma de corriente. Nunca sumerja el aparato en agua u otros líquidos.



¡ADVERTENCIA!
¡Peligro de lesiones!
Existe peligro de sufrir lesiones por superficies calientes.
Durante el funcionamiento, las superficies externas del aparato se pueden calentar mucho.

- Nunca mueva el aparato durante el funcionamiento.
- Deje que el aparato se enfríe bien antes de retirar la parrilla.
- Durante el funcionamiento, el aparato solo deberá tocarse por el asa. Utilice para ello manoplas de cocina.

- Durante el asado a la parrilla se emiten vapores. No acerque las manos al vapor caliente.
- Deje que el aparato se enfríe completamente antes de limpiarlo.



¡ADVERTENCIA!
¡Peligro de incendio!
Existe peligro de incendio por superficies calientes.

- El aparato no debe encenderse o apagarse con un temporizador o un sistema de control a distancia como, por ejemplo, un enchufe inalámbrico.
- Nunca deje el aparato sin vigilancia durante su funcionamiento.
- Asegúrese de que el cable de red no entre en contacto con objetos o superficies calientes (p. ej., placas de cocina).
- No coloque el aparato en el borde de una mesa: podría volcar y caerse.
- Procure que el aparato no toque otros objetos cuando esté funcionando. Deje suficiente distancia por todos los lados y por arriba. Sobre todo, no lo coloque cerca de materiales fácilmente inflamables (visillos, cortinas, papel, etc.). Existe peligro de incendio.
- No cubra el aparato.
- Coloque el aparato sobre una superficie resistente al calor, seca y lisa.
- No coloque el aparato sobre superficies que puedan calentarse (p. ej. placas de cocina).
- No coloque ningún objeto sobre el aparato.



¡ATENCIÓN!
¡Posibles daños en el aparato!
Se pueden producir daños en el aparato en caso de un uso inadecuado. Superficie sensible de la parrilla.

- No utilice ningún objeto afilado para evitar arañazos. Utilice cubiertos de madera o de plástico resistentes al calor para retirar los alimentos.

- Para la limpieza de la parrilla no utilice objetos de metal, sino solo un paño suave húmedo. Tenga en cuenta las indicaciones del apartado "9. Limpieza" en la página 62.
- Utilice solo los accesorios suministrados.

4. Volumen de suministro



¡PELIGRO!
¡Peligro de asfixia!
Existe peligro de asfixia por la ingestión o inhalación de pequeños componentes o plásticos.

- Mantenga los plásticos del embalaje alejados de los niños.

Compruebe que el suministro esté completo, y, si este no fuera el caso, avísenos dentro de un plazo de 14 días después de su compra.

Con el paquete que ha adquirido recibe las siguientes piezas:

- La parrilla Teppan Yaki incl.:
  - 1 recolector de grasa
  - 1 termostato con cable de red y enchufe
- Manual de instrucciones

5. Esquema del aparato

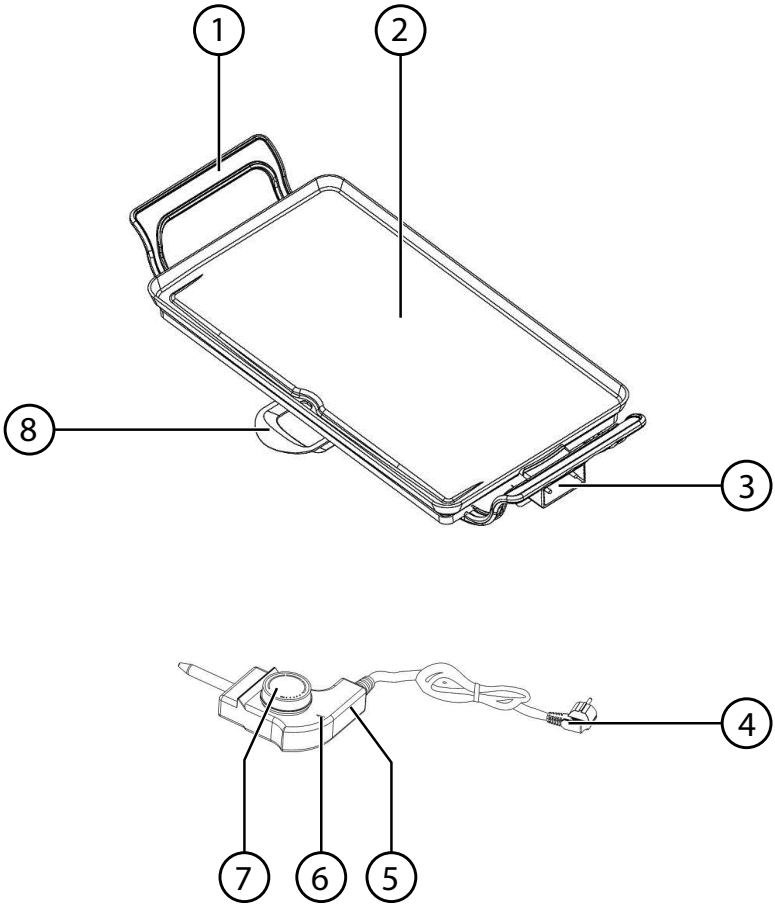

1) Asa
2) Parrilla
3) Toma de red para el termostato
4) Cable de red y enchufe
5) Termostato
6) Lámpara de control
7) Control de temperatura
8) Recolector de grasa

6. Antes del primer uso

- Retire todos los materiales de embalaje.
- Coloque el aparato sobre una superficie seca, plana y resistente al calor, a una altura cómoda para trabajar.
- Limpie la parrilla con un paño suave húmedo antes de la puesta en marcha y después de cada uso. Seque bien la parrilla.

7. Utilización de la parrilla Teppan Yaki



¡ADVERTENCIA!
¡Peligro de sufrir quemaduras!
Las superficies de contacto del aparato se calientan mucho durante el funcionamiento.

- Durante el funcionamiento, toque el aparato solamente por el asa prevista o por el regulador de temperatura. ¡Existe peligro de sufrir quemaduras!



¡AVISO!
Durante el primer calentamiento puede desprenderse un ligero olor. Esto no es ningún fallo de funcionamiento del aparato. Engrase ligeramente la parrilla y caliente el aparato aprox. 10 minutos sin ningún alimento. Procure que haya suficiente ventilación dejando, p. ej., una ventana abierta.

- Prepare el plato según la receta.
- Ajuste el termostato a **0**.
- Monte el colector de grasa y el termostato.
- Conecte el cable de red a una toma de corriente debidamente instalada.
- Ponga el termostato a la temperatura deseada.

Las luces de funcionamiento del termostato indican el proceso de calentamiento. En cuanto el aparato haya alcanzado la temperatura deseada, se apagan las luces de funcionamiento. La parrilla está completamente precalentada y ya puede utilizar su Teppan Yaki.

7.1. Asado de alimentos a la parrilla

Con la parrilla Teppan Yaki puede preparar distintos alimentos como, p. ej., salchichas, pinchitos de pollo o costillas. El tiempo de preparación depende del grosor y de la textura de los alimentos.



¡PRECAUCIÓN!

¡Peligro de sufrir quemaduras!

Durante el uso de la parrilla Teppan Yaki se emite un vapor caliente o saltan chispas de grasa.

- Para evitar quemaduras, no acerque las manos al vapor.
- Toque los alimentos solo con cubiertos, como unas pinzas, por ejemplo.



¡ATENCIÓN!

¡Posibles daños en el aparato!

Se pueden producir daños en el aparato en caso de un uso inadecuado. Superficies sensibles de la parrilla.

- No utilice ningún objeto con punta, ni cubiertos de metal ya que pueden dañar el revestimiento antiadherente de la superficie de la parrilla.



¡ADVERTENCIA!

¡Peligro de incendio!

Existe peligro de incendio por superficies calientes.

- Nunca deje el aparato sin vigilancia durante su funcionamiento.

- Conecte el cable de red a una toma de corriente.
- Coloque los alimentos preparados sobre la parrilla.
- Dé la vuelta a los alimentos al poco con unas pinzas de parrilla de madera o con cubiertos de plástico.
- Controle el estado de cocción de los alimentos de la parrilla aprox. a los 2 - 4 minutos para evitar que se quemen.
- En caso de que todavía no estén bien cocinados los alimentos, déjelos más tiempo en la parrilla.
- Si los alimentos están listos, sáquelos con un cubierto de madera o de plástico resistente al calor.

7.2. Ajuste del aparato

Los datos indicados son valores de referencia.

Nivel de potencia	1	2	3	4	5
Temperatura	140	150	160	180	210

En la tabla puede ver qué ajustes necesita para cada plato.

Filetes de ternera	210 °C	10 - 15 minutos
Pechuga de pollo	210 °C	20 - 30 minutos
Chuleta de cerdo	160 °C	15 - 20 minutos
Hamburguesa	180 °C	10 - 15 minutos
Perrito caliente	160 °C	10 - 15 minutos
Salchichas	180 °C	5 - 10 minutos
Filete de pescado	160 °C	10 - 15 minutos
Tocino	160 °C	10 - 12 minutos
Verdura	160 °C	10 - 15 minutos
Tortitas / creps	160 °C	5 - 10 minutos

8. Apagado del aparato

- Después del uso apague el aparato poniendo el termostato a **0** y desenchufando el cable de la toma de red.
- Deje que el aparato se enfríe por completo y límpielo.

9. Limpieza

Limpie el aparato después del uso y retire todos los restos de comida. Tenga en cuenta lo siguiente:



¡PELIGRO!

¡Peligro de descarga eléctrica!

Existe peligro de descarga eléctrica por piezas conductoras de electricidad.

- Antes de limpiar el aparato, desconéctelo de la toma de corriente.
- Nunca sumerja el aparato ni el termostato en agua u otros líquidos.



¡ADVERTENCIA!
¡Peligro de sufrir quemaduras!
La parrilla se calienta mucho.

- Deje que el aparato y el aceite del colector de grasa se enfríen bien antes de la limpieza.



¡ATENCIÓN!
¡Posibles daños en el aparato!
Se pueden producir daños en el aparato en caso de un uso inadecuado. Superficie sensible de la parrilla.

- No utilice medios / productos de limpieza fuertes o abrasivos sobre la parrilla antiadherente ni en la carcasa del aparato.

- Deseche el aceite en la basura doméstica. Friegue el colector de grasa con agua y un detergente suave.
- Seque el aparato y el accesorio con cuidado con un paño suave.

10. Almacenamiento del aparato

- Limpie el aparato como se describe en el capítulo "9. Limpieza" en la página 62 y déjelo secar bien.
- Almacene el aparato en un lugar seco. Evite condiciones ambientales extremas.

11. Averías y ayuda

Avería	Ayuda
No funciona	¿Está enchufado el cable en la toma de corriente?
Los alimentos no están tostados / están crudos.	¿La luz de control indica si se ha alcanzado la temperatura de la parrilla? Dejar que se asen un poco más.
Los alimentos están demasiado oscuros.	Reducir el tiempo el tiempo de asado o bajar la temperatura.
Los alimentos se quedan pegados en la parrilla.	Engrase la parrilla con un pincel y aceite si es necesario.

12. Eliminación



EMBALAJE

Su aparato está embalado para protegerlo contra posibles daños durante el transporte. Los embalajes están hechos de materiales que pueden desecharse de forma ecológica e integrarse en el ciclo de reciclaje.

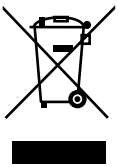

APARATO

Los aparatos usados no deben desecharse con la basura doméstica normal.

De acuerdo con la Directiva 2012/19/UE, el aparato debe llevarse a un punto limpio adecuado al final de su vida útil.

De este modo, los desechos reciclables que contenga el aparato podrán reutilizarse para evitar contaminar el medio ambiente.

Entregue el aparato usado a un punto de recogida de chatarra eléctrica o a una instalación de reciclaje.

Para más información, diríjase a la empresa local de eliminación de residuos o al ayuntamiento.

13. Especificaciones técnicas

Alimentación:	220 - 240 V~ 50/60 Hz
Potencia:	2000 vatios
Ajuste de temperatura:	hasta máx. 240 °C
Clase de protección	I
Dimensiones de la parrilla:	Aprox. 47 x 27 cm
Dimensiones:	Aprox. 62 x 9 x 30 cm

¡Reservado el derecho a realizar modificaciones técnicas!

14. Información de conformidad

CE Medion AG declara que este aparato cumple con los requisitos básicos y otras disposiciones pertinentes de las siguientes directivas:

- Directiva 2014/30/UE sobre compatibilidad electromagnética
- Directiva 2014/35/UE sobre baja tensión
- Directiva 2009/125/CE sobre diseño ecológico
- Directiva 2011/65/UE sobre la restricción de sustancias peligrosas

15. Pie de imprenta

Copyright © 2017
Versión: 14/09/2017
Reservados todos los derechos.

Este manual de instrucciones está protegido por derechos de autor.
Queda prohibida la reproducción mecánica, electrónica o de cualquier otro tipo sin la autorización por escrito del fabricante.
El copyright pertenece a la empresa:

Medion AG
Am Zehnthof 77
45307 Essen
Alemania

Las instrucciones se pueden pedir también llamando al servicio de línea directa, y se pueden descargar en el portal de servicio http://www.medion.com/es/servicio/inicio/.
También puede escanear el código QR de la parte superior y cargar el manual en su dispositivo móvil a través del portal de servicio.

Sommario

1. Informazioni relative al presente manuale 68
1.1. Spiegazione dei simboli 68
2. Utilizzo conforme 69
3. Indicazioni di sicurezza 70
3.1. Indicazioni generali 71
4. Contenuto della confezione 74
5. Caratteristiche dell'apparecchio 75
6. Operazioni preliminari 76
7. Utilizzare la griglia Teppan Yaki 76
7.1. Cuocere cibi alla griglia 76
7.2. Impostare l'apparecchio 78
8. Spegnere l'apparecchio 78
9. Pulizia 78
10. Conservazione dell'apparecchio 79
11. Anomalie e rimedi 79
12. Smaltimento 80
13. Dati tecnici 80
14. Informazioni sulla conformità 80
15. Note legali 81

1. Informazioni relative al presente manuale



Leggere attentamente le presenti istruzioni per l'uso e seguire tutte le indicazioni riportate. In tal modo si potrà garantire il sicuro funzionamento e la lunga durata dell'apparecchio. Tenere queste istruzioni sempre a portata di mano in prossimità dell'apparecchio. Conservarle con cura per poterle consegnare al nuovo proprietario in caso di cessione dell'apparecchio.

1.1. Spiegazione dei simboli



PERICOLO!
Avviso di pericolo letale immediato!



AVVERTENZA!
Avviso di un possibile pericolo letale e/o del pericolo di gravi lesioni irreversibili!



AVVERTENZA!
Segnalazione di pericolo di scosse elettriche!



AVVERTENZA!
Segnalazione di pericolo dovuto a superfici che scottano!



ATTENZIONE!
Avviso di possibili lesioni di media o lieve entità!



ATTENZIONE!
Seguire le indicazioni al fine di evitare danni alle cose!



AVVISO!
Ulteriori informazioni sull'utilizzo dell'apparecchio!



AVVISO!
Osservare le note nelle istruzioni per l'uso!

- Punto elenco / Segnala un'informazione relativa a un evento che si può verificare durante l'utilizzo

▸ Istruzioni da seguire



Classe di protezione I
Gli apparecchi elettrici della classe di protezione I possiedono almeno un isolamento di base permanente e hanno o un connettore con contatto di protezione o un cavo fisso con conduttore di protezione. Gli apparecchi elettrici della classe di protezione I possono avere componenti con isolamento doppio o rinforzato oppure componenti azionati con bassissima tensione di sicurezza.



Utilizzo in ambienti chiusi
Gli apparecchi che riportano questo simbolo sono idonei solo all'utilizzo in ambienti chiusi.

CE Dichiarazione di conformità (vedere capitolo "Informazioni sulla conformità"): I prodotti contrassegnati con questo simbolo soddisfano i requisiti delle direttive CE.

2. Utilizzo conforme

L'apparecchio è concepito per grigliare alimenti. Non utilizzare l'apparecchio all’aperto. L'apparecchio è destinato all’utilizzo domestico o similare, come ad esempio

- nelle cucine per i collaboratori di un negozio, di un ufficio o di altre aziende;
- in tenute agricole;
- per clienti di hotel, motel e altri contesti abitativi;
- nei bed & breakfast.

L'apparecchio non è destinato all’uso professionale o industriale.
Attenzione, in caso di utilizzo non conforme, la garanzia decade:

- ▸ Non modificare l'apparecchio senza la nostra approvazione e non utilizzare alcun altro dispositivo non approvato o fornito da noi.
- ▸ Utilizzare esclusivamente pezzi di ricambio e accessori forniti o approvati da noi.

- Attenersi a tutte le indicazioni fornite dalle presenti istruzioni per l'uso, in particolare alle indicazioni di sicurezza. Qualsiasi altro utilizzo è considerato non conforme e può provocare danni alle persone o alle cose.
- Non esporre l'apparecchio a condizioni estreme. Occorre evitare:
  – elevata umidità dell'aria o umidità in generale,
  – temperature estremamente alte o basse,
  – raggi diretti del sole,
  – fiamme libere.

3. Indicazioni di sicurezza



AVVERTENZA!
Pericolo di lesioni!
Pericolo di lesioni per bambini e persone con ridotte capacità fisiche, sensoriali o intellettive (ad es. persone parzialmente disabili, anziani con capacità fisiche o intellettive ridotte) o con carenza di esperienza e di conoscenze (ad es. bambini grandi).

- Il presente apparecchio può essere utilizzato da bambini dagli 8 anni in su e da persone con capacità fisiche, sensoriali o intellettive ridotte o con carenza di esperienza e/o di conoscenze, a condizione che siano sorvegliate o istruite circa l'utilizzo sicuro dell'apparecchio e siano consapevoli dei pericoli che ne derivano.
- I bambini non devono giocare con l'apparecchio.
- La pulizia e la manutenzione spettante all'utilizzatore non devono essere eseguite da bambini, a meno che questi abbiano più di 8 anni e siano sorvegliati.
- Tenere l'apparecchio e il cavo di alimentazione fuori dalla portata dei bambini di età inferiore a 8 anni.
- Tenere tutti i materiali di imballaggio utilizzati (sacchetti, pezzi di polistirolo, ecc.) fuori dalla portata dei bambini. Non lasciare che i bambini giochino con i materiali dell'imballaggio.

3.1. Indicazioni generali



AVVERTENZA!
Pericolo di scossa elettrica!
Rischio di scossa elettrica o di cortocircuito per la presenza di componenti sotto tensione.

- Collegare l'apparecchio esclusivamente a una presa installata a norma, dotata di messa a terra e di protezione elettrica. La presa deve essere liberamente accessibile per consentire di scollegare rapidamente l'apparecchio dalla rete elettrica in caso di emergenza.
- Prima di mettere in funzione l'apparecchio, verificare che i valori di tensione riportati sull'apparecchio corrispondano alla tensione della rete locale.
- Staccare l'alimentatore dalla presa dopo ogni utilizzo, prima di ogni pulizia e nel caso in cui l'apparecchio non sia sorvegliato.
- Quando si estrae il cavo di alimentazione dalla presa elettrica, afferrarlo dalla spina e non tirare il cavo.
- Durante l'utilizzo dell'apparecchio, distendere completamente il cavo di alimentazione.
- Non piegare o schiacciare il cavo di alimentazione.
- Per non rischiare di inciampare, evitare l'uso di prolunghe.
- Evitare che il cavo di alimentazione entri in contatto con acqua o altri liquidi.
- Assicurarsi che il cavo di alimentazione non costituisca pericolo di inciampo. Il cavo non deve essere serrato o schiacciato.
- Non mettere in funzione l'apparecchio quando è caduto o quando lo stesso apparecchio, il cavo di alimentazione o l'alimentatore presentano danni visibili.
- In caso di danni alla spina, al cavo di alimentazione o all'apparecchio staccare subito la spina dalla presa elettrica.
- All'interno dell'apparecchio vi sono tensioni pericolose. Non aprire mai il rivestimento dell'apparecchio e non introdurre oggetti attraverso le fessure di aerazione.

- Per separare completamente l’apparecchio dall’alimentazione elettrica, la spina elettrica deve essere staccata dalla presa elettrica.
- In caso di temporale, gli apparecchi collegati alla rete elettrica potrebbero subire danni. Pertanto estrarre la spina dalla presa elettrica in caso di temporale.
- Affidare le riparazioni dell'apparecchio o dell'alimentatore solo a un centro specializzato oppure al servizio di assistenza. Una riparazione inappropriata potrebbe causare gravi pericoli per l'utente.
- Non collocare l’apparecchio in prossimità di lavandini e non esporlo a gocce o schizzi d‘acqua.
- Se l'apparecchio viene spostato da un ambiente freddo a uno caldo, attendere prima di collegare l'alimentatore, in quanto l'acqua di condensa che vi si accumula potrebbe danneggiarlo. Quando l'apparecchio ha raggiunto la temperatura dell'ambiente, può essere messo in funzione in sicurezza.
- Non utilizzare l’apparecchio all’aperto.
- Prima di pulire l’apparecchio, staccare la spina dalla presa elettrica. Non immergere mai l’apparecchio in acqua o altri liquidi.



AVVERTENZA!
Pericolo di lesioni!
Pericolo di lesioni a causa di superfici molto calde.
Durante il funzionamento le superfici dell’apparecchio accessibili all’utente possono scaldarsi molto.

- Non spostare l’apparecchio durante il funzionamento.
- Prima di sostituire o rimuovere la piastra lasciare che l'apparecchio si raffreddi.
- Quando l'apparecchio è in funzione, toccare solo il manico! A tale scopo utilizzare guanti da forno.
- Durante la cottura alla griglia uscirà del vapore. Non avvicinare le mani al vapore.
- Lasciare raffreddare completamente l'apparecchio prima di pulirlo.



AVVERTENZA!
Pericolo d'incendio!
Pericolo d'incendio causato da superfici molto calde.

- Non utilizzare l'apparecchio con un timer esterno né con un sistema di telecontrollo separato, ad es. una presa radio.
- Non lasciare mai l'apparecchio incustodito durante il funzionamento.
- Assicurarsi che il cavo di alimentazione non entri in contatto con oggetti o superfici calde (ad es. il fornello).
- Non posizionare l'apparecchio sullo spigolo di un tavolo in quanto potrebbe rovesciarsi e cadere.
- Assicurarsi che l'apparecchio in funzione non entri in contatto con altri oggetti. Lasciare una distanza sufficiente da tutti i lati e dall'alto. In particolare non posizionare l'apparecchio in prossimità di materiali infiammabili (tende, carta, ecc.). Pericolo di incendio!
- Non coprire l'apparecchio.
- Posizionare l'apparecchio su una superficie piana, asciutta e resistente alle alte temperature.
- Non posizionare l'apparecchio su superfici che possono surriscaldarsi (ad es. piastra della cucina).
- Non appoggiare oggetti sull'apparecchio.



ATTENZIONE!
Pericolo di danni all'apparecchio!
L'utilizzo inappropriato può causare danni all'apparecchio. Superficie delicata della piastra.

- Non utilizzare oggetti appuntiti per evitare graffi. Per togliere i cibi dalla griglia utilizzare posate in legno o resistenti al calore.
- Per pulire la piastra non utilizzare oggetti metallici, ma solo un panno morbido leggermente inumidito con acqua. Seguire le indicazioni riportate nel paragrafo "9. Pulizia" a pagina 78.
- Utilizzare esclusivamente gli accessori forniti in dotazione.

4. Contenuto della confezione



PERICOLO!

Pericolo di soffocamento!

Pericolo di soffocamento in seguito all'inghiottimento o all'inalazione di componenti piccoli o pellicole dell'imballaggio.

- ▶ Tenere la pellicola dell'imballaggio fuori dalla portata dei bambini.

Verificare l'integrità della confezione e comunicare l'eventuale incompletezza della fornitura entro 14 giorni dall'acquisto.

La confezione del prodotto acquistato comprende quanto segue:

- Griglia Teppan Yaki comprensiva di:
  - 1 leccarda
  - 1 termostato con cavo di alimentazione e spina
- Istruzioni per l'uso

5. Caratteristiche dell'apparecchio

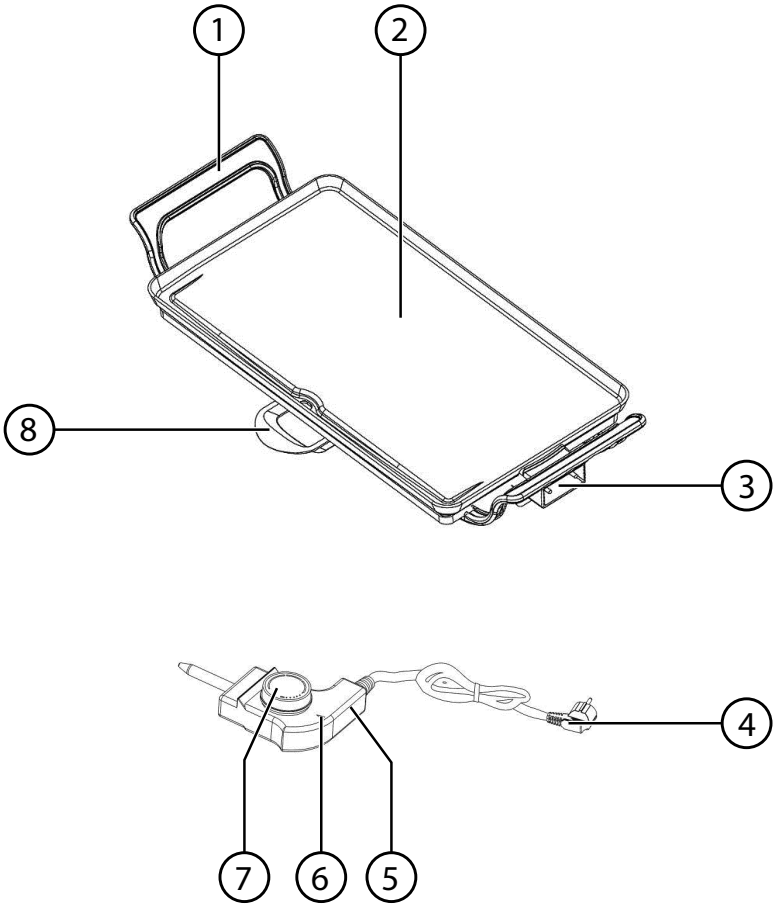

1) Impugnatura
2) Piastra
3) Presa per il termostato
4) Cavo di rete e spina
5) Termostato
6) Spia
7) Regolatore di temperatura
8) Leccarda

6. Operazioni preliminari

- Rimuovere tutto il materiale dell'imballaggio.
- Posizionare l'apparecchio su una superficie piana, asciutta e resistente alle alte temperature, a un'altezza di lavoro comoda.
- Prima di mettere in funzione l'apparecchio per la prima volta e dopo ogni successivo utilizzo, pulire la piastra con un panno morbido leggermente inumidito con acqua. Asciugare la piastra accuratamente.

7. Utilizzare la griglia Teppan Yaki



AVVERTENZA!
Pericolo di ustioni!
Durante il funzionamento le superfici dell'apparecchio esposte al contatto si scaldano molto.

- Quando l'apparecchio è in funzione, afferrare solo il manico o il regolatore di temperatura. Pericolo di ustioni!



AVVISO!
Durante il primo riscaldamento si può avvertire un leggero cattivo odore. Non si tratta di un malfunzionamento dell'apparecchio. Ingrassare leggermente la piastra, chiudere il coperchio e lasciare scaldare l'apparecchio per ca. 10 minuti senza alimenti. Provvedere a una sufficiente aerazione, ad es. aprendo la finestra.

- Preparare il piatto seguendo la ricetta.
- Impostare il termostato a **0**.
- Montare la leccarda e il termostato.
- Collegare la spina a una presa installata a norma.
- Impostare il termostato alla temperatura desiderata.

La spia di funzionamento sul termostato indica che il riscaldamento è attivo. Quando l'apparecchio ha raggiunto la temperatura desiderata, la spia di funzionamento si spegne temporaneamente. La piastra della griglia è completamente preriscaldata ed è possibile utilizzare la griglia Teppan Yaki.

7.1. Cuocere cibi alla griglia

La griglia Teppan Yaki consente di preparare diversi cibi come ad es. salsicce, spiedini di pollo o costolette. Il tempo di preparazione dipende dallo spessore e dalla consistenza degli alimenti.



ATTENZIONE!

Pericolo di ustioni!

Durante l'uso della griglia Teppan Yaki possono fuoriuscire vapore caldo o spruzzi di grasso.

- Per evitare scottature, non mettere la mano nella zona in cui esce il vapore.
- Toccare i cibi grigliati solo con apposite posate, ad es. una pinza per griglia.



ATTENZIONE!

Pericolo di danni all'apparecchio!

L'utilizzo inappropriato può causare danni all'apparecchio. Superfici delicate della piastra.

- Non utilizzare oggetti appuntiti o utensili in metallo che potrebbero danneggiare il rivestimento antiaderente della griglia!



AVVERTENZA!

Pericolo d'incendio!

Pericolo d'incendio causato da superfici molto calde.

- Non lasciare mai l'apparecchio incustodito durante il funzionamento.

- Infilare la spina in una presa elettrica.
- Appoggiare gli alimenti preparati sulla piastra della griglia.
- Dopo qualche tempo girare i cibi ad es. con una pinza di legno o delle posate di plastica.
- Controllare la cottura degli alimenti dopo ca. 2-4 minuti per evitare che brucino.
- Se non sono completamente cotti, lasciarli cuocere più a lungo sulla piastra della griglia.
- Quando gli alimenti sono pronti, prelevarli con posate di legno o plastica resistenti al calore.

7.2. Impostare l'apparecchio

I valori indicati sono valori di riferimento.

Livello di potenza	1	2	3	4	5
Temperatura	140	150	160	180	210

Nella tabella sono riportate le impostazioni necessarie per i diversi cibi.

Bistecche	210 °C	10 - 15 minuti
Petto di pollo	210 °C	20 - 30 minuti
Cotoletta di maiale	160 °C	15 - 20 minuti
Hamburger	180 °C	10 – 15 minuti
Hot Dog	160 °C	10 – 15 minuti
Salsicce	180 °C	5 – 10 minuti
Filetto di pesce	160 °C	10 – 15 minuti
Pancetta	160 °C	10 – 12 minuti
Verdura	160 °C	10 – 15 minuti
Pancake	160 °C	5 – 10 minuti

8. Spegnere l'apparecchio

- Dopo ogni utilizzo spegnere l'apparecchio ruotando il termostato su **0** e staccando la spina dalla presa.
- Lasciare raffreddare bene l'apparecchio e pulirlo.

9. Pulizia

Dopo ogni utilizzo pulire l'apparecchio rimuovendo tutti i residui di cibo. Tenere presente quanto segue:



PERICOLO!

Pericolo di scossa elettrica!

Pericolo di scossa elettrica per la presenza di parti sotto tensione.

- Prima di pulire l'apparecchio, staccare la spina dalla presa elettrica.
- Non immergere mai l'apparecchio o il termostato in acqua o in altri liquidi.



AVVERTENZA!

Pericolo di ustioni!

La piastra diventa molto calda.

- Prima della pulizia lasciare raffreddare completamente l'apparecchio e l'olio nella leccarda.



ATTENZIONE!

Pericolo di danni all'apparecchio!

L'utilizzo inappropriato può causare danni all'apparecchio. Superficie delicata della piastra.

- Non utilizzare detergenti corrosivi o abrasivi sulla piastra antiaderente e sul rivestimento dell'apparecchio.

- Svuotare l'olio nei rifiuti domestici. Sciacquare la leccarda con acqua e un detersivo delicato.
- Asciugare accuratamente l'apparecchio e gli accessori con un panno morbido.

10. Conservazione dell'apparecchio

- Pulire l'apparecchio come descritto al capitolo "9. Pulizia" a pagina 78 e lasciare asciugare tutto accuratamente.
- Conservare l'apparecchio in un luogo asciutto. Evitare condizioni ambientali estreme.

11. Anomalie e rimedi

Anomalia	Rimedio
Nessuna funzione disponibile	La spina è inserita nella presa?
Gli alimenti non sono abbastanza dorati o cotti.	La spia di controllo indica che la temperatura della griglia è stata raggiunta? Lasciarli cuocere un po' più a lungo.
I cibi sono troppo scuri.	Diminuire il tempo di cottura o la temperatura.
I cibi si attaccano alla piastra.	Ungere la piastra utilizzando se necessario un pennello intinto nell'olio.

12. Smaltimento



IMBALLAGGIO

L'imballaggio protegge l'apparecchio da eventuali danni durante il trasporto. Gli imballaggi sono prodotti con materiali che possono essere smaltiti nel rispetto dell'ambiente e destinati a un corretto riciclaggio.

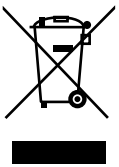

APPARECCHIO

Gli apparecchi usati non devono essere smaltiti insieme ai rifiuti domestici.

Come previsto dalla direttiva 2012/19/UE, al termine del ciclo di vita dell'apparecchio occorre smaltirlo correttamente.

In questo modo i materiali contenuti nell'apparecchio verranno riciclati e si ridurrà l'impatto ambientale.

Consegnare l'apparecchio usato a un punto di raccolta per rifiuti elettrici o a un centro di smaltimento.

Per ulteriori informazioni rivolgersi all'azienda locale di smaltimento o all'amministrazione comunale.

13. Dati tecnici

Alimentazione:	220 - 240 V~ 50/60 Hz
Potenza:	2000 Watt
Temperatura impostabile:	fino a max. 240 °C
Classe di protezione:	I
Dimensioni piastra della griglia:	ca. 47 x 27 cm
Dimensioni:	ca. 62 x 9 x 30 cm

Con riserva di modifiche tecniche!

14. Informazioni sulla conformità

CE Medion AG dichiara che il presente apparecchio è conforme ai requisiti basilari e alle altre disposizioni rilevanti:

- Direttiva EMC 2014/30/UE
- Direttiva bassa tensione 2014/35/UE
- Direttiva sulla progettazione ecocompatibile 2009/125/CE
- Direttiva RoHS 2011/65/UE.

15. Note legali

Copyright © 2017
Ultimo aggiornamento: 14/09/2017
Tutti i diritti riservati.

Il presente manuale di istruzioni è protetto da copyright.
È vietata la riproduzione in forma meccanica, elettronica e in qualsiasi altra forma senza l'autorizzazione scritta da parte del produttore.
Il copyright appartiene all'azienda:

Medion AG
Am Zehnthof 77
45307 Essen
Germania

È possibile ordinare una copia delle istruzioni per l'uso tramite la linea di assistenza o scaricarla dal portale dell'assistenza www.medion.com/de/service/start/.
È inoltre possibile effettuare una scansione del codice QR riportato sopra e scaricare il manuale dal portale dell'assistenza utilizzando un dispositivo portatile.

MEDION®

07/2017