ADG 271

12NC: 851123849000

Kod EAN: 8003437201721



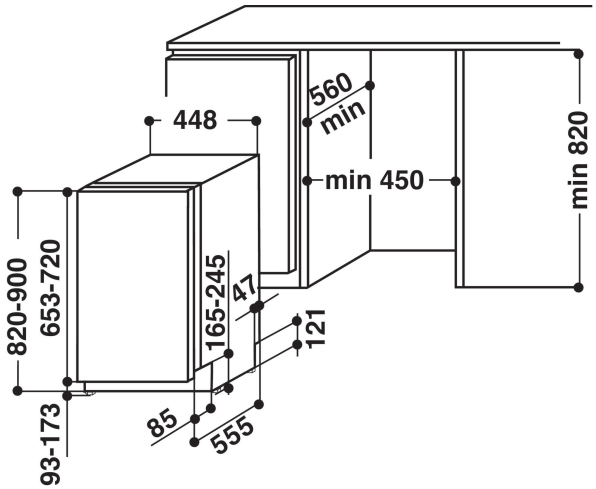

DANE OGÓLNE

Typ budowy	Do zabudowy
Sposób instalacji	W pełni do zabudowy
Sterowanie	Elektroniczne
Elementy obsługi i sygnalizacji	-
Zdejmowane przykrycie	Nie dotyczy
Panel dekoracyjny drzwi	Nie dotyczy
Dominujący kolor produktu	Czarny
Moc przyłączeniowa (W)	1900
Natężenie (A)	13
Napięcie (V)	220-240
Częstotliwość (Hz)	50
Długość przewodu zasilającego (cm)	130
Rodzaj wtyczki	Schuko
Długość węża doprowadzającego (cm)	150
Długość węża odprowadzającego (cm)	150
Regulacja wysokości cokołu	Brak
Wysokość zdejmowanego przykrycia	0
Nóżki o regulowanej wysokości	Tak - wszystkie z przodu
Wysokość urządzenia	820
Szerokość urządzenia	448
Głębokość urządzenia	555
Głębokość urządzenia przy drzwiach otwartych pod kątem 90°	-
Minimalna wysokość niszy	820
Maksymalna wysokość niszy	900
Minimalna szerokość niszy	450
Maksymalna szerokość niszy	600
Głębokość niszy	570
Waga netto (kg)	31.50
Waga brutto (kg)	33.50

DANE TECHNCZNE

Programy automatyczne	Brak
Maksymalna temperatura poboru wody (°C)	60
Opcje opóźnienia startu	Ciągła
Opóźnienie czasu startu maks. (h)	12
Wskaźnik przebiegu programu	-
Wskaźnik czasu do końca programu	Brak
Wskaźnik braku soli	Tak
Sygnalizator zraszacza	Tak
Zabezpieczenie	Tak
Regulacja wysokości górnego kosza	Yes, unloaded
Największe naczynie do załadowania w górnym koszu (cm)	0
Największe naczynie do załadowania w dolnym koszu (cm)	0

EFEKTYWNOŚĆ

Klasa efektywności energetycznej - NOWA DYREKTYWA (2010/30/WE)	A+
Roczne zużycie energii (kWh/rok) - NOWA DYREKTYWA (2010/30/WE)	237
Czas pozostawania w trybie spoczynku (left-on-mode) - NOWA DYREKTYWA (2010/30/WE)	0
Zużycie energii w trybie spoczynku (left-on mode) - NOWA DYREKTYWA (2010/30/WE)	5
Zużycie energii w trybie wyłączonym - NOWA DYREKTYWA (2010/30/WE)	0.50
Roczne zużycie wody (l/rok) - NOWA DYREKTYWA (2010/30/WE)	2800
Poziom hałasu db(A) re 1 pW	49