Refrigerator

User manual

Free Standing Appliance

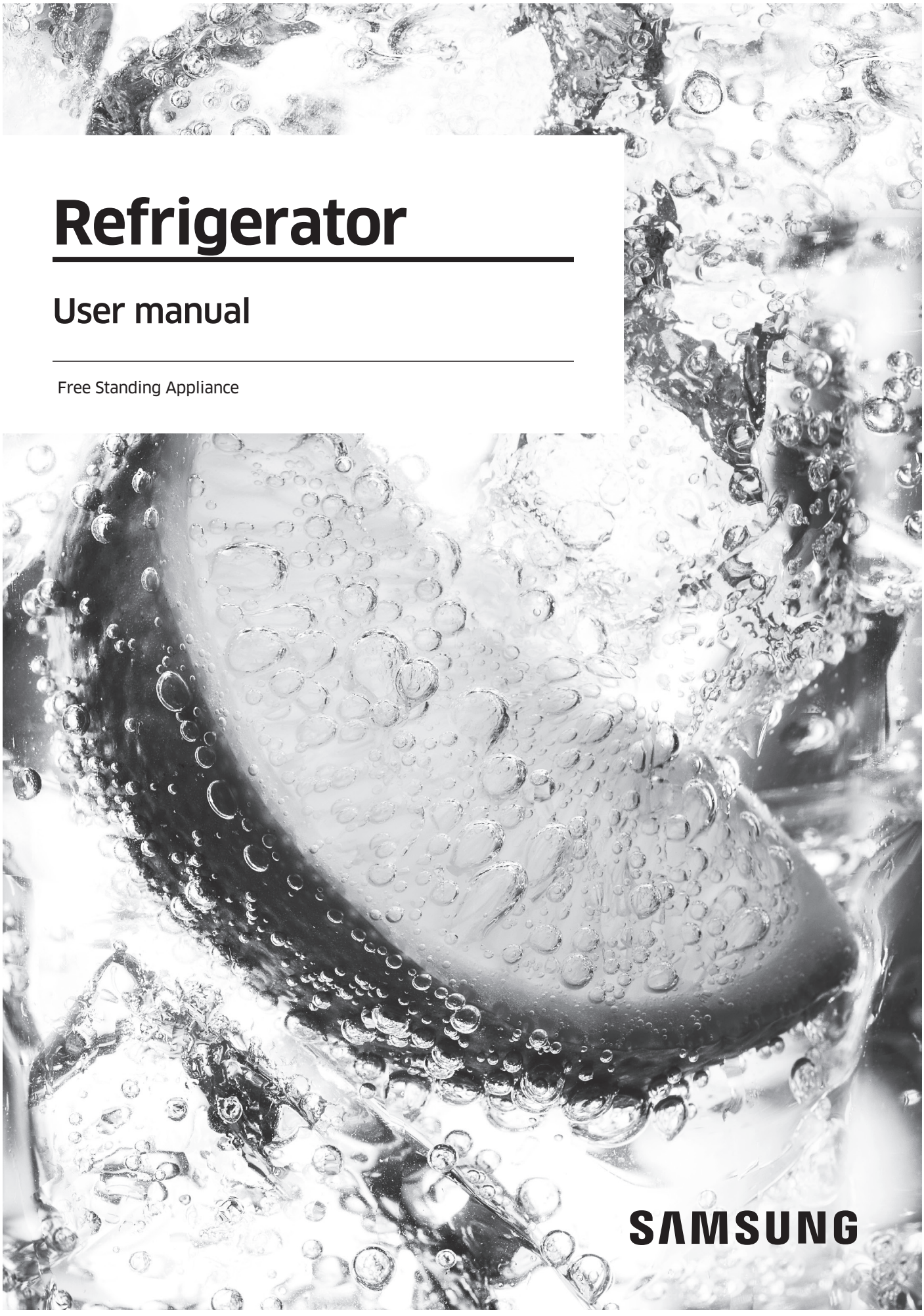

Untitled-53 1 2017-06-28 5:41:58

Contents

Safety information 3

Important safety symbols and precautions: 5
Severe warning signs for transportation and site 5
Critical installation warnings 6
Installation cautions 9
Critical usage warnings 10
Usage cautions 15
Cleaning cautions 17
Critical disposal warnings 19
Additional tips for proper usage 20
Saving Energy Tips 21
This appliance is intended to be used in household and similar applications such as 21
Instructions about the WEEE 22

Installation 23

Refrigerator at a glance 23
Door removal for entrance 25
Step-by-step installation 32

Operations 40

Feature panel 40
Samsung Smart Home 46
Special features 50

Maintenance 55

Handle and care 55
Cleaning 58
Replacement 59

Troubleshooting 62

General 62
Do you hear abnormal sounds from the refrigerator? 66
Samsung Smart Home 68

Untitled-53 2 2017-06-28 5:41:58

Safety information

- Before using your new Samsung Refrigerator, please read this manual thoroughly to ensure that you know how to operate the features and functions that your new appliance offers safely and efficiently.
- This appliance is not intended for use by persons (including children) with reduced physical, sensory, or mental capabilities, or those who lack experience and knowledge, unless they have been given supervision or instruction concerning the use of the appliance by a person responsible for their safety.
- This appliance can be used by children aged from 8 years and above and persons with reduced physical, sensory or mental capabilities or lack of experience and knowledge if they have been given supervision or instruction concerning use of the appliance in a safe way and understand the hazards involved. Children shall not play with the appliance. Cleaning and user maintenance shall not be made by children without supervision.
- Warnings and Important Safety Instructions in this manual do not cover all possible conditions and situations that may occur. It is your responsibility to use common sense, caution, and care when installing, maintaining, and operating your appliance.
- Because these following operating instructions cover various models, the characteristics of your refrigerator may differ slightly from those described in this manual and not all warning signs may be applicable. If you have any questions or concerns, contact your nearest service center or find help and information online at www.samsung.com.
- R-600a or R-134a is used as a refrigerant. Check the compressor label on the rear of the appliance or the rating label inside the fridge to see which refrigerant is used for your refrigerator. When this product contains flammable gas (Refrigerant R-600a), contact your local authority in regard to safe disposal of this product.

Untitled-53 3 2017-06-28 5:41:58

Safety information

- In order to avoid the creation of a flammable gas-air mixture if a leak in the refrigerating circuit occurs, the size of the room in which the appliance may be sited depends on the amount of refrigerant used.
- Never start up an appliance showing any signs of damage. If in doubt, consult your dealer. The room must be 1 m^3 in size for every 8 g of R-600a refrigerant inside the appliance. The amount of refrigerant in your particular appliance is shown on the identification plate inside the appliance.
- Refrigerant squirting out of the pipes could ignite or cause an eye injury. When refrigerant leaks from the pipe, avoid any naked flames and move anything flammable away from the product and ventilate the room immediately.
  - Failing to do so may result in fire or explosion.
- It is hazardous for anyone other than an Authorized Service Person to service this appliance.

Untitled-53 4 2017-06-28 5:41:58

Important safety symbols and precautions:

Please follow all safety instructions in this manual. This manual uses the following safety symbols.

⚠ WARNING

Hazards or unsafe practices that may result in **severe personal injury, property damage, and/or death**.

⚠ CAUTION

Hazards or unsafe practices that may result in **severe personal injury and/or property damage**.

NOTE

Useful information that helps users understand or benefit from the refrigerator.

These warning signs are here to prevent injury to you and others.

Please follow them carefully.

After reading this section, keep it in a safe place for future reference.

Severe warning signs for transportation and site

⚠ WARNING

- When transporting and installing the appliance,care should be taken to ensure that no parts of the refrigerating circuit are damaged.
  - Refrigerant leaking from the pipe work could ignite or cause an eye injury. If a leak is detected, avoid any naked flames or potential sources of ignition and air the room in which the appliance is standing for several minutes.

Untitled-53 5 2017-06-28 5:41:58

Safety information

  - This appliance contains a small amount of isobutane refrigerant (R-600a), a natural gas with high environmental compatibility that is, however, also combustible. When transporting and installing the appliance, care should be taken to ensure that no parts of the refrigerating circuit are damaged.
- When transporting and installing the refrigerator, do not touch the water hose on the back side of the refrigerator.
  - This may damage the refrigerator and as a result the water dispenser can not be used.

Critical installation warnings

⚠ **WARNING**

- Do not install the refrigerator in a damp location or place where it may come in contact with water.
  - Deteriorated insulation on electrical parts may cause an electric shock or fire.
- Do not place this refrigerator in direct sunlight or expose it to the heat from stoves, room heaters, or other appliances.
- Do not plug several appliances into the same multiple power strip. The refrigerator should always be plugged into its own individual electrical outlet which has a voltage rating that matches the voltage listed on the refrigerator's rating plate.
  - This provides the best performance and also prevents overloading of house wiring circuits, which could cause a fire hazard from overheated wires.
- If the wall socket is loose, do not insert the power plug.
  - There is a risk of electric shock of fire.
- Do not use a power cord that has cracks or abrasion damage along its length or at either end.

Untitled-53 6 2017-06-28 5:41:58

- Do not bend the power cord excessively or place heavy objects on it.
- Do not pull or excessively bend the power cord.
- Do not twist or tie the power cord.
- Do not hook the power cord over a metal object, place a heavy object on the power cord, insert the power cord between objects, or push the power cord into the space behind the appliance.
- When moving the refrigerator, be careful not to roll over or damage the power cord.
  - This may result in an electric shock or fire.
- Never unplug your refrigerator by pulling on the power cord. Always grip the plug firmly and pull straight out from the outlet.
  - Damage to the cord may cause a short-circuit, fire, and/or electric shock.
- Do not store explosive substances such as aerosol cans with a flammable propellant in this appliance.
- Do not install this appliance near a heater or inflammable material.
- Do not install this appliance in a location where gas may leak.
  - This may result in an electric shock or fire.
- This refrigerator must be properly located and installed in accordance with the instructions in this manual before you use it.
- Connect the power plug in the proper position with the cord hanging down.
  - If you connect the power plug upside down, the wire can get cut off and cause a fire or electric shock.
- Make sure that the power plug is not crushed or damaged by the back of the refrigerator.
- Keep the packing materials out of reach of children.
  - There is a risk of death from suffocation if a child puts the packing materials on his or her head.

Untitled-53 7 2017-06-28 5:41:58

Safety information

- The appliance must be positioned so that the plug is accessible after installation.
  - Failing to do so may result in an electric shock or fire due to electric leakage.
- Do not install this appliance in a humid, oily or dusty location, in a location exposed to direct sunlight and water (rain drops).
  - Deteriorated insulation of electrical parts may cause an electric shock or fire.
- If any dust or water is in the refrigerator, pull out power plug and contact your Samsung Electronics service center.
  - Otherwise there is a risk of fire.
- Do not stand on top of the appliance or place objects (such as laundry, lighted candles, lighted cigarettes, dishes, chemicals, metal objects, etc.) on the appliance.
  - This may result in an electric shock, fire, problems with the product, or injury.
- You need to remove all the protective plastic film before you initially plug the product in.
- Children should be supervised to ensure that they do not play with the snap rings used for door adjustment or the water tube clips.
  - There is risk of death by suffocation if a child swallows a snap ring or water tube clip. Keep the snap rings and water tube clips out of children's reach.
- The refrigerator must be safely grounded.
  - Always make sure that you have grounded the refrigerator before attempting to investigate or repair any part of the appliance. Power leakages can cause severe electric shock.

Untitled-53 8 2017-06-28 5:41:58

- Never use gas pipes, telephone lines, or other potential lightning attractors as an electrical ground.
  - You must ground the refrigerator to prevent any power leakages or electric shocks caused by current leakage from the refrigerator.
  - This may result in an electric shock, fire, explosion, or problems with the product.
- Plug the power plug into the wall socket firmly. Do not use a damaged power plug, damaged power cord, or loose wall socket.
  - This may result in an electric shock or fire.
- If the power cord is damaged, have it replaced immediately by the manufacturer or one of its service agents.
- The fuse on the refrigerator must be changed by a qualified technician or service company.
  - Failing to do so may result in an electric shock or personal injury.
  - Keep the ventilation space in the appliance enclosure or mounting structure clear of obstructions.

Installation cautions

⚠ CAUTION

- Allow sufficient space around the refrigerator and install it on a flat surface.
- Allow the appliance to stand for 2 hours before loading foods after installation and turning on.
- We strongly recommend you have a qualified technician or service company install the refrigerator.
  - Failing to do so may result in an electric shock, fire, explosion, problems with the product, or injury.

Untitled-53 9 2017-06-28 5:41:58

Safety information

- Overload on any one door may fell the refrigerator, causing physical injury.
- The socket must be easily accessible so that the appliance can be quickly disconnected from the supply in an emergency.
  - It must be outside the area of the rear of the appliance.

Critical usage warnings

⚠ WARNING

- Do not insert the power plug into a wall socket with wet hands.
  - This may result in an electric shock.
- Do not store articles on the top of the appliance.
  - When you open or close the door, the articles may fall and cause personal injury and/or material damage.
- Do not insert hands, feet or metal objects (such as chopsticks, etc.) into the bottom or the back of the refrigerator.
  - This may result in an electric shock or injury.
  - Any sharp edges may cause a personal injury.
- Do not touch the inside walls of the freezer or products stored in the freezer with wet hands.
  - This may cause frostbite.
- Do not put a container filled with water on the refrigerator.
  - If spilled, there is a risk of fire or electric shock.
- Do not keep volatile or flammable objects or substances (benzene, thinner, propane gas, alcohol, ether, LP gas, and other such products) in the refrigerator.
  - This refrigerator is for storing food only.
  - This may result in fire or explosion.

Untitled-53 10 2017-06-28 5:41:58

- Children should be supervised to ensure that they do not play with the appliance.
  - Keep fingers out of “pinch point” areas. Clearances between the doors and cabinet are necessarily small. Be careful when you open the doors if children are in the area.
- Do not let children hang on the door or door bins. A serious injury may occur.
- Do not let children go inside the refrigerator. They could become trapped.
- Do not insert your hands into the bottom area under the appliance.
  - Any sharp edges may cause personal injury.
- Do not store pharmaceutical products, scientific materials, or temperature sensitive products in the refrigerator.
  - Products that require strict temperature controls must not be stored in the refrigerator.
- Do not place or use electrical appliance inside the refrigerator/ freezer, unless they are of a type recommended by the manufacturer.
- If you smell pharmaceutical or smoke, pull out power plug immediately and contact your Samsung Electronics service center.
- If any dust or water is in Refrigerator, pull out power plug and contact your Samsung Electronics service center.
  - Otherwise there is a risk of fire.
- Do not let children step on a drawer.
  - The drawer may break and cause them to slip.
- Do not leave the doors of the refrigerator open while the refrigerator is unattended and do not let children enter inside the refrigerator.

Untitled-53 11 2017-06-28 5:41:59

Safety information

- Do not allow babies or children go inside the drawer.
  - It can cause death from suffocation by entrapment or personal injury.
- Do not overfill the refrigerator with food.
  - When you open the door, an item may fall out and cause personal injury or material damage.
- Do not spray volatile material such as insecticide onto the surface of the appliance.
  - As well as being harmful to humans, it may also result in an electric shock, fire, or problems with the product.
- Never put fingers or other objects into the water dispenser hole, ice chute and ice maker bucket.
  - It may cause a personal injury or material damage.
- Do not use or place any substances sensitive to temperature such as flammable sprays, flammable objects, dry ice, medicine, or chemicals near or inside of the refrigerator.
- Do not use a hair dryer to dry the inside of the refrigerator. Do not place a lighted candle in the refrigerator for removing bad odours.
  - This may result in an electric shock or fire.
- Fill the water tank, ice tray and water cubes only with potable water (mineral water or purified water).
  - Do not fill the tank with tea, juice or sports drink, this may damage the refrigerator.
- Do not stand on top of the appliance or place objects (such as laundry, lighted candles, lighted cigarettes, dishes, chemicals, metal objects, etc.) on the appliance. This may result in an electric shock, fire, problems with the product, or injury. Do not put a container filled with water on the appliance.
  - If spilled, there is a risk of fire or electric shock.

Untitled-53 12 2017-06-28 5:41:59

- Do not use mechanical devices or any other means to accelerate the defrosting process, other than those recommended by the manufacturer.
- Do not damage the refrigerant circuit.
- Never stare directly at the UV LED lamp for long periods of time.
  - This may result in eye strain due to the ultraviolet rays.
- Do not put fridge shelf in upside down. Shelf stopper could not work.
  - It may cause a personal injury because of glass shelf drop.
- Keep fingers out of “pinch point” areas. Clearances between the doors and cabinet are necessarily small. Be careful when you open the doors if children are in the area.
- If a gas leak is detected, avoid any naked flames or potential sources of ignition, and air the room in which the appliance is standing for several minutes.
  - Do not touch the appliance or power cord.
  - Do not use a ventilating fan.
  - A spark may result in explosion or fire.
- Use only the LED Lamps provided by the manufacturer or its service agents.
- Bottles should be stored tightly together so that they do not fall out.
- This product is intended only for the storage of food in a domestic environment.
- Never put fingers or other objects into the water dispenser hole, ice chute and ice maker bucket.
  - It may cause a personal injury or material damage.
- Do not attempt to repair, disassemble, or modify the refrigerator yourself.

Untitled-53 13 2017-06-28 5:41:59

Safety information

- Unauthorized modifications can cause safety problems. To reverse an unauthorized modification, we will charge the full cost of parts and labor.
- Do not use any fuse (such as cooper, steel wire, etc.) other than a standard fuse.
- If your refrigerator needs to be repaired or reinstalled, contact your nearest service center.
  - Failing to do so may result in an electric shock, fire, problems with the product, or injury.
- If the interior or exterior LED lamp has gone out, contact your nearest service center.
- If the refrigerator emits a burning smell or smoke, unplug the refrigerator immediately and contact your Samsung Electronics service center.
  - Failing to do so may result in an electric or fire hazards.
- Pull the power plug out of the socket before changing the interior lamps of the refrigerator
  - Otherwise, there is a risk of electric shock.
- If you experience difficulty changing a non-LED light, contact a Samsung service center.
- If the product is equipped with LED lamps, do not disassemble the Lamp Covers and LED lamps yourself.
  - Contact a Samsung service center.
- Plug the power plug into the wall socket firmly.
- Do not use a damaged power plug, damaged power cord or loose wall socket.
  - This may result in an electric shock or fire.

Untitled-53 14 2017-06-28 5:41:59

Usage cautions

⚠ CAUTION

- Do not re-freeze frozen foods that have thawed completely. Do not place carbonated or fizzy drinks in the freezer compartment. Do not put bottles or glass containers in the freezer.
  - When the contents freeze, the glass may break and cause personal injury.
- Use only the ice maker provided with the refrigerator.
- Have the refrigerator's water supply connected only to a potable water supply. To operate the ice maker properly, water pressure of 20 ~ 125 psi (138 ~ 862 kPa) is required. If you will be away from home for a long period of time (on vacation, for example) and won't be using the water or ice dispensers, close the water valve.
  - Otherwise, water leakage may occur.
- If you won't be using the refrigerator for a very long period of time, (3 weeks or more) empty the refrigerator including the ice bucket, unplug it, close the water valve, wipe excess moisture from the inside walls, and leave the doors open to prevent odors and mold.
- To get the best performance from the product:
  - Do not place food too close to the vents at the rear of the refrigerator as this can obstruct free air circulation in the refrigerator compartment.
  - Wrap food up properly or place it in airtight containers before putting it into the refrigerator.
  - Do not place glass bottles or carbonated beverages into the freezer. They can freeze and break. Broken beverage containers can cause injury.
  - Please observe maximum storage times and expiration dates of frozen goods.

Untitled-53 15 2017-06-28 5:41:59

Safety information

  - There is no need to disconnect the refrigerator from the power supply if you will be away for less than three weeks. However, if you will be away for more than three weeks, remove all the food and ice in the ice bucket, unplug the refrigerator, close the water valve, wipe excess moisture from the inside walls, and leave the doors open to prevent odors and mold.
- Do not place glass or bottles or carbonated beverages into the freezer.
  - The container may freeze and break, and this may result in injury.
- Do not place carbonated or fizzy drinks in the freezer compartment. Do not put bottles or glass containers in the freezer.
  - When the contents freeze, the glass may break and cause personal injury and property damage.
- Service Warranty and Modification.
  - Any changes or modifications performed by a 3rd party on this finished appliance are not covered under Samsung warranty service, nor is Samsung responsible for safety issues that result from 3rd party modifications.
- Do not block the air vents inside the refrigerator.
  - If the air vents are blocked, especially with a plastic bag, the refrigerator can be over cooled. If a cooling period lasts too long, the water filter may break and cause water leakage.
- Use only the ice-maker provided with the refrigerator.
- Wipe excess moisture from the inside and leave the doors open.
  - Otherwise, odor and mold may develop.
- If the refrigerator is disconnected from the power supply, you should wait for at least five minutes before plugging it back in.

Untitled-53 16 2017-06-28 5:41:59

- If you have a long vacation planned or do not intend to use the refrigerator for a long period of time, (3 weeks or more) empty the refrigerator including the ice bucket, pull out the power plug, close the water valve, wipe excess moisture from the inside walls, and leave the doors open to prevent odors and mold.
- When the refrigerator got wet by water, pull out the power plug and contact your Samsung Electronics service center.
- Do not strike or apply excessive force to any glass surface.
  - Broken glass may result in a personal injury and/or property damage.
- Fill the water tank and ice cube trays with potable water only (tap water, mineral water, or purified water).
  - Do not fill the tank with tea or a sports drink. This may damage the refrigerator.
- If the refrigerator is flooded, make sure to contact your nearest service center.
  - There is a risk of electric shock or fire.
- Do not keep vegetable oil in your refrigerator's door bins. The oil can solidify, making it foul-tasting and difficult to use. In addition, the open container can leak and the leaked oil can cause the door bin to crack. After opening an oil container, it is best to keep the container in a cool and shaded place such as a cupboard or pantry.
  - Examples of vegetable oil: olive oil, corn oil, grape-seed oil, etc.

Cleaning cautions

⚠ CAUTION

- Do not spray water directly on the inside or outside the refrigerator.
  - There is a risk of fire or electric shock.

Untitled-53 17 2017-06-28 5:41:59

Safety information

- Do not use a hair dryer to dry the inside of the refrigerator.
- Do not place a lighted candle in the refrigerator to remove bad odors.
  - This may result in an electric shock or fire.
- Do not spray cleaning products directly on the display.
  - Printed letters on the display may come off.
- If any foreign substance such as water has entered the appliance, unplug the power plug and contact your nearest service center.
  - Failing to do so may result in an electric shock or fire.
- Use a clean, dry cloth to remove any foreign matter or dust from the power plug blades. Do not use a wet or damp cloth when cleaning the plug.
  - Otherwise, there is a risk of fire or electric shock.
- Do not clean the appliance by spraying water directly onto it.
- Do not use benzene, thinner, or Clorox, Chloride for cleaning.
  - They may damage the surface of the appliance and may cause a fire.
- Before cleaning or performing maintenance, unplug the appliance from the wall socket.
  - Failing to do so may result in an electric shock or fire.
- Use a clean sponge or soft cloth and a mild detergent in warm water to clean the refrigerator.
- Do not use abrasive or harsh cleansers such as window sprays, scouring cleansers, flammable fluids, muriatic acid, cleaning waxes, concentrated detergents, bleaches, or cleansers containing petroleum products on exterior surfaces (doors and cabinet), plastic parts, door and interior liners, and gaskets.
  - These can scratch or damage the material.

Untitled-53 18 2017-06-28 5:41:59

- Do not clean glass shelves or covers with warm water when they are cold. Glass shelves and covers may break if exposed to sudden temperature changes or impacts such as bumping or dropping.

Critical disposal warnings

⚠ WARNING

- Please dispose of the packaging material from this product in an environmentally friendly manner.
- Ensure that none of the pipes on the back of the refrigerator are damaged prior to disposal.
- R-600a or R-134a is used as a refrigerant. Check the compressor label on the rear of the appliance or the rating label inside the fridge to see which refrigerant is used for your refrigerator. If this refrigerator contains flammable gas (Refrigerant R-600a), contact your local authority in regard to safe disposal of this product.
- When disposing of this refrigerator, remove the door/door seals and door latch so that small children or animals cannot become trapped inside. Children should be supervised to ensure that they do not play with the appliance. If trapped inside, a child may get hurt or suffocate to death.
  - If trapped inside, the child may become injury and suffocate to death.
- Cyclopentane is used in the insulation. The gases in the insulation material require a special disposal procedure. Please contact your local authorities in regard to the environmentally safe disposal of this product.
- Keep all packaging materials well out of the reach of children, as packaging materials can be dangerous to children.
  - If a child places a bag over his or her head, the child could suffocate.

Untitled-53 19 2017-06-28 5:41:59

Safety information

Additional tips for proper usage

- In the event of a power failure, call the local office of your electric company and ask how long the failure is going to last.
  - Most power failures that are corrected in an hour or two will not affect your refrigerator temperatures. However, you should minimize the number of door openings while the power is off.
  - Should the power failure last more than 24 hours, remove and discard all frozen food.
- The refrigerator might not operate consistently (frozen contents can thaw or temperatures can become too warm in the frozen food compartment) if sited for an extended period of time in a location where ambient air temperatures are constantly below the temperatures for which the appliance is designed.
- In case of particular foods, keeping it under refrigeration can have a bad effect on preservation due to its properties.
- Your appliance is frost free, which means there is no need to manually defrost your appliance. This will be carried out automatically.
- Temperature rise during defrosting complies with ISO requirements. If you want to prevent an undue rise in the temperature of frozen food while the appliance defrosts, wrap the frozen food in several layers of newspaper.
- Do not re-freeze frozen foods that have thawed completely.
- The temperature of two star section (sections) or compartment (compartments) which have two star symbol (**) is slightly higher than other freezer compartment (compartments).
  The two star section (sections) or compartment (compartments) is (are) based on the instruction and/or the condition as delivered.

Untitled-53 20 2017-06-28 5:41:59

Saving Energy Tips

- Install the appliance in a cool, dry room with adequate ventilation. Ensure that it is not exposed to direct sunlight and never put it near a direct source of heat (a radiator, for example).
- Not to block any vents and grilles is recommended for energy efficiency.
- Allow warm food to cool down before placing it in the appliance.
- Put frozen food in the refrigerator to thaw. You can then use the low temperatures of the frozen products to cool food in the refrigerator.
- Do not keep the door of the refrigerator open for too long when putting food in or taking food out. The shorter the time the door is open, the less frost build-up you'll have in the freezer.
- It is recommended to install the refrigerator with clearance to the back and sides. This will help reduce power consumption and keep your energy bills lower.
- For the most efficient use of energy, please keep the all inner fittings such as baskets, drawers, shelves on the position supplied by manufacturer.

This appliance is intended to be used in household and similar applications such as

- staff kitchen areas in shops, offices and other working environments;
- farm houses and by clients in hotels, motels and other residential type environments;
- bed and breakfast type environments;
- catering and similar non-retail applications.

Untitled-53 21 2017-06-28 5:41:59

Safety information

Instructions about the WEEE

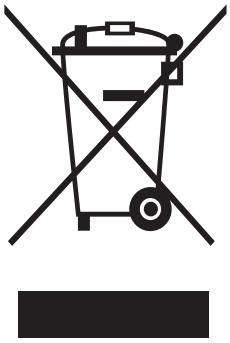

Correct Disposal of This Product (Waste Electrical & Electronic Equipment)

(Applicable in countries with separate collection systems)

This marking on the product, accessories or literature indicates that the product and its electronic accessories (e.g. charger, headset, USB cable) should not be disposed of with other household waste at the end of their working life. To prevent possible harm to the environment or human health from uncontrolled waste disposal, please separate these items from other types of waste and recycle them responsibly to promote the sustainable reuse of material resources.

Household users should contact either the retailer where they purchased this product, or their local government office, for details of where and how they can take these items for environmentally safe recycling.

Business users should contact their supplier and check the terms and conditions of the purchase contract. This product and its electronic accessories should not be mixed with other commercial wastes for disposal.

For information on Samsung's environmental commitments and product specific regulatory obligations e.g. REACH visit: samsung.com/uk/aboutsamsung/samsungelectronics/corporatecitizenship/data_corner.html

(For products sold in European countries only)

Untitled-53 22 2017-06-28 5:41:59

Installation

Follow these instructions carefully to ensure a proper installation of this refrigerator and to prevent accidents before using it.

⚠ WARNING

- Use the refrigerator only for its intended purpose as described in this manual.
- Any servicing must be performed by a qualified technician.
- Dispose of the product packaging material in compliance with the local regulations.
- To prevent electric shock, unplug the power cord before servicing or replacements.

Refrigerator at a glance

NOTE

The actual image and provided component parts of the refrigerator may differ, depending on the model and the country.

For more information, see the Layout section.

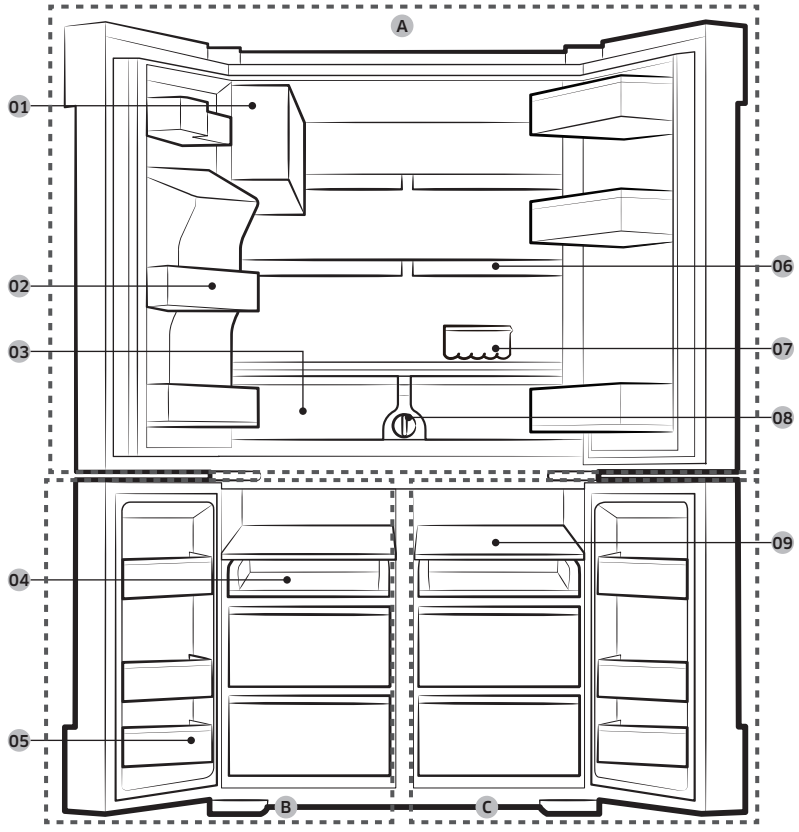

Untitled-53 23
2017-06-28 5:41:59

Installation

01 Auto Ice Maker (ICE MASTER)
02 Fridge door bin
03 Fresh Vegetable & Fruit Drawers
04 Sliding shelf
05 Freezer door bin
06 Quick space shelf
07 Egg tray
08 Water filter
09 Freezer Shelf (ASSY SHELF FRE)

A. Fridge
B. Freezer
C. Cool Select+

* applicable models only

NOTE

- For energy efficiency, keep all shelves, drawers, and baskets in their original positions.
- When closing the door, make sure the vertical hinged section is in the correct position to avoid scratching the other door.
- If the vertical hinged section is reversed, put it back into the correct position, and then close the door.
- Moisture may form at times on the vertical hinged section.
- If you close a door by force, the other door may open.
- When the door opens, the interlock switch automatically disables the auger motor of the ice maker for safety reasons.
- If the internal or external LED lamp is out of order, contact a local Samsung service center.

To secure more room for storage in the freezer compartment

Remove one or more optional accessories such as shelf or shelves, and their supports, all of which can be removed manually without a tool.

- These optional accessories do not affect thermal and mechanical performance.
- A declared storage volume of the freezer is based on the nonexistence of those optional accessories.
- For best energy efficiency, make sure all shelves, drawers, and bins are placed in their original position.

Untitled-53 24 2017-06-28 5:41:59

Door removal for entrance

If the refrigerator cannot pass through the entrance due to its size, follow these instructions:

Tools required (not provided)

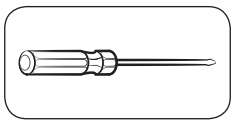

Phillips screwdriver

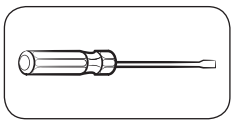

Flat-heat screwdriver

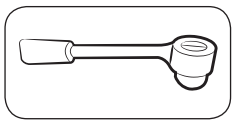

Socket spanner (10 mm)

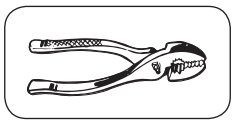

Pliers

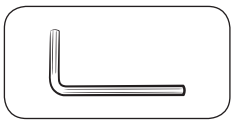

Allen spanner (4 mm)

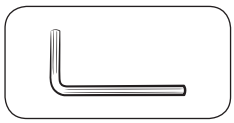

Allen spanner (5 mm)

Detach the fridge doors

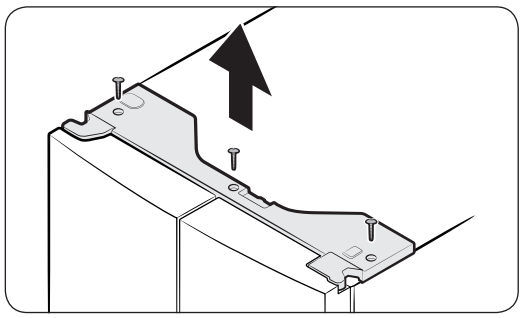

1. With the door closed, use a Phillips screwdriver to remove the screws (x3) from the top cover. Pull up and remove the top cover with the connectors.

Untitled-53 25 2017-06-28 5:42:00

Installation

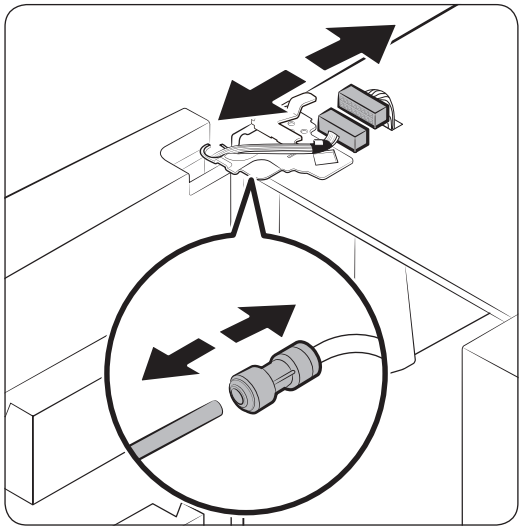

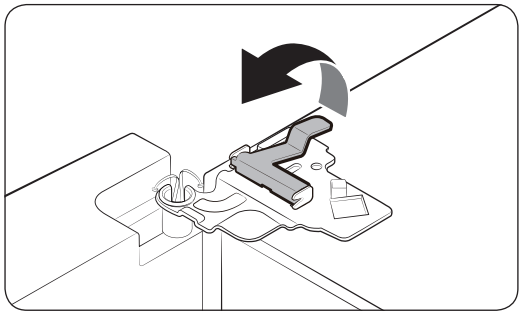

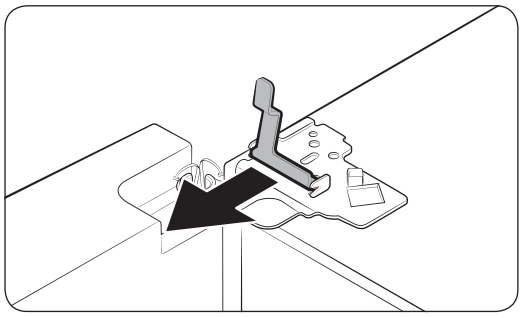

2. Disconnect the two connectors on the left door. The position of the connectors differs with the model.

⚠ **CAUTION**

- Do not remove both doors simultaneously. Make sure to remove one door at a time. Otherwise, any of the doors may fall and cause physical injury.
- Make sure the refrigerator powers off before disconnecting the connectors.

3. Disconnect the water tube from the coupler on the left door as shown.

4. Gently draw up the clamp in several steps. To prevent finger injuries, do not apply a sudden force to the clamp.

5. Pull up the clamp to remove.

Untitled-53 26 2017-06-28 5:42:00

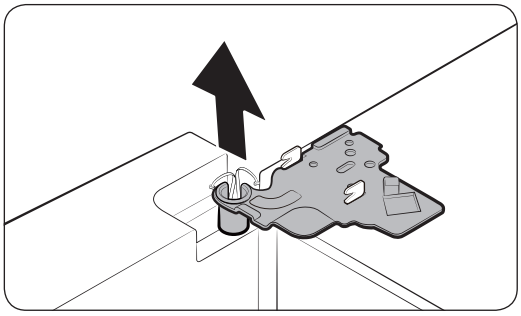

6. Open the door by 90 degrees. While holding the door, remove the top hinge.

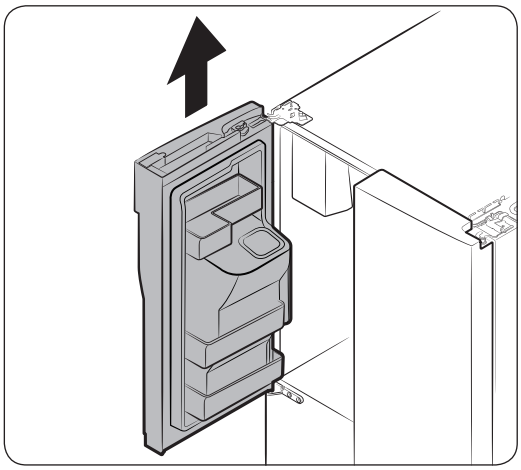

7. Gently pull up the door vertically to remove. Do not apply excessive force to the door. The door may fall, causing physical injury.
8. Lay the door down on a flat surface.
9. Repeat the above steps for the other door.

Detach the freezer doors

⚠ CAUTION

- Be sure to remove the fridge doors before removing the freezer doors.
- Use caution when disconnecting the bottom connectors.

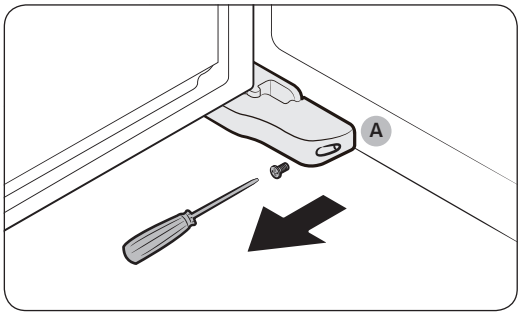

1. With the freezer door open, use a Phillips screwdriver to remove the screw holding the **cover (A)** of the adjustable leg.

Untitled-53 27 2017-06-28 5:42:01

Installation

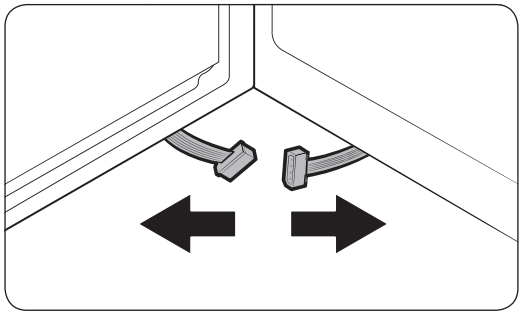

2. Then, disconnect the connectors.

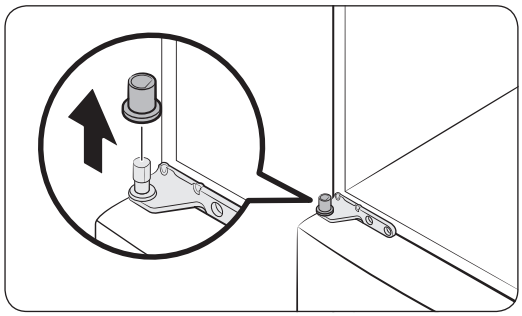

3. Pull up to remove the middle hinge cap on the top of the freezer door.

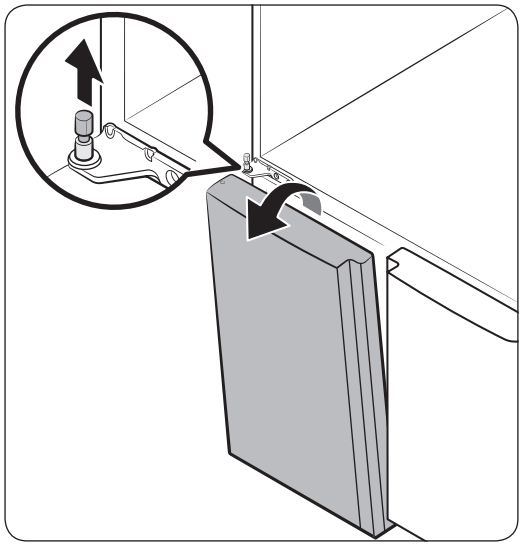

4. Pull out the hinge shaft, and then push the door in the arrow direction to detach.

5. Tilt the door to the front, and then gently lift it up to remove. Be careful not to touch the middle hinge, which may damage the door.

6. Repeat the above steps for the other door.

Untitled-53 28 2017-06-28 5:42:01

Reattach the freezer doors

⚠ CAUTION

- Before reattaching the doors, make sure all the electrical connectors are properly connected.
- The freezer door must be reattached before the fridge door.
- Be careful not to damage or step on the wires during this process.

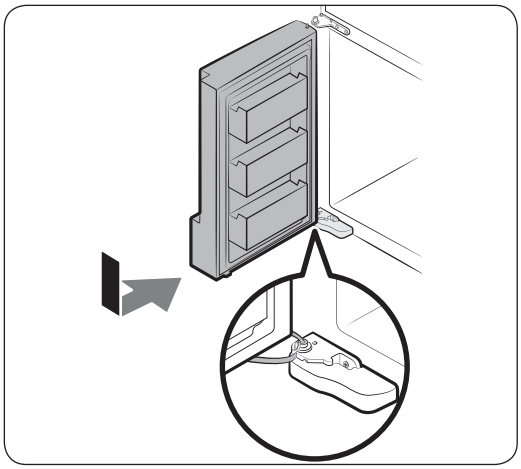

1. Insert the freezer door into the bottom hinge while pushing the freezer door in the arrow direction.

⚠ CAUTION

- Be careful not to damage or step on the wires during this process.

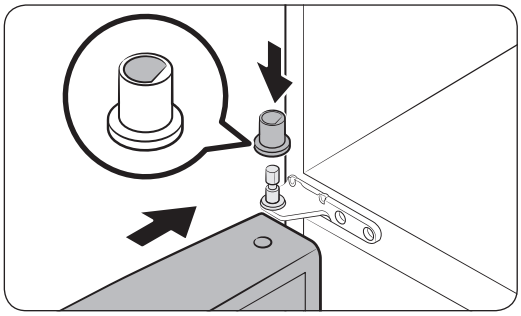

2. Insert the hinge shaft in the hinge hole. Then, close the hinge cap. Note that the hinge cap looks like the letter 'D' at the bottom so it can be reinserted only in one direction.

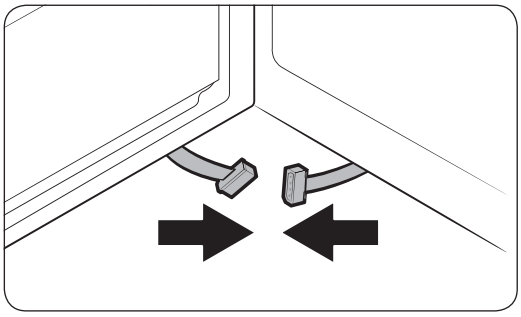

3. With the door open, connect the bottom connectors in the arrow directions.

Untitled-53 29 2017-06-28 5:42:02

Installation

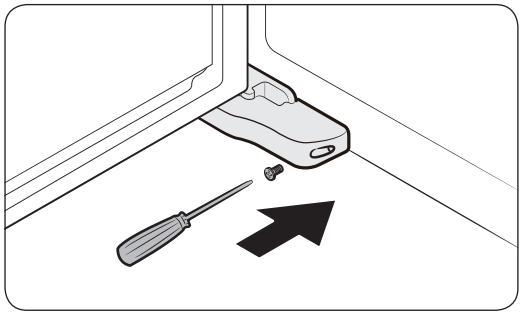

4. Attach the levelling foot cover using a Phillips screwdriver. Use caution not to damage or step on the connectors.
5. Repeat the above steps for the other door.

Reattach the fridge doors

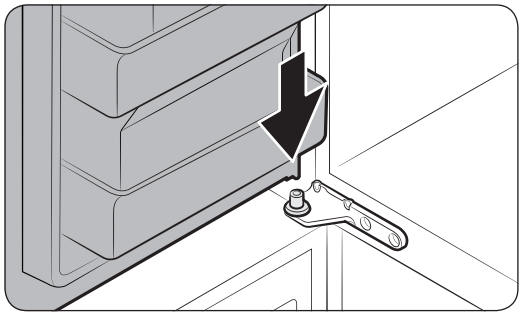

1. While holding the door open by more than 90 degrees, reinsert it into the middle hinge.

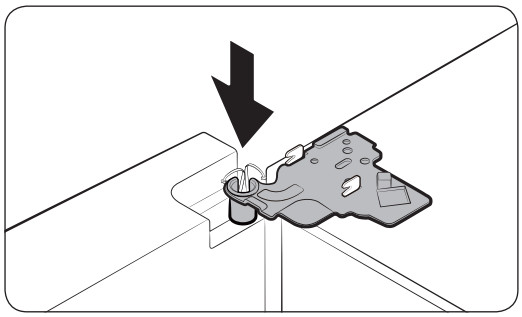

2. Put the top hinge into its position, and then insert into the top hole of the door.

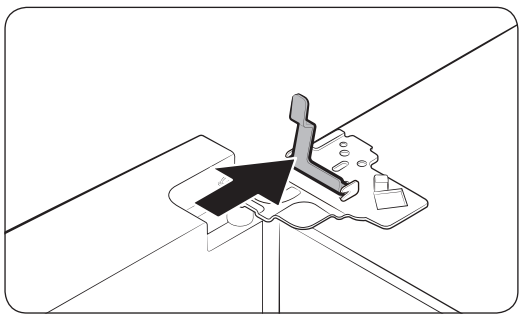

3. Insert the clamp in the arrow direction.

Untitled-53 30 2017-06-28 5:42:02

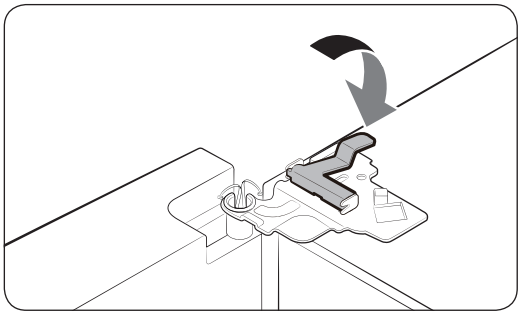

4. Draw back the clamp as shown.

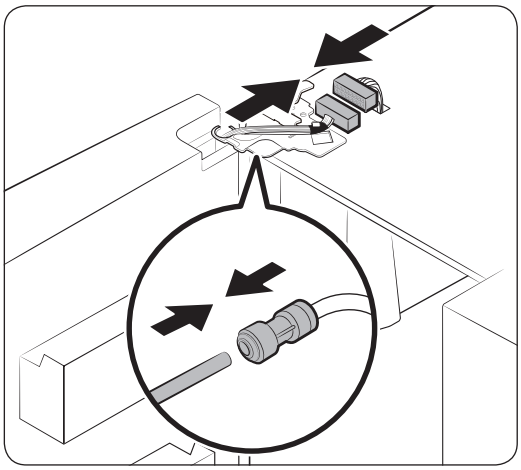

5. Connect the wire connectors.

⚠ CAUTION

- Make sure the wire connectors are connected properly. Otherwise, the display does not operate.

6. Connect the water tube.

⚠ CAUTION

- To prevent water leaks, make sure the red clips tighten the coupler properly.
- Keep the clips out of children's reach.

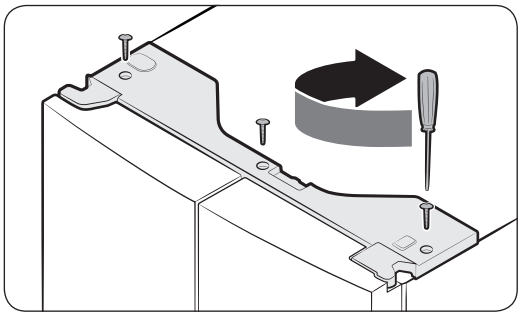

7. Repeat the above steps for the other door.

8. Attach the top cover with the front side first, and then press down on its back to fit into position. Then, tighten the screws (x3).

Untitled-53 31 2017-06-28 5:42:02

Installation

Step-by-step installation

STEP 1 Select a site

Site requirements:

- Solid, level surface without carpeting or flooring that may obstruct ventilation
- Away from direct sunlight
- Adequate room for opening and closing the door
- Away from a heat source
- Room for maintenance and servicing
- Temperature range: between 10 °C and 43 °C

Effective temperature range

The refrigerator is designed to operate normally in the temperature range specified by its class rating.

Class	Symbol	Ambient Temperature range (°C)	
		IEC 62552 (ISO 15502)	ISO 8561
Extended Temperate	SN	+10 to +32	+10 to +32
Temperate	N	+16 to +32	+16 to +32
Subtropical	ST	+16 to +38	+18 to +38
Tropical	T	+16 to +43	+18 to +43

NOTE

The cooling performance and power consumption of the refrigerator may be affected by the ambient temperature, the door-opening frequency, and the location of the refrigerator. We recommend adjusting the temperature settings as appropriate.

Untitled-53 32 2017-06-28 5:42:03

Clearance

See the pictures and table below for space requirements for installation.

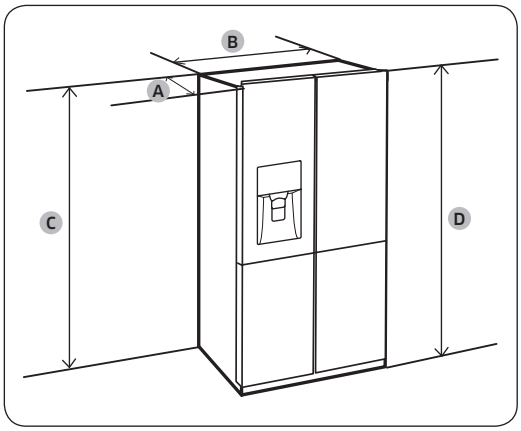

Depth “A”	733
Width “B”	908
Height “C”	1797
Overall Height “D”	1825

(unit: mm)

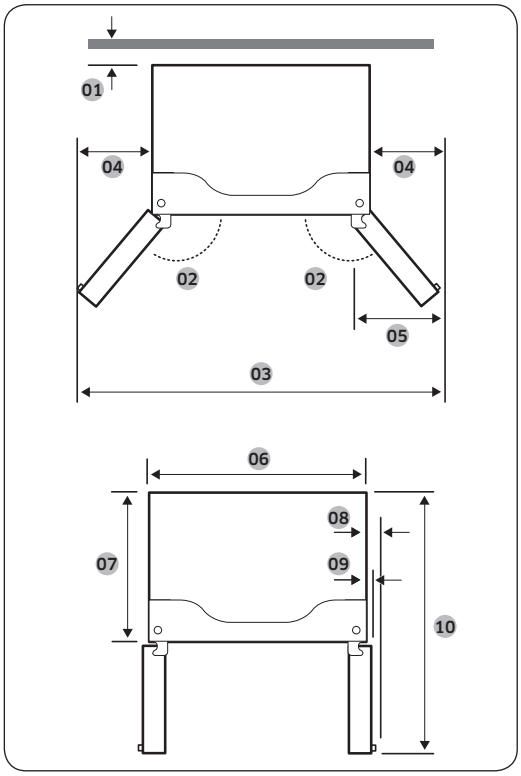

01 50 mm
02 125°
03 1515 mm
04 303 mm
05 305 mm
06 908 mm
07 610 mm
08 70 mm
09 43 mm
10 1083 mm

NOTE

The measurements in the above table may differ, depending on the measuring method.

Untitled-53 33 2017-06-28 5:42:03

Installation

STEP 2 WiFi connection

You can control the refrigerator remotely using the Smart Home Dongle that is sold separately. To purchase the Smart Home Dongle, visit www.samsung.com and follow the product information about the dongle.

⚠ CAUTION

- The Samsung Smart Home Dongle comes in two types: one that is dedicated to Samsung smart TVs, and the other one that is dedicated to Samsung home appliances.
- You must purchase the Samsung Smart Home Dongle dedicated to home appliances. Any other dongles may cause system failure.

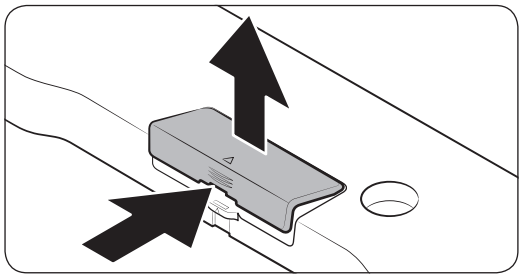

1. Press to unlock the arrow area of the dongle cover.
2. Open up the dongle cover.

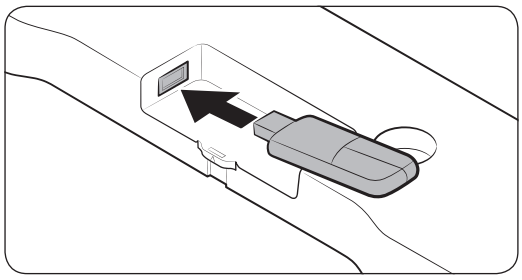

3. Insert the Smart Home Dongle into the dongle port in the correct direction.

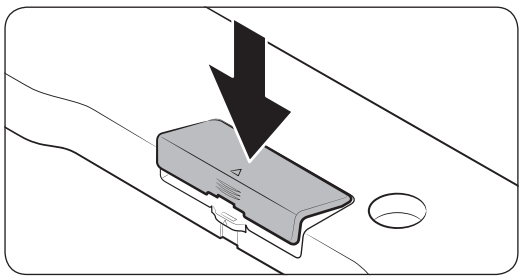

4. Insert the upper area of the dongle cover first, and then close to lock as shown.

Untitled-53 34 2017-06-28 5:42:03

STEP 3 Flooring

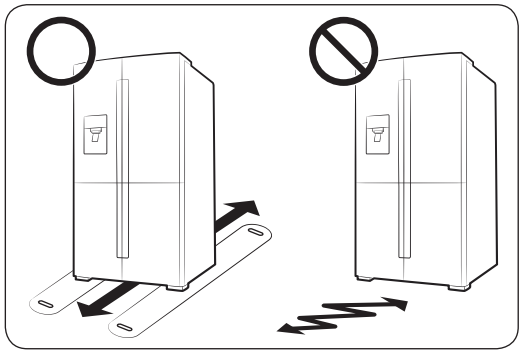

- The surface to install the refrigerator must support a fully loaded refrigerator.
- To protect the floor, put a large piece of cardboard on each leg of the refrigerator.
- Once the refrigerator is in its final position, do not move it unless necessary to protect the floor. If you have to, use a thick paper or cloth such as old carpets along the movement path.

NOTE

If the refrigerator cannot pass through the entrance due to its size, see the Door removal for entrance section in the Installation chapter.

STEP 4 Adjust the levelling feet

⚠ CAUTION

- The refrigerator must be levelled on a flat, solid floor. Failing to do so can cause damage to the refrigerator or physical injury.
- Levelling must be performed with an empty refrigerator. Make sure no food items remain inside the refrigerator.
- For safety reasons, adjust the front side a little higher than the rear side.

The refrigerator can be levelled using the front legs that have a special screw (leveller) for levelling purposes. Use a flat-head screwdriver for levelling.

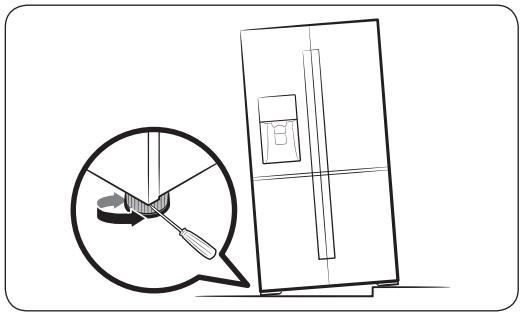

- To adjust the height of the left side: Insert a flat-head screwdriver into the leveller of the left side front leg. Turn the leveller clockwise to raise, or turn it counter clockwise to lower.
- To adjust the height of the right side: Insert a flat-head screwdriver into the leveller of the right side front leg. Turn the leveller clockwise to raise, or turn it counter clockwise to lower.

Untitled-53 35 2017-06-28 5:42:03

Installation

STEP 5 Adjust the door height as well as the door gap

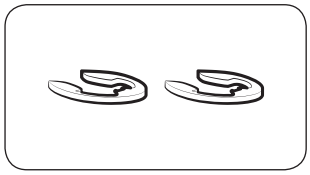

Snap ring

The height of a door can be adjusted using the provided snap rings, which come in 4 different sizes (1 mm, 1.5 mm, 2 mm, and 2.5 mm).

To adjust the height of a door

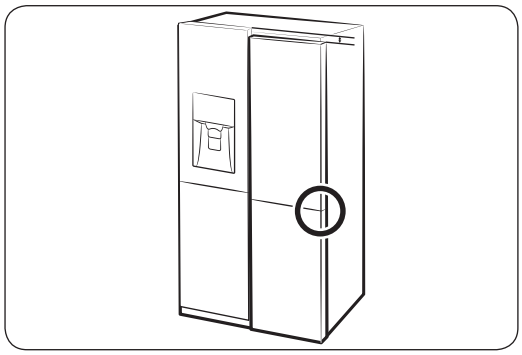

1. Check the height difference between the doors, and then raise and hold the lower door.

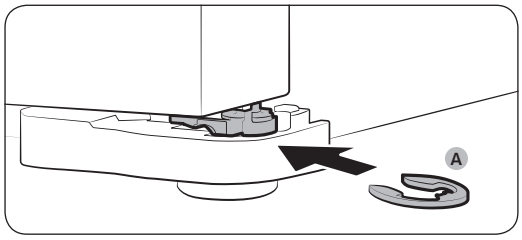

2. Insert a suitable-sized snap ring (A) between the door and the hinge as shown.

⚠ CAUTION

- Insert only one snap ring for this purpose. Two or more snap rings may slip out or make a rubbing noise.
- Keep the snap rings out of children's reach, and keep them for future use.
- Do not raise the door too much. The door can contact and damage the top cover.

Untitled-53 36 2017-06-28 5:42:04

To correct the door gap

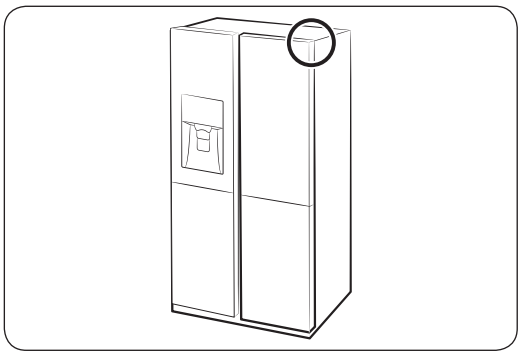

Door gaps can be corrected using the gap bolt on the top right corner of the refrigerator.

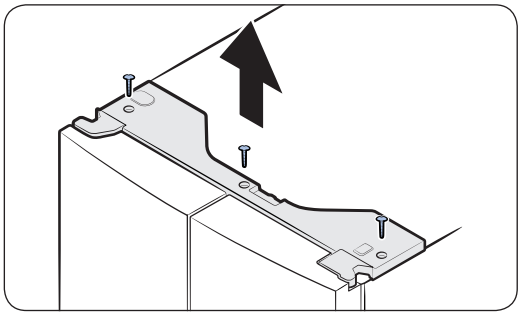

1. With the door closed, use a **Phillips screwdriver** to remove 3 screws on the top cover with the wire connectors.

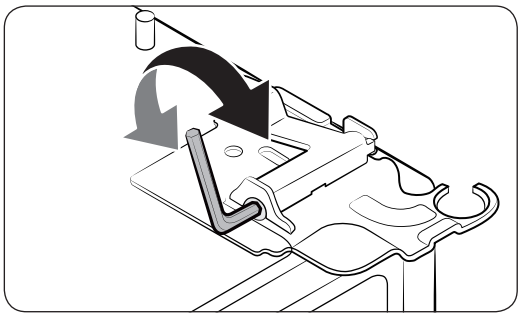

2. Use a 4 mm **Allen spanner** (not provided) to correct the door gap between two doors.
   - To widen the gap, turn the gap bolt clockwise.
   - To narrow the gap, turn the gap bolt counter clockwise.
3. When complete, reinsert the top cover.

⚠ CAUTION

The electrical connectors must be intact during this process. Use caution not to tangle the connector wires or peel off the coating.

Untitled-53 37 2017-06-28 5:42:04

Installation

STEP 6 Connect to a water source

⚠ CAUTION

- The new hose-sets supplied with the appliance are to be used and that old hose-sets should not be reused.
- The water line must be connected by a qualified technician.
- The warranty for your refrigerator does not cover the water line installation. The water line installation will be performed at your own costs unless the installation fee is included in the retailer's price.
- Samsung takes no responsibility for the water line installation. If water leaks occur, contact the installer of the water line.

To connect the cold water pipe to the water filtering hose

⚠ CAUTION

- Make sure the water filtering hose is connected to a cold, potable water source pipe. Connecting to the hot water pipe may cause the purifier to malfunction.

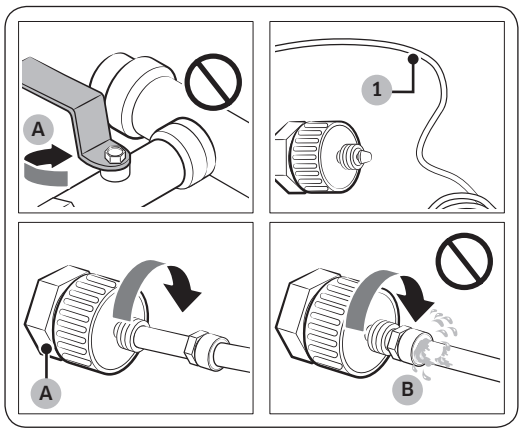

A. Close Main Water pipe

B. No gap

1. Shut off the water supply by closing the main water valve.
2. Locate the cold, potable water pipe (1).
3. Follow the Water Line Installation to connect to the water pipe.
4. When connection is complete, open the main water valve and dispense about 3 liters of water. This is to remove impurities inside the pipe.

Untitled-53 38 2017-06-28 5:42:04

To connect the water filtering hose to the water line

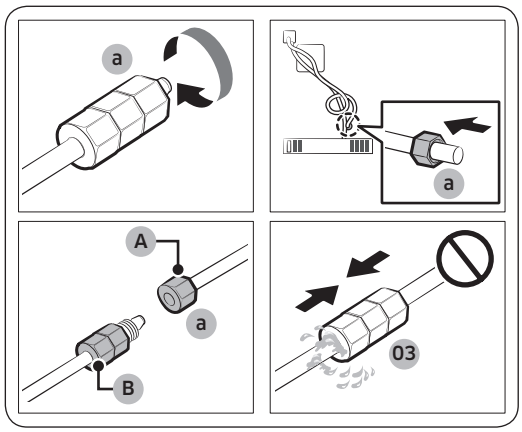

A. Water Line from unit
B. Water Line from Kit

1. Loosen and remove the **compression nut (a)** from the water line of the refrigerator, and insert it to the water filtering hose.
2. Tighten up the **compression nut (a)** to connect the water filtering hose and the water line.
3. Open the main water valve and check for any leaks.
4. If there are no leaks, dispense about a 3 liters of water before actually using the refrigerator to remove impurities inside the water filtering system.

To repair the water line

⚠ **CAUTION**

The waterline must be repaired by a qualified professional. If you encounter a water leak, contact a local Samsung service centre or the installer of the waterline.

STEP 7 Initial settings

By completing the following steps, the refrigerator should be fully functioning.

1. Plug the power cord into the wall socket to turn the refrigerator on.
2. Open the door, and check if the interior light lights up.
3. Set the temperature to the coldest, and wait for about an hour. Then, the freezer will be slightly chilled, and the motor will run smoothly.
4. Wait until the refrigerator reaches the set temperature. Now the refrigerator is ready for use.

STEP 8 Final check

When installation is complete, confirm that:

- The refrigerator is plugged into an electrical outlet and grounded properly.
- The refrigerator is installed on a flat, level surface with a reasonable clearance from the wall or the cabinet.
- The refrigerator is level and is sitting firmly on the floor.
- The door opens and closes freely, and the interior light turns on automatically when you open the door.

Untitled-53 39 2017-06-28 5:42:04

Operations

Feature panel

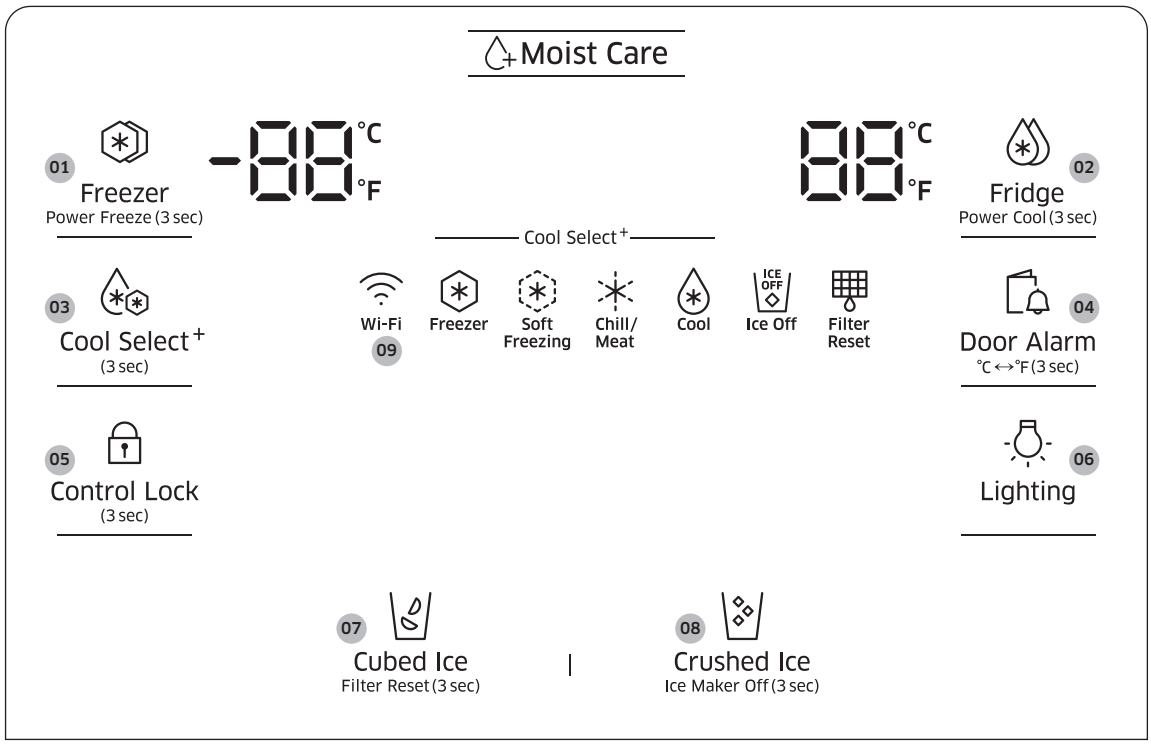

01 Freezer / Power Freeze
02 Fridge / Power Cool
03 Cool Select+
04 Door Alarm / °C ↔°F
05 Control Lock
06 Lighting
07 Cubed Ice / Filter Reset
08 Crushed Ice / Ice Maker Off
09 Network connection

Untitled-53 40 2017-06-28 5:42:05

01 Freezer / Power Freeze (3 sec)

Freezer	The **Freezer** button can be used to set the freezer temperature, or to activate Power Freeze. Available temperatures are between -15 °C and -23 °C.
Power Freeze	Power Freeze speeds up the freezing process at maximum fan speed. The freezer keeps running at full speed for several hours and then returns to the previous temperature. • To activate Power Freeze, press and hold **Freezer** for 3 seconds. The corresponding indicator ( ) lights up, and the refrigerator speeds up the cooling process for you. • To deactivate, press and hold **Freezer** for 3 seconds again. The freezer returns to the previous temperature setting. • To freeze large amounts of food, activate Power Freeze for at least 20 hours before putting food in the freezer. **NOTE** Using Power Freeze increases power consumption. Make sure you turn it off to return to the previous temperature if you do not intend to use it.

02 Fridge / Power Cool (3 sec)

Fridge	The **Fridge** button can be used to set the fridge temperature, or to activate/deactivate Power Cool. You can manually adjust the cooling temperature for the fridge. The temperature indicator informs you of the currently set or selected temperature. Keep pressing **Fridge** to select a desired temperature between 1 °C and 7 °C.
Power Cool	Power Cool speeds up the cooling process at maximum fan speed. This is useful to quickly cool food that spoils quickly, or after the door is left open for some time. The fridge keeps running at full speed for several hours and then returns to the previous temperature. Press and hold **Fridge** for 3 seconds.

NOTE

When you change the temperature on the panel, the panel displays the actual temperature inside the refrigerator until the temperature matches the temperature you set. Then, the panel displays the new set temperature. Note that it will take time for the refrigerator to reach the new temperature. This is normal. During this time, you need not set the temperature again.

Untitled-53 41 2017-06-28 5:42:05

Operations

03 Cool Select+

With the Cool Select function, you can arrange food items in the Cool Select Room in an organized manner, which is located on the bottom right of the refrigerator. Press and hold **Cool Select+** for 3 seconds, and then press to cycle through the modes. When a desired mode is selected, release the button. There are 4 modes available as below:

Freezer	Select **Freezer** to set the Cool Select Room to the same temperature as the freezer. This is useful to keep frozen food fresh.
Soft Freezing	Select **Soft Freezing** to set the Cool Select Room to -5 °C. This is useful to keep meat and fish fresh for an extended time.
Chill/Meat	Select **Chill/Meat** to set the Cool Select Room to -1 °C. This is useful to keep deli like steak, fish, bacon and cheese.
Cool	Select **Cool** to set the Cool Select Room to 2 °C. This is useful to keep food for general purposes, such as keeping water, juice, soft drinks, and beer.

⚠ CAUTION

- When switching or turning off the function, meat blood or food moisture may come out due to temperature difference.
- Do not store meat or food in the Cool Select Room with the fridge settings. The meat or food may spoil.

NOTE

If the button does not activate, make sure the button is unlocked. Press and hold **Control Lock** for more than 3 seconds until the lock icon turns off. Then, press and hold **Cool Select+** for more than 3 seconds to change the mode.

04 Door Alarm / °C ↔°F (3 sec)

Door Alarm	You can set the alarm for a reminder. If the door is left open for more than 2 minutes, the alarm will sound with the Alarm indicator blinking. You can toggle to enable and disable the alarm by pressing **Door Alarm**. The alarm is enabled by factory default.
°C ↔°F	The **Door Alarm** button can be used to switch the temperature scale between Celsius and Fahrenheit. To switch the temperature scale, press and hold **Door Alarm** for 3 seconds to change the current temperature scale.

Untitled-53 42 2017-06-28 5:42:05

05 Control Lock (3 sec)

Control Lock	To prevent accidental manipulation, press and hold **Control Lock** for 3 seconds. All controls will be disabled with the indicator ( ) on. To deactivate, press and hold again for 3 seconds. The controls will be enabled as normal.
Device authentication	When connecting the refrigerator to Samsung Smart Home App or Samsung smart devices such as Samsung Smart TVs, follow the app's or device's onscreen instructions and press and hold **Control Lock** for 5 seconds. The temperature panel displays "**on**" for 5 seconds before proceeding with the authentication procedure. Note that the Control Lock function will be not affected by this authentication.

06 Lighting

Lighting	By default, the dispenser lamp turns on only when the dispenser is used. To keep the dispenser lamp turning on, press **Lighting**. The lighting indicator also turns on. To turn the lamp off, press **Lighting** again.

Untitled-53 43 2017-06-28 5:42:05

Operations

07 Cubed Ice / Filter Reset (3 sec)

Cubed Ice	You can select an ice type. Press **Cubed Ice** to dispense cubed ice. The corresponding indicator turns on.
Filter Reset	After about 6 months (approximately 1200 L) of using the original water filter, the Filter indicator blinks red to remind you that the filter needs to be replaced. If this happens, replace the filter, and press and hold **Cubed Ice** for 3 seconds. The filter lifecycle will be reset and the Filter indicator turns off. **NOTE** • Some regional areas have relatively large amounts of lime contained in the water. This may reduce the lifecycle of the filter. In these areas, you will have to replace the water filter more often than specified above. • If water is not dispensing properly, replace the water filter because this happens when the water filter is clogged.

08 Crushed Ice / Ice Maker Off (3 sec)

Crushed Ice	You can select an ice type. Press **Crushed Ice** to dispense Crushed Ice. The corresponding indicator turns on.
Ice Maker Off	To disable ice making, press and hold for 3 seconds. In this mode, ice making is disabled even if you press **Cubed Ice** or **Crushed Ice**.

Untitled-53 44 2017-06-28 5:42:05

09 Network connection

You can use the optional Smart Home Dongle (sold separately) to control and monitor your refrigerator through the Samsung Smart Home app. For more information, see the Samsung Smart Home section.

NOTE

- Recommended encryption systems include WPA/TKIP and WPA2/AES. Any newer or unstandardized Wi-Fi authentication protocols are not supported.
- Wireless networks may be affected by the surrounding wireless communication environment.
- If your Internet service provider has registered the MAC address of your PC or modem for identification, the Smart Home Dongle may fail to connect to the Internet. If this happens, contact your Internet service provider for technical assistance.
- If your Internet service provider has registered the MAC address of your PC or modem for identification, the Smart Home Dongle may fail to connect to the Internet. If this happens, contact your Internet service provider for technical assistance.
- To configure the wireless access point (AP) settings, see the user manual of the AP.
- The firewall settings of your network system may prevent Internet connection. Contact your Internet service provider for technical assistance. If this symptom continues, contact a local Samsung service center or retailer.
- The Smart Home Dongle supports Wi-Fi 2.4 GHz with IEEE 802.11 b/g/n and Soft-AP protocols.
- Unauthorized Wi-Fi wireless routers may fail to connect to applicable Smart Home Dongle.

Untitled-53 45 2017-06-28 5:42:05

Operations

Samsung Smart Home

Installation

Visit the Google Play Store, Galaxy Apps, or Apple App Store and search for “Samsung Smart Home”. Download and install the Samsung Smart Home app provided by Samsung Electronics to your smart device.

NOTE

- The Samsung Smart Home app is designed for Android 4.0 (ICS) or higher, or iOS 7.0 or higher, and is optimized for Samsung smartphones (Galaxy S and Galaxy Note series).
- For improved performance, the Samsung Smart Home app is subject to change without notice, or discontinued support according to the manufacturer’s policy.

Samsung account

You are required to register your Samsung account to use the app. If you don’t have a Samsung account, follow the app’s onscreen instructions to create a free Samsung account.

Getting started

1. Insert the Smart Home Dongle into the corresponding port of your refrigerator.
2. Run the Samsung Smart Home app and log in with your Samsung account. iPhone users are required to provide the login information each time they access the app.
3. Access **Devices** > the **+** icon, and then tap **Refrigerator**.
4. Follow the onscreen instructions to provide the necessary information about the router, and then tap **Next**.
5. Press and hold **Fridge** for more than 5 seconds until the "AP" message appears on the display. Your refrigerator will be registered with the app.
6. When the device registration is complete, the refrigerator icon will appear on the Samsung Smart Home app.
7. Tap the refrigerator icon to open the refrigerator page.
8. When a network connection is established, the Wi-Fi icon lights up on your refrigerator.

Refrigerator app

Integrated control

You can monitor and control your refrigerator at home as well as while on the move.

- Tap the refrigerator icon on the Samsung Smart Home to open the refrigerator page.
- Check the operation status or notification of your refrigerator, and change options or settings if necessary.

NOTE

Some options or settings of the refrigerator may not be available for remote control.

Untitled-53 46 2017-06-28 5:42:05

Key features

Register Samsung smart home appliances to the Samsung Smart Home server for remote access.

Menu overview

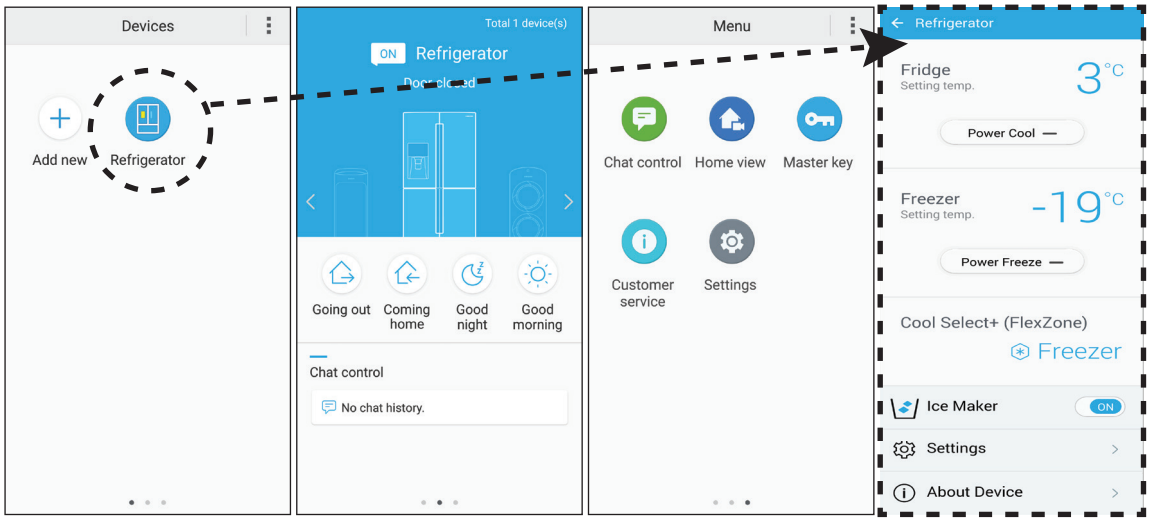

- Tap **Refrigerator** to open the settings page of the refrigerator.
- Swipe to move to the next page.

Chat control	You can control your Samsung smart home appliances remotely, or check the operating status.
Home view (applicable models only)	By using the built-in camera of a Samsung smart home appliance, you can monitor your living room. This is available only with applicable models.
Master key	The master key is designed to control the locking system for different user activities such as going out, coming home, going to bed at night, and waking up in the morning. This is available only with applicable models.
Customer service	The user manual is downloadable, and the contact information for customer support is also provided.
Settings	You can check the connected device as well as the software information (version and open-source licenses), and add devices or select a country. You can simulate the operation of the current device for demonstration purposes.

Untitled-53 47 2017-06-28 5:42:06

Operations

Refrigerator settings

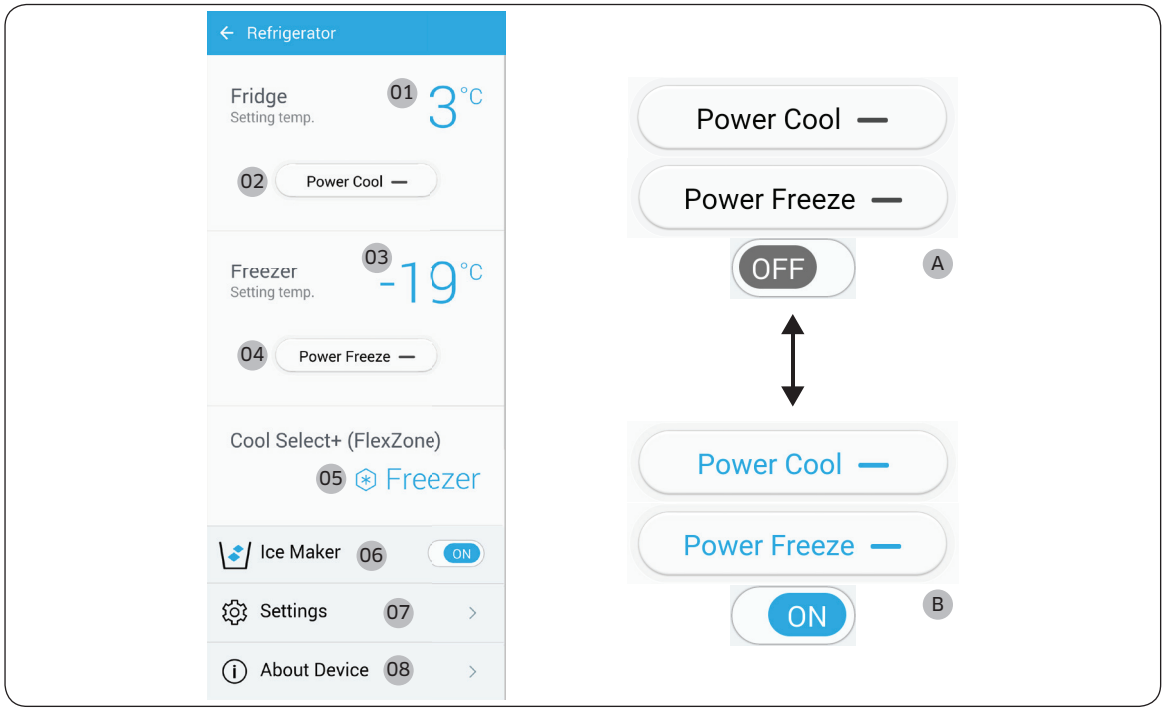

A : Disabled (black)

B : Enabled (blue)

Fridge	**01** Displays the currently set fridge temperature. **02** You can turn on or off Power Cool, and check the current settings.
Freezer	**03** Displays the currently set freezer temperature. **04** You can turn on or off Power Freeze, and check the current settings.
Cool Select+ (FlexZone)	**05** Displays the current mode setting.
Ice Maker	**06** You can turn on or off Ice Maker, and check the current settings as well as the ice making status.

Untitled-53 48 2017-06-28 5:42:07

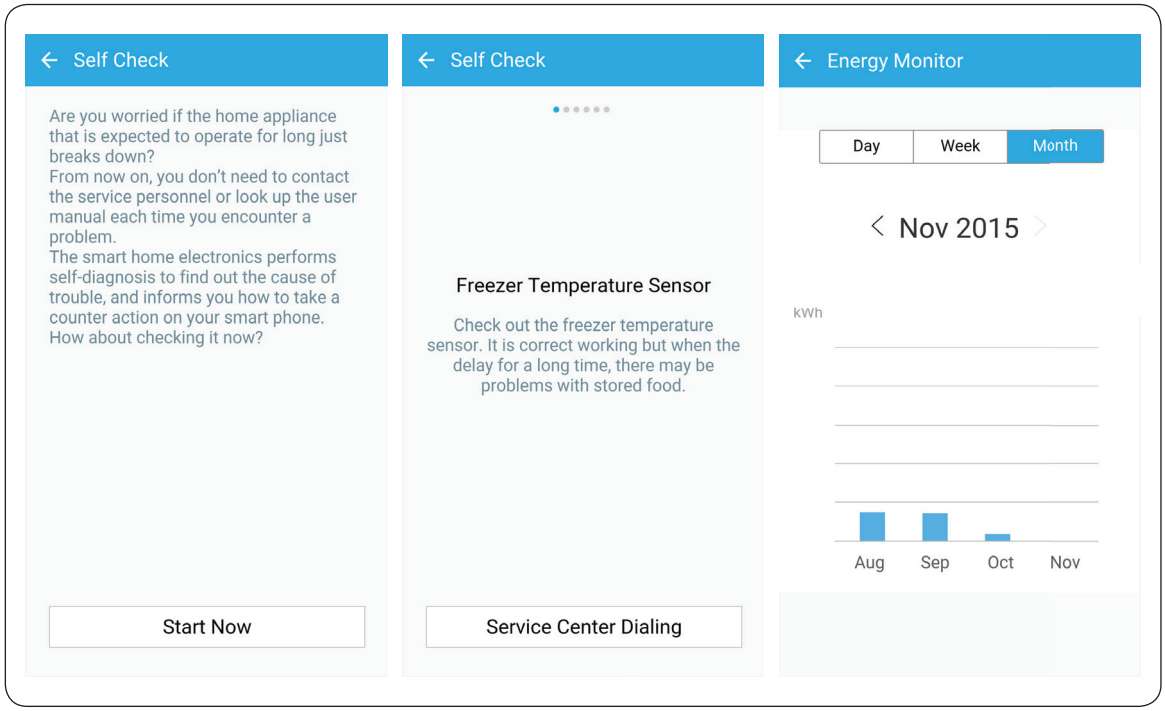

Settings	**07** On the Settings screen, you can monitor the energy usage status of your refrigerator in a preferred format. Supported formats are daily, weekly, or monthly cumulative energy consumption reports covering a max of the last 180 days.
About Device	**08** Displays the product information including the current version, tutorial, Self Check, and Help Desk. The user manual is downloadable, and the contact information for customer support is also provided. Self Check By referencing Self Check, you can check the diagnostic results of your refrigerator. If the refrigerator detects an issue to check, it displays detailed information about the issue that can be used for customer service.

Untitled-53 49
2017-06-28 5:42:08

Operations

Special features

The refrigerator has features convenient for you.

Water dispenser

With the water dispenser, you can dispense water without opening the fridge door.

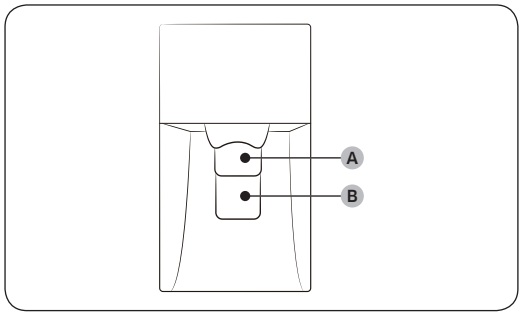

The water dispenser offers 3 options: chilled water, cubed ice, and crushed ice. If you do not want to dispense ice, simply press **water lever (B)**.

With the Ice Maker enabled,

1. Press to select an ice type.
2. Put a water glass on the **ice lever (A)** and push it. Ice is dispensed from the dispenser.
3. Then, put the glass on the **water lever (B)** and push it. Water is dispensed from the dispenser.

NOTE

- To get ice and water, push the **ice lever (A)** first for ice, then move your glass down and press the **water lever (B)** for water.
- If you push both levers at once, only the first pushed lever operates.
- To prevent spills, wait 1 second before removing the glass after dispensing.
- Make sure the glass is in line with the dispenser to prevent the dispensed water from spilling out.
- If you do not use the water dispenser for 2-3 days, the dispensed water may have an abnormal smell or taste. This is not a system failure. Discard the first 1-2 glasses of water.

Untitled-53 50 2017-06-28 5:42:08

Ice maker

The refrigerator has a built-in ice maker that automatically dispenses ice so that you can enjoy filtered water with cubed or crushed ice to your preference.

Ice making

To ensure proper ice making and keep the ice bucket available with ice after using the refrigerator for the first time, follow these instructions:

1. Let the refrigerator operate for at least 24 hours to ensure optimal performance.
2. Dispense the first 4 to 6 ice cubes into a glass.
3. Wait another 8 hours and dispense another 4 to 6 ice cubes.
4. Then, wait another 16 hours and dispense the first glass-full of ice.

NOTE

- If you consume all the ice at once, you must wait 8 hours before dispensing the first 4 to 6 cubes. This ensures that the ice bucket is filled with ice properly.
- The ice cubes generated rapidly may look white, which is normal.

Diagnosis

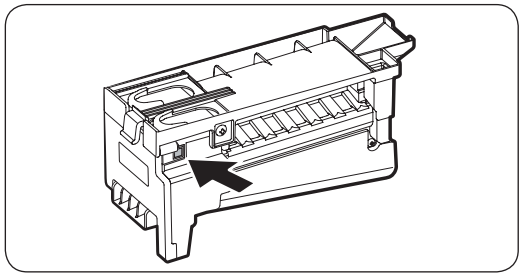

If ice does not dispense, first check the ice maker.

To check the ice maker

1. Press **Test** on the side of the ice maker. You will hear a chime (ding-dong) at the press of the button.
2. You will hear another chime if the ice maker operates properly.

CAUTION

- If the ice making chime rings repeatedly, contact the waterline installer or a local Samsung service center.
- Do not press the button repeatedly after the ice tray is filled with ice or water. Water may overflow or ice may jam.
- Do not put food in the ice bucket. The frozen food may damage the ice maker, especially when opening or closing the door.
- When the refrigerator recovers power supply after a power failure, the ice bucket may contain a mix of melted and jammed ice cubes, resulting in a system failure. To prevent this, make sure to empty the ice bucket before using the refrigerator.
- Do not put fingers or other objects into the dispenser hole or the ice maker. This may cause physical injury or property damage.

Untitled-53 51 2017-06-28 5:42:08

Operations

- When reinserting the ice maker tray, make sure that the tray is properly centered at the entrance. Otherwise, the tray may be stuck.

Ice Maker Off

If you press Ice Maker to turn the ice maker off, make sure to remove all ice cubes from the ice bucket. Remaining ice cubes may clump together, making it difficult to remove them.

To remove the ice bucket

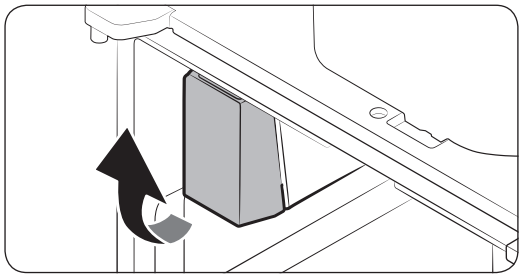

1. Hold the bottom of the ice bucket with one hand and hold the side with the other hand.
2. Gently lift up and pull out.

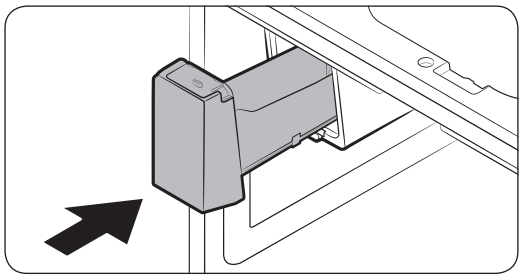

3. Remove the remaining ice cubes and put the ice bucket back into place.

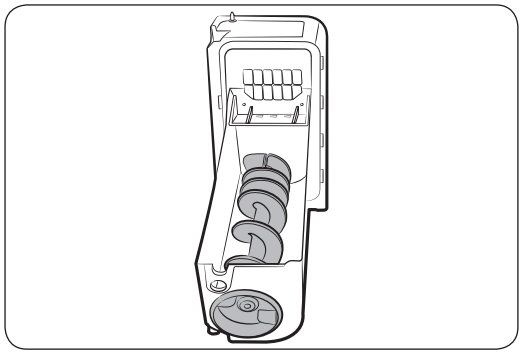

If the ice bucket is not firmly inserted, turn the ice screw by 90 degrees and try again.

NOTE

- Removal of the ice bucket does not affect the thermal and mechanical performance of the refrigerator.

Untitled-53 52 2017-06-28 5:42:09

Water clouding

Water supplied to the refrigerator flows through a core alkaline filter of any kind. During this filtering process, the water that has flowed through the filter increases in the water pressure and becomes saturated with oxygen and nitrogen. This causes the water to look misty or cloudy temporarily when dispensed. This is normal and the water will look clear after a few seconds.

Freezer shelf (ASSY SHELF FRE)

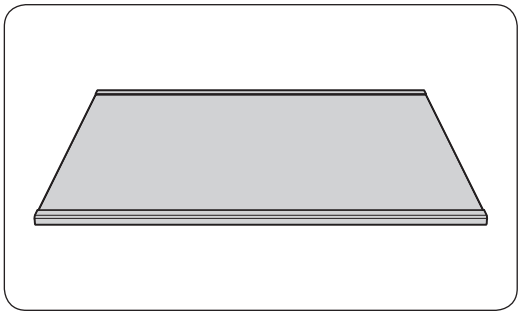

To secure more room in the **freezer** or the **CoolSelect+ (FlexZone)** compartment, remove the **middle drawer** of the **freezer** or the **CoolSelect+ (FlexZone)** compartment, and then insert the **freezer shelf** between the middle and bottom drawers.

- The freezer shelf does not affect the thermal or mechanical performance of the refrigerator.
- Remove the protective film on the freezer shelf before use.

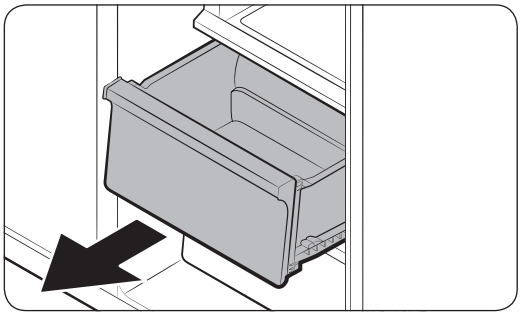

1. Slide open and remove the **middle drawer**.

Untitled-53 53 2017-06-28 5:42:09

Operations

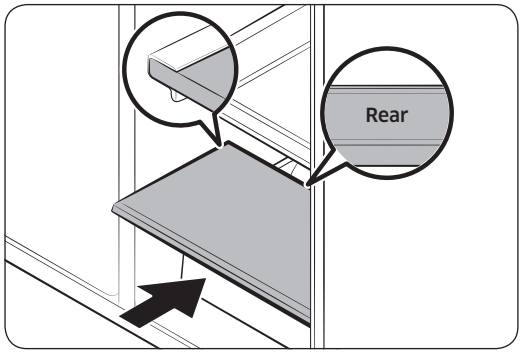

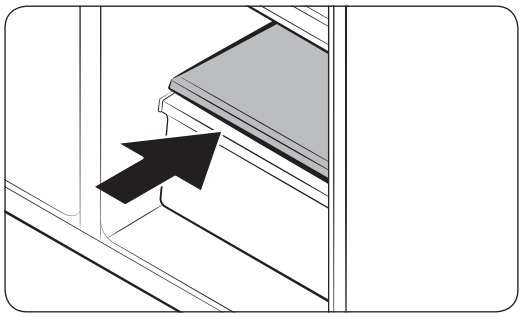

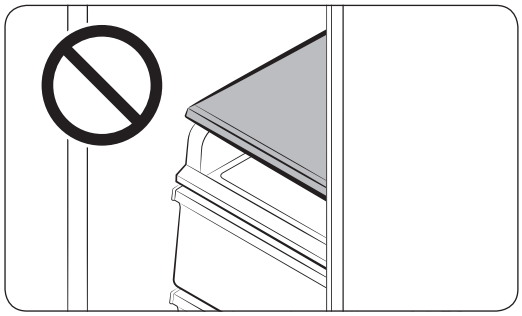

2. Insert the **freezer shelf** in the position of the **middle drawer**. Make sure the **REAR** mark faces upward, which is located at the rear of the shelf.

⚠ **CAUTION**

- The **freezer shelf (ASSY SHELF FRE)** is specifically designed to replace the **middle drawer** for additional storage room. Do not put the freezer shelf over on the **Sliding Shelf**.
- Make sure to insert the freezer shelf in the correct direction. Otherwise, it may be damaged.
- Keep the removed middle drawer in a safe place for future use.

Untitled-53 54 2017-06-28 5:42:09

Maintenance

Handle and care

Ice bucket

If you do not dispense ice for an extended period, ice may form clumps inside the bucket. If this happens, remove and empty the ice bucket.

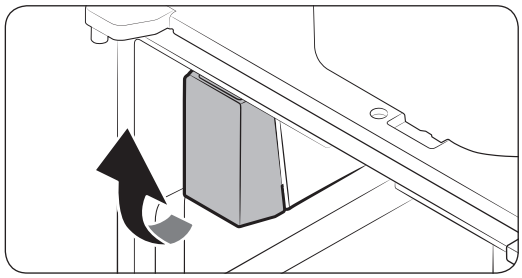

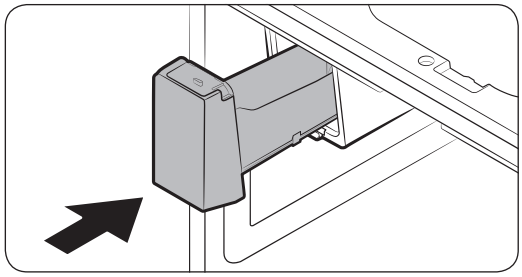

1. To remove the ice bucket, gently lift it up and pull out slowly while holding the bottom of the bucket with one hand and the side with the other hand.
2. Lift up and pull the bucket out. Empty the bucket.
3. When done, put the bucket back into position. If the bucket does not fit in, turn the helix screw by 90 degrees and try again.

⚠ CAUTION

- Do not apply excessive force to the bucket cover. The cover may break.
- Do not forcefully close the door. Water may spill over the ice maker.
- To prevent injury, make sure to clean up any ice or water that has fallen on the floor.
- To prevent accidents or injury, do not let children play with the water dispenser or the ice maker.
- Do not put your hand or an object into the ice chute. This may cause physical injury or product damage.
- Use only the provided ice bucket. Third-party ice buckets may cause a system failure.
- Use only potable water that is connected to the water supply line.

NOTE

- The required water pressure for ice making is between 20 psi and 125 psi.
- Any sound from the ice maker is normal, which outputs during the ice making process.
- While the door is open, neither the ice maker nor the water dispenser operates.

Untitled-53 55 2017-06-28 5:42:09

Maintenance

Tempered glass shelves (fridge)

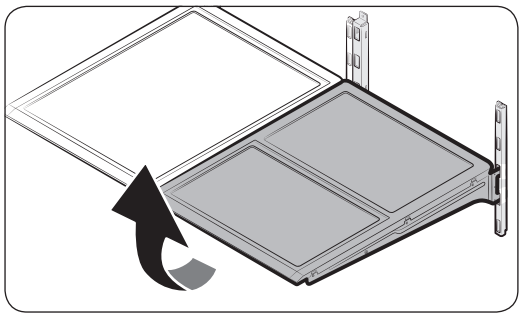

- To remove a shelf, fully open the corresponding door. Hold the front of the shelf, and then gently lift up and slide out.

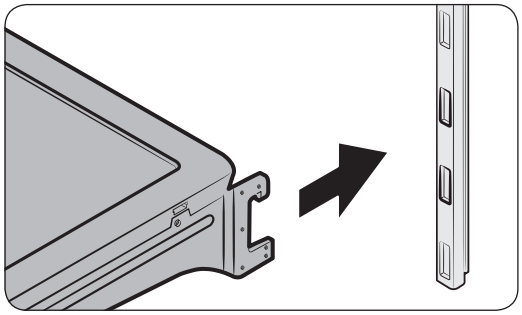

- To reinsert, lower the rear side of the shelf and insert into the shelf hooks. Then, lower the front side to slide in to the end.

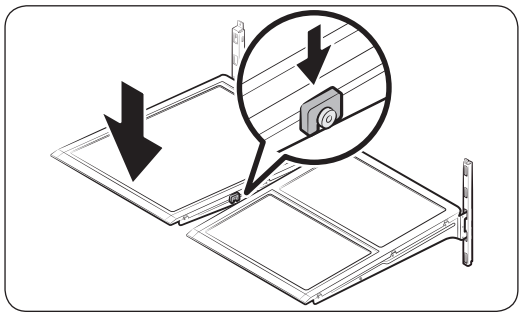

⚠ CAUTION

- The tempered glass shelves are heavy. Use caution when removing them.
- The shelf must be inserted correctly. Do not insert upside down.
- Glass containers may scratch the surface of glass shelves.

Door bins

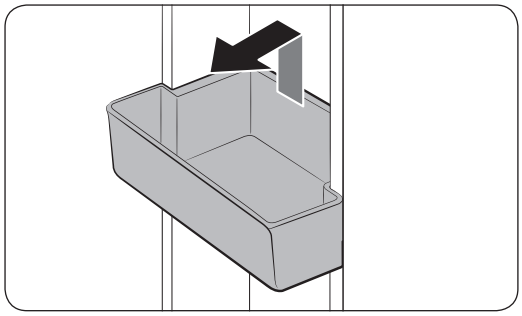

To remove the top door bin, hold the front sides of the bin, and then gently lift up to remove.

To reinsert, insert the door bin to the end of the marked line.

Hold the rear of the door bin with both hands, and then press down to fit into the marked line.

Untitled-53 56 2017-06-28 5:42:10

Vegetable & fruit drawers

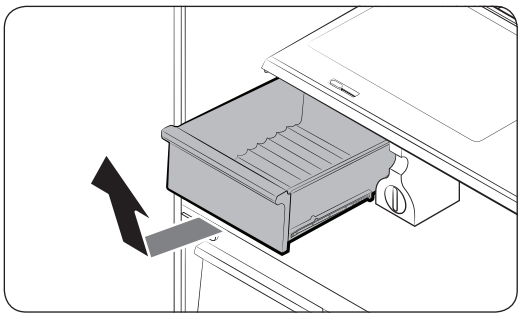

Gently lift up the front of the drawer and slide out.

It is recommended to remove the door bins before removing the drawer. This is to prevent damage to the door bins.

Vegetable shelf

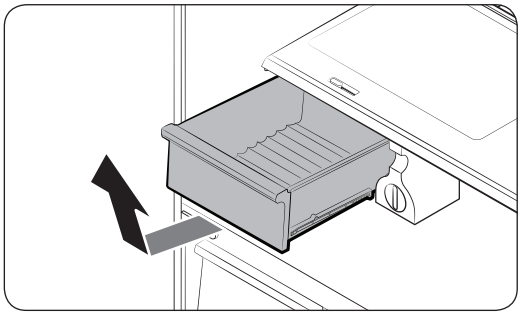

1. Slide out the left-sided vegetable drawer.

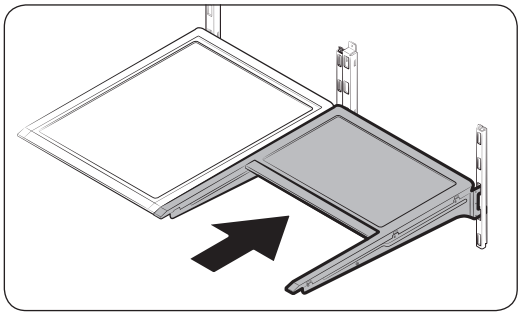

2. Slide in the right-sided foldable shelf.

Untitled-53 57 2017-06-28 5:42:10

Maintenance

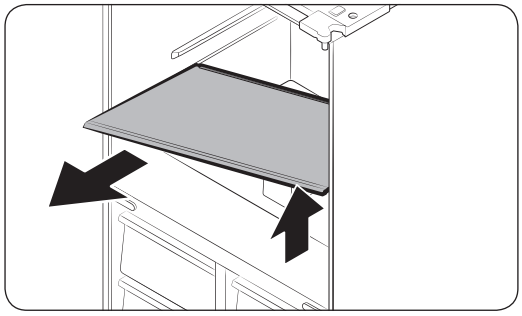

3. While supporting the vegetable shelf with one hand, slide out with the other hand.

NOTE

Using the space that is revealed after removing the foldable shelf, take out the vegetable shelf.

To reinsert, follow the steps above in the reverse order.

Ice bucket

To remove the ice bucket, see the Maintenance section on page 55.

Cleaning

Interior and exterior

WARNING

- Do not use benzene, thinner, or home/car detergent such as Clorox™ for cleaning purposes. They may damage the surface of the refrigerator and cause a fire.
- Do not spray water onto the refrigerator. This may cause electric shock.
- Do not put fingers or other objects into the dispenser hole.

Regularly use a dry cloth to remove all foreign substances such as dust or water from the power plug terminals and contact points.

1. Unplug the power cord.
2. Use a moistened, soft, lint-free cloth or paper towel to clean the refrigerator's interior and exterior.
3. When done, use a dry cloth or paper towel to dry well.
4. Plug in the power cord.

Untitled-53 58 2017-06-28 5:42:10

Replacement

Water filter

⚠ WARNING

- Do not use third-party water filters. Use only Samsung-provided or -approved filters.
- Unapproved filters may leak and damage the refrigerator, causing electric shock. Samsung holds no responsibility for any damage that may occur from use of third-party water filters.

The filter indicator ( ) turns red as a reminder that lets you know it is time to replace the water filter. Before replacing the filter, make sure the water supply line is shut off.

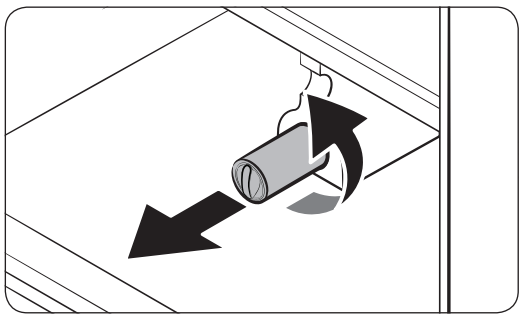

1. Turn the knob of the filter cartridge counter clockwise by 90 degrees (1/4 turn). The filter cartridge unlocks.
2. Pull out to remove the cartridge.
   - If the water filter is contaminated severely, the cartridge may not be easily removable. In that case, pull out by force.
   - To prevent water leaks from the opening, keep the cartridge in line while removing it.

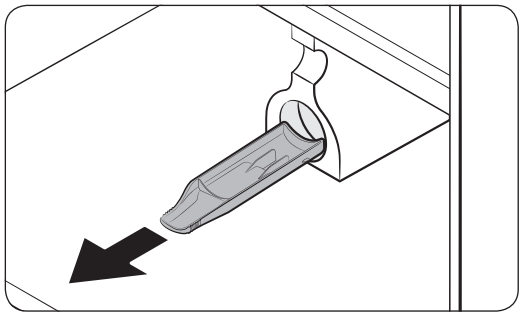

NOTE

To prevent overflow, empty and dry the water filter tray.

Untitled-53 59 2017-06-28 5:42:11

Maintenance

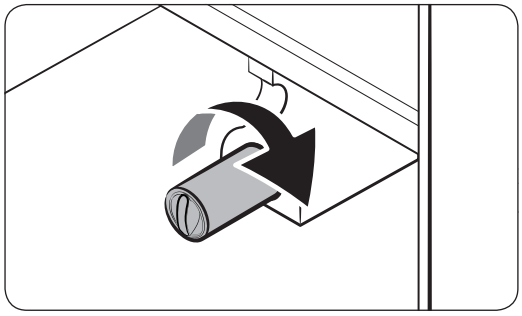

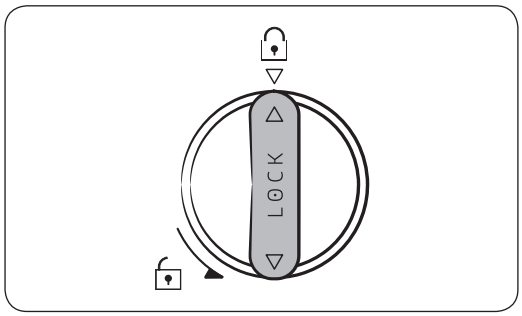

3. Insert a new filter cartridge. Use only Samsung-provided or -approved filters.
4. Turn the cartridge knob clockwise to lock into place.
5. Press and hold **Cubed Ice** on the feature panel for 3 seconds to reset the filter. The filter indicator ( ) turns off.
6. When replacing is complete, open the water valve and run water through the dispenser for about 7 minutes. This is to remove impurities and air from the water line.

NOTE

- A newly installed filter may cause the water dispenser to spurt water briefly. This is because of air entering the waterline.
- This replacement process cause the refrigerator to drip water onto the floor. Simply wipe up with dry cloths.

Untitled-53 60 2017-06-28 5:42:11

Reverse osmosis water filtration system

The water pressure of the water supply system to a reverse osmosis water filtration system must be between 35 psi and 120 psi (241 kPa and 827 kPa).

The water pressure of the reverse osmosis water filtration system to the refrigerator's cold water line must be at least 40 psi (276 kPa). If the water pressure is below the specified:

- Check if the sediment filter in the reverse osmosis system is blocked. Replace the filter if necessary.
- Refill the water tank in the reverse osmosis system with water.
- If your refrigerator has a water filter, it may further reduce the water pressure when used in conjunction with a reverse osmosis system. Remove the water filter.

For more information or servicing, contact a licensed plumbing professional.

Ordering a new filter

To purchase a new water filter, contact a local Samsung service center.

LED Lamps

To replace the lamps of the refrigerator, contact a local Samsung service centre.

⚠ WARNING

The lamps are not user-serviceable. Do not attempt to replace a lamp yourself. This can cause electric shock.

Untitled-53 61 2017-06-28 5:42:11

Troubleshooting

Before calling for service, review the checkpoints below. Any service calls regarding normal situations (No Defect Cases) will be charged to users.

General

Temperature

Symptom	Possible causes	Solution
Fridge/freezer does not operate. Fridge/freezer temperature is warm.	• Power cord is not plugged in properly.	• Properly plug in the power cord.
	• Temperature control is not set correctly.	• Set the temperature lower.
	• Refrigerator is located near a heat source or direct sunlight.	• Keep the refrigerator away from direct sunlight or a heat source.
	• Not enough clearance between refrigerator and sides/rear.	• Make sure there are at least 5 cm from the rear and sides.
	• Vacation mode is activated.	• Deactivate vacation mode.
	• The refrigerator is overloaded. Food is blocking the refrigerator vents.	• Do not overload the refrigerator. Do not allow food to block ventilation.
Fridge/freezer is over-cooling.	• Temperature control is not set correctly.	• Set the temperature higher.
Interior wall is hot.	• Refrigerator has heat-proof piping in the interior wall.	• To prevent condensation from forming, the refrigerator has heat-proof piping in the front corners. If the ambient temperature rises, this equipment may not work effectively. This is not a system failure. 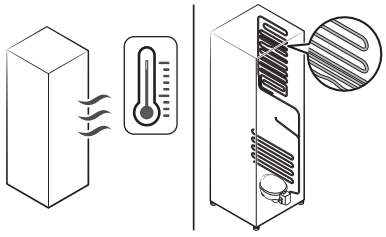

Untitled-53 62 2017-06-28 5:42:11

Odors

Symptom	Possible causes	Solution
Refrigerator has odors.	• Spoiled food.	• Clean the refrigerator and remove any spoiled food.
	• Food with strong odors.	• Make sure strong smelling food is wrapped airtight.

Frost

Symptom	Possible causes	Solution
Frost around the vents.	• Food is blocking the vents.	• Make sure no food blocks the refrigerator vents.
Frost on interior walls.	• Door is not closed properly.	• Make sure food does not block the door. Clean the door gasket.
Fruits or vegetables are frozen.	• Fruits or vegetables are stored in the Fresh/Chef Zone.	• The Fresh/Chef Zone is only for meat/fish.

Condensation

Symptom	Possible causes	Solution
Condensation forms on the interior walls.	• If door is left open, moisture enters the refrigerator.	• Remove the moisture and do not open the door for a long time.
	• Food with high moisture content.	• Make sure food is wrapped airtight.

Untitled-53 63 2017-06-28 5:42:11

Troubleshooting

Water/ice (dispenser models only)

Symptom	Possible causes	Solution
Water flow is weaker than normal.	• Water Pressure is too low.	• Make sure the water pressure is between 20 to 120 psi.
Ice maker makes a buzzing sound.	• The ice maker function is activated, but the water supply to the refrigerator has not been connected.	• Press the **Ice Maker off** button.
Ice maker does not make ice.	• Ice maker has just been installed.	• You must wait for 12 hours until the refrigerator makes ice.
	• Freezer temperature is too low.	• Set the freezer temperature below -18 °C (or -20 °C in warm ambient air).
	• **Control Lock** is activated.	• Deactivate **Control Lock**.
	• Ice maker is off.	• Turn on the ice maker.
Ice does not dispense.	• Ice may jam if the ice dispenser is not used for a long time (approx. 3 weeks).	• If you won't be using the refrigerator for a long time, empty the ice bucket and turn off the ice maker.
	• Ice bucket is not properly inserted.	• Make sure the ice bucket is properly inserted.
	• Water line is not connected properly or water supply is not on.	• Check the water installation conditions. 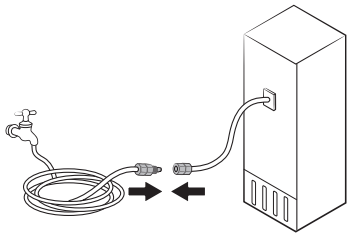

Untitled-53 64 2017-06-28 5:42:11

Symptom	Possible causes	Solution
Water does not dispense.	• Water line is not connected properly or water supply is not on.	• Check the water installation conditions. 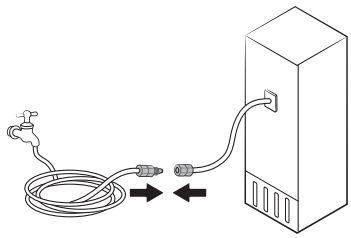
	• **Control Lock** is activated.	• Deactivate **Control Lock**.
	• Do not use third-party water filters.	• Use only Samsung-provided or approved filters. • Unapproved filters may leak and damage the refrigerator.
	• Water filter indicator turns on or blinks.	• Replace the water filter. After replacing, reset the filter indicator sensor.

Untitled-53 65 2017-06-28 5:42:11

Troubleshooting

Do you hear abnormal sounds from the refrigerator?

Before calling for service, review the checkpoints below. Any service calls related to normal sounds will be charged to the user.

These sounds are normal.

- When starting or ending an operation, the refrigerator may make sounds similar to a car engine igniting. As the operation stabilizes, the sounds will decrease.

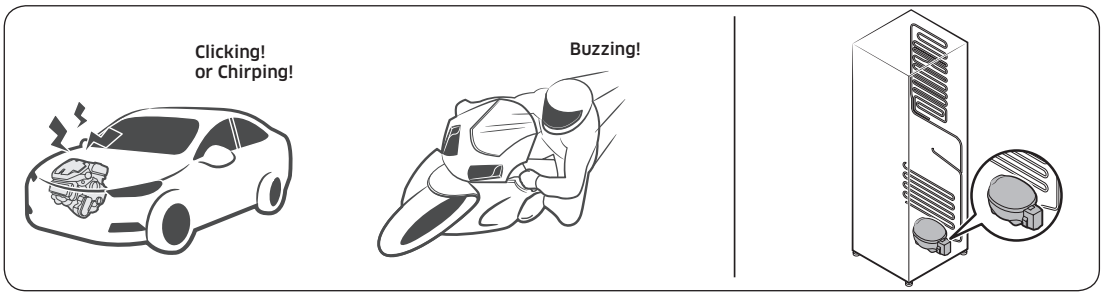

- While the fan is operating, these sounds may occur. When the refrigerator reaches the set temperature, no fan sound will occur.



- During a defrost cycle, water may drip on the defrost heater, causing sizzling sounds.



Untitled-53 66
2017-06-28 5:42:12

- As the refrigerator cools or freezes, refrigerant gas moves through sealed pipes, causing bubbling sounds.

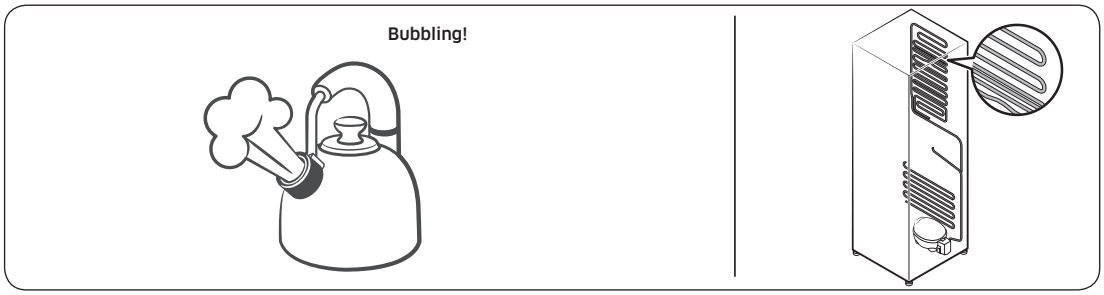

- As the refrigerator temperature increases or decreases, plastic parts contract and expand, creating knocking noises. These noises occur during the defrosting cycle or when electronic parts are working.

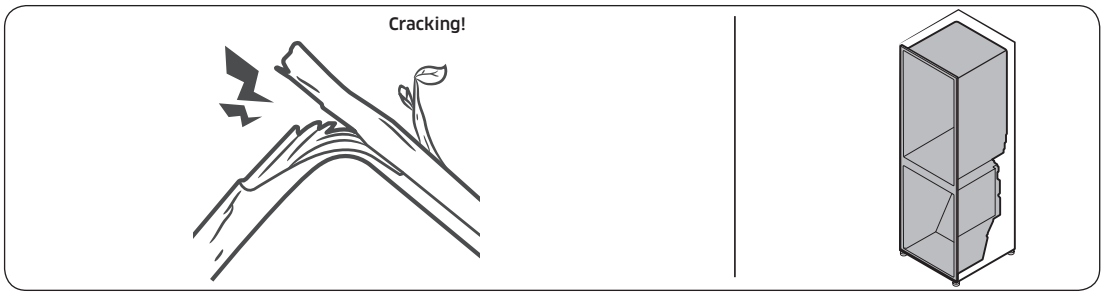

- For ice maker models: When the water valve opens to fill the ice maker, buzzing sounds may occur.
- Due to pressure equalizing when opening and closing the refrigerator door, whooshing sounds may occur.

Untitled-53 67 2017-06-28 5:42:12

Troubleshooting

Samsung Smart Home

Symptom	Action
Could not find “Samsung Smart Home” on the app market.	• The Samsung Smart Home app is available on smartphones that run Android 4.0 (ICS) or higher, or iOS 7.0 or higher.
The Samsung Smart Home app fails to operate.	• The Samsung Smart Home app is available on applicable models only. • The old Samsung Smart Refrigerator app cannot connect with Samsung Smart Home models.
The Samsung Smart Home app is installed but is not connected to my refrigerator.	• You must log into your Samsung account to use the app. • Make sure that your router is operating normally. • Make sure that the Smart Home Dongle is inserted properly. If the Wi-Fi icon on the refrigerator’s display is off, this indicates that no network connection has been established yet. In this case, use the Samsung Smart Home app to connect and register your refrigerator to the access point (AP) of your house.
Could not log into the app.	• You must log into your Samsung account to use the app. • If you don’t have a Samsung account, follow the app’s onscreen instructions to create one.
An error message appears when I try to register my refrigerator.	• Easy Connection may fail due to the distance from your access point (AP) or electrical interference from the surrounding environment. Wait a moment and try again.
The Samsung Smart Home app is successfully connected to my refrigerator but does not run.	• Exit and restart the Samsung Smart Home app, or disconnect and reconnect the router. • Remove the Smart Home Dongle, and reconnect it in a moment.

Untitled-53 68 2017-06-28 5:42:12

Memo

Memo

Memo

SAMSUNG

Contact SAMSUNG WORLD WIDE

If you have any questions or comments relating to Samsung products, please contact the SAMSUNG customer care center.

Country	Contact Center	Web Site
CYPRUS	8009 4000 only from landline, toll free	www.samsung.com/gr/support
GREECE	80111-SAMSUNG (80111 726 7864) only from land line (+30) 210 6897691 from mobile and land line	
ITALIA	800-SAMSUNG (800.7267864)	www.samsung.com/it/support
PORTUGAL	808 20 7267	www.samsung.com/pt/support
SPAIN	0034902172678 [HHP] 0034902167267	www.samsung.com/es/support





DA68-03194V-01

Untitled-53 72 2017-06-28 5:42:12

Frigorifero

Manuale dell'utente

Apparecchio a libera installazione

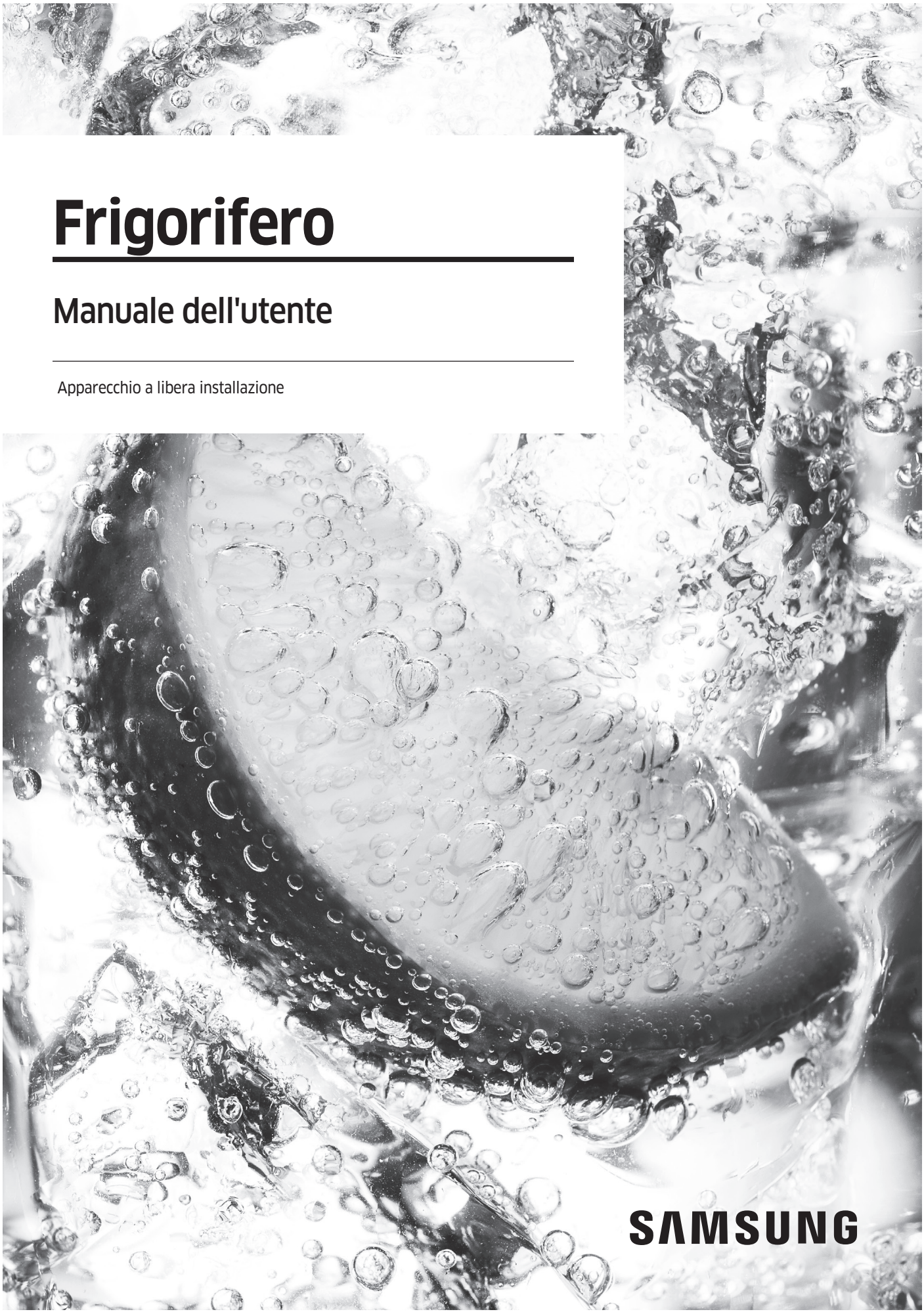

Indice

Informazioni di sicurezza 3

Simboli di sicurezza e precauzioni importanti: 5
Simboli relativi a importanti avvertenze per il trasporto e il luogo di installazione 5
Avvertenze per installazioni critiche 6
Precauzioni per l'installazione 10
Importanti avvertenze per l'uso 10
Precauzioni per l'uso 15
Avvertenze per la pulizia 18
Importanti avvertenze per la pulizia 20
Ulteriori suggerimenti per un uso corretto 21
Consigli per risparmiare energia 22
Questo apparecchio è progettato per un uso domestico o applicazioni simili quali 22
Informazioni sul simbolo WEEE (RAEE) 23

Installazione 24

Il frigorifero in breve 24
Rimozione della porta per facilitare il passaggio 26
Passaggi di installazione 33

Funzionamento 41

Pannello funzioni 41
Samsung Smart Home 47
Funzioni speciali 51

Manutenzione 56

Pulizia e manutenzione 56
Pulizia 60
Sostituzione 61

Risoluzione dei problemi 64

Generale 64
Si avvertono rumori anomali provenire dal frigorifero? 69
Samsung Smart Home 71

Untitled-58 2 2017-06-28 5:55:37

Informazioni di sicurezza

- Prima di utilizzare il nuovo frigorifero Samsung, leggere completamente questo manuale in modo da conoscerne le caratteristiche e le funzioni così da utilizzare l'apparecchio in modo sicuro ed efficiente.
- Questo apparecchio non è inteso per l'uso da parte di persone (bambini inclusi) che abbiano ridotte capacità fisiche, sensoriali o mentali, o siano prive di esperienza o conoscenza, a meno che siano state fornite loro istruzioni per l'uso da parte di una persona responsabile della loro sicurezza o che sovrintenda all'uso dell'apparecchio.
- Questo apparecchio può essere utilizzato da bambini di età superiore agli 8 anni e da persone con ridotte capacità fisiche, sensoriali o mentali o senza esperienza o conoscenza del prodotto solo sotto la supervisione di una persona responsabile o nel caso in cui abbiano ricevuto informazioni specifiche sull'uso sicuro dell'apparecchio e ne abbiano compreso i rischi ad esso associati. Non consentire ai bambini di giocare con l'apparecchio. La pulizia e la manutenzione dell'apparecchio non devono essere eseguite da bambini senza la supervisione di un adulto.
- Le avvertenze e le importanti istruzioni di sicurezza riportate in questo manuale non coprono tutte le possibili condizioni e situazioni che possono verificarsi. E' responsabilità dell'utente utilizzare l'apparecchio con buonsenso, prestando la massima attenzione e cura in fase di installazione, manutenzione e funzionamento.
- Poiché le seguenti istruzioni operative coprono i vari modelli disponibili, le caratteristiche del frigorifero possono differire da quelle descritte in questo manuale e non tutti i simboli di avvertenza possono essere applicabili. In caso di dubbi o domande rivolgersi al centro assistenza di zona o visitare il sito www.samsung.com per reperire le informazioni necessarie.

Untitled-58 3 2017-06-28 5:55:37

Informazioni di sicurezza

- Come refrigerante vengono utilizzati i gas R-600a o R-134a. Controllare l'etichetta del compressore sul retro dell'apparecchio e l'etichetta della potenza nominale all'interno del frigorifero per individuare il tipo di refrigerante utilizzato. Qualora questo prodotto contenga gas infiammabili (Refrigerante R-600a), contattare gli enti locali preposti per apprendere il corretto smaltimento del prodotto.
- Per evitare la possibile formazione di una miscela di aria e gas infiammabile, in caso di una perdita nel circuito di raffreddamento, la dimensione del locale in cui viene installato il prodotto deve essere adeguata alla quantità di refrigerante utilizzato.
- Non attivare mai un apparecchio che mostri chiari segni di danni. In caso di dubbi, consultare il rivenditore. La dimensione del locale deve essere calcolata considerando 1 m^3 di spazio per ogni 8 g di refrigerante R-600a contenuto nell'apparecchio. La quantità di refrigerante utilizzata nell'apparecchio è indicata nella targhetta identificativa all'interno dell'unità.
- Eventuali schizzi di refrigerante fuoriuscito dalle tubazioni possono provocare incendio o lesioni oculari. In caso di perdita di refrigerante dalle tubazioni, evitare il contatto del prodotto con fiamme libere o qualsiasi altra fonte infiammabile e ventilare immediatamente il locale.
  - La mancata osservanza di questa precauzione può causare un incendio o una esplosione.
- L'esecuzione autonoma della manutenzione di questo apparecchio può essere pericolosa; per esigenze di manutenzione, rivolgersi ad un Centro autorizzato.

Untitled-58 4 2017-06-28 5:55:37

Simboli di sicurezza e precauzioni importanti:

Seguire le istruzioni per la sicurezza riportate in questo manuale. Questo manuale utilizza la seguente simbologia di sicurezza.

⚠ AVVERTENZA

Pericoli o pratiche non sicure che possono causare **lesioni personali gravi e/o danni alla proprietà, o causare la morte**.

⚠ ATTENZIONE

Pericoli o pratiche non sicure che possono causare **lesioni personali gravi e/o danni alla proprietà**.

NOTA

Informazioni utili che aiutano l'utente a comprendere o beneficiare dell'uso del frigorifero.

Questi simboli di avvertenza hanno lo scopo di prevenire lesioni personali.

Seguire attentamente le istruzioni ad essi associate.

Una volta letto, si raccomanda di conservare il manuale in un luogo sicuro per future consultazioni.

Simboli relativi a importanti avvertenze per il trasporto e il luogo di installazione

⚠ AVVERTENZA

- Durante il trasporto e l'installazione dell'apparecchio, prestare attenzione a che nessuna parte del circuito di raffreddamento riporti danni.
  - Una perdita di refrigerante dalla tubazione può infiammarsi o causare lesioni oculari. Se si rileva una perdita, evitare l'uso di fiamme libere o potenziali fonti di accensione nei pressi e aerare il locale per alcuni minuti.

Untitled-58 5 2017-06-28 5:55:37

Informazioni di sicurezza

  - Questo apparecchio contiene come refrigerante una minima quantità di isobutano (R-600a), il quale, nonostante sia un gas naturale a basso impatto ambientale, è comunque combustibile. Durante il trasporto e l'installazione dell'apparecchio, prestare attenzione a non danneggiare alcuna parte del circuito refrigerante.
- Durante il trasporto e l'installazione del frigorifero, non toccare il tubo dell'acqua posizionato sul retro.
  - Ciò potrebbe danneggiare il frigorifero e impedire l'uso del dispenser dell'acqua.

Avvertenze per installazioni critiche

⚠ **AVVERTENZA**

- Non installare il frigorifero in un luogo umido o dove possa entrare a contatto con acqua.
  - L'usura del rivestimento isolante delle parti elettriche può causare scariche elettriche o un incendio.
- Non collocare il frigorifero in una posizione esposta alla luce solare diretta o al calore di stufe, radiatori o altri apparecchi di riscaldamento.
- Non collegare più apparecchi a una presa multipla. Il frigorifero deve essere sempre collegato a una presa elettrica separata in grado di sostenere una tensione corrispondente a quanto riportato sull'etichetta apposto sul frigorifero.
  - Ciò consente di ottenere le migliori prestazioni e prevenire il sovraccarico dell'impianto domestico che potrebbe causare un incendio a causa del surriscaldamento dei cavi.
- Se la presa elettrica è allentata, non inserire la spina.
  - Rischio di incendio o scariche elettriche.
- Non utilizzare un cavo con evidenti segni di usura o abrasione lungo il rivestimento o alle estremità.

Untitled-58 6 2017-06-28 5:55:38

- Non piegare eccessivamente il cavo di alimentazione né posizionarvi sopra oggetti pesanti.
- Non piegare o tirare eccessivamente il cavo di alimentazione.
- Non torcere o annodare il cavo di alimentazione.
- Non agganciare il cavo elettrico a oggetti metallici, non collocarvi sopra oggetti pesanti, non far correre il cavo tra oggetti, né spingere il cavo dietro l'apparecchio.
- Durante lo spostamento del frigorifero, prestare attenzione a non schiacciare o danneggiare il cavo di alimentazione.
  - Ciò può portare a scariche elettriche o un incendio.
- Non scollegare mai l'alimentazione dal frigorifero tirando il cavo di alimentazione. Afferrare sempre la spina e tirarla verso di sé per estrarla dalla presa.
  - Un cavo danneggiato può causare un cortocircuito, un incendio o una scarica elettrica.
- Non conservare sostanze potenzialmente esplosive, come bombolette spray contenenti gas infiammabili, all'interno di questo apparecchio.
- Non installare l'apparecchio vicino ad una fonte di calore o materiale infiammabile
- Non installare l'apparecchio in un locale in cui possa verificarsi una perdita di gas.
  - Ciò può portare a scariche elettriche o un incendio.
- Questo frigorifero deve essere posizionato correttamente ed installato seguendo le istruzioni fornite in questo manuale prima dell'uso.
- Collegare la spina inserendola nella posizione corretta con il cavo rivolto verso il basso.
  - Collegando la spina elettrica al contrario, il cavo potrebbe danneggiarsi e causare scariche elettriche o un incendio.
- Accertarsi che la spina non sia schiacciata o danneggiata dal retro del frigorifero.

Untitled-58 7 2017-06-28 5:55:38

Informazioni di sicurezza

- Tenere i materiali di imballaggio lontano dalla portata dei bambini.
  - Sussiste il rischio di morte a causa di soffocamento qualora un bambino inserisca la testa nei materiali da imballaggio.
- L'apparecchio deve essere posizionato in modo che la spina sia facilmente accessibile dopo l'installazione.
  - La mancata osservanza di questa precauzione può causare un incendio o scariche elettriche per dispersione di corrente.
- Non installare l'apparecchio in un locale soggetto a umidità, fumi d'olio o polvere, luce solare diretta o acqua (pioggia).
  - L'usura del rivestimento isolante delle parti elettriche può causare scariche elettriche o un incendio.
- Qualora si riscontri la presenza all'interno del frigorifero di polvere o acqua, estrarre la spina dalla presa di corrente e contattare un Centro di assistenza autorizzato Samsung.
  - In caso contrario, potrebbe verificarsi un incendio.
- Non salire sul prodotto né appoggiarvi sopra oggetti (biancheria, candele e sigarette accese, piatti, sostanze chimiche, oggetti metallici, ecc.).
  - Ciò può provocare scariche elettriche, un incendio o problemi al prodotto o lesioni personali.
- Prima di collegare alla presa di corrente per la prima volta il frigorifero è necessario rimuovere tutte le pellicole protettive.
- Sorvegliare i bambini per accertarsi che non giochino con le cerniere a scatto usate per regolare lo sportello o i fermi del tubo dell'acqua.
  - Qualora un anello di ritenuta o un fermo del tubo dell'acqua venga ingerito da un bambino, potrebbe soffocarlo. Tenere gli anelli di ritenuta ed i fermi del tubo dell'acqua fuori dalla portata dei bambini.

Untitled-58 8 2017-06-28 5:55:38

- Il frigorifero deve essere collegato alla terra.
  - Accertarsi sempre che il frigorifero sia correttamente collegato alla terra prima di tentare di riparare eventuali malfunzionamenti. Eventuali dispersioni di corrente possono provocare serie scariche elettriche.
- Per il collegamento a terra non utilizzare condotte del gas, linee telefoniche o altri tubi e barre che potenzialmente potrebbero fungere da parafulmini.
  - Per evitare dispersioni di corrente o scariche elettriche causate dalle dispersioni del frigorifero, collegare l'apparecchio alla terra.
  - La mancata osservanza di questa precauzione può causare scariche elettriche, incendio, esplosione o malfunzionamenti del prodotto.
- Inserire saldamente la spina nella presa di corrente. Non usare prese di corrente o cavi di alimentazione danneggiati o prese di corrente allentate.
  - Ciò può portare a scariche elettriche o un incendio.
- Qualora il cavo di alimentazione sia danneggiato, rivolgersi al costruttore o ad un Centro di assistenza per sostituirlo.
- Il fusibile del frigorifero deve essere sostituito da un tecnico qualificato o da un centro assistenza autorizzato.
  - Il mancato rispetto di questa precauzione può causare scariche elettriche o lesioni personali.
  - Mantenere le aperture di ventilazione dell'apparecchio o della struttura a incasso libere da ostruzioni.

Untitled-58 9 2017-06-28 5:55:38

Informazioni di sicurezza

Precauzioni per l'installazione

⚠ ATTENZIONE

- Lasciare sufficiente spazio intorno al frigorifero ed installarlo su una superficie piana e stabile.
- Lasciare riposare l'apparecchio per circa 2 ore dopo l'installazione prima di inserire il cibo al suo interno ed accenderlo.
- Si consiglia caldamente di far eseguire l'installazione del frigorifero ad un tecnico qualificato.
  - Il mancato rispetto di questa precauzione può causare scariche elettriche, incendio, esplosione, malfunzionamenti o lesioni.
- Un carico eccessivo su una delle porte potrebbe provocare la caduta del frigorifero e causare lesioni.
- La presa deve essere sempre facilmente accessibile in modo da poter rapidamente scollegare l'apparecchio dalla corrente elettrica in caso di una emergenza.
  - Deve essere situata al di fuori dell'area posteriore del frigorifero.

Importanti avvertenze per l'uso

⚠ AVVERTENZA

- Non toccare la spina elettrica con le mani bagnate.
  - La mancata osservanza di questa precauzione può causare una scarica elettrica.
- Non collocare alcun oggetto sopra il frigorifero.
  - Durante l'apertura o la chiusura della porta, un articolo potrebbe cadere provocando lesioni o danni.
- Non inserire mani, piedi, oggetti metallici (per esempio spiedini, ecc.) sul fondo o sul retro del frigorifero.
  - La mancata osservanza di questa precauzione può causare scariche elettriche o lesioni.

Untitled-58 10 2017-06-28 5:55:38

- I bordi taglienti possono causare lesioni.

- Non toccare le pareti interne del freezer o i prodotti surgelati con le mani bagnate.
  - Ciò potrebbe causare il congelamento delle dita.
- Non conservare sul frigorifero contenitori pieni d'acqua.
  - In caso di fuoriuscita, l'acqua potrebbe causare scariche elettriche o un incendio.
- Non conservare all'interno del frigorifero oggetti infiammabili o sostanze volatili (benzene, diluenti, gas propano, alcol, etere, GPL e sostanze simili).
  - Il frigorifero è idoneo solo alla conservazione di alimenti.
  - La mancata osservanza di questa precauzione può causare un incendio o una esplosione.
- Sorvegliare i bambini affinché non giochino con l'apparecchio.
  - Tenere le dita lontano dalle aree di "possibile schiacciamento". Lo spazio tra le porte e la struttura è necessariamente ristretto. Prestare attenzione all'apertura delle porte in presenza di bambini.
- Non permettere ai bambini di appendersi alle porte o ai cassetti. In caso contrario, potrebbero riportare gravi lesioni.
- Non permettere ai bambini di accedere al frigorifero. Potrebbero restare intrappolati all'interno.
- Non inserire le mani nell'area inferiore sotto l'apparecchio.
  - I bordi taglienti possono causare lesioni.
- Non conservare in frigorifero prodotti medicinali, materiale scientifico o prodotti sensibili alla temperatura.
  - I prodotti che necessitano di severi controlli della temperatura non devono essere conservati in frigorifero.
- Non collocare o utilizzare apparecchiature elettriche all'interno del frigo/freezer, a meno che non siano del tipo consigliato dal produttore.

Untitled-58 11 2017-06-28 5:55:38

Informazioni di sicurezza

- Se si avverte un odore di medicinale o si nota del fumo uscire dall'apparecchio, staccare la spina dalla presa e chiamare il Centro assistenza Samsung Electronics.
- Se all'interno del frigorifero è penetrata polvere o acqua, scollegare la spina dalla presa di corrente e rivolgersi al centro assistenza Samsung Electronics.
  - In caso contrario, potrebbe verificarsi un incendio.
- Non lasciare che i bambini salgano sui cassetti.
  - Il cassetto potrebbe rompersi e farli cadere.
- Non lasciare le porte del frigorifero aperte senza sorveglianza e non permettere ai bambini di entrare all'interno dell'apparecchio.
- Non lasciare che neonati o bambini penetrino all'interno del vano frigo o dei cassetti.
  - In caso contrario, potrebbero riportare lesioni o morire per soffocamento.
- Non riempire eccessivamente il frigorifero.
  - L'apertura dello sportello potrebbe provocare la caduta di un prodotto causando lesioni personali o danni materiali.
- Non spruzzare sostanze volatili come per esempio insetticidi sulla superficie dell'apparecchio.
  - Oltre ad essere dannosi per l'uomo, possono causare scariche elettriche, incendio o malfunzionamenti.
- Non inserire mai le dita o altri oggetti nel foro del dispenser dell'acqua, nel comparto e nel foro di uscita del ghiaccio.
  - Ciò potrebbe causare lesioni personali o danni materiali.
- Non utilizzare né collocare sostanze sensibili alla temperatura, come ad esempio spray e oggetti infiammabili, ghiaccio secco, farmaci o sostanze chimiche vicino o dentro il frigorifero.

Untitled-58 12 2017-06-28 5:55:38

- Non utilizzare un asciugacapelli per asciugare l'interno del frigorifero. Non inserirvi candele accese per eliminare i cattivi odori.
  - Ciò può portare a scariche elettriche o un incendio.
- Riempire il serbatoio dell'acqua, il vassoio del ghiaccio ed i cubetti di ghiaccio solo con acqua potabile (acqua minerale o purificata).
  - Non riempire il serbatoio con tè, succhi di frutta o bevande energetiche, in caso contrario il frigorifero potrebbe subire danni.
- Non salire sul prodotto né appoggiarvi sopra oggetti (biancheria, candele e sigarette accese, piatti, sostanze chimiche, oggetti metallici, ecc.). Ciò può provocare scariche elettriche, un incendio o problemi al prodotto o lesioni personali. Non appoggiare sull'apparecchio contenitori pieni di acqua.
  - In caso di fuoriuscita, l'acqua potrebbe causare scariche elettriche o un incendio.
- Per accelerare il processo di sbrinamento, non utilizzare dispositivi meccanici o altri mezzi diversi da quelli consigliati dal costruttore.
- Non danneggiare il circuito refrigerante.
- Non guardare direttamente la lampadina LED per un lungo periodo di tempo.
  - In caso contrario i raggi ultravioletti potrebbero causare un affaticamento della vista.
- Non inserire i ripiani alla rovescia. I fine corsa dei ripiani non funzionerebbero.
  - Ciò potrebbe causare lesioni personali causate dalla caduta dei ripiani in vetro.
- Tenere le dita lontano dalle aree di "possibile schiacciamento". Lo spazio tra le porte e la struttura è necessariamente ristretto. Prestare attenzione all'apertura delle porte in presenza di bambini.

Untitled-58 13 2017-06-28 5:55:38

Informazioni di sicurezza

- Se si rileva una perdita di gas, evitare l'uso di fiamme libere o potenziali fonti di accensione nei pressi e aerare il locale per alcuni minuti.
  - Non toccare né l'apparecchio né il cavo di alimentazione.
  - Non utilizzare ventilatori o aspiratori elettrici.
  - Una scintilla può causare una esplosione o un incendio.
- Utilizzare solo lampade LED fornite dal costruttore o dal centro assistenza.
- Riporre le bottiglie una vicina all'altra nel medesimo scomparto in modo che non possano cadere all'apertura della porta.
- Questo prodotto è inteso solo per la conservazione di alimenti in ambito domestico.
- Non inserire mai le dita o altri oggetti nel foro del dispenser dell'acqua, nel comparto e nel foro di uscita del ghiaccio.
  - Ciò potrebbe causare lesioni personali o danni materiali.
- Non tentare di riparare, disassemblare o modificare l'apparecchio autonomamente.
- Eventuali modifiche non autorizzate possono provocare problemi di corretto funzionamento. Per ripristinare eventuali modifiche non autorizzate, verranno addebitati i costi delle parti di ricambio e della manodopera necessaria per la loro sostituzione.
- Non utilizzare fusibili diversi (quali cavi di rame, acciaio, ecc) diversi dai fusibili standard.
- Se l'apparecchio deve essere riparato o reinstallato, rivolgersi al più vicino centro di assistenza.
  - Il mancato rispetto di questa precauzione può causare scariche elettriche, incendio, malfunzionamenti del prodotto o lesioni.
- Se una lampadina a LED interna o esterna si brucia, contattare l'assistenza.

Untitled-58 14 2017-06-28 5:55:38

- Qualora si avverta un odore di medicinale o si noti del fumo uscire dall'apparecchio, staccare la spina dalla presa e chiamare un Centro di assistenza Samsung Electronics.
  - Il mancato rispetto di questa precauzione può causare scariche elettriche o un incendio.
- Prima di sostituire le lampadine interne del frigorifero, scollegare l'apparecchio dalla presa elettrica.
  - In caso contrario, vi è il rischio di scariche elettriche.
- In caso di difficoltà nella sostituzione di una lampadina non a LED, rivolgersi ad un Centro di assistenza Samsung.
- Se il prodotto è dotato di lampadine LED, non disassemblare l'assieme coprilampada/lampada LED autonomamente.
  - Contattare un Centro di assistenza Samsung.
- Inserire saldamente la spina nella presa di corrente.
- Non utilizzare spine, prese di corrente o cavi di alimentazione danneggiati.
  - Ciò può portare a scariche elettriche o un incendio.

Precauzioni per l'uso

⚠ ATTENZIONE

- Non congelare nuovamente cibi già scongelati. Non posizionare bevande gassate o effervescenti nel comparto del freezer. Non inserire bottiglie o bicchieri nel freezer.
  - Quando il contenuto ghiaccia infatti il vetro potrebbe rompersi provocando lesioni personali.
- Usare solo l'ice maker fornito insieme al frigorifero.

Untitled-58 15 2017-06-28 5:55:38

Informazioni di sicurezza

- Collegare la mandata dell'acqua solo ad una sorgente di acqua potabile. Perché l'Ice maker funzioni correttamente la pressione dell'acqua deve essere compresa tra 20 e 125 psi (138 ~ 862 kPa). In caso di una prolungata assenza da casa (ad esempio in vacanza) e qualora non si desideri usare il dispenser dell'acqua o del ghiaccio, chiudere la valvola di mandata dell'acqua.
  - In caso contrario potrebbero verificarsi perdite d'acqua.
- In caso di un prolungato inutilizzo del frigorifero (3 o più settimane) vuotarlo, compreso la vaschetta di raccolta del ghiaccio, scollegarlo dalla presa di corrente, chiudere la valvola di mandata dell'acqua, asciugare l'umidità residua dalle pareti interne del frigorifero e lasciare le porte aperte al fine di prevenire eventuali odori e muffa.
- Per ottenere le migliori prestazioni dal prodotto:
  - Non collocare alimenti davanti alle aperture di ventilazione sul retro del frigorifero per evitare di ostruire la circolazione dell'aria all'interno del frigorifero.
  - Avvolgere i cibi adeguatamente o riporli in contenitori sottovuoto prima di conservarli nel frigorifero.
  - Non collocare bicchieri, bottiglie o bevande gassate nel freezer. Essi possono ghiacciare e rompersi. I contenitori di vetro rotti possono provocare lesioni.
  - Rispettare i tempi di conservazione massimi e le date di scadenza degli alimenti congelati.
  - Non è necessario scollegare il frigorifero dalla presa di corrente se si prevede di non utilizzare l'apparecchio per meno di tre settimane. Qualora l'assenza sia maggiore di tre settimane, rimuovere tutto il cibo ed il ghiaccio dalla vaschetta di raccolta, scollegarlo dalla presa di corrente, chiudere la valvola di mandata dell'acqua, asciugare l'umidità residua dalle pareti interne del frigorifero e lasciare le porte aperte al fine di prevenire eventuali odori e muffa.

Untitled-58 16 2017-06-28 5:55:38

- Non collocare bicchieri, bottiglie o bevande gassate nel freezer.
  - Questi contenitori potrebbero congelarsi e rompersi, provocando lesioni.
- Non posizionare bevande gassate o effervescenti nel comparto del freezer. Non inserire bottiglie o bicchieri nel freezer.
  - Durante il surgelamento del contenuto, il vetro potrebbe rompersi e causare lesioni personali e danni materiali.
- Garanzia di assistenza e modifiche.
  - Eventuali modifiche eseguite da terzi su questo apparecchio non saranno coperte dalla garanzia Samsung, inoltre Samsung non potrà essere ritenuta responsabile per problemi di sicurezza e danni risultanti da modifiche eseguite da terzi.
- Non ostruire le aperture di ventilazione situate all'interno del frigorifero.
  - Se le aperture di ventilazione sono ostruite, per esempio da un sacchetto di plastica, il frigorifero potrebbe raffreddarsi eccessivamente. Se il periodo di raffreddamento è troppo lungo, il filtro dell'acqua potrebbe rompersi e causare una perdita d'acqua.
- Usare solo la macchina del ghiaccio fornita insieme al frigorifero.
- Asciugare all'interno l'umidità in eccesso e lasciare le porte aperte.
  - In caso contrario, all'interno possono svilupparsi cattivi odori e muffe.
- Se il frigorifero viene scollegato dalla presa elettrica, attendere almeno cinque minuti prima di collegarlo nuovamente.
- In caso di un prolungato inutilizzo del frigorifero (3 o più settimane) vuotarlo, compreso la vaschetta di raccolta del ghiaccio, scollegarlo dalla presa di corrente, chiudere la valvola di mandata dell'acqua, asciugare l'umidità residua dalle pareti interne del frigorifero e lasciare le porte aperte al fine di prevenire eventuali odori e muffa.
- Se il frigorifero entra a contatto con l'acqua, scollegare la spina di alimentazione dalla presa di corrente e contattare il centro assistenza Samsung Electronics.

Untitled-58 17 2017-06-28 5:55:38

Informazioni di sicurezza

- Non urtare o applicare una forza eccessiva sulle superfici in vetro.
  - La rottura del vetro può provocare lesioni personali e/o danni alla proprietà.
- Riempire il serbatoio dell'acqua e le vaschette dei cubetti di ghiaccio con acqua potabile (acqua dall'acquedotto, acqua minerale o purificata).
  - Non riempire il serbatoio con tè o bevande sportive. Ciò potrebbe danneggiare il frigorifero.
- Se sull'apparecchio è stata versata dell'acqua, contattare il più vicino centro di assistenza.
  - Sussiste il rischio di incendio o di scariche elettriche.
- Non conservare olii vegetali nei balconcini della porta del frigorifero. L'olio potrebbe solidificarsi ed il suo sapore ne risulterebbe alterato rendendo l'olio difficile da utilizzare. Inoltre, il contenitore aperto potrebbe perdere, nel qual caso l'olio fuoriuscito potrebbe, solidificandosi, provocare la rottura del balconcino. Una volta aperto il contenitore, si consiglia di conservarlo in un luogo fresco e al riparo dalla luce quale ad esempio una credenza o un ripostiglio.
  - Esempi di olii vegetali: Olio di oliva, di semi, vinacciolo, ecc.

Avvertenze per la pulizia

⚠ ATTENZIONE

- Non spruzzare acqua direttamente sull'interno o l'esterno del frigorifero.
  - Pericolo di scariche elettriche o incendi.
- Non utilizzare un asciugacapelli per asciugare l'interno del frigorifero.
- Non collocarvi candele accese per eliminare i cattivi odori.
  - Ciò può portare a scariche elettriche o un incendio.
- Non spruzzare prodotti per la pulizia direttamente sul display.
  - Le lettere stampate sul display potrebbero non essere più visibili.

Untitled-58 18 2017-06-28 5:55:38

- Se sostanze estranee, per esempio acqua, penetrano all'interno dell'apparecchio, scollegare la spina di alimentazione e rivolgersi al più vicino centro di assistenza.
  - Il mancato rispetto di questa precauzione può causare scariche elettriche o un incendio.
- Usare un panno morbido e pulito per rimuovere eventuali sostanze estranee o polvere dai contatti della spina del cavo di alimentazione. Non utilizzare un panno bagnato o umido durante la pulizia della presa.
  - In caso contrario, sussiste il pericolo di scariche elettriche o incendi.
- Non pulire l'apparecchio spruzzandovi direttamente sopra acqua.
- Non usare benzene, diluenti o prodotti per la pulizia quali Clorox o a base di cloruro.
  - L'uso di questi prodotti potrebbe danneggiare la superficie dell'apparecchio e causare un incendio.
- Prima di eseguire la pulizia o la manutenzione dell'apparecchio, scollegare la spina dalla presa di corrente.
  - Il mancato rispetto di questa precauzione può causare scariche elettriche o un incendio.
- Per pulire il frigorifero usare una spugna pulita o un panno morbido ed un detergente non aggressivo in acqua calda.
- Non usare detergenti abrasivi o aggressivi quali detergenti per vetri, pagliette abrasive, liquidi infiammabili, acido muriatico, pasta abrasiva, detersivi concentrati, candeggina o detergenti contenenti petrolio sulla superficie esterna (porte e carrozzeria), parti in plastica, porte e rivestimenti interni, e cestelli.
  - Tali prodotti posso infatti graffiare o danneggiare i materiali.
- Non pulire i ripiani di vetro o coperchi con acqua calda quando sono freddi. I coperchi ed i ripiani di vetro possono rompersi se esposti ad un repentino cambio di temperatura o urtati o lasciati cadere.

Untitled-58 19 2017-06-28 5:55:38

Informazioni di sicurezza

Importanti avvertenze per la pulizia

⚠ AVVERTENZA

- Si raccomanda di smaltire e riciclare i materiali di imballaggio di questo prodotto secondo quanto previsto dalle norme vigenti.
- Verificare l'integrità delle tubazioni sul retro dell'apparecchio prima di smaltirlo.
- Come refrigerante vengono utilizzati i gas R-600a o R-134a. Controllare l'etichetta del compressore sul retro dell'apparecchio e l'etichetta della potenza nominale all'interno del frigorifero per individuare il tipo di refrigerante utilizzato. Se il prodotto contiene gas infiammabile (refrigerante R-600a), contattare l'ente locale preposto per lo smaltimento sicuro di questo prodotto.
- Per lo smaltimento di questo prodotto o di altri frigoriferi, rimuovere le porte, le guarnizioni e le chiusure delle porte in modo che bambini o animali non possano rimanere intrappolati all'interno. Sorvegliare i bambini affinché non giochino con l'apparecchio. Se i bambini rimangono intrappolati all'interno dell'apparecchio, possono morire per soffocamento.
  - Se un bambino, giocando, rimane intrappolato all'interno dell'apparecchio potrebbe ferirsi e morire per soffocamento.
- L'isolante utilizzato è il ciclopentano. I gas contenuti nel materiale isolante richiedono speciali procedure di smaltimento. Contattare l'autorità locale competente per informazioni sul corretto smaltimento di questo prodotto.
- Tenere tutti i materiali di imballaggio lontano dalla portata dei bambini, poiché possono essere pericolosi.
  - Qualora un bambino inserisca la testa in uno di essi, potrebbe soffocare.

Untitled-58 20 2017-06-28 5:55:38

Ulteriori suggerimenti per un uso corretto

- In caso di interruzione di corrente, chiamare la compagnia elettrica locale e chiedere il tempo previsto per il ripristino dell'elettricità.
  - La maggior parte delle interruzioni elettriche ripristinate in una o due ore non hanno alcuna influenza sulla temperatura interna del frigorifero. Tuttavia, durante l'interruzione di corrente limitare al minimo l'apertura del frigorifero.
  - Se l'interruzione di corrente si protrae per oltre 24 ore, rimuovere tutti i surgelati dal freezer.
- Il frigorifero potrebbe funzionare in modo costante (i cibi surgelati possono sciogliersi o le temperature del reparto dei surgelati possono innalzarsi troppo) se posizionato a lungo in un luogo dove la temperatura dell'aria è costantemente inferiore alle temperature operative per le quali il frigorifero è stato progettato.
- La conservazione in frigorifero di alcuni alimenti particolari può comportarne un deterioramento a causa delle loro proprietà intrinseche.
- L'apparecchio è di tipo "frost free"; ciò significa che non è necessario sbrinarlo manualmente poiché tale operazione è automatica. Tale operazione verrà effettuata automaticamente.
- L'aumento di temperatura per lo sbrinamento è conforme ai requisiti ISO. Per prevenire un inopportuno aumento della temperatura dei cibi surgelati durante lo sbrinamento dell'apparecchio, conservare i cibi congelati in appositi involucri.
- Non congelare nuovamente cibi già scongelati.
- La temperatura di comparti o sezioni a due stelle, contrassegnati dal simbolo (**), è lievemente superiore rispetto a quella di altri comparti freezer.

  La posizione delle sezioni e dei comparti a due stelle può variare pertanto fare riferimento alle istruzioni e/o alle condizioni di vendita.

Untitled-58 21 2017-06-28 5:55:38

Informazioni di sicurezza

Consigli per risparmiare energia

- Installare l'apparecchio in un luogo fresco, asciutto e dotato di adeguata ventilazione. Accertarsi che non sia esposto a luce solare diretta e non sia installato vicino a una fonte diretta di calore (un calorifero, ad esempio).
- Si raccomanda di non ostruire le ventole e le griglie di ventilazione per garantire l'efficienza energetica.
- Lasciare che il cibo caldo si raffreddi prima di riporlo nell'apparecchio.
- Per scongelare i surgelati, collocarli in frigorifero. Le basse temperature dei surgelati consentono inoltre di rinfrescare ulteriormente gli alimenti presenti in frigorifero.
- Nel riporre o estrarre gli alimenti, non tenere per molto tempo la porta aperta. Minore è il tempo in cui viene lasciata aperta la porta, minore sarà la quantità di brina accumulata all'interno del freezer.
- Si consiglia di installare il frigorifero mantenendo dello spazio sul retro e sui lati. Ciò consentirà di ridurre sia il consumo energetico sia il costo della bolletta elettrica.
- Per i migliori risultati in termini di efficienza energetica, tenere tutti gli accessori interni quali cestelli, cassetti e ripiani nella posizione indicata dal costruttore.

Questo apparecchio è progettato per un uso domestico o applicazioni simili quali

- angoli cottura per il personale di punti vendita, uffici e altri ambienti lavorativi;
- fattorie/aziende agricole e per l'uso dei clienti in hotel, motel e altri ambiti residenziali;
- ambienti di tipo bed and breakfast;
- catering e applicazioni simili non-retail.

Untitled-58 22 2017-06-28 5:55:38

Informazioni sul simbolo WEEE (RAEE)

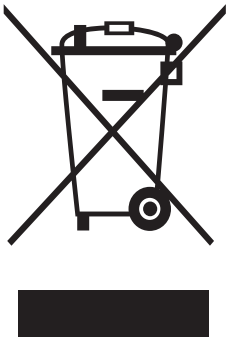

Corretto smaltimento del prodotto (rifiuti elettrici ed elettronici)

(Applicabile nei Paesi con sistemi di raccolta differenziata)

Il simbolo riportato sul prodotto, sugli accessori o sulla documentazione indica che il prodotto e i relativi accessori elettronici (quali caricabatterie, cuffia e cavo USB) non devono essere smaltiti con altri rifiuti al termine del ciclo di vita. Per evitare eventuali danni all'ambiente o alla salute causati dallo smaltimento dei rifiuti non corretto, si invita l'utente a separare il prodotto e i suddetti accessori da altri tipi di rifiuti, conferendoli ai soggetti autorizzati secondo le normative locali.

Gli utenti domestici, in alternativa alla gestione autonoma di cui sopra, potranno consegnare l'apparecchiatura che si desidera smaltire al rivenditore, al momento dell'acquisto di una nuova apparecchiatura di tipo equivalente. Presso i rivenditori di prodotti elettronici con superficie di vendita di almeno 400 m^2 è inoltre possibile consegnare gratuitamente, senza obbligo di acquisto, i prodotti elettronici da smaltire con dimensioni inferiori a 25 cm.

Gli utenti professionali (imprese e professionisti) sono invitati a contattare il proprio fornitore e verificare i termini e le condizioni del contratto di acquisto. Questo prodotto e i relativi accessori elettronici non devono essere smaltiti unitamente ad altri rifiuti commerciali.

Per informazioni sull'impegno di Samsung ai fini della salvaguardia ambientale e sugli obblighi normativi relativi a ciascun prodotto, come per esempio il REACH, vogliate visitare il sito samsung.com/uk/aboutsamsung/samsungelectronics/corporatecitizenship/data_corner.html

(Solo per i prodotti venduti nei paesi dell'Unione europea)

Untitled-58 23 2017-06-28 5:55:38

Installazione

Seguire queste istruzioni con cura per garantire una corretta installazione del frigorifero ed in modo da evitare incidenti prima dell'uso.

⚠ AVVERTENZA

- Utilizzare l'apparecchio solo per lo scopo per il quale è stato prodotto, come descritto in questo manuale.
- Una eventuale assistenza deve essere eseguita da un tecnico qualificato.
- Disporre i materiali da imballaggio secondo quanto prescritto dalle vigenti normative sullo smaltimento.
- Al fine di evitare scariche elettriche, prima di effettuare una assistenza o una sostituzione, scollegare la spina dalla presa di corrente.

Il frigorifero in breve

NOTA

Le immagini effettive e le parti dei componenti forniti del frigorifero possono variare in base al modello ed al paese di acquisto.

Per ulteriori informazioni, consultare la sezione Disposizione.

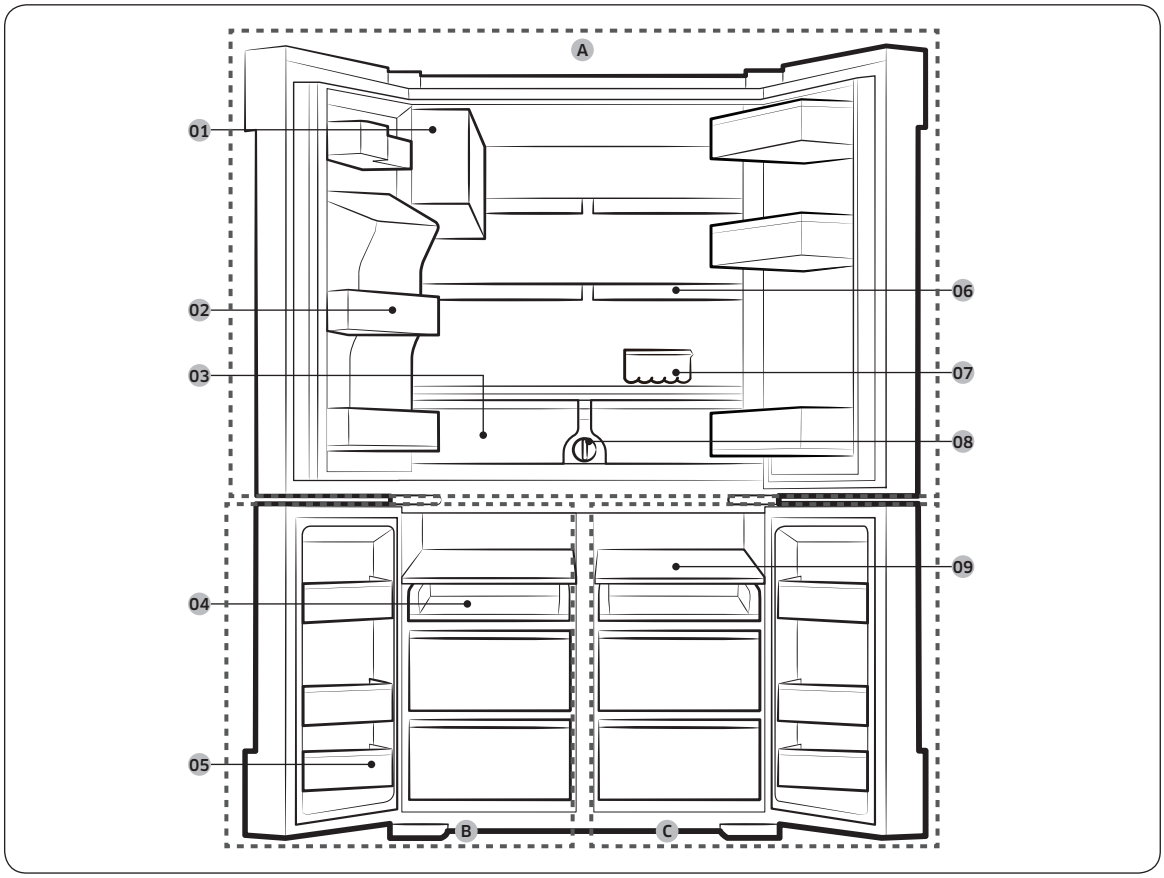

Untitled-58 24 2017-06-28 5:55:39

01 Auto Ice Maker (ICE MASTER)
02 Balconcino frigo multifunzione
03 Cassetti frutta e verdura fresca
04 Ripiano scorrevole
05 Balconcino freezer
06 Ripiano multiuso
07 Portauova
08 Filtro dell'acqua
09 Ripiano freezer (ASSY SHELF FRE)

A. Frigo
B. Freezer
C. FlexZone

* solo modelli che lo prevedono

NOTA

- Per una maggiore efficienza energetica, assicurarsi che tutti i ripiani, i cassetti ed i cestelli siano nella loro posizione originale.
- Nel chiudere la porta, assicurarsi che la sezione verticale con cerniera sia nella posizione corretta per evitare di graffiare l'altra porta.
- Se la sezione verticale con cerniera è invertita, riposizionarla correttamente e chiudere la porta.
- A volte sulla sezione verticale con cerniera può comparire della condensa.
- Se si chiude una porta con forza eccessiva, può aprirsi l'altra porta.
- Quando la porta si apre, l'interruttore di interblocco spegne automaticamente, per motivi di sicurezza, il motore dell'Ice Maker.
- Qualora la lampadina a LED esterna non funzioni, contattare un Centro di assistenza Samsung.

Per garantire maggiore spazio di conservazione nel comparto freezer

Rimuovere uno o più accessori opzionali quali uno o più ripiani, ed i loro supporti, ognuno dei quali può essere estratto manualmente senza usare alcuno strumento.

- Tali accessori opzionali non influiscono sulle prestazioni termiche e meccaniche.
- Una capienza dichiarata del freezer è basata sulla assenza di tali accessori opzionali.
- Per una maggiore efficienza energetica, assicurarsi che tutti i ripiani, i cassetti ed i cestelli siano nella loro posizione originale.

Untitled-58 25 2017-06-28 5:55:39

Installazione

Rimozione della porta per facilitare il passaggio

Qualora non si riesca a far passare il frigorifero attraverso una soglia a causa delle sue dimensioni, seguire le istruzioni di seguito:

Strumenti necessari (non forniti)

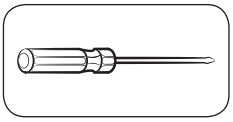

Cacciavite a croce

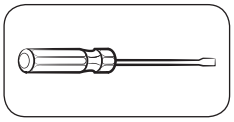

Cacciavite piatto (-)

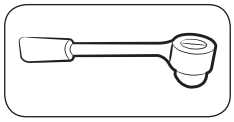

Chiave a bussola (10 mm)

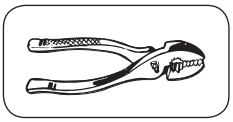

Pinze

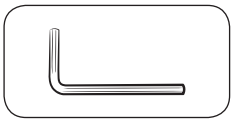

Chiave a brugola (4 mm)

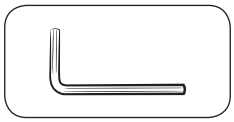

Chiave a brugola (5 mm)

Staccare le porte del frigorifero

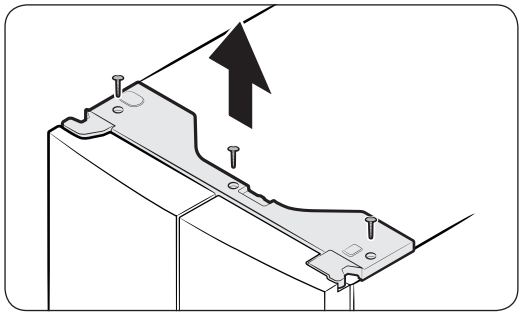

1. A porta chiusa, usare un cacciavite a croce per rimuovere le viti (x3) dal coperchio superiore. Sollevare e rimuovere il coperchio superiore con i connettori.

Untitled-58 26 2017-06-28 5:55:39

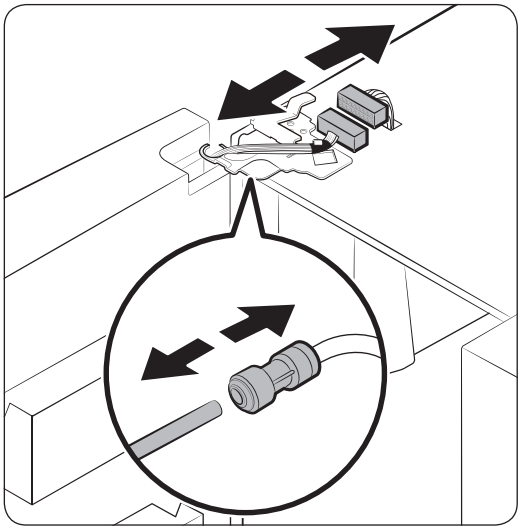

2. Scollegare i due connettori presenti sulla porta di sinistra. La posizione effettiva dei connettori dipende dal modello di frigorifero.

⚠ **ATTENZIONE**

- Non rimuovere entrambe le porte simultaneamente. Assicurarsi di rimuovere una porta alla volta. In caso contrario, una o entrambe le porte potrebbero cadere provocando lesioni fisiche alle persone.
- Assicurarsi che il frigorifero sia spento prima di scollegare i connettori.

3. Scollegare il tubo dell'acqua dall'accoppiatore posto sulla porta di sinistra come mostrato in figura.

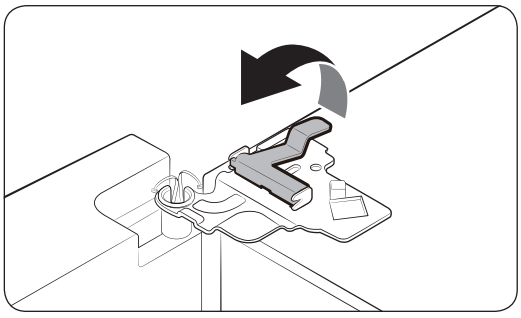

4. Sollevare delicatamente il fermo procedendo gradualmente. Al fine di evitare lesioni alle dita, non tentare di rimuovere il fermo in un'unica volta.

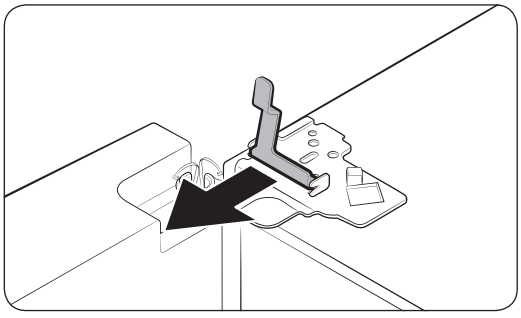

5. Sollevare il fermo per rimuoverlo.

Untitled-58 27 2017-06-28 5:55:40

Installazione

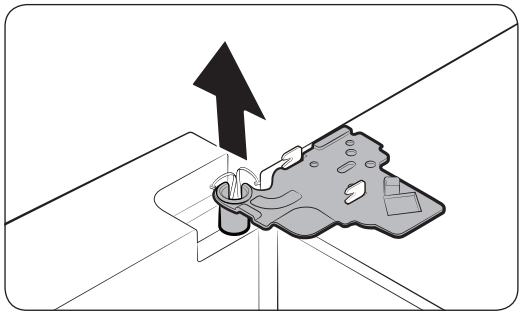

6. Aprire la porta di 90 gradi. Trattenendo la porta rimuovere la cerniera superiore.

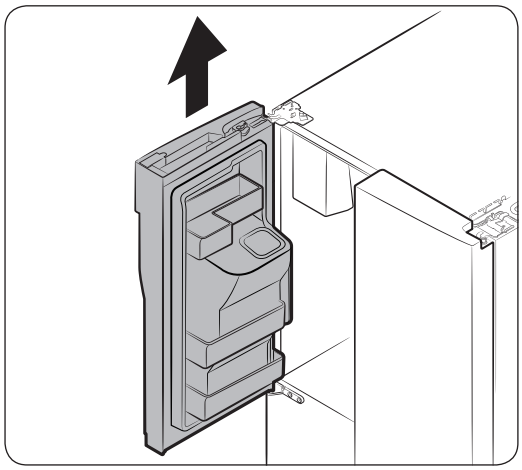

7. Sollevare delicatamente la porta per rimuoverla. Non applicare una forza eccessiva alla porta. La porta potrebbe cadere provocando lesioni alle persone.
8. Appoggiare la porta su una superficie piana.
9. Ripetere la procedura per la seconda porta.

Smontaggio delle porte del freezer

⚠ ATTENZIONE

- Rimuovere le porte del frigorifero prima di rimuovere quelle del freezer.
- Prestare attenzione nello scollegare i connettori inferiori.

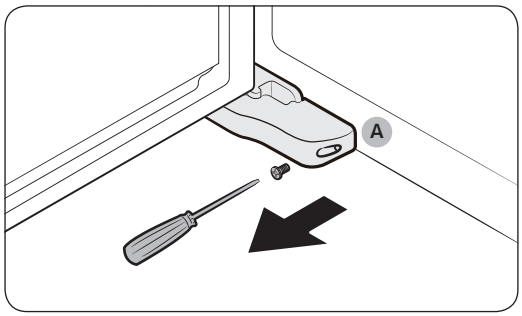

1. Tenendo la porta del freezer aperta, usare un cacciavite a croce per rimuovere la vite che trattiene il **coperchio (A)** del piedino regolabile.

Untitled-58 28 2017-06-28 5:55:40

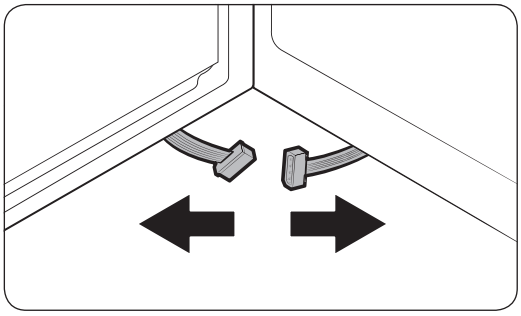

2. Quindi scollegare i connettori.

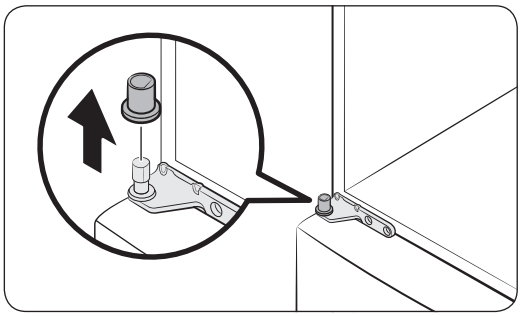

3. Sollevare per rimuovere il coperchio della cerniera centrale posta sopra la porta del freezer.

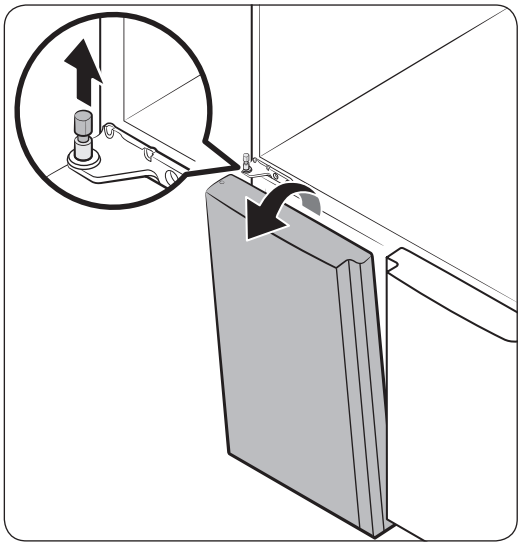

4. Estrarre il perno della cerniera, quindi spingere la porta nella direzione indicata dalla freccia per separarla.
5. Ora inclinare la porta leggermente in avanti e sollevarla delicatamente per rimuoverla. Prestare attenzione a non toccare la cerniera cerntrale perché potrebbe danneggiare il pavimento.
6. Ripetere la procedura per la seconda porta.

Untitled-58 29 2017-06-28 5:55:40

Installazione

Rimontaggio delle porte del freezer

⚠ **ATTENZIONE**

- Prima di rimontare le porte, assicurarsi che tutti i connettori elettrici siano correttamente collegati.
- La porta del freezer deve essere rimontata per prima.
- Prestare attenzione a non danneggiare o schiacciare con i piedi i cavi durante questa procedura.

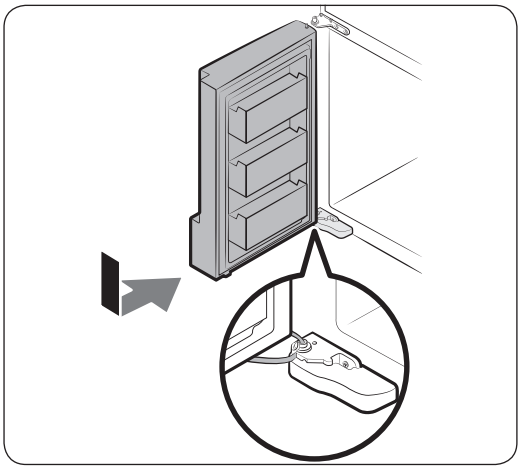

1. Inserire la porta del freezer nella cerniera inferiore spingendola contemporaneamente nella direzione indicata dalla freccia.

⚠ **ATTENZIONE**

- Prestare attenzione a non danneggiare o schiacciare con i piedi i cavi durante questa procedura.

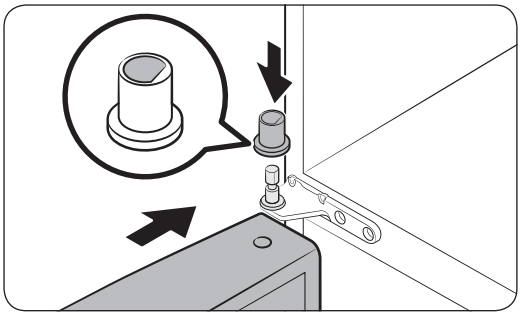

2. Inserire il perno della cerniera nel foro della cerniera. Quindi chiudere il tappo della cerniera. Da notare che il tappo della cerniera ha la forma della lettera 'D' in basso, così che possa essere inserito solo in un verso.

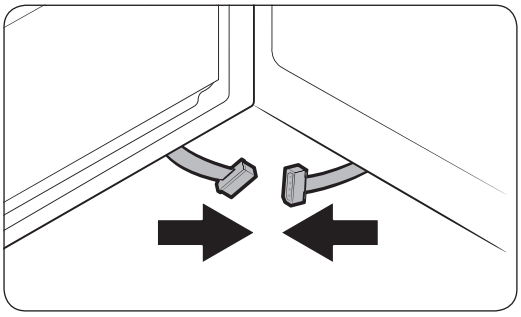

3. Tenendo la porta aperta, collegare i connettori inferiori nella direzione indicata dalla freccia.

Untitled-58 30 2017-06-28 5:55:41

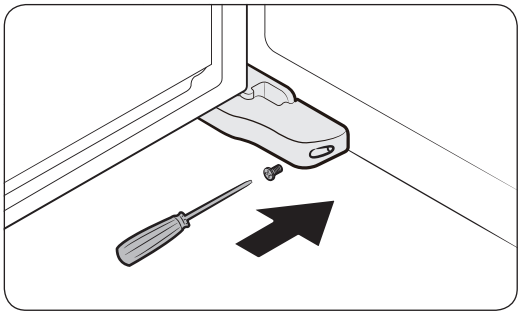

4. Agganciare il coperchio del piedino regolabile usando un cacciavite a croce (+). Prestare attenzione a non danneggiare o schiacciare con i piedi i connettori.
5. Ripetere la procedura per la seconda porta.

Rimontaggio delle porte del frigorifero

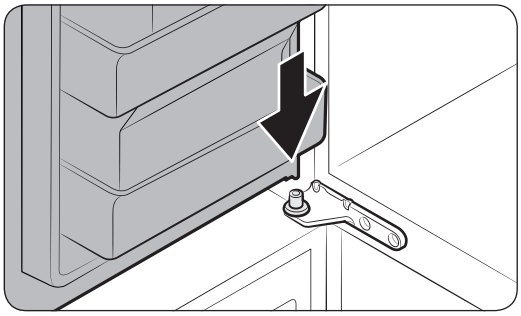

1. Tenendo la porta aperta a 90°, reinserirla nella cerniera centrale.

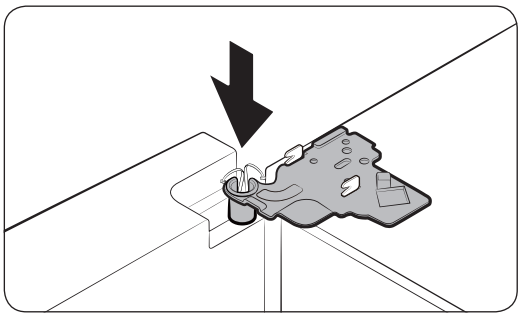

2. Portare la cerniera superiore in posizione, quindi inserirla nel foro superiore della porta.

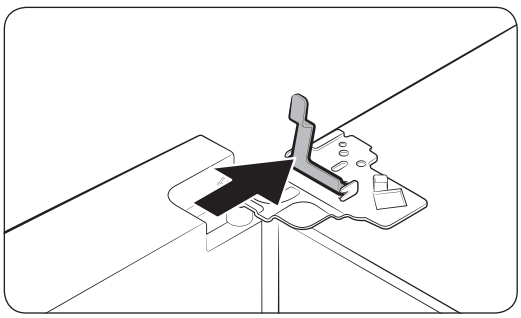

3. Inserire il fermo nella direzione della freccia.

Untitled-58 31 2017-06-28 5:55:41

Installazione

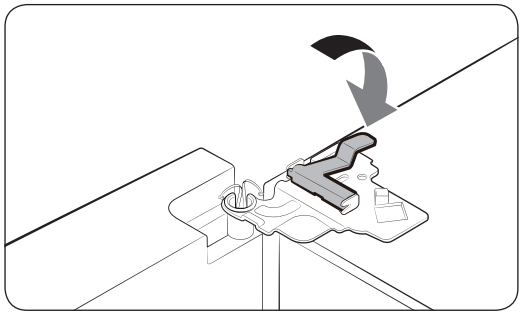

4. Tirare indietro il fermo come mostrato in figura.

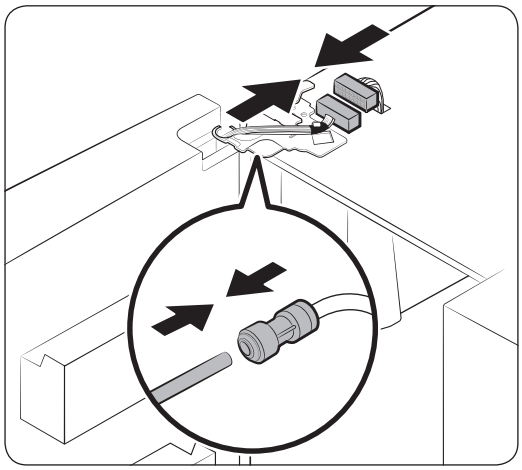

5. Collegare i connettori.

⚠ **ATTENZIONE**

- Assicurarsi che i connettori siano collegati correttamente. In caso contrario, il display non funzionerà.

6. Collegare il tubo dell'acqua.

⚠ **ATTENZIONE**

- Al fine di prevenire perdite d'acqua, assicurarsi che i fermi rossi serrino l'accoppiatore correttamente.
- Tenere i fermi fuori dalla portata dei bambini.

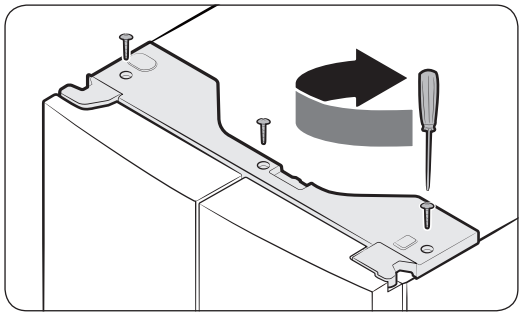

7. Ripetere la procedura per la seconda porta.

8. Montare il coperchio superiore partendo dal lato anteriore, quindi premere verso il basso il retro fino a portarlo in posizione. Quindi serrare le viti (x3).

Untitled-58 32 2017-06-28 5:55:42

Passaggi di installazione

PASSAGGIO 1 Selezionare una posizione

Requisiti della posizione:

- La superficie di appoggio deve essere solida, piana e priva di moquette o tappeti in grado di ostruire la ventilazione
- Lontano dalla luce solare diretta.
- Spazio adeguato per l'apertura e la chiusura della porta
- Non deve essere esposta a fonti di calore
- Spazio per la manutenzione e l'assistenza
- Intervallo temperature: tra 10 °C e 43 °C

Temperatura di funzionamento effettivo

Il frigorifero è stato progettato per funzionare normalmente all'interno dell'intervallo di temperature indicato per la sua classe energetica.

Classe	Simbolo	Intervallo temperatura ambiente (°C)	
		IEC 62552 (ISO 15502)	ISO 8561
Temperata estesa	SN	da +10 a +32	da +10 a +32
Temperata	N	da +16 a +32	da +16 a +32
Subtropicale	ST	da +16 a +38	da +18 a +38
Tropicale	T	da +16 a +43	da +18 a +43

NOTA

Le prestazioni di raffreddamento ed il consumo energetico del frigorifero potrebbero essere influenzati dalla temperatura ambientale, la frequenza di apertura della porta e la posizione del frigorifero. Regolare la temperatura in base alle proprie necessità.

Untitled-58 33 2017-06-28 5:55:42

Installazione

Spazio

Per i requisiti di spazio per l'installazione vedere le figure e la tabella sotto.

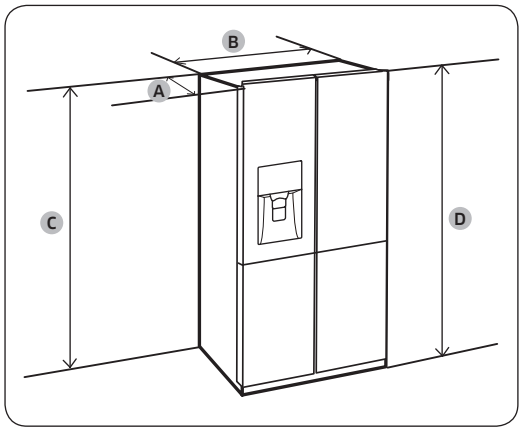

Profondità “A”	733
Larghezza “B”	908
Altezza “C”	1797
Altezza complessiva “D”	1825

(unità: mm)

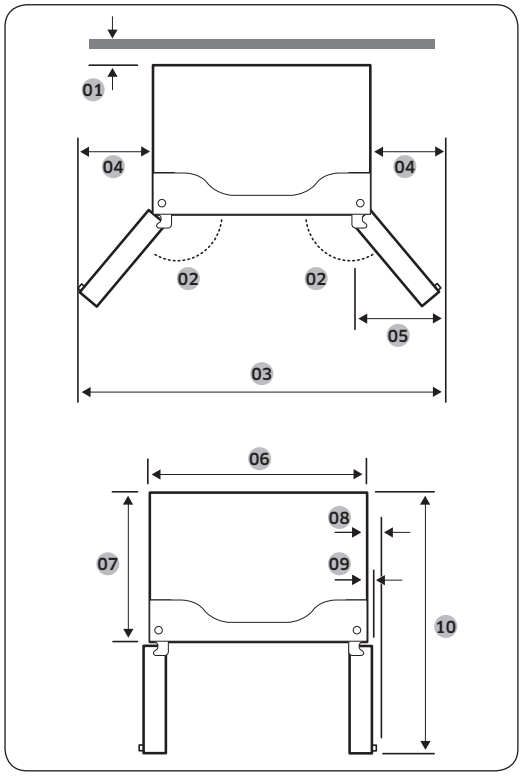

01 50 mm
02 125°
03 1515 mm
04 303 mm
05 305 mm
06 908 mm
07 610 mm
08 70 mm
09 43 mm
10 1083 mm

NOTA

Le misure riportate nella tabella sopra possono differire in base al metodo di misurazione utilizzato.

Untitled-58 34 2017-06-28 5:55:42

PASSAGGIO 2 Connessione WiFi

È possibile controllare il frigorifero da remoto usando la chiavetta Smart Home Dongle venduta a parte. Per acquistare la chiavetta Smart Home Dongle, visitare la pagina www.samsung.com e seguire le informazioni di prodotto relative alla chiavetta.

⚠ ATTENZIONE

- Esistono due tipi di chiavette Samsung Smart Home Dongle: una dedicata agli Smart TV Samsung, mentre l'altra dedicata ai dispositivi domestici Samsung.
- È necessario acquistare la chiavetta Samsung Smart Home Dongle dedicata ai dispositivi domestici. L'uso di eventuali altre chiavette potrebbe danneggiare il sistema.

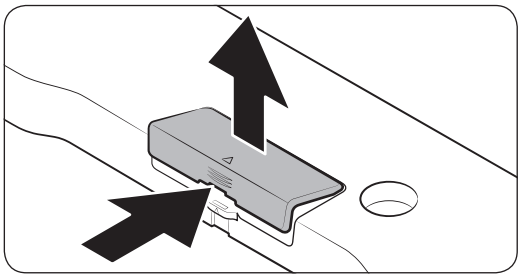

1. Premere per sbloccare l'area indicata dalla freccia del coperchio della chiavetta.
2. Aprire il coperchio della chiavetta.

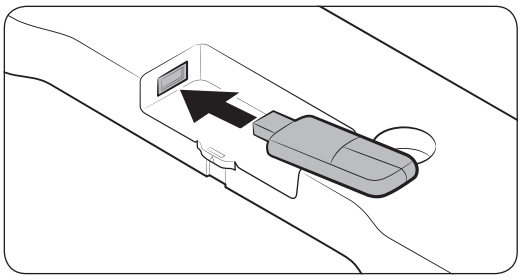

3. Inserire la chiavetta Smart Home Dongle nell'apposito alloggiamento nella direzione corretta.

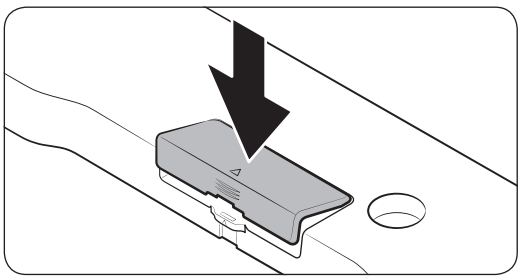

4. Inserire prima il lato superiore del coperchio della chiavetta, quindi premere come indicato per bloccarla.

Untitled-58 35 2017-06-28 5:55:43

Installazione

PASSAGGIO 3 Superficie di appoggio

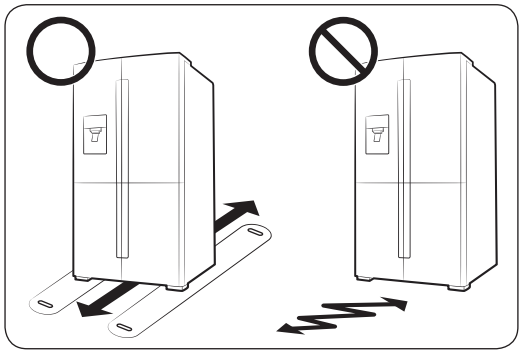

- La superficie sulla quale appoggiare il frigorifero deve essere in grado di sostenere il peso del frigorifero a pieno carico.
- Per proteggere il pavimento, inserire un listello di legno sotto ogni piedino.
- Una volta posizionato il frigorifero nella sua posizione definitiva, non spostarlo, a meno che non sia necessario, in modo da salvaguardare il pavimento. Se necessario, usare un foglio di carta spesso o del tessuto come un vecchio tappeto per facilitare lo spostamento.

NOTA

Qualora il frigorifero non passi attraverso una soglia a causa delle sue dimensioni, vedere Rimozione delle porte nel capitolo Installazione.

PASSAGGIO 4 Regolazione dei piedini di appoggio

⚠ ATTENZIONE

- Il frigorifero deve essere livellato, su una superficie stabile e solida. La mancata osservanza di tale indicazione può danneggiare il frigorifero o provocare lesioni personali.
- Il livellamento del frigorifero deve essere eseguito a frigorifero vuoto. Assicurarsi che non vi sia del cibo all'interno del frigorifero.
- Per motivi di sicurezza, regolare i piedini anteriori leggermente più alti rispetto al retro.

Il frigorifero può essere livellato usando i piedini anteriori dotati di una apposita vite di regolazione del livello. Per eseguire la regolazione usare un cacciavite a lama piatta.

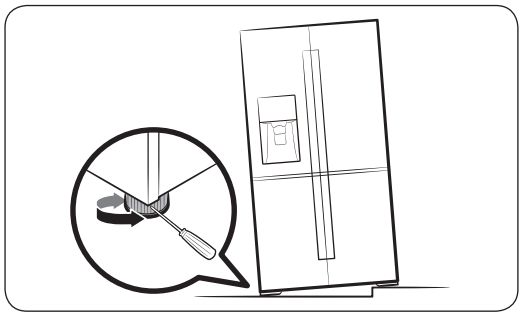

- Per regolare l'altezza del lato sinistro: Inserire il cacciavite a lama piatta nel piedino di regolazione anteriore sinistro. Ruotare il piedino in senso orario per sollevare, in senso antiorario per abbassare.
- Per regolare l'altezza del lato destro: Inserire il cacciavite a lama piatta nel piedino di regolazione anteriore destro. Ruotare il piedino in senso orario per sollevare, in senso antiorario per abbassare.

Untitled-58 36 2017-06-28 5:55:43

PASSAGGIO 5 Regolare l'altezza della porta così come lo spazio tra il frigorifero e il freezer

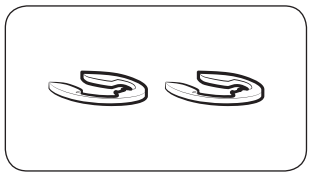

Distanziali

L'altezza della porta può essere regolata mediante gli anelli distanziali in dotazione, forniti in 4 diverse misure (1 mm, 1,5 mm, 2 mm e 2,5 mm).

Per regolare l'altezza di una porta

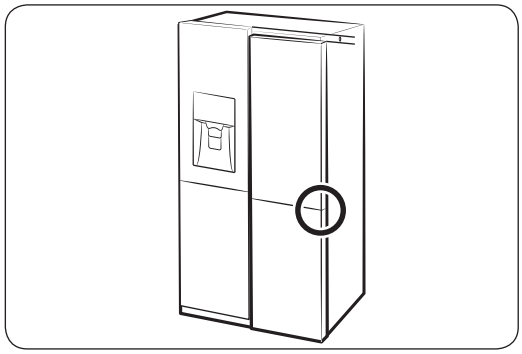

1. Controllare la differenza di altezza tra le porte, quindi sollevare e trattenere la porta inferiore.

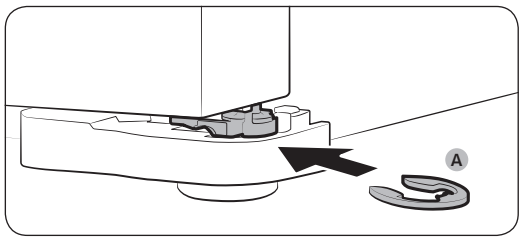

2. Inserire un **anello distanziale (A)** dello spessore opportuno tra la porta e la cerniera come mostrato in figura.

⚠ ATTENZIONE

- Inserire un solo anello distanziale a questo scopo. Inserendo infatti due o più anelli distanziali potrebbero fuoriuscire o emettere rumore di sfregamento.
- Tenere gli anelli distanziali lontano dalla portata dei bambini e conservarli per future esigenze.
- Non sollevare eccessivamente la porta. La porta potrebbe urtare e danneggiare il coperchio superiore.

Untitled-58 37 2017-06-28 5:55:43

Installazione

Come regolare lo spazio tra le porte

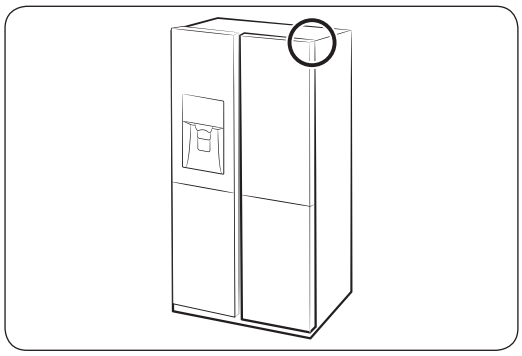

Lo spazio tra le porte può essere regolato agendo sull'apposito dado posto nell'angolo superiore destro del frigorifero.

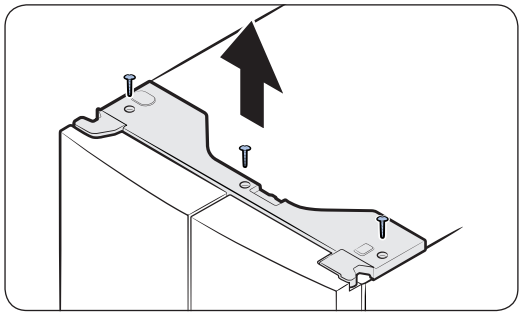

1. Tenendo la porta chiusa, usare un **cacciavite a croce** per rimuovere le 3 viti poste sul coperchio superiore con i connettori.

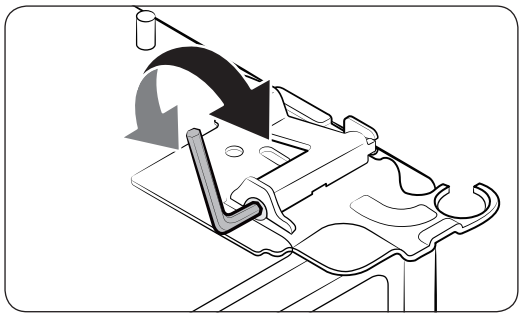

2. Usando una **brugola** da 4 mm (non fornita) correggere lo spazio tra le due porte.
   - Per aumentare lo spazio, ruotare il dado di regolazione in senso orario.
   - Per ridurre lo spazio, ruotare il dado di regolazione in senso antiorario.
3. Al termine, rimontare il coperchio superiore.

⚠ ATTENZIONE

I connettori elettrici devono rimanere intatti durante tale processo. Prestare attenzione a non schiacciare i connettori o spelare il rivestimento dei cavi.

Untitled-58 38 2017-06-28 5:55:44

PASSAGGIO 6 Collegare ad una sorgente d'acqua

⚠ ATTENZIONE

- Utilizzare il nuovo set di tubi in dotazione all'apparecchio senza riutilizzare i tubi vecchi.
- La tubazione dell'acqua deve essere collegata da un tecnico qualificato.
- La garanzia del frigorifero non copre l'installazione della tubazione dell'acqua. L'installazione della tubazione dell'acqua è considerata a carico dell'utente a meno che il costo non sia compreso nel prezzo di acquisto.
- Samsung non si assume alcuna responsabilità per l'installazione della tubazione dell'acqua. In caso di perdite di acqua, contattare l'installatore della tubazione dell'acqua.

Per collegare la mandata dell'acqua fredda alla tubazione del filtro dell'acqua

⚠ ATTENZIONE

- Assicurarsi che il tubo del filtro dell'acqua sia collegato ad una mandata di acqua potabile. Il collegamento alla mandata dell'acqua calda può causare il malfunzionamento del sistema di depurazione.

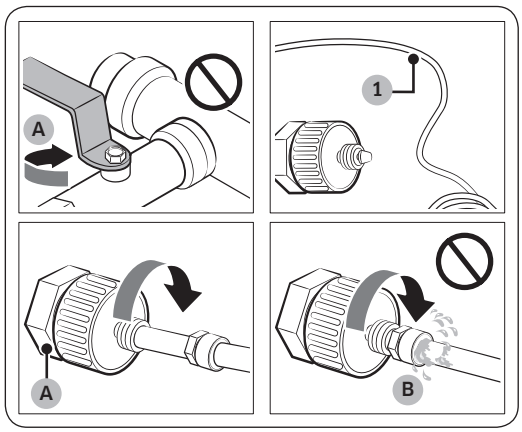

A. Chiudere la mandata dell'acqua principale

B. Nessuno spazio

1. Chiudere la mandata dell'acqua agendo sulla valvola di chiusura principale.
2. Individuare la **mandata dell'acqua (1)** fredda potabile.
3. Seguire le indicazioni riportate in Installazione delle tubazioni per collegare i tubi dell'acqua.
4. Al termine, aprire la valvola di chiusura della mandata principale e flussare circa 3 litri di acqua. Ciò permetterà di rimuovere eventuali impurità dalla tubazione.

Untitled-58 39 2017-06-28 5:55:44

Installazione

Per collegare il filtro alla tubazione

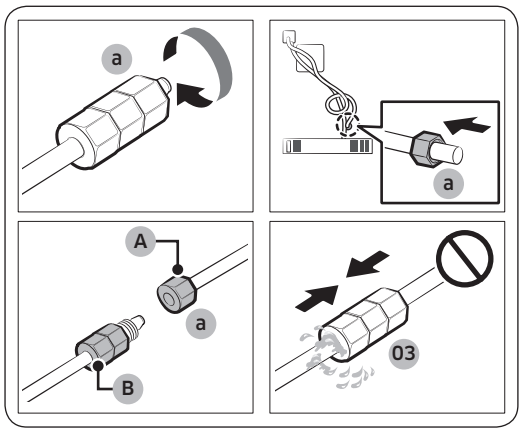

A. Tubo dell'acqua dall'unità

B. Tubo dell'acqua dal kit

1. Svitare e rimuovere il controdado (a) dal tubo dell'acqua del frigorifero ed inserirlo nel tubo di filtraggio dell'acqua.
2. Serrare il controdado (a) per collegare il tubo di filtraggio ed il tubo dell'acqua.
3. Aprire la valvola di mandata principale e verificare eventuali perdite.
4. In caso non si riscontrino perdite, flussare circa 3 litri d'acqua prima di utilizzare il frigorifero in modo da rimuovere eventuali impurità dal sistema di filtraggio dell'acqua.

Per riparare la tubazione dell'acqua

⚠ **ATTENZIONE**

La tubazione dell'acqua deve essere riparata da un tecnico specializzato. Qualora si riscontrino perdite di acqua, contattare un centro di assistenza autorizzato Samsung o l'installatore della tubazione dell'acqua.

PASSAGGIO 7 Impostazioni iniziali

Completando i seguenti passaggi, il frigorifero sarà pienamente operativo.

1. Inserire il cavo di alimentazione in una presa elettrica a muro per accenderlo.
2. Aprire la porta e controllare che la luce interna si sia accesa.
3. Impostare la temperatura sul valore più freddo e attendere un'ora. Il freezer si raffredderà moderatamente e il motore girerà regolarmente.
4. Attendere fino a quando il frigorifero abbia raggiunto la temperatura impostata. Il frigorifero è ora pronto per l'uso.

PASSAGGIO 8 Controllo finale

Al termine dell'installazione, accertarsi che:

- Il frigorifero sia collegato ad una presa elettrica e sia dotato di una opportuna messa a terra.
- Il frigorifero sia installato su una superficie piana e livellata con sufficiente spazio dalla parete o dal mobile.
- Il frigorifero sia livellato e stabilmente posizionato sul pavimento.
- La porta si apra e si chiuda liberamente e la luce interna si accenda automaticamente all'apertura della porta.

Untitled-58 40 2017-06-28 5:55:44

Funzionamento

Pannello funzioni

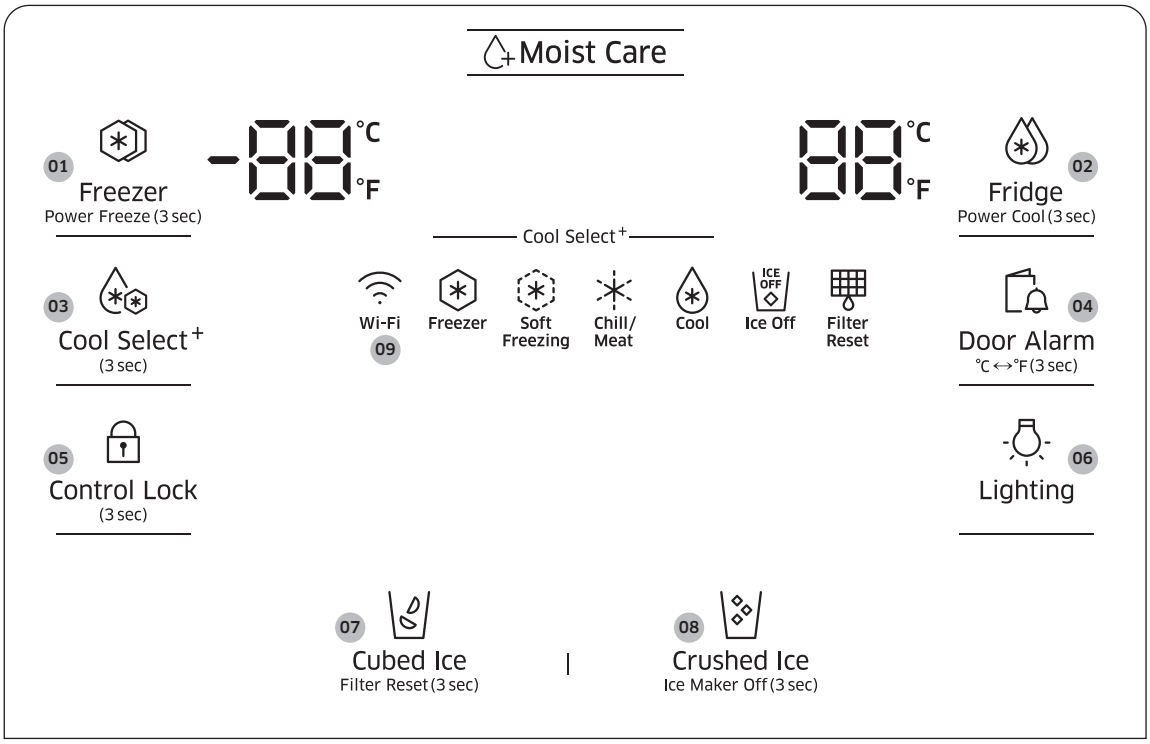

01 Freezer / Power Freeze (Raffreddamento rapido)

02 Fridge (Frigo) / Power Cool (Congelamento rapido)

03 Cool Select+ (FlexZone)

04 Door Alarm (Allarme porta) / °C ↔°F

05 Control Lock (Blocco controlli)

06 Lighting (Illuminazione)

07 Cubed Ice (Ghiaccio a cubetti) / Filter Reset (Rest filtro)

08 Crushed Ice (Ghiaccio tritato) / Ice Maker Off (Disattivazione Ice maker)

09 Connessione di rete

Untitled-58 41 2017-06-28 5:55:44

Funzionamento

01 Freezer / Raffreddamento rapido (3 sec)

Freezer	Il tasto **Freezer** può essere usato per impostare la temperatura del freezer o per attivare/disattivare la funzione Raffreddamento rapido. Intervallo temperature disponibile: tra -15 °C e -23 °C
Power Freeze (Raffreddamento rapido)	La funzione Raffreddamento rapido accelera il processo di congelamento attivando la massima velocità di ventilazione. Il freezer continua a funzionare al massimo per diverse ore quindi torna alla temperatura precedente. • Per attivare la funzione Raffreddamento rapido, tenere premuto il tasto **Freezer** per 3 secondi. La corrispondente spia (❄) si illumina, ed il frigorifero accelera il processo di raffreddamento. • Per disattivarla, tenere premuto nuovamente il tasto **Freezer** per 3 secondi. Il freezer torna all'impostazione di temperatura precedente. • Per congelare grandi quantità di cibo, attivare la funzione Raffreddamento rapido per almeno 20 ore prima di inserire il cibo nel freezer. **NOTA** L'uso della funzione Raffreddamento rapido aumenta il consumo energetico. Accertarsi di disattivare le funzioni per tornare alle impostazioni di temperatura precedenti qualora non si desideri utilizzarle.

02 Frigo / Congelamento rapido (3 sec)

Fridge (Frigo)	Il tasto **Fridge (Frigo)** può essere usato per impostare la temperatura del frigorifero o per attivare/disattivare la funzione Congelamento rapido. È possibile regolare manualmente la temperatura di raffreddamento del frigorifero. La spia della temperatura indica la temperatura correntemente impostata. Tenere premuto **Fridge (Frigo)** per impostare la temperatura desiderata tra 1 °C e 7 °C.
Power Cool (Congelamento rapido)	Congelamento rapido accelera il processo di raffreddamento attivando la massima velocità di ventilazione. Questo è utile per raffreddare rapidamente del cibo che si guasti in poco tempo, o dopo l'apertura prolungata della porta. Il frigorifero continua a funzionare al massimo per diverse ore quindi torna alla temperatura precedente. Tenere premuto il tasto **Fridge (Frigo)** per 3 secondi.

Untitled-58 42 2017-06-28 5:55:44

NOTA

Variando la temperatura sul pannello, esso visualizza la temperatura corrente all'interno del frigorifero fino a quando essa raggiunge la temperatura impostata. Quindi, il pannello visualizza la nuova temperatura impostata. Da notare che ci vorrà del tempo perché il frigorifero raggiunga la nuova temperatura impostata. Ciò è normale. Durante tale tempo, non è necessario impostare nuovamente la temperatura.

03 FlexZone

Con la funzione FlexZone, è possibile disporre i cibi in modo organizzato nella zona Zona a refrigerazione controllata, situata in basso a destra nel frigorifero. Tenere premuto il tasto **Cool Select+ (FlexZone)** per 3 secondi, quindi premere ripetutamente per scorrere le diverse modalità. Una volta raggiunta la modalità desiderata, rilasciare il tasto. Vi sono 4 modalità disponibili:

Freezer	Selezionare **Freezer** per impostare la Zona a refrigerazione controllata alla stessa temperatura del freezer. Usare questa impostazione per mantenere la temperatura dei surgelati.
Soft Freezing (Surgelazione leggera)	Selezionare **Soft Freezing (Surgelazione leggera)** per impostare la temperatura della Zona a refrigerazione controllata a -5 °C. Ciò è utile per mantenere freschi carne e pesce più a lungo.
Chill/Meat (Fresco/Carne)	Selezionare **Chill/Meat (Fresco/Carne)** per impostare la temperatura della Zona a refrigerazione controllata a -1 °C. Usare questa impostazione per mantenere freschi alimenti delicati quali carne, pesce, salumi e formaggi.
Cool (Freddo)	Selezionare **Cool (Freddo)** per impostare la temperatura della Zona a refrigerazione controllata a 2 °C. Usare questa impostazione per mantenere freddi cibi generici quali acqua, succhi, bevande e birra.

⚠ ATTENZIONE

- Nella disattivazione di questa funzione, dai cibi potrebbero fuoriuscire liquidi a causa della differenza di temperatura.
- Non conservare carni o cibi nella Zona a refrigerazione controllata con le impostazioni del frigo. Le carni o il cibo potrebbero guastarsi.

NOTA

Qualora il tasto non si attivi, assicurarsi che non sia stato attivato il blocco dei tasti. Tenere premuto il tasto **Control Lock (Blocco controlli)** per più di 3 secondi fino a quando la spia di blocco si spegne. Quindi tenere premuto il tasto **Cool Select+ (FlexZone)** per più di 3 secondi per cambiare la modalità.

Untitled-58 43 2017-06-28 5:55:44

Funzionamento

04 Allarme porta / °C ↔°F (3 sec)

Door Alarm (Allarme porta)	È possibile impostare l'allarme per un promemoria. Se la porta viene lasciata aperta per oltre 2 minuti, l'allarme suonerà e la spia Alarm (Allarme) lampeggerà. È possibile attivare e disattivare la funzione premendo il tasto **Door Alarm (Allarme porta)**. L'allarme è attivo come impostazione predefinita dalla fabbrica.
°C ↔°F	Il tasto **Door Alarm (Allarme porta)** può essere usato per passare dai valori espressi in Gradi Centigradi a quelli in Gradi Fahrenheit. Per passare da una scala di temperature ad un'altra, tenere premuto il tasto **Door Alarm (Allarme porta)** per 3 secondi per cambiare la scala della temperatura prescelta.

05 Blocco controlli (3 sec)

Control Lock (Blocco controlli)	Per impedire l'attivazione accidentale dei comandi, tenere premuto il tasto **Control Lock (Blocco controlli)** per 3 secondi. Tutti i controlli verranno disabilitati con la spia ( ) accesa. Per disattivare la funzione, tenere premuto nuovamente il tasto per 3 secondi. I controlli torneranno disponibili.
Autenticazione dispositivo	Durante il collegamento alla app Samsung Smart Home o ai dispositivi Smart Samsung come i TV Smart Samsung, seguire le istruzioni visualizzate sullo schermo o nella app e tenere premuto **Control Lock (Blocco controlli)** per 5 secondi. Il pannello della temperatura visualizza "**on**" per 5 secondi prima di continuare la procedura di autenticazione. Notare che la funzione Blocco controlli non sarà inflenzata da questa autenticazione.

06 Illuminazione

Lighting (Illuminazione)	Come impostazione predefinita, la spia del dispenser si attiva solo quando il dispenser viene usato. Per mantenere la spia del dispenser accesa, premere **Lighting (Illuminazione)**. Si accende anche la spia di illuminazione. Per spegnere la spia, premere nuovamente **Lighting (Illuminazione)**.

Untitled-58 44 2017-06-28 5:55:45

07 Ghiaccio a cubetti / Rest filtro (3 sec)

Cubed Ice (Ghiaccio a cubetti)	È possibile selezionare il tipo di ghiaccio desiderato. Premere **Cubed Ice (Ghiaccio a cubetti)** per erogare ghiaccio a cubetti. Si accende la relativa spia.
Filter Reset (Rest filtro)	Dopo circa 6 mesi (circa 1200 litri) di erogazione dell'acqua tramite il filtro originale, la spia Filter (Filtro) lampeggia in rosso per ricordare che il filtro necessita di una sostituzione. Se ciò accadesse, sostituire il filtro e tenere premuto **Cubed Ice (Ghiaccio a cubetti)** per 3 secondi. La durata del filtro verrà ripristinata e la spia Filter (Filtro) si spegnerà. **NOTA** • In alcune aree geografiche l'acqua ha un elevato tasso di calcare. Ciò può ridurre la durata del filtro. In tali aree, sarà necessario sostituire il filtro dell'acqua più spesso di quanto specificato sopra. • Qualora l'acqua non venga erogata in modo corretto, sostituire il filtro dell'acqua poiché tale situazione potrebbe dipendere da un filtro dell'acqua molto saturo.

08 Ghiaccio tritato / Disattivazione Ice maker (3 sec)

Crushed Ice (Ghiaccio tritato)	È possibile selezionare il tipo di ghiaccio desiderato. Premere **Crushed Ice (Ghiaccio tritato)** per erogare ghiaccio tritato. Si accende la relativa spia.
Ice Maker Off (Disattivazione Ice maker)	Per disabilitare la produzione di ghiaccio, tenere premuto per 3 secondi. In questa modalità, la produzione di ghiaccio è disabilitata anche premendo il tasto **Cubed Ice (Ghiaccio a cubetti)** o **Crushed Ice (Ghiaccio tritato)**.

Untitled-58 45 2017-06-28 5:55:45

Funzionamento

09 Connessione di rete

È possibile usare la chiavetta Smart Home Dongle opzionale (venduta a parte) per controllare e monitorare il frigorifero mediante la app Samsung Smart Home. Per maggiori informazioni, vedere la sezione Samsung Smart Home.

NOTA

- Tra i sistemi di crittografia consigliati vi sono WPA/TKIP e WPA2/AES. Eventuali protocolli Wi-Fi nuovi o non standard non sono supportati.
- Le reti wireless possono essere influenzate dagli ambienti di comunicazione wireless circostanti.
- Se il vostro provider di servizi internet registra l'indirizzo MAC dei PC o dei modem ai fini di una identificazione, la Smart Home Dongle potrebbe non riuscire a collegarsi ad Internet. In tale caso, rivolgersi al proprio provider di servizi internet per ricevere assistenza tecnica.
- Se il vostro provider di servizi internet registra l'indirizzo MAC dei PC o dei modem ai fini di una identificazione, la Smart Home Dongle potrebbe non riuscire a collegarsi ad Internet. In tale caso, rivolgersi al proprio provider di servizi internet per ricevere assistenza tecnica.
- Per configurare le impostazioni del router wireless (AP), vedere il manuale dell'utente del router.
- Le impostazioni del firewall del sistema di rete possono impedire la connessione Internet. In tale caso, contattare il provider di servizi internet per richiedere assistenza. Qualora tale sintomo persista, contattare un Centro di assistenza autorizzato o un rivenditore Samsung.
- La Smart Home Dongle supporta le reti Wi-Fi 2,4 GHz con IEEE 802.11 b/g/n e protocolli Soft-AP.
- I router Wi-Fi non approvati possono non riuscire a collegarsi alle chiavette Smart Home Dongle.

Untitled-58 46 2017-06-28 5:55:45

Samsung Smart Home

Installazione

Visitare il Google Play Store o il Apple App Store e cercare “Samsung Smart Home”. Scaricare e installare la app Samsung Smart Home fornita da Samsung Electronics sul proprio dispositivo smart.

NOTA

- La app Samsung Smart Home supporta i sistemi operativi Android 4.0 (ICS) o versioni successive o iOS 7.0 e successive ed è ottimizzata per gli smartphone Samsung (serie Galaxy S e Galaxy Note).
- Al fine di ottenere migliori prestazioni, la app Samsung Smart Home è soggetta a modifiche senza preavviso, o una interruzione del supporto in base alle politiche del produttore.

Account Samsung

Per utilizzare la app è necessario registrare un proprio account Samsung. Qualora non si disponga di un account Samsung, seguire le istruzioni visualizzate sullo schermo per crearne uno gratuito.

Introduzione

1. Inserire la chiavetta Smart Home Dongle nella corrispondente porta del frigorifero.
2. Eseguire la app Samsung Smart Home ed accedere al proprio account Samsung. Agli utenti di iPhone viene richiesto di fornire le informazioni di login ad ogni accesso alla app.
3. Selezionare **Devices (Dispositivi)** > l'icona **+** quindi **Refrigerator (Frigorifero)**.
4. Seguire le istruzioni visualizzate sullo schermo per fornire le informazioni necessarie sul router e selezionare **Next (Successivo)**.
5. Tenere premuto il tasto **Fridge (Frigo)** per più di 5 secondi fino alla comparsa del messaggio "AP" sul display. Il frigorifero verrà registrato nella app.
6. Una volta terminata la registrazione del dispositivo, l'icona del frigorifero comparirà nella app Samsung Smart Home.
7. Toccare l'icona del frigorifero per aprire la pagina del frigorifero.
8. Quando viene stabilita la connessione di rete, l'icona Wi-Fi si illumina nel proprio frigorifero.

App Frigorifero

Controllo integrato

È possibile monitorare e controllare il proprio frigorifero in casa così come a distanza.

- Selezionare l'icona del frigo nella app Samsung Smart Home per aprire la pagina del frigorifero.
- Verificare lo stato operativo o le notifiche dal proprio frigorifero e cambiare le opzioni o impostazioni se necessario.

NOTA

Alcune opzioni o impostazioni del frigorifero potrebbero non essere disponibili per il controllo da remoto.

Untitled-58 47 2017-06-28 5:55:45

Funzionamento

Caratteristiche principali

Registrare gli apparecchi compatibili con i servizi Samsung Smart Home nel server Samsung Smart Home per effettuarne il controllo da remoto.

Panoramica del menu

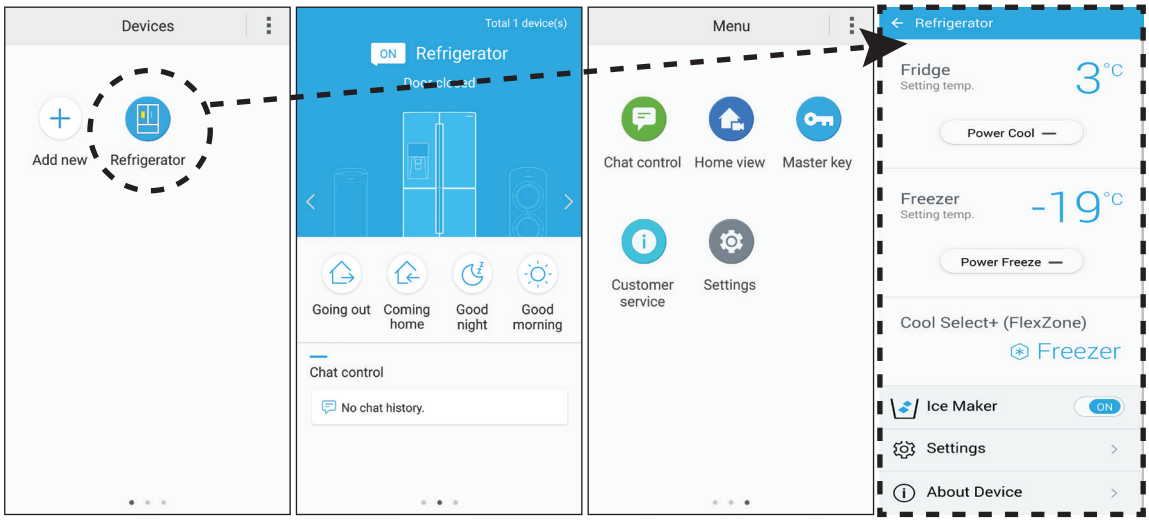

- Selezionare **Refrigerator (Frigorifero)** per accedere alla pagina di impostazione del frigorifero.
- Scorrere per passare alla pagina successiva.

Chat control (Controllo chat)	È possibile controllare i propri apparecchi Smart Home Samsung da remoto o controllarne lo stato operativo.
Home view (Vista Home)(solo modelli che ne sono dotati)	Usando la webcam incorporata di un dispositivo Samsung smart home, è possibile monitorare il proprio soggiorno. Questa funzione è disponibile solo nei modelli che la supportano.
Master key (Chiave principale)	La chiave principale è studiata per bloccare il sistema in seguito ad alcune azioni dell'utente, quali uscire di casa, tornare a casa, andare a letto la sera, svegliarsi al mattino. Questa funzione è disponibile solo nei modelli che la supportano.
Customer service (Assistenza client)	Il manuale dell'utente è scaricabile e le informazioni di contatto per l'assistenza cliente sono disponibili.
Settings (Impostazioni)	È possibile controllare il dispositivo collegato così come le informazioni sul software (versione e licenza open source) ed aggiungere dispositivi o selezionare un paese. È possibile simulare il funzionamento del dispositivo corrente a scopi dimostrativi.

Untitled-58 48 2017-06-28 5:55:46

Impostazioni del frigorifero

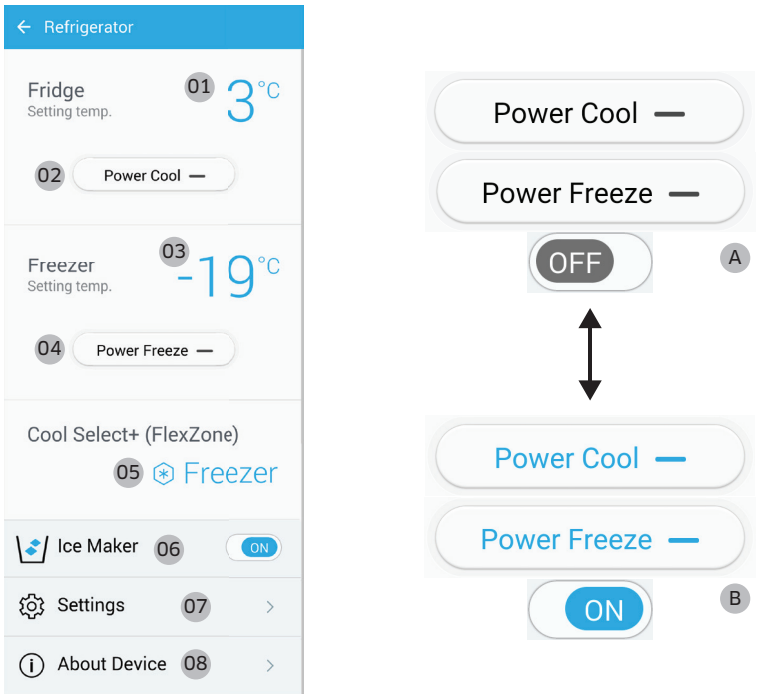

A : Disabilitato (nero)

B : Abilitato (blu)

Fridge (Frigo)	**01** Visualizza la temperatura impostata del frigorifero. **02** È possibile attivare e disattivare la modalità Congelamento rapido, e controllare le impostazioni correnti.
Freezer	**03** Visualizza la temperatura impostata del freezer. **04** È possibile attivare e disattivare la modalità Power Freeze (Raffreddamento rapido), e controllare le impostazioni correnti.
Cool Select+ (FlexZone)	**05** Visualizza le impostazioni della modalità corrente
Ice Maker	**06** È possibile attivare o disattivare la Ice Maker e verificarne le impostazioni correnti così come lo stato della produzione di ghiaccio.

Untitled-58 49 2017-06-28 5:55:47

Funzionamento

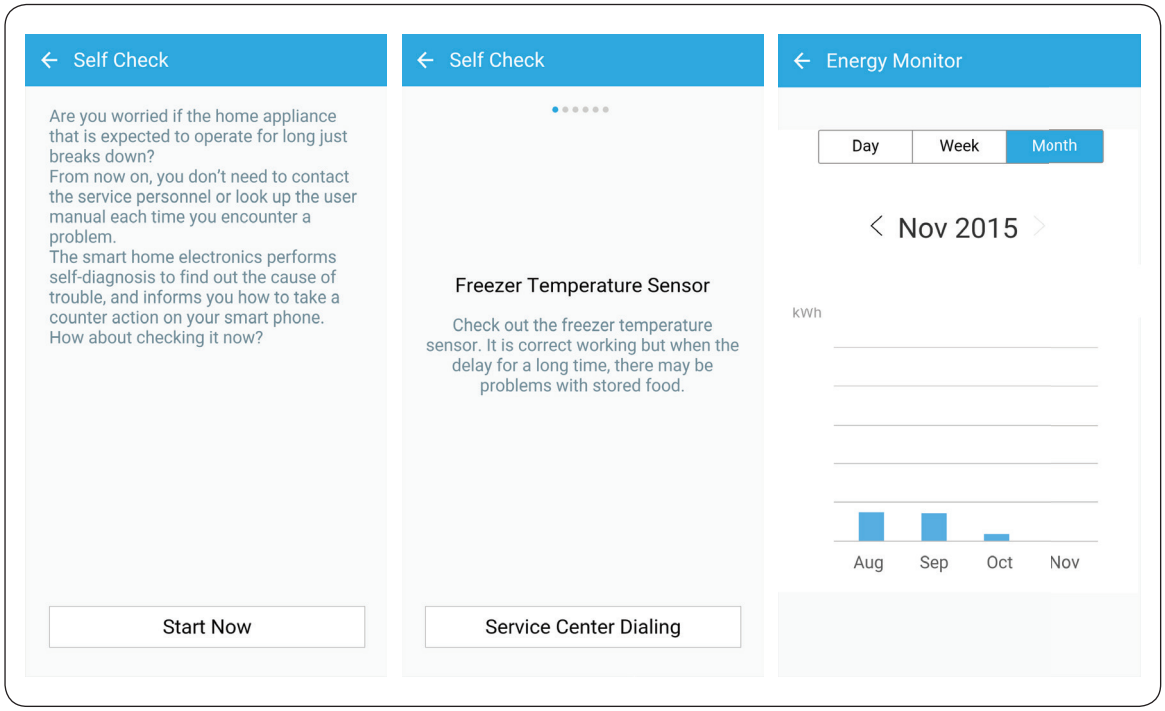

Settings (Impostazioni)	**07** Nella schermata Impostazioni, è possibile monitorare lo stato di utilizzo energetico del frigorifero nel formato preferito. I formati supportati sono rapporti relativi a consumi energetici cumulativi giornalieri, settimanali o mensili e coprono un massimo di 180 giorni.
About Device (Informazioni sul dispositivo)	**08** Visualizza le informazioni sul prodotto, compresa la versione corrente, la guida, il Controllo automatico e l'Help Desk. Il manuale dell'utente è scaricabile e le informazioni di contatto per l'assistenza cliente sono disponibili. Self Check (Controllo automatico) Mediante la funzione Controllo automatico, è possibile rivedere i risultati della diagnosi del proprio frigorifero. Se il frigorifero rileva un problema da verificare, ne visualizza le informazioni dettagliate che possono poi essere utilizzate dall'assistenza clienti.

Untitled-58 50 2017-06-28 5:55:48

Funzioni speciali

Il frigorifero è dotato di alcune funzioni comode per l'utente.

Dispenser dell'acqua

Con il dispenser dell'acqua, è possibile erogare acqua fredda senza dover aprire la porta del frigorifero.

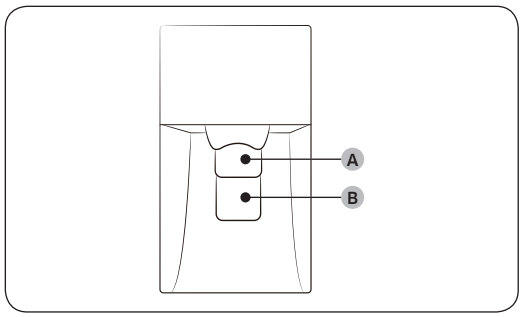

Il dispenser dell'acqua offre 3 opzioni: acqua fredda, ghiaccio in cubetti e ghiaccio tritato.

Se non si desidere erogare del ghiaccio, premere la **leva dell'acqua (B)**.

Con il Ice Maker abilitato,

1. Premere per selezionare il tipo di ghiaccio desiderato.
2. Appoggiare un bicchiere sulla **leva del ghiaccio (A)** e spingerla. Il ghiaccio viene erogato dal dispenser.
3. Quindi appoggiare un bicchiere sulla **leva dell'acqua (B)** e spingerla. L'acqua viene erogata dal dispenser.

NOTA

- Per erogare ghiaccio e acqua, premere prima la **leva del ghiaccio (A)**, poi spostare il bicchiere e premere la **leva dell'acqua (B)**.
- Premendo entrambe le leve contemporaneamente, verrà azionata solo la leva premuta per prima.
- Per evitare fuoriuscite, attendere 1 secondo prima di rimuovere il bicchiere dopo l'erogazione.
- Assicurarsi che il bicchiere sia allineato al dispenser in modo da prevenire una fuoriuscita dell'acqua.
- Qualora non si utilizzi il dispenser dell'acqua per 2-3 giorni, la prima acqua erogata potrebbe avere un odore o un sapore insoliti. Ciò non indica un guasto al sistema. Buttare i primi 1-2 bicchieri di acqua.

Untitled-58 51 2017-06-28 5:55:48

Funzionamento

Ice maker

Il frigorifero è dotato di una macchina di produzione del ghiaccio incorporata in grado di erogare automaticamente il ghiaccio in modo da poter godere di cubetti di ghiaccio o ghiaccio tritato di acqua filtrata secondo le proprie preferenze.

Produzione di ghiaccio

Per garantire una produzione corretta di ghiaccio e mantenere sempre del ghiaccio disponibile nella vaschetta di raccolta dopo l'uso del frigorifero dopo la prima volta, seguire queste istruzioni:

1. Lasciare il frigorifero in funzione per almeno 24 ore in modo da garantire prestazioni ottimali.
2. Versare da 4 a 6 cubetti di ghiaccio in un bicchiere.
3. Attendere altre 8 ore ed estrarre altri 4-6 cubetti di ghiaccio.
4. Attendere altre 16 ore e estrarre il primo bicchiere pieno di ghiaccio.

NOTA

- Consumando tutto il ghiaccio in una sola volta, attendere 8 ore prima di poter estrarre altri 4-6 cubetti di ghiaccio. Ciò garantirà che la vaschetta di raccolta del ghiaccio venga riempita correttamente con ghiaccio.
- I cubetti di ghiaccio generati rapidamente possono sembrare bianchi e ciò è da considerarsi normale.

Diagnosi

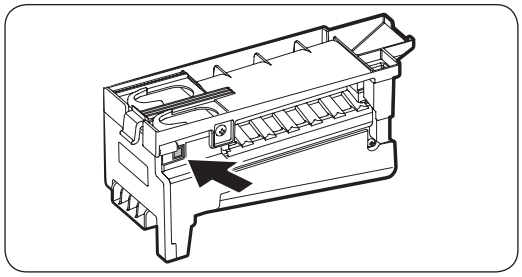

Se non viene prodotto alcun cubetto di ghiaccio, controllare prima il Ice maker.

Per controllare l'ice maker.

1. Premere **Test** sul lato del Ice maker. Premendo il pulsante di estrazione si udirà un suono (ding-dong).
2. Se l'ice maker funziona correttamente si udirà un altro suono.

ATTENZIONE

- Se il suono della macchina del ghiaccio viene prodotto continuamente, contattare l'installatore delle tubazioni o un Centro di assistenza autorizzata Samsung.
- Non premere continuamente il tasto di prova quando il cassetto è pieno di ghiaccio o acqua. L'acqua potrebbe traboccare oppure il ghiaccio potrebbe bloccare la vaschetta portaghiaccio.
- Non inserire alimenti nella vaschetta portaghiaccio. Il cibo congelato potrebbe danneggiare l'Ice maker, particolarmente durante l'apertura o chiusura della porta.

Untitled-58 52 2017-06-28 5:55:48

- Quando il frigorifero riprende il normale funzionamento dopo un blackout elettrico, la vaschetta portaghiaccio potrebbe contenere un ammasso informe di cubetti di ghiaccio sciolti, portando quindi ad un malfunzionamento del sistema. Al fine di prevenire tale situazione, assicurarsi di vuotare la vaschetta portaghiaccio prima di usare il frigorifero.
- Non inserire mai le dita o altri oggetti nel foro del dispenser del ghiaccio. Ciò può causare lesioni personali o danni materiali.
- Nell'inserire la vaschetta del Ice maker, assicurarsi che sia ben centrata all'ingresso. Altrimenti la vaschetta può incastrarsi.

Disattivazione Ice Maker

Premendo Ice Maker per disattivare l'Ice maker, rimuovere tutti i cubetti di ghiaccio dalla vaschetta di raccolta. I restanti cubetti di ghiaccio potrebbero fondersi insieme rendendone difficile la rimozione.

Per estrarre la vaschetta portaghiaccio.

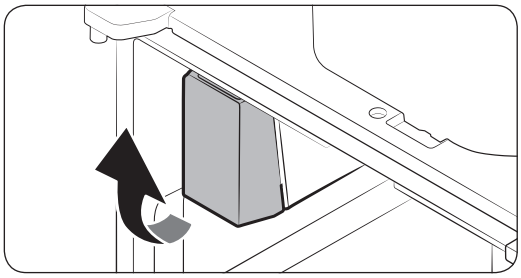

1. Afferrare il fondo della vaschetta con una mano ed il lato con l'altra mano.

2. Sollevarla delicatamente ed estrarla.

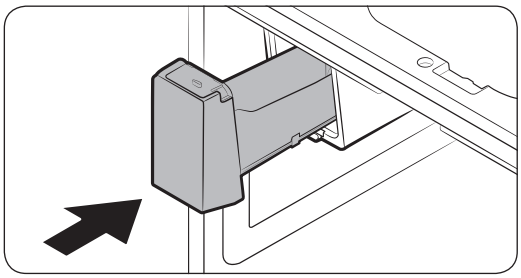

3. Rimuovere i restanti cubetti di ghiaccio e rimontare la vaschetta in posizione.

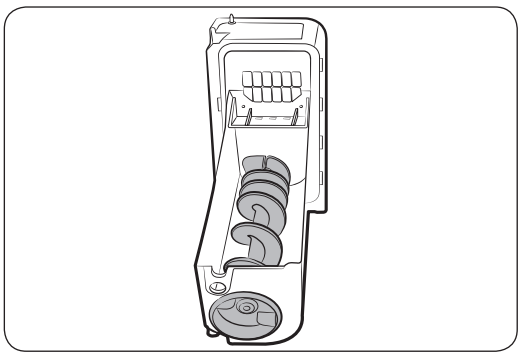

Se la vaschetta non è correttamente alloggiata, ruotare l'estrattore di 90 gradi e riprovare.

Untitled-58 53 2017-06-28 5:55:49

Funzionamento

NOTA

- La rimozione della vaschetta portaghiaccio non influenza le prestazioni termiche e meccaniche del frigorifero.

Intorbidamento dell'acqua

L'acqua erogata al frigorifero scorre attraverso un filtro anticalcare. Durante il processo di filtraggio, l'acqua flussata attraverso il filtro aumenta di pressione saturandosi con ossigeno ed azoto. Ciò causa temporaneamente l'aspetto nebuloso dell'acqua durante l'erogazione. Ciò è normale e l'aspetto tornerà normale dopo pochi secondi.

Ripiano freezer (ASSY SHELF FRE)

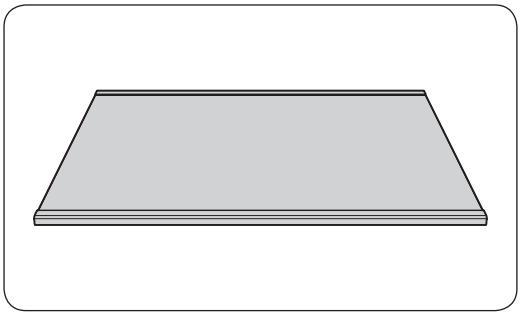

Per avere maggiore spazio a disposizione nel **freezer** o nel comparto **CoolSelect+ (FlexZone)**, rimuovere il **cassetto centrale** del **freezer** o il comparto **CoolSelect+ (FlexZone)**, quindi inserire il **ripiano freezer** tra il cassetto centrale ed il cassetto inferiore.

- L'inserimento del ripiano del freezer non influenza le prestazioni termiche e meccaniche del frigorifero.
- Rimuovere la pellicola protettiva del ripiano del freezer prima di inserirlo.

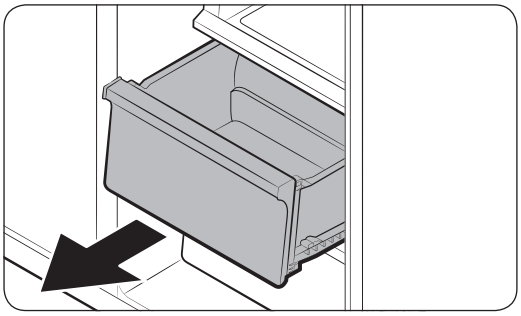

1. Far scorrere ed estrarre il **cassetto centrale**.

Untitled-58 54 2017-06-28 5:55:49

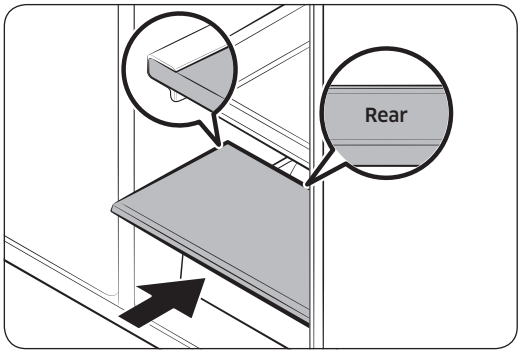

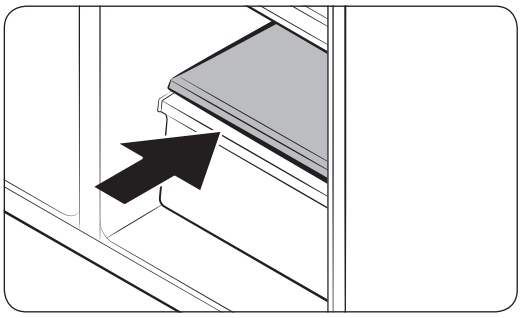

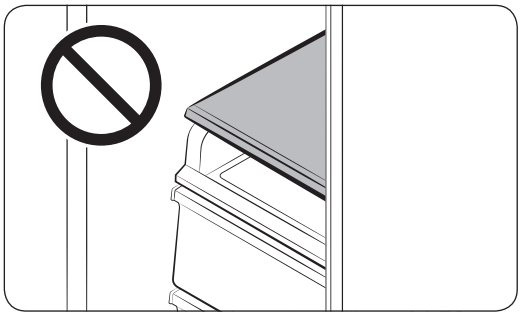

2. Inserire il **ripiano freezer** al posto del **cassetto centrale**. Assicurarsi che la scritta **REAR (RETRO)** posizionata sul retro del ripiano sia rivolta verso l'alto.

⚠ **ATTENZIONE**

- Il **ripiano freezer (ASSY SHELF FRE)** è studiato appositamente per sostituire il **cassetto centrale** in modo da avere maggiore spazio disponibile. Non inserire il ripiano freezer sopra il **ripiano scorrevole**.
- Assicurarsi di inserire il ripiano freezer nella direzione corretta. In caso contrario potrebbe danneggiarsi.
- Conservare il cassetto centrale per un futuro utilizzo.

Untitled-58 55 2017-06-28 5:55:49

Manutenzione

Pulizia e manutenzione

Contenitore portaghiaccio

Se per un periodo prolungato di tempo non si estrae del ghiaccio, è possibile che nella vaschetta si formino blocchi di ghiaccio. In tale caso, estrarre la vaschetta e vuotarla.

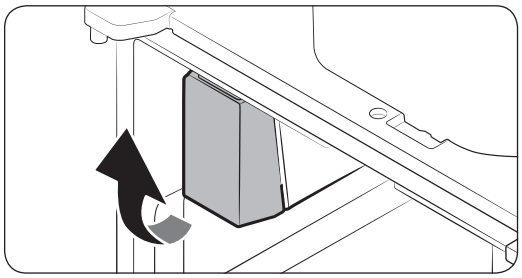

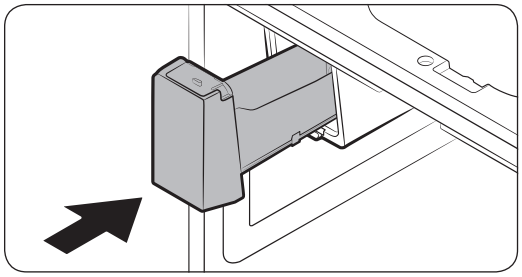

1. Per estrarre la vaschetta del ghiaccio, sollevarla delicatamente ed estrarla lentamente tenendo fermo il fondo con una mano ed il lato con l'altra mano.
2. Sollevare ed estrarre la vaschetta portaghiaccio delicatamente. Vuotare la vaschetta.
3. Al termine, reinserie la vaschetta in posizione. Se la vaschetta non si alloggia correttamente, ruotare l'estrattore di 90 gradi e riprovare.

⚠ ATTENZIONE

- Non applicare una forza eccessiva sul coperchio della vaschetta. Il coperchio potrebbe rompersi.
- Non chiudere la porta con forza. Potrebbe versarsi dell'acqua nell'ice maker.
- Asciugare subito eventuale ghiaccio o acqua caduti accidentalmente sul pavimento per evitare lesioni.
- Per evitare incidenti o lesioni, non lasciare che i bambini giochino con il dispenser dell'acqua o l'ice maker.
- Non inserire mani o eventuali oggetti nello scarico del ghiaccio. Ciò può causare lesioni personali o danni materiali.
- Usare solo la vaschetta di raccolta del ghiaccio in dotazione. Le vaschette di raccolta del ghiaccio di terze parti possono causare un malfunzionamento.
- Usare solo acqua potabile collegata alla tubazione dell'acqua.

NOTA

- La pressione dell'acqua necessaria per la produzione del ghiaccio è tra i 20 psi ed i 125 psi.
- Eventuali rumori provenienti dall'ice maker sono da considerarsi normali e vengono prodotti durante il processo di produzione del ghiaccio.
- A porta aperta, né l'ice maker né il dispenser dell'acqua funzionano.

Untitled-58 56 2017-06-28 5:55:49

Ripiani in vetro temperato (frigo)

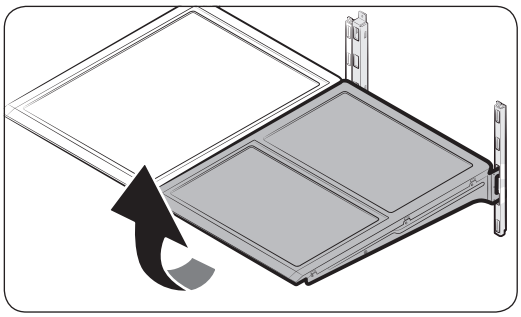

- Per estrarre un ripiano, prima aprire la porta corrispondente completamente. Tenendo la parte anteriore del ripiano, sollevarlo delicatamente ed estrarlo.

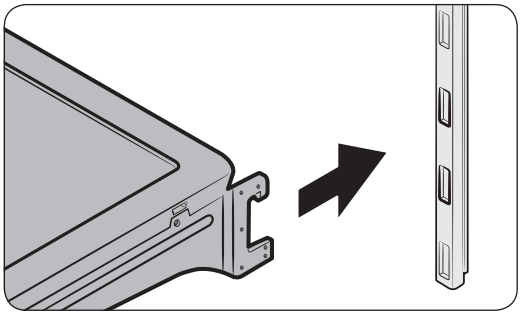

- Per reinserirlo, abbassare il lato posteriore del ripiano e inserirlo nelle scanalature. Quindi sollevare la parte anteriore per inserirlo fino in fondo.

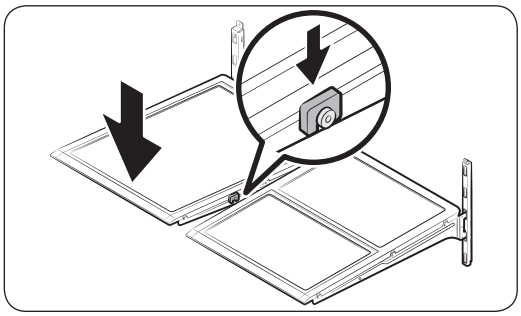

⚠ ATTENZIONE

- I ripiani in vetro temperato sono pesanti. Prestare la massima attenzione nell'estrarli.
- Il ripiano deve essere inserito correttamente. Non inserirlo capovolto.
- I contenitori in vetro possono graffiare la superficie dei ripiani in vetro.

Untitled-58 57 2017-06-28 5:55:50

Manutenzione

Balconcini

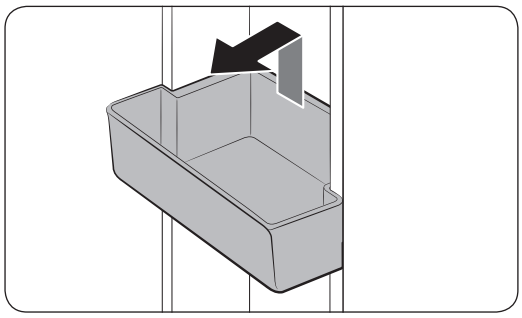

Per estrarre il balconcino superiore della porta, afferrare entrambi i lati anteriori del balconcino e sollevarlo delicatamente per rimuoverlo.

Per reinserirlo, inserire il balconcino al termine della linea contrassegnata.

Afferrare il retro del balconcino con entrambe le mani e premerlo verso il basso per reinserirlo nella linea contrassegnata.

Cassetti frutta e verdura fresca

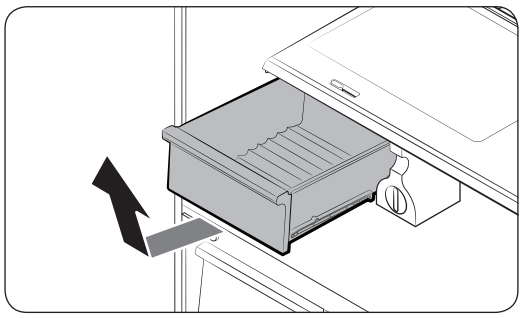

Sollevare delicatamente la parte anteriore del cassetto e farla scorrere verso fuori.

Si consiglia di rimuovere i balconcini delle porte prima di rimuovere il cassetto. Questo serve a prevenire il danneggiamento dei balconcini.

Cassetto verdure

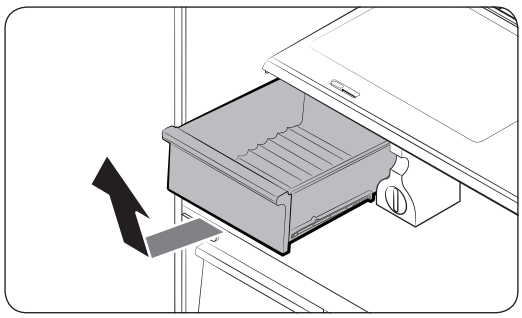

1. Estrarre il cassetto sinistro della verdura facendolo scorrere verso l'esterno.

Untitled-58 58 2017-06-28 5:55:50

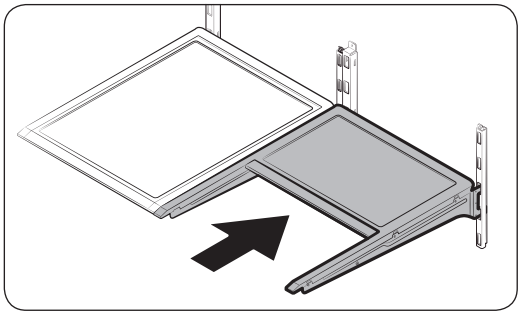

2. Far scorrere verso l'interno il ripiano destro pieghevole.

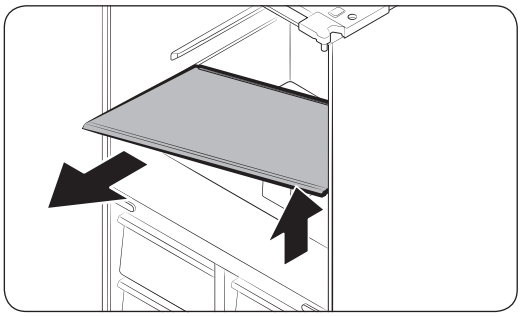

3. Tenendo il cassetto per le verdure con una mano, farlo scorrere sostenendolo con l'altra mano.

NOTA

Usando lo spazio rivelato dopo la rimozione del cassetto ripieghevole, estrarre il cassetto delle verdure.

Per reinserirlo, seguire le indicazioni sopra in ordine inverso.

Contenitore portaghiaccio

Per rimuovere la vaschetta portaghiaccio, vedere la sezione Manutenzione a pagina 56.

Untitled-58 59 2017-06-28 5:55:50

Manutenzione

Pulizia

Interno ed esterno

⚠ **AVVERTENZA**

- Per pulire non utilizzare benzene, diluenti, o detergenti per casa/auto quali Clorox™. L'uso di questi prodotti potrebbe danneggiare la superficie dell'apparecchio e causare un incendio.
- Non spruzzare acqua sul frigorifero. In caso contrario, esiste il pericolo di scariche elettriche.
- Non inserire mai le dita o altri oggetti nel foro del dispenser.

Usare regolarmente un panno morbido per rimuovere eventuale polvere o sporcizia dai terminali della spina elettrica e dai contatti.

1. Scollegare la spina di alimentazione.
2. Usare un panno inumidito e liscio o un tovagliolo di carta per pulire l'interno e l'esterno del frigorifero.
3. Al termine, usare un panno o della carta per asciugarlo con cura.
4. Ricollegare la spina di alimentazione.

Untitled-58 60 2017-06-28 5:55:51

Sostituzione

Filtro dell'acqua

⚠ AVVERTENZA

- Non utilizzare filtri dell'acqua di terze parti. Usare solo filtri approvati da Samsung.
- L'uso di altri filtri compatibili potrebbe provocare perdite e danneggiare il frigorifero, provocando scariche elettriche. Samsung non potrà essere ritenuta responsabile per eventuail danni derivanti dall'uso di filtri di terze parti.

La spia del filtro ( ) si illumina in rosso come promemoria ad indicare il raggiunto limite di sostituzione del filtro dell'acqua. Prima di effettuare la sostituzione del filtro, accertarsi che la mandata dell'acqua sia chiusa.

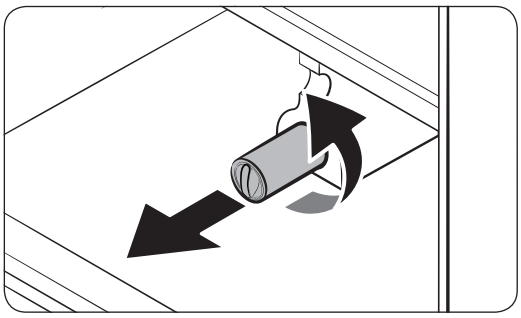

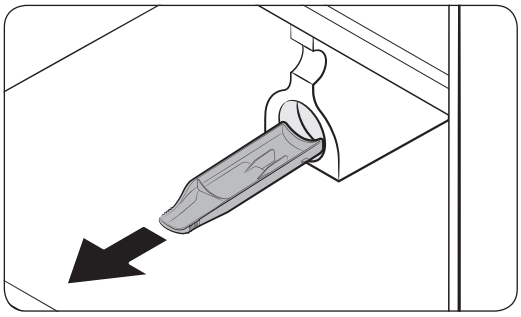

1. Ruotare la manopola della cartuccia del filtro in senso antiorario di 90 gradi (1/4 di giro). La cartuccia del filtro si sblocca.
2. Tirarla per estrarla.
   - Se il filtro dell'acqua è molto sporco, la cartuccia potrebbe non essere facilmente estraibile. In tale caso estrarla con forza.
   - Al fine di prevenire eventuali perdite dall'apertura, tenere la cartuccia allineata durante la rimozione.

NOTA

Per evitare fuoriuscite, vuotare ed asciugare la vaschetta del filtro dell'acqua.

Untitled-58 61 2017-06-28 5:55:51

Manutenzione

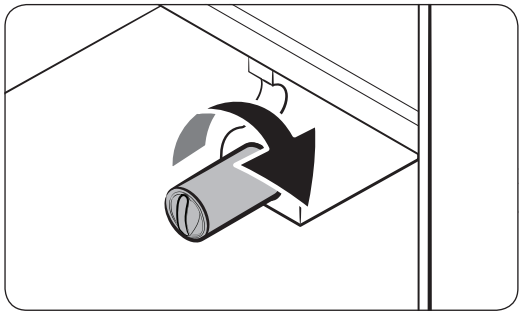

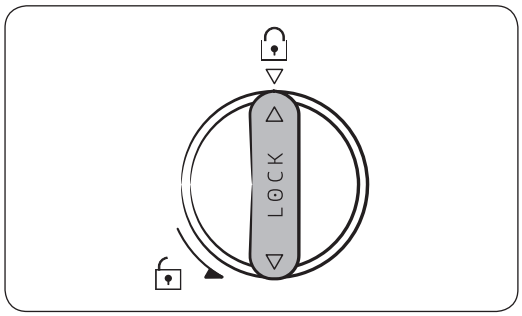

3. Inserire una nuova cartuccia filtro. Usare solo filtri approvati da Samsung.
4. Ruotare la manopola della cartuccia in senso orario per bloccarla.
5. Tenere premuto **Cubed Ice (Ghiaccio a cubetti)** sul pannello delle funzioni per 3 secondi per reimpostare la durata del filtro. La spia del filtro ( ) si spegnerà.
6. Una volta effettuata la sostituzione, aprire la valvola di mandata dell'acqua e lasciare scorrere l'acqua attraverso il dispenser per circa 7 minuti. Tale azione serve a rimuovere eventuali residui provenienti dalla tubazione.

NOTA

- Un filtro appena installato potrà provocare una breve fuoriuscita di acqua. Ciò è dovuto alla presenza di aria nella tubazione.
- Il processo di sostituzione può provocare la fuoriuscita di acqua dal frigorifero sul pavimento. Se ciò dovesse accadere, asciugare con un panno asciutto.

Untitled-58 62 2017-06-28 5:55:51

Sistema di filtraggio ad osmosi inversa

La pressione dell'acqua del sistema di erogazione dell'acqua verso un sistema di filtraggio ad osmosi inversa deve essere tra 35 psi (241 kPa) e 120 psi (827 kPa).

La pressione dell'acqua del sistema di filtraggio ad osmosi inversa verso la tubazione dell'acqua fredda deve essere di almeno 40 psi (276 kPa). Se la pressione dell'acqua è inferiore a quanto previsto:

- Controllare se il filtro sedimenti nel sistema a osmosi inversa è bloccato. Sostituire il filtro se necessario.
- Riempire il serbatoio dell'acqua del sistema ad osmosi inversa con acqua.
- Se il frigorifero ha un filtro dell'acqua, questo può ridurre la pressione dell'acqua se usato insieme a un sistema a osmosi inversa. Rimuovere il filtro dell'acqua.

Per maggiori informazioni sull'assistenza, contattare un servizio di assistenza idraulica qualificato.

Ordinare un nuovo filtro

Per acquistare un nuovo filtro dell'acqua, contattare un Centro di assistenza autorizzato Samsung.

Lampadine a LED

Per effettuare la sostituzione delle lampadine, rivolgersi al Centro assistenza Samsung di zona.

⚠ AVVERTENZA

Le lampadine non possono essere sostituite autonomamente. Non tentare di effettuare autonomamente la loro sostituzione. In caso contrario, esiste il pericolo di scariche elettriche.

Untitled-58 63 2017-06-28 5:55:51

Risoluzione dei problemi

Prima di chiamare l'assistenza rivedere i punti di controllo sotto. Eventuali interventi di assistenza riguardanti situazioni normali (nessun difetto riscontrato) comporteranno un addebito per il cliente.

Generale

Temperatura

Sintomo	Possibili cause	Soluzione
Il frigorifero/freezer non funziona. La temperatura del frigorifero/freezer è elevata.	• La spina del cavo di alimentazione non è inserita correttamente in una presa elettrica.	• Ricollegare correttamente la spina di alimentazione.
	• Il controllo della temperatura non è impostato correttamente.	• Impostare una temperatura inferiore.
	• Il frigorifero è posizionato vicino ad una fonte di calore o è esposto alla luce solare diretta.	• Assicurarsi che il frigorifero sia posizionato lontano dalla luce solare diretta o eventuali fonti di calore.
	• Non c'è sufficiente spazio tra il frigorifero ed i lati/retro.	• Assicurarsi che vi siano almeno 5 cm di spazio sul retro e sui lati.
	• La modalità Vacation (Vacanze) è attivata.	• Disattivare la modalità Vacation (Vacanze).
	• Il frigorifero è troppo pieno. Il cibo blocca le aperture per la ventilazione.	• Non sovraccaricare il frigorifero. Accertarsi che il cibo non ostruisca le aperture di ventilazione.
Il frigorifero/ freezer raffreddano eccessivamente.	• Il controllo della temperatura non è impostato correttamente.	• Impostare la temperatura ad un valore superiore.

Untitled-58 64 2017-06-28 5:55:51

Sintomo	Possibili cause	Soluzione
La parete interna è bollente.	• Il frigorifero è dotato di tubazioni isolate termicamente nella parete interna.	• Al fine di prevenire la formazione di condensa, il frigorifero è dotato di tubazioni isolate sugli angoli anteriori. Qualora la temperatura ambientale aumenti, questo apparecchio potrebbe non funzionare in modo ottimale. Ciò non indica un guasto al sistema. 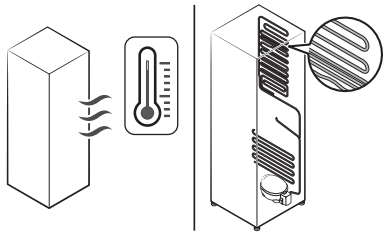

Odori

Sintomo	Possibili cause	Soluzione
Nel frigorifero si avvertono alcuni cattivi odori.	• Cibo guasto.	• Pulire il frigorifero e rimuovere eventuale cibo guasto.
	• Cibo dal forte odore.	• Avvolgere con pellicola i cibi con un forte odore.

Untitled-58 65 2017-06-28 5:55:51

Risoluzione dei problemi

Brina

Sintomo	Possibili cause	Soluzione
Brina intorno alle aperture di ventilazione.	• Il cibo blocca le aperture per la ventilazione.	• Accertarsi che il cibo non ostruisca le aperture di ventilazione.
Sulla pareti interne si forma della brina.	• Lo sportello non è chiuso bene.	• Assicurarsi che il cibo non impedisca la chiusura della porta. Pulire la guarnizione della porta.
La frutta e la verdura sono congelate.	• La frutta e la verdura sono conservate nel cassetto Fresh/ Chef Zone.	• Il cassetto Fresh/Chef Zone è dedicato solo alla conservazione di carne e pesce.

Condensa

Sintomo	Possibili cause	Soluzione
Sulle pareti interne si forma della condensa.	• Se la porta viene lasciata aperta, l'umidità penetra nel frigorifero.	• Rimuovere l'umidità e non aprire la porta per un lungo periodo di tempo.
	• Cibo con elevato contenuto di umidità.	• Avvolgere con pellicola il cibo.

Untitled-58 66 2017-06-28 5:55:52

Acqua/Ghiaccio (solo modelli che lo prevedono)

Sintomo	Possibili cause	Soluzione
Il fusso dell'acqua è più debole del normale.	• La pressione dell'acqua è troppo bassa.	• Assicurarsi che la pressione dell'acqua sia compresa tra i 20 ed i 120 psi.
L'Ice maker emette gorgoglii.	• L'Ice make è attivo ma la mandata dell'acqua non è stata collegata.	• Premere il tasto **Ice Maker Off (Disattivazione Ice maker)**.
L'Ice maker non produce ghiaccio.	• L'Ice maker è stato intsallato da poco.	• Attendere 12 ore prima che l'ice maker possa produrre ghiaccio.
	• La temperatura del freezer è troppo bassa.	• Assicurarsi che la temperatura del freezer sia impostata al di sotto di -18 °C (o -20 °C in un ambiente caldo).
	• È attiva la funzione **Control Lock (Blocco controlli)**.	• Disattivare la funzione **Control Lock (Blocco controlli)**.
	• L'Ice maker è disattivato.	• Attivare l'Ice maker.
Non viene erogato ghiaccio.	• Se l'ice maker non viene utilizzato a lungo (circa 3 settimane) è possibile che il ghiaccio si sciolga e si fonda restando incastrato.	• Se non si utilizza il frigorifero per molto tempo, vuotare la vaschetta del ghiaccio e disattivare l'Ice maker.
	• La vaschetta del ghiaccio non è inserita correttamente.	• Accertarsi che la vaschetta sia montata correttamente.
	• La mandata dell'acqua non è collegata correttamente o la mandata non è aperta.	• Controllare le condizioni di installazione della mandata dell'acqua. 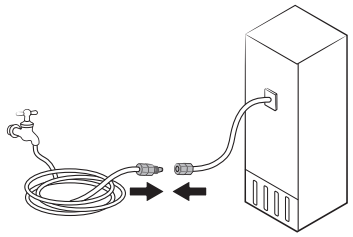

Untitled-58 67 2017-06-28 5:55:52

Risoluzione dei problemi

Sintomo	Possibili cause	Soluzione
Non viene erogata acqua.	• La mandata dell'acqua non è collegata correttamente o la mandata non è aperta.	• Controllare le condizioni di installazione della mandata dell'acqua. 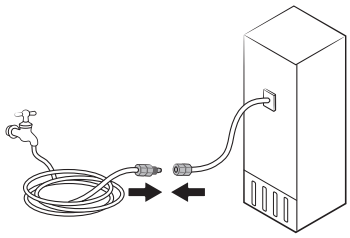
	• È attiva la funzione **Control Lock (Blocco controlli)**.	• Disattivare la funzione **Control Lock (Blocco controlli)**.
	• Non utilizzare filtri dell'acqua di terze parti.	• Usare solo filtri approvati e forniti da Samsung. • L'uso di altri filtri compatibili potrebbe provocare perdite e danneggiare il frigorifero.
	• La spia del filtro si accende o lampeggia.	• Sostituire il filtro dell'acqua. Una volta sostituito, ripristinare il sensore della spia.

Untitled-58 68 2017-06-28 5:55:52

Si avvertono rumori anomali provenire dal frigorifero?

Prima di chiamare l'assistenza rivedere i punti di controllo sotto. Eventuali richieste di assistenza relative a rumori normali saranno a carico dell'utente.

Questi rumori sono normali.

- Durante l'inizio o il termine di una operazione il frigorifero può emettere un rumore simile all'accensione di una autovettura. Con lo stabilizzarsi del funzionamento, il rumore diminuirà.

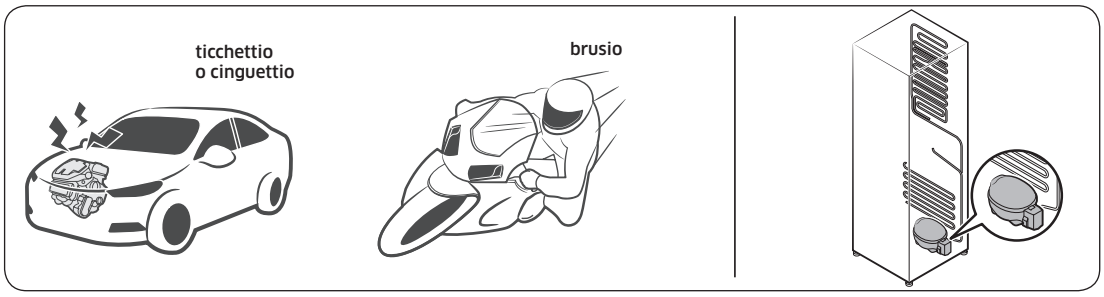

- Durante il funzionamento della ventola, possono verificarsi tali rumori. Quando il frigorifero raggiunge la temperatura impostata, la ventilazione si disattiva.

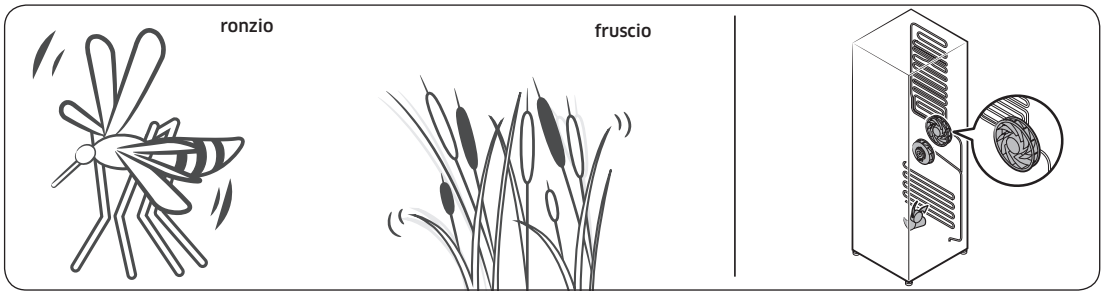

- Durante un ciclo di sbrinamento, l'acqua potrebbe gocciolare sull'elemento riscaldante per lo sbrinamento provocando un rumore simile allo sfrigolio.



Untitled-58 69
2017-06-28 5:55:52

Risoluzione dei problemi

- Con il raffreddamento o il congelamento, il gas refrigerante si sposta all'interno delle tubazioni sigillate provocando dei gorgoglii.

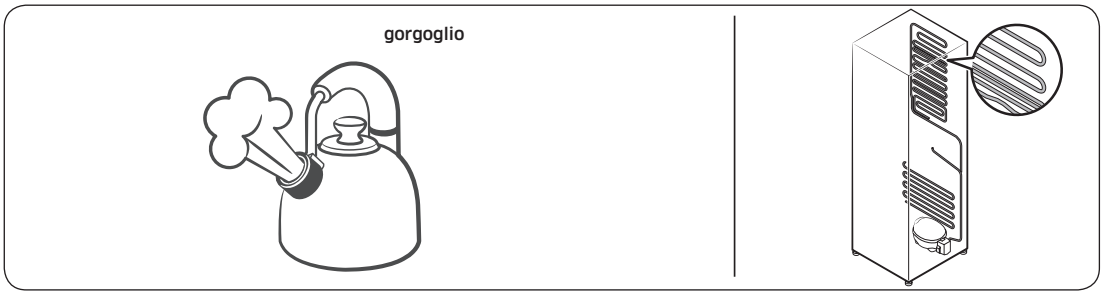

- Con l'aumento o la riduzione della temperatura, le parti in plastica si contraggono o si espandono generando dei rumori. Tali rumori si verificano durante il ciclo di sbrinamento o durante il funzionamento delle parti elettroniche.

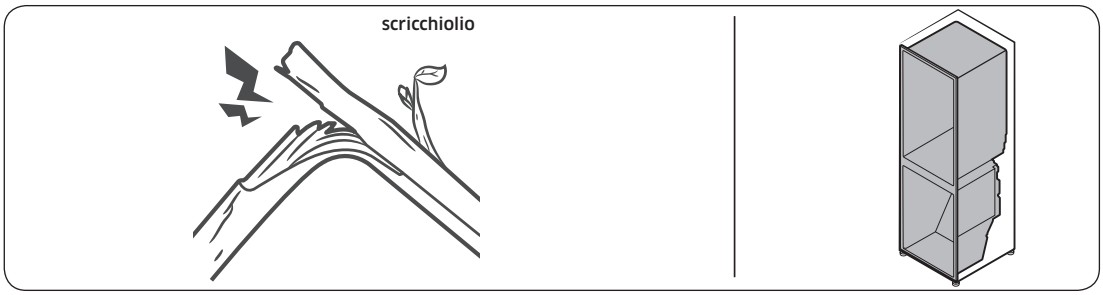

- Per i modelli dotati di macchina per il ghiaccio: Quando la valvola dell'acqua si apre per riempire la macchina del ghiaccio, si avvertono dei ronzii.
- A causa dell'equalizzazione della pressione, durante l'apertura e la chiusura della porta si avvertono dei fruscii.

Untitled-58 70 2017-06-28 5:55:53

Samsung Smart Home

Sintomo	Azione
Impossibile trovare “Samsung Smart Home” nel app market.	• La app Samsung Smart Home è disponibile per smarphone che eseguono Android 4.0 (ICS) o successive, oppure iOS 7.0 o successive.
La app Samsung Smart Home non si avvia.	• La app Samsung Smart Home è disponibile solo per alcuni modelli. • La precedente app Samsung Smart Refrigerator non riesce a collegarsi con alcuni modelli di Samsung Smart Home.
La app Samsung Smart Home è installata ma non si collega al frigorifero.	• Per utilizzare la app è necessario accedere al proprio account Samsung. • Assicurarsi che il router funzioni regolarmente. • Assicurarsi che la chiavetta Smart Home sia correttamente alloggiata. Se l'icona Wi-Fi sul display del frigorifero sia spenta, ciò indica che non sia stata ancora stabilita alcuna connessione di rete. In questo caso, usare la app Samsung Smart Home per collegare e registrare il proprio frigorifero all'access point (AP) della propria abitazione.
Impossibile collegarsi alla app.	• Per utilizzare la app è necessario accedere al proprio account Samsung. • Qualora non si disponga di un account Samsung, seguire le istruzioni visualizzate sullo schermo per crearne uno.
Quando provo a registrare il mio frigorifero compare un messaggio di errore.	• Easy Connection potrebbe non riuscire a collegarsi a causa della distanza dal router o alle interferenze elettriche derivanti dall'ambiente circostante. Attendere qualche minuto e riprovare.
La app Samsung Smart Home si collega con successo al frigorifero ma non viene eseguita.	• Uscire e riavviare la app Samsung Smart Home o scollegare e ricollegare il router. • Rimuovere la chiavetta Smart Home Dongle, e ricollegarla correttamente.

Untitled-58 71 2017-06-28 5:55:53

SAMSUNG

Contatti SAMSUNG NEL MONDO

In caso di domande o commenti relativi ai prodotti Samsung, contattare il centro assistenza clienti SAMSUNG.

Nazione	Contact Center	Sito web
CYPRUS	8009 4000 only from landline, toll free	www.samsung.com/gr/support
GREECE	80111-SAMSUNG (80111 726 7864) only from land line (+30) 210 6897691 from mobile and land line	
ITALIA	800-SAMSUNG (800.7267864)	www.samsung.com/it/support
PORTUGAL	808 20 7267	www.samsung.com/pt/support
SPAIN	0034902172678 [HHP] 0034902167267	www.samsung.com/es/support





DA68-03194V-01

Frigorífico

Manual del usuario

Electrodoméstico independiente

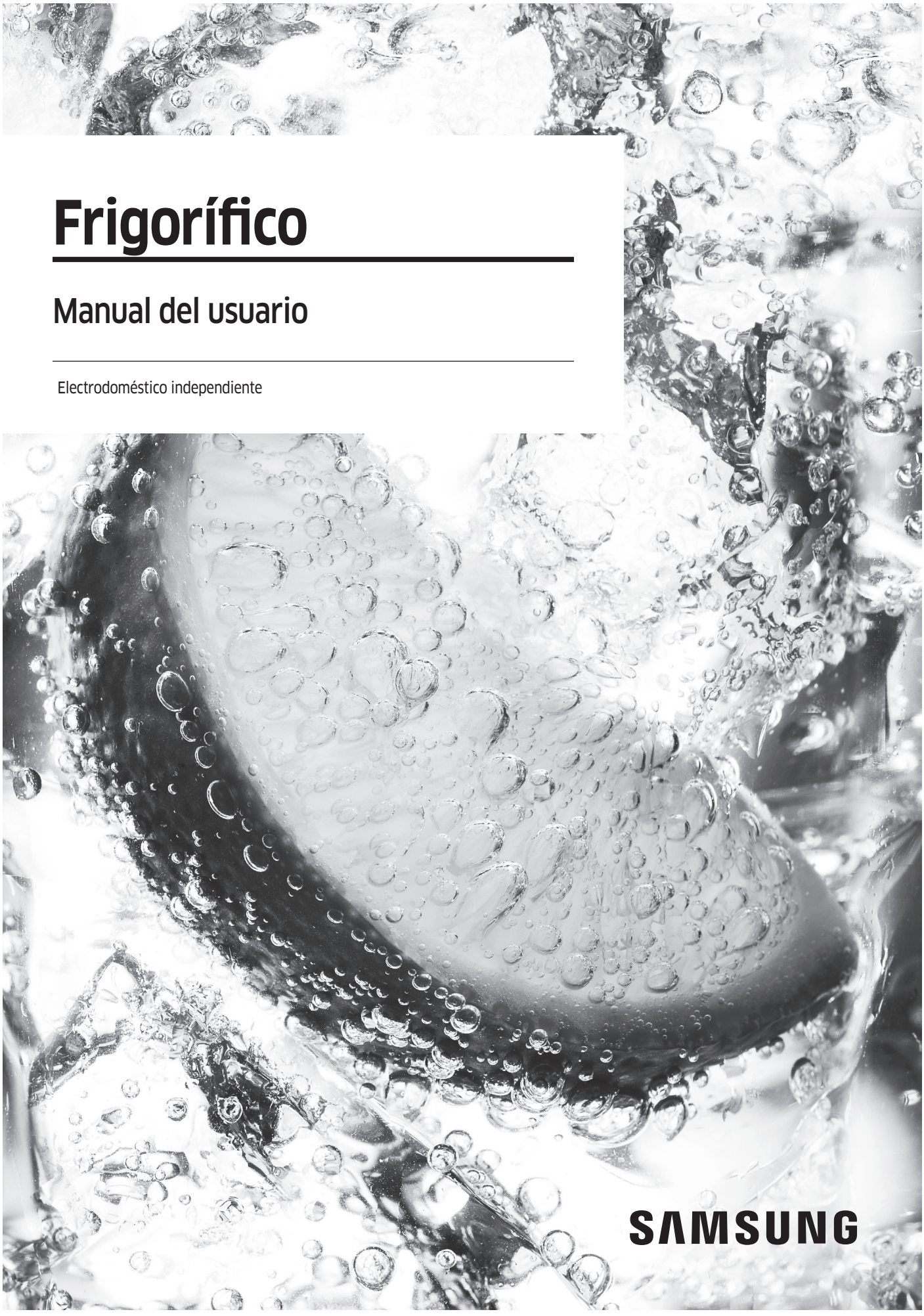

Untitled-60 1 2017-06-28 6:00:03

Índice

Información de seguridad 3

Símbolos y precauciones de seguridad importantes: 5
Señales de advertencia importantes sobre el transporte y la ubicación 5
Advertencias de instalación muy importantes 6
Precauciones de instalación 9
Advertencias de uso muy importantes 10
Precauciones de uso 14
Precauciones de limpieza 17
Advertencias de eliminación muy importantes 19
Consejos adicionales para un uso correcto 20
Consejos para el ahorro de energía 21
Este aparato está diseñado para utilizarse en entornos domésticos o similares como 21
Instrucciones sobre los RAEE 22

Instalación 23

Descripción general del frigorífico 23
Desmontaje de la puerta para la entrada 25
Instalación paso a paso 32

Funcionamiento 40

Panel de funciones 40
Samsung Smart Home 46
Características especiales 50

Mantenimiento 55

Manipulación y cuidado 55
Limpieza 58
Recambio 59

Solución de problemas 62

General 62
¿Se oyen ruidos anómalos procedentes del frigorífico? 67
Samsung Smart Home 69

Untitled-60 2 2017-06-28 6:00:03

Información de seguridad

- Antes de utilizar su nuevo frigorífico Samsung, lea detenidamente este manual a fin de aprender a usar de manera segura y eficiente las funciones que ofrece su nuevo aparato.
- Este electrodoméstico no está diseñado para que lo usen personas (incluidos los niños) con discapacidad física, mental o sensorial, o faltas de conocimiento y experiencia, sin la supervisión o las indicaciones de una persona responsable que garanticen un uso seguro del aparato.
- Este electrodoméstico lo pueden utilizar niños a partir de los 8 años y personas con discapacidad física, mental o sensorial, siempre y cuando tengan una supervisión o instrucciones sobre el uso de estos electrodomésticos de una forma segura y siendo consecuentes de los posibles peligros que este pueda ocasionar. Los niños no deben jugar con el electrodoméstico. Los niños no deben efectuar tareas de limpieza ni de mantenimiento sin vigilancia.
- Las advertencias y las instrucciones de seguridad importantes de este manual no abarcan todas las situaciones posibles que puedan surgir. Es su responsabilidad usar el sentido común y actuar con precaución y cuidado durante la instalación, el mantenimiento y el uso del electrodoméstico.
- Ya que las siguientes instrucciones de funcionamiento se aplican a varios modelos, las características de su frigorífico pueden variar ligeramente de las descritas en este manual y es posible que no sean relevantes todos los símbolos de advertencia. Si tiene consultas o dudas, puede ponerse en contacto con el centro de servicio técnico más cercano o solicitar ayuda e información en línea en www.samsung.com.
- Se utilizan los refrigerantes R-600a o R-134a. Compruebe la etiqueta del compresor situada en la parte posterior del electrodoméstico o la etiqueta de especificaciones del interior del frigorífico para ver cuál es el refrigerante utilizado. Cuando este producto contenga gases inflamables (refrigerante R-600a), póngase en contacto con las autoridades locales para eliminar este aparato de forma segura.
- Para evitar que se mezclen el gas inflamable y el aire en caso de una fuga en el circuito de refrigeración, el tamaño de la habitación donde se pueda instalar el electrodoméstico dependerá de la cantidad de refrigerante utilizado.

Untitled-60 3 2017-06-28 6:00:03

Información de seguridad

- Nunca ponga en marcha un electrodoméstico que presente indicios de daños. En caso de duda, póngase en contacto con el distribuidor. El tamaño de la habitación debe ser de 1 m^3 por cada 8 g de refrigerante R-600a del electrodoméstico. La cantidad de refrigerante de cada electrodoméstico se indica en la placa de identificación que se encuentra en el interior.
- Una fuga de refrigerante de los tubos se puede inflamar o causar lesiones oculares. Si hay fugas de refrigerante en los tubos, evite la presencia de llamas, aleje cualquier material inflamable del producto y ventile la habitación inmediatamente.
  - De no hacerlo se podría producir un incendio o una explosión.
- Es peligroso que una persona que no sea un técnico de servicio autorizado realice tareas de reparación en este aparato.

Untitled-60 4 2017-06-28 6:00:03

Símbolos y precauciones de seguridad importantes:

Siga todas las instrucciones de seguridad de este manual. En este manual se usan los siguientes símbolos de seguridad.

⚠ ADVERTENCIA

Prácticas peligrosas o inseguras que pueden provocar **lesiones físicas graves, daños a la propiedad o la muerte**.

⚠ PRECAUCIÓN

Prácticas peligrosas o inseguras que pueden provocar **lesiones físicas graves o daños a la propiedad**.

NOTA

Información útil que ayuda a los usuarios a comprender o a sacar partido del frigorífico.

Estos símbolos de advertencia tienen la función de prevenir lesiones personales a usted y a otras personas.

Debe seguirlos cuidadosamente.

Después de leer esta sección, guárdela para consultas futuras.

Señales de advertencia importantes sobre el transporte y la ubicación

⚠ ADVERTENCIA

- Al transportar e instalar el electrodoméstico se debe tener cuidado de no dañar ninguna pieza del circuito de refrigeración.
  - Una fuga de refrigerante se puede inflamar o causar lesiones oculares. Si detecta una fuga, evite la presencia de llamas o fuentes capaces de provocar una ignición y ventile durante varios minutos la habitación donde está instalado el frigorífico.

Untitled-60 5 2017-06-28 6:00:03

Información de seguridad

  - Este electrodoméstico contiene una pequeña cantidad de refrigerante isobutano (R-600a), un gas natural de alta compatibilidad medioambiental que, sin embargo, también es combustible. Cuando transporte e instale el electrodoméstico, tenga cuidado de no dañar ninguna pieza del circuito de refrigeración.
- Cuando transporte e instale el frigorífico, no toque la manguera de agua de la parte posterior del frigorífico.
  - Podría dañar el frigorífico y, en consecuencia, no se podría utilizar el dispensador de agua.

Advertencias de instalación muy importantes

⚠ **ADVERTENCIA**

- No instale el frigorífico en un lugar húmedo o donde pueda entrar en contacto con el agua.
  - Un aislamiento defectuoso de las partes eléctricas puede causar una descarga eléctrica o un incendio.
- No exponga el frigorífico a la luz directa del sol ni a fuentes de calor, como por ejemplo estufas, calentadores y otros aparatos.
- No enchufe más de un aparato en la misma placa de potencia. El frigorífico siempre se debe enchufar en su propia toma de corriente, que tenga una tensión nominal que coincida con la de la placa de especificaciones eléctricas del frigorífico.
  - Así se conseguirá el mejor rendimiento y se impedirá el sobrecalentamiento del cableado, que podría causar un incendio.
- Si la toma mural está floja, no enchufe el cable de alimentación.
  - Hay peligro de descarga eléctrica o incendio.
- No utilice un cable de alimentación que presente grietas o signos de abrasión en toda su longitud o en sus extremos.
- No doble excesivamente el cable de alimentación ni coloque sobre él objetos pesados.

Untitled-60 6 2017-06-28 6:00:03

- No tire con excesiva fuerza del cable de alimentación ni lo doble demasiado.
- No retuerza el cable de alimentación.
- No cuelgue el cable de alimentación de un objeto metálico, no ponga sobre él objetos pesados, no lo coloque entre objetos ni lo introduzca en el espacio que hay detrás del electrodoméstico.
- Cuando mueva el frigorífico, tenga cuidado de no enroscar ni dañar el cable de alimentación.
  - Se podría producir una descarga eléctrica o un incendio.
- No tire del cable para desenchufar el frigorífico. Sujete siempre firmemente el enchufe y tire de él en línea recta.
  - Si se daña el cable de alimentación se puede provocar un cortocircuito, un incendio o una descarga eléctrica.
- No almacene en este aparato sustancias explosivas como envases de aerosoles con propulsores inflamables.
- No instale este aparato cerca de un calentador o de materiales inflamables.
- No instale este aparato en un lugar donde pueda haber fugas de gas.
  - Se podría producir una descarga eléctrica o un incendio.
- Antes de su utilización, este frigorífico debe instalarse correctamente en el lugar adecuado siguiendo las instrucciones de este manual.
- Conecte el cable de alimentación en la posición adecuada y deje que cuelgue.
  - Si conecta el cable de alimentación invertido, los hilos se pueden cortar y provocar un incendio o una descarga eléctrica.
- Asegúrese de que el cable no quede aplastado ni lo dañe la parte posterior del frigorífico.
- Guarde los materiales del embalaje fuera del alcance de los niños.
  - Existe el riesgo de muerte por asfixia si un niño introduce la cabeza en los materiales de embalaje.

Untitled-60 7 2017-06-28 6:00:03

Información de seguridad

- Este electrodoméstico debe colocarse de modo que el enchufe sea accesible después de la instalación.
  - De lo contrario se podría producir una descarga eléctrica o un incendio debido a una fuga eléctrica.
- No instale este aparato en un lugar donde haya humedad, grasas o polvo, o que esté expuesto a la luz directa del sol o al agua de la lluvia.
  - Un aislamiento defectuoso de las partes eléctricas puede causar una descarga eléctrica o un incendio.
- Si hay polvo o agua dentro del frigorífico, desenchúfelo y póngase en contacto con el centro de servicio técnico de Samsung.
  - Hay peligro de incendio.
- No se suba al electrodoméstico ni coloque encima de él objetos (como ropa para lavar, velas o cigarrillos encendidos, platos, productos químicos, objetos metálicos, etc.).
  - Se podría provocar una descarga eléctrica, un incendio, problemas con el producto o lesiones personales.
- Antes de conectar el producto por primera vez debe quitar todas las películas de plástico de protección.
- No deje que los niños jueguen con los anillos elásticos del ajuste de las puertas ni con las grapas del tubo de agua.
  - Existe el riesgo de muerte por asfixia si un niño se traga un anillo elástico o una grapa del tubo de agua. Mantenga los anillos elásticos y las grapas del tubo de agua fuera del alcance de los niños.
- El frigorífico debe estar conectado a tierra.
  - Asegúrese siempre de conectar el frigorífico a una toma de tierra antes de intentar examinar o reparar alguna pieza. Las fugas de electricidad pueden provocar una descarga eléctrica.

Untitled-60 8 2017-06-28 6:00:03

- Para la conexión a tierra nunca utilice cañerías de gas, líneas de teléfono ni otros elementos que puedan atraer los rayos.
  - La puesta a tierra del frigorífico evita fugas de electricidad o descargas eléctricas originadas por una fuga de corriente del frigorífico.
  - Se podría producir una descarga eléctrica, un incendio, una explosión o causar problemas con el funcionamiento del producto.
- Conecte el enchufe firmemente en la toma mural. No utilice enchufes o cables dañados, ni tomas de pared sueltas.
  - Se podría producir una descarga eléctrica o un incendio.
- Si el cable de alimentación está dañado, debe reemplazarlo inmediatamente el fabricante o el personal de servicio técnico.
- El fusible del frigorífico debe reemplazarlo un técnico o una empresa de servicios acreditados.
  - De no hacerlo así, se podría provocar una descarga eléctrica o lesiones personales.
  - Procure que nada obstruya el espacio de ventilación de la caja o de la estructura de montaje.

Precauciones de instalación

⚠ PRECAUCIÓN

- Deje espacio suficiente alrededor del frigorífico e instálelo sobre una superficie plana.
- Después de la instalación y el encendido del aparato, no introduzca alimentos hasta que no hayan transcurrido 2 horas.
- Es muy recomendable encargar la instalación de este frigorífico a un técnico cualificado o una empresa de servicios.
  - De no hacerlo así, se podría provocar una descarga eléctrica, un incendio, una explosión, problemas con el producto o lesiones personales.
- Sobrecargar una de las puertas puede hacer caer el frigorífico y causar lesiones.

Untitled-60 9 2017-06-28 6:00:03

Información de seguridad

- La toma de corriente debe ser fácilmente accesible para que se pueda desenchufar el aparato rápidamente en caso de emergencia.
  - Debe estar fuera de la zona posterior del aparato.

Advertencias de uso muy importantes

⚠ ADVERTENCIA

- No enchufe el cable de alimentación en la toma de pared con las manos mojadas.
  - Se puede producir una descarga eléctrica.
- No deposite objetos encima del aparato.
  - Al abrir o cerrar la puerta, los objetos se podrían caer y causar lesiones personales o daños materiales.
- No introduzca las manos ni los pies, ni objetos de metal (como varillas, etc.), en la parte inferior o posterior del frigorífico.
  - Se podría producir una descarga eléctrica o lesiones personales.
  - Los bordes afilados pueden causar lesiones personales.
- No toque las paredes interiores del congelador ni los productos guardados en su interior con las manos mojadas.
  - Se podría causar lesiones por congelación.
- No ponga recipientes que contengan agua encima del frigorífico.
  - Si se derrama agua, hay peligro de incendio o descarga eléctrica.
- No deje objetos ni sustancias volátiles o inflamables (benceno, disolventes, gas propano, alcohol, éter, gas LP y otros productos similares) en el frigorífico.
  - En este frigorífico solo se deben guardar alimentos.
  - Se puede producir un incendio o una explosión.
- No deje que los niños jueguen con el electrodoméstico.
  - Tenga cuidado de no pillarse los dedos en los puntos donde existe este riesgo. La holgura entre las puertas y el armario es necesariamente pequeña. Tenga cuidado cuando abra la puerta si hay niños cerca.

Untitled-60 10 2017-06-28 6:00:03

- No deje que los niños se cuelguen de la puerta ni de los compartimentos. Hay riesgo de lesiones graves.
- No permita que los niños se introduzcan en el frigorífico. Podrían quedar atrapados.
- No introduzca las manos debajo del aparato.
  - Los bordes afilados pueden causar lesiones personales.
- No almacene en el frigorífico productos farmacéuticos, materiales científicos ni otros productos sensibles a las temperaturas.
  - No almacene en el frigorífico productos que requieran un control estricto de la temperatura.
- No coloque ni utilice aparatos eléctricos dentro del frigorífico/congelador, a menos que lo recomiende el fabricante.
- Si advierte olor a fármaco o humo, desconéctelo inmediatamente y llame a su centro de servicio técnico de Samsung Electronics.
- Si hay polvo o agua dentro del frigorífico, desenchúfelo y póngase en contacto con su centro de servicio técnico de Samsung Electronics.
  - Hay peligro de incendio.
- No permita que los niños se suban encima de un cajón.
  - El cajón se puede romper y provocar su caída.
- No deje las puertas del frigorífico abiertas sin supervisión ni permita que los niños se introduzcan en el frigorífico.
- No deje que los niños se metan en el cajón.
  - Si quedan atrapados se podrían asfixiar o sufrir lesiones.
- No llene en exceso el frigorífico.
  - Al abrir o cerrar la puerta, los artículos se podrían caer y causar lesiones personales o daños materiales.
- No rocíe materiales volátiles, como insecticidas, sobre la superficie del aparato.
  - Además de ser perjudiciales para las personas, se podría provocar una descarga eléctrica, un incendio o problemas con el producto.

Untitled-60 11 2017-06-28 6:00:03

Información de seguridad

- No introduzca los dedos ni otros objetos en el orificio del dispensador de agua, en el conducto del hielo ni en el depósito de la máquina de hielo.
  - Hay riesgo de lesiones personales o daños materiales.
- No utilice ni deposite sustancias sensibles a la temperatura, como pulverizadores u objetos inflamables, hielo seco, medicinas ni productos químicos cerca o dentro del frigorífico.
- No utilice un secador de pelo para secar el interior del frigorífico. No ponga una vela encendida en el interior del frigorífico para eliminar los malos olores.
  - Se podría producir una descarga eléctrica o un incendio.
- Llene el depósito de agua, la bandeja de hielo y las cubiteras solo con agua potable (agua mineral o depurada).
  - No llene el depósito con té, zumos ni bebidas isotónicas; podría dañar el frigorífico.
- No se suba al electrodoméstico ni coloque encima de él objetos (como ropa para lavar, velas o cigarrillos encendidos, platos, productos químicos, objetos metálicos, etc.), Se podría provocar una descarga eléctrica, un incendio, problemas con el producto o lesiones personales. No ponga recipientes que contengan agua encima del electrodoméstico.
  - Si se derrama agua, hay peligro de incendio o descarga eléctrica.
- No utilice dispositivos mecánicos ni otros métodos para acelerar el proceso de descongelación que no sean los recomendados por el fabricante.
- No dañe el circuito de refrigeración.
- No mire directamente la lámpara LED UV durante mucho tiempo.
  - Los rayos ultravioletas pueden causar fatiga ocular.
- No ponga el estante del frigorífico boca abajo. El tope del estante podría no funcionar.
  - La caída del estante de vidrio podría provocar lesiones personales.
- Tenga cuidado de no pillarse los dedos en los puntos donde existe este riesgo. La holgura entre las puertas y el armario es necesariamente pequeña. Tenga cuidado cuando abra la puerta si hay niños cerca.

Untitled-60 12 2017-06-28 6:00:03

- Si detecta una fuga de gas, evite la presencia de llamas o posibles fuentes de ignición y ventile durante varios minutos la habitación donde está instalado el electrodoméstico.
  - No toque el aparato ni el cable de alimentación.
  - No utilice un ventilador.
  - Una chispa podría provocar una explosión o un incendio.
- Utilice solo las lámparas LED suministradas por el fabricante o su personal de servicio técnico.
- Las botellas se deben guardar juntas y sin dejar espacio entre ellas para evitar que se caigan.
- Este producto está diseñado únicamente para almacenar alimentos en un entorno doméstico.
- No introduzca los dedos ni otros objetos en el orificio del dispensador de agua, en el conducto del hielo ni en el depósito de la máquina de hielo.
  - Hay riesgo de lesiones personales o daños materiales.
- No intente arreglar, desmontar ni modificar el frigorífico usted mismo.
- Las modificaciones no autorizadas pueden provocar problemas de seguridad. Para solucionar una modificación no autorizada, se le cobrará el coste total de piezas y mano de obra.
- No utilice un fusible (como cable de cobre o acero, etc.) que no sea el estándar.
- Si es necesario reparar o volver a instalar el frigorífico, póngase en contacto con su centro de servicio técnico más cercano.
  - De no hacerlo así, se podría provocar una descarga eléctrica, un incendio, problemas con el producto o lesiones personales.
- Si la lámpara LED interior o exterior no se enciende, póngase en contacto con el centro de servicio técnico más cercano.
- Si advierte olor a quemado o a humo en el frigorífico, desenchúfelo de inmediato y póngase en contacto con el centro de servicio técnico de Samsung Electronics.
  - De no hacerlo así, se podría provocar una descarga eléctrica o un incendio.

Untitled-60 13 2017-06-28 6:00:03

Información de seguridad

- Desenchufe el electrodoméstico de la toma de corriente antes de cambiar las lámparas interiores del frigorífico.
  - De lo contrario, hay peligro de descarga eléctrica.
- Si tiene dificultades para cambiar una lámpara que no sea LED, póngase en contacto con un centro de servicio técnico de Samsung.
- Si el producto está equipado con lámparas LED, no desmonte la tapa de la lámpara ni la lámpara LED usted mismo.
  - Póngase en contacto con un centro de servicio técnico de Samsung.
- Conecte el enchufe firmemente en la toma mural.
- No utilice enchufes o cables dañados, ni tomas de pared sueltas.
  - Se podría producir una descarga eléctrica o un incendio.

Precauciones de uso

⚠ PRECAUCIÓN

- No vuelva a congelar alimentos que se hayan descongelado completamente. No guarde bebidas carbónicas ni refrescos en el compartimento del congelador. No guarde botellas ni envases de vidrio en el congelador.
  - Al congelarse el contenido, el vidrio se puede romper y provocar lesiones personales.
- Utilice solo la máquina de hielo proporcionada con el frigorífico.
- El frigorífico solo debe conectarse a un suministro de agua potable. Para que la máquina de hielo funcione correctamente, la presión del agua debe ser de 20 - 125 psi (138 - 862 kPa). Si tiene la intención de ausentarse de su casa mucho tiempo (de vacaciones, por ejemplo) y no va a utilizar los dispensadores de agua o de hielo, cierre la válvula de agua.
  - De lo contrario, pueden producirse fugas de agua.

Untitled-60 14 2017-06-28 6:00:03

- Si no va a utilizar el frigorífico durante un período de tiempo prolongado (3 semanas o más), vacíelo (incluido el depósito del hielo), desenchúfelo, cierre la válvula de agua, seque el exceso de humedad de las paredes interiores y deje las puertas abiertas para evitar la aparición de olores y moho.
- Para conseguir el mejor rendimiento del producto:
  - No ponga alimentos demasiado cerca de las salidas de ventilación de la parte posterior del frigorífico ya que podrían obstruir la circulación del aire del compartimento del frigorífico.
  - Envuelva los alimentos adecuadamente o póngalos en un recipiente hermético antes de guardarlos en el frigorífico.
  - No guarde botellas de vidrio ni bebidas carbónicas en el congelador. Pueden congelarse y romperse. Los envases rotos de bebidas pueden causar lesiones personales.
  - Sea estricto con los tiempos de almacenamiento máximo y las fechas de caducidad de los alimentos congelados.
  - No es necesario que desenchufe el frigorífico de la fuente de alimentación si va a ausentarse menos de tres semanas. Sin embargo, si va a estar ausente más de tres semanas, retire todos los alimentos y el hielo del depósito del hielo, desenchufe el frigorífico, cierre la válvula de agua, seque el exceso de humedad de las paredes interiores y deje las puertas abiertas para evitar la aparición de olores y moho.
- No guarde botellas ni envases de vidrio ni bebidas carbónicas en el congelador.
  - El envase se puede congelar y romper y provocar lesiones personales.
- No guarde bebidas carbónicas ni refrescos en el compartimento del congelador. No guarde botellas ni envases de vidrio en el congelador.
  - Al congelarse el contenido, el vidrio se puede romper y provocar lesiones personales y daños materiales.

Untitled-60 15 2017-06-28 6:00:03

Información de seguridad

- Garantía de servicio y modificaciones.
  - El servicio de garantía de Samsung no cubre los cambios o modificaciones realizados por un tercero a este frigorífico y Samsung no se hace responsable de los problemas relacionados con la seguridad que se deriven de las modificaciones realizadas por terceros.
- No obstruya las rejillas de ventilación internas del frigorífico.
  - Si bloquea las salidas, en especial con bolsas de plástico, el frigorífico se puede enfriar en exceso. Si un periodo de enfriamiento es demasiado largo, el filtro del agua se puede romper y provocar fugas de agua.
- Utilice solo la máquina de hielo proporcionada con el frigorífico.
- Elimine el exceso de humedad del interior y deje las puertas abiertas.
  - De lo contrario, pueden generarse malos olores y mohos.
- Si ha desconectado el frigorífico de la fuente de alimentación, deberá esperar al menos cinco minutos antes de volver a conectarlo.
- Si tiene planeadas unas vacaciones y no va a utilizar el frigorífico durante un período de tiempo prolongado (3 semanas o más), vacíelo (incluido el depósito del hielo), desenchúfelo, cierre la válvula de agua, seque el exceso de humedad de las paredes internas y deje las puertas abiertas para evitar la aparición de olores y moho.
- Si el frigorífico se moja, desenchúfelo y póngase en contacto con el centro de servicio técnico de Samsung Electronics.
- No golpee ni aplique una fuerza excesiva sobre las superficies de vidrio.
  - La rotura del vidrio puede causar lesiones personales o daños materiales.
- Llene el depósito de agua y las cubiteras solo con agua potable (agua del grifo, mineral o depurada).
  - No llene el depósito con té ni bebidas isotónicas. Podría dañar el frigorífico.
- Si el frigorífico se llena de agua, póngase en contacto con el servicio técnico más cercano.
  - Hay peligro de descarga eléctrica o incendio.

Untitled-60 16 2017-06-28 6:00:04

- No guarde aceite vegetal en los compartimentos de la puerta del frigorífico. El aceite puede solidificarse, lo que alterará su sabor y la facilidad de uso. Además, el envase abierto puede gotear y el aceite vertido puede agrietar el compartimento de la puerta. Una vez abierto el envase de aceite, es mejor guardarlo en un lugar fresco y a la sombra, como un armario o despensa.
  - Ejemplos de aceite vegetal: aceite de oliva, de maíz, de pepitas de uva, etc.

Precauciones de limpieza

⚠ PRECAUCIÓN

- No rocíe agua directamente en el interior ni en el exterior del frigorífico.
  - Hay riesgo de descarga eléctrica o incendio.
- No utilice un secador de pelo para secar el interior del frigorífico.
- No ponga una vela encendida en el interior del frigorífico para eliminar los malos olores.
  - Se podría producir una descarga eléctrica o un incendio.
- No rocíe el panel directamente con limpiadores en aerosol.
  - Los caracteres impresos del panel se pueden borrar.
- Si ha penetrado en el aparato cualquier sustancia extraña como agua, desenchufe el cable y póngase en contacto con el centro de servicio técnico más cercano.
  - De no hacerlo así, se podría provocar una descarga eléctrica o un incendio.
- Utilice un paño limpio y seco para eliminar cualquier resto de polvo o suciedad de las clavijas del enchufe. No utilice un paño húmedo o mojado para limpiar el enchufe.
  - Hay peligro de incendio o descarga eléctrica.
- No rocíe agua directamente sobre el aparato para limpiarlo.
- No limpie con benceno, disolventes, lejía ni cloruro.
  - Podría dañar la superficie y provocar un incendio.

Untitled-60 17 2017-06-28 6:00:04

Información de seguridad

- Antes de realizar tareas de limpieza o de mantenimiento, desenchufe el aparato de la toma mural.
  - De no hacerlo así, se podría provocar una descarga eléctrica o un incendio.
- Utilice una esponja limpia o un paño suave y un detergente neutro disuelto en agua tibia para limpiar el frigorífico.
- No utilice limpiadores abrasivos ni muy fuertes, como limpiacristales, limpiadores corrosivos, líquidos inflamables, ácido clorhídrico, ceras limpiadoras, detergentes concentrados, lejías ni limpiadores que contengan petróleo en las superficies exteriores (puertas y paneles), piezas de plástico, revestimientos de puertas e interiores y juntas.
  - Pueden rayar o dañar el material.
- Cuando los estantes o las tapas de vidrio están fríos, no los limpie con agua tibia. Los estantes y las tapas de vidrio pueden romperse si se exponen a cambios bruscos de temperatura o a impactos como golpes o caídas.

Untitled-60 18 2017-06-28 6:00:04

Advertencias de eliminación muy importantes

⚠ ADVERTENCIA

- Desháguese del embalaje de este aparato de forma respetuosa con el medio ambiente.
- Antes de deshacerse de un aparato compruebe que no estén deteriorados los tubos de la parte posterior.
- Se utilizan los refrigerantes R-600a o R-134a. Compruebe la etiqueta del compresor situada en la parte posterior del electrodoméstico o la etiqueta de especificaciones del interior del frigorífico para ver cuál es el refrigerante utilizado. Si este frigorífico contiene gases inflamables (refrigerante R-600a), póngase en contacto con las autoridades locales para eliminar este aparato de forma segura.
- Cuando se deshaga de este frigorífico, quite la puerta y los cierres y pestillos de la puerta para que no pueda quedar atrapado en su interior un niño pequeño o un animal. No deje que los niños jueguen con el electrodoméstico. Si un niño queda atrapado dentro se puede lesionar o morir asfixiado.
  - Si un niño queda atrapado dentro se puede lesionar y morir asfixiado.
- Se usa ciclopentano en el aislante. Los gases de los materiales aislantes requieren un procedimiento especial de eliminación. Póngase en contacto con las autoridades locales para deshacerse de este aparato de forma segura para el medio ambiente.
- Guarde los materiales del embalaje fuera del alcance de los niños, ya que pueden ser peligrosos para ellos.
  - Si un niño mete la cabeza en una bolsa, se podría asfixiar.

Untitled-60 19 2017-06-28 6:00:04

Información de seguridad

Consejos adicionales para un uso correcto

- En el caso de un fallo de corriente, llame a la oficina local de su compañía eléctrica y solicite información sobre la duración de la interrupción del suministro.
  - La mayoría de los cortes de electricidad que se solucionan en una o dos horas no afectan a la temperatura del frigorífico. Sin embargo, mientras el aparato esté sin corriente abra la puerta lo menos posible.
  - Si el fallo de corriente supera las 24 horas, saque todos los alimentos congelados y deséchelos.
- Es posible que el frigorífico no funcione correctamente (descongelación del contenido o temperatura del compartimento de los congelados demasiado alta) si se ha mantenido durante un tiempo excesivo en un lugar donde la temperatura ambiente esté constantemente por debajo de las temperaturas para las que se ha diseñado este frigorífico.
- En el caso de determinados alimentos, mantenerlos refrigerados puede tener un efecto negativo sobre la conservación debido a sus propiedades.
- Este aparato no genera escarcha y no es necesario descongelarlo manualmente. Esta función se realiza automáticamente.
- El aumento de la temperatura durante la descongelación cumple con los requisitos ISO. Si desea evitar un aumento indebido de la temperatura de los alimentos congelados durante la descongelación del aparato, envuélvalos con varias capas de papel de periódico.
- No vuelva a congelar alimentos que se hayan descongelado completamente.
- La temperatura en las secciones o compartimentos con el símbolo de dos estrellas (**) es ligeramente más alta que en los otros compartimentos del congelador.
  La ubicación de las secciones o los compartimentos de dos estrellas puede variar según el producto y deberá referirse a las instrucciones o al estado en el momento de la entrega.

Untitled-60 20 2017-06-28 6:00:04

Consejos para el ahorro de energía

- Instale el aparato en un lugar fresco y seco con la ventilación adecuada. No exponga el aparato a la luz directa del sol ni lo ponga cerca de fuentes de calor directo (un radiador, por ejemplo).
- Para mejorar la eficiencia energética se recomienda no bloquear las aberturas ni las rejillas de ventilación.
- Deje enfriar los alimentos antes de introducirlos en el aparato.
- Deje descongelar los alimentos en el frigorífico. De este modo se utilizan las bajas temperaturas de los alimentos congelados para enfriar los alimentos del frigorífico.
- No deje abierta la puerta del frigorífico demasiado tiempo cuando introduzca o saque alimentos. Cuanto menos tiempo esté abierta la puerta, menos escarcha se formará en el congelador.
- Se recomienda instalar el frigorífico con un espacio libre en la parte posterior y los laterales. Esto ayudará a reducir tanto el consumo de energía como los recibos de la luz.
- Para un uso más eficiente de la energía, mantenga todos los accesorios internos, como cestas, cajones o estantes, en la posición en la que los entrega el fabricante.

Este aparato está diseñado para utilizarse en entornos domésticos o similares como

- cocinas para el personal de tiendas, oficinas u otros lugares de trabajo
- albergues rurales y habitaciones de hoteles, moteles y otros entornos residenciales
- pensiones y casas de huéspedes
- catering y aplicaciones no minoristas similares.

Untitled-60 21 2017-06-28 6:00:04

Información de seguridad

Instrucciones sobre los RAEE

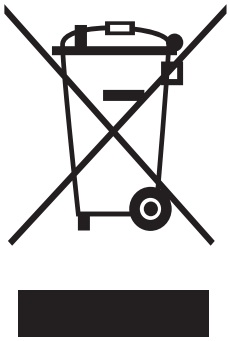

Eliminación correcta de este producto (Residuos de aparatos eléctricos y electrónicos)

(Se aplica en países con sistemas de recolección por separado)

La presencia de este símbolo en el producto, accesorios o material informativo que lo acompañan, indica que al finalizar su vida útil ni el producto ni sus accesorios electrónicos (como el cargador, cascos, cable USB) deberán eliminarse junto con otros residuos domésticos. Para evitar los posibles daños al medio ambiente o a la salud humana que representa la eliminación incontrolada de residuos, separe estos productos de otros tipos de residuos y recíclelos correctamente. De esta forma se promueve la reutilización sostenible de recursos materiales.

Los usuarios particulares pueden contactar con el establecimiento donde adquirieron el producto o con las autoridades locales pertinentes para informarse sobre cómo y dónde pueden llevarlo para que sea sometido a un reciclaje ecológico y seguro.

Los usuarios comerciales pueden contactar con su proveedor y consultar las condiciones del contrato de compra. Este producto y sus accesorios electrónicos no deben eliminarse junto a otros residuos comerciales.

Para obtener información sobre los compromisos ambientales de Samsung y las obligaciones reglamentarias específicas del producto, como REACH, visite: samsung.com/uk/aboutsamsung/samsungelectronics/corporatecitizenship/data_corner.html

(Solo para productos que se venden en países europeos)

Untitled-60 22 2017-06-28 6:00:04

Instalación

Antes de instalar el frigorífico, siga detenidamente estas instrucciones para asegurar una instalación correcta y evitar accidentes.

⚠ ADVERTENCIA

- Utilice este frigorífico solo para las funciones propias que se describen en este manual.
- Las servicios de reparación debe efectuarlos un técnico cualificado.
- Deshágase del embalaje de este aparato en conformidad con la normativa local.
- Para prevenir descargas eléctricas, desenchufe el cable de alimentación antes de las operaciones de servicio o reemplazo.

Descripción general del frigorífico

NOTA

Esta imagen y los componentes proporcionados con el frigorífico pueden variar en función del modelo y del país.

Para obtener más información, consulte la sección de la disposición.

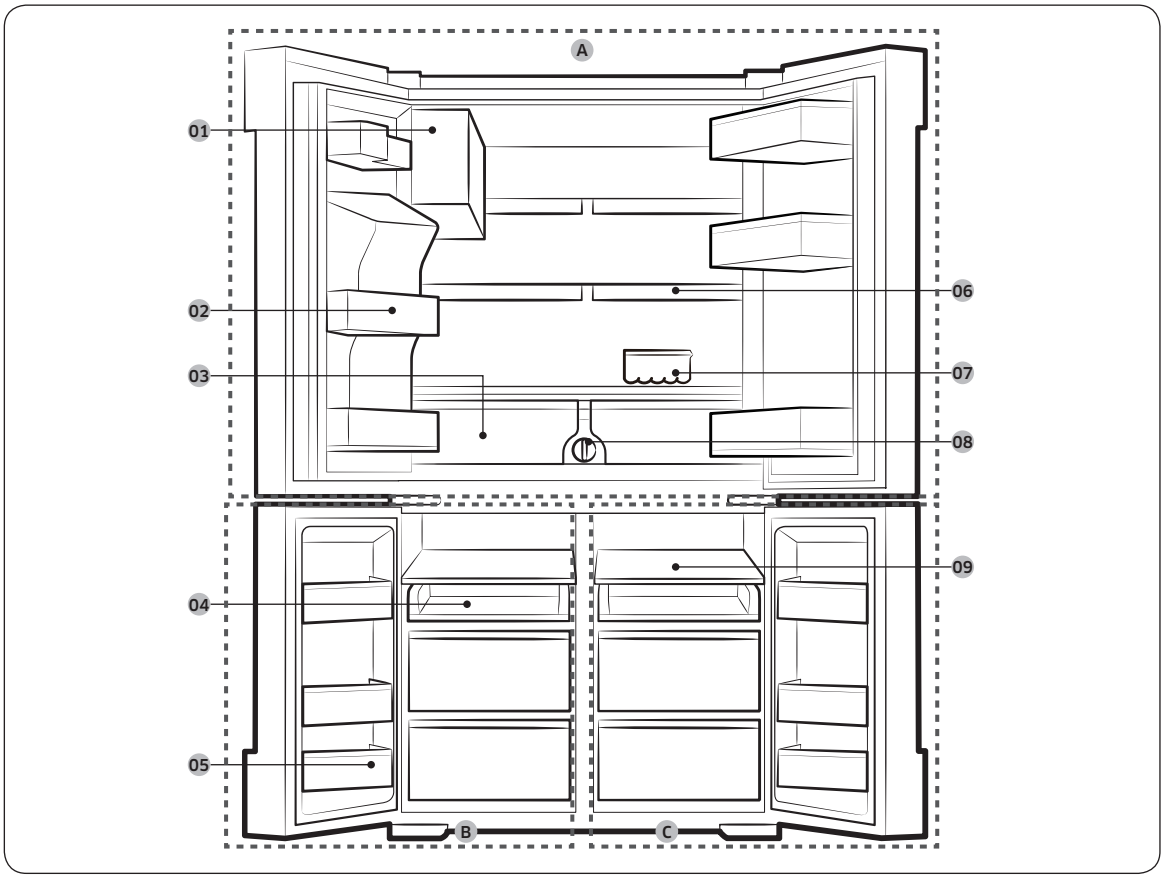

Untitled-60 23
2017-06-28 6:00:04

Instalación

01 Máquina de hielo automática (ICE MASTER)
02 Compartimento de la puerta del frigorífico
03 Cajones de frutas y verduras frescas
04 Estante deslizante
05 Compartimento de la puerta del congelador
06 Estante espacio rápido
07 Bandeja de huevos
08 Filtro de agua
09 Estante del congelador (ESTANTES DEL CONGELADOR)

A. Frigorífico
B. Congelador
C. Selección de frío+

* solo modelos aplicables

NOTA

- Para mayor eficiencia energética, mantenga todos los estantes, cajones y cestas en su posición original.
- Cuando cierre la puerta asegúrese de que la sección articulada vertical se encuentra en la posición correcta para evitar rayar la otra puerta.
- Si la sección articulada vertical está invertida, vuelva a ponerla en la posición correcta y cierre la puerta.
- A veces puede generarse humedad en la sección articulada vertical.
- Si cierra una puerta con fuerza, se puede abrir la otra puerta.
- Cuando se abre la puerta, el interruptor de bloqueo deshabilita automáticamente el motor de engranaje de la máquina de hielo por motivos de seguridad.
- Si la lámpara LED interna o externa no funciona, póngase en contacto con un centro de servicio local de Samsung.

Para disponer de más espacio en el compartimento del congelador

Quite uno o más accesorios opcionales, como estantes y sus soportes, que pueden extraerse manualmente sin el uso de herramientas.

- Estos accesorios opcionales no afectan al rendimiento térmico ni mecánico.
- El volumen de almacenamiento del congelador declarado se calcula sin la presencia de estos accesorios opcionales.
- Para mayor eficiencia energética, asegúrese de que todos los estantes, cajones y compartimentos están en su posición original.

Untitled-60 24 2017-06-28 6:00:04

Desmontaje de la puerta para la entrada

Si el frigorífico no pasa por la entrada debido a su tamaño, siga estas instrucciones:

Herramientas necesarias (no suministradas)

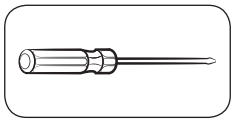

Destornillador Phillips

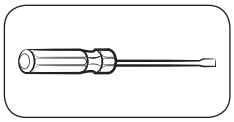

Destornillador de punta plana

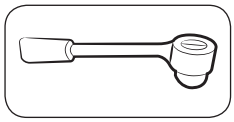

Llave de tubo (10 mm)

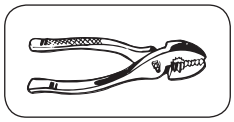

Alicates

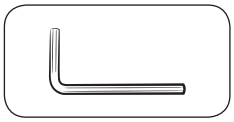

Llave Allen (4 mm)

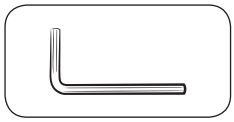

Llave Allen (5 mm)

Desmontaje de las puertas del frigorífico

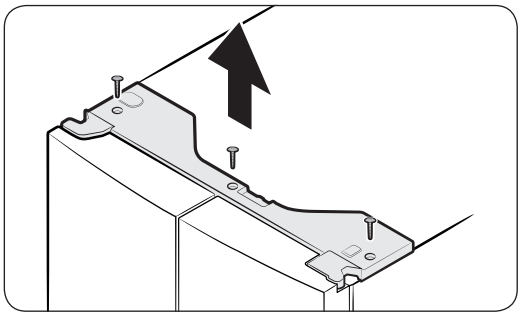

1. Con la puerta cerrada, retire los tornillos (3) de la cubierta superior con un destornillador Phillips. Levante y retire la cubierta superior con los conectores.

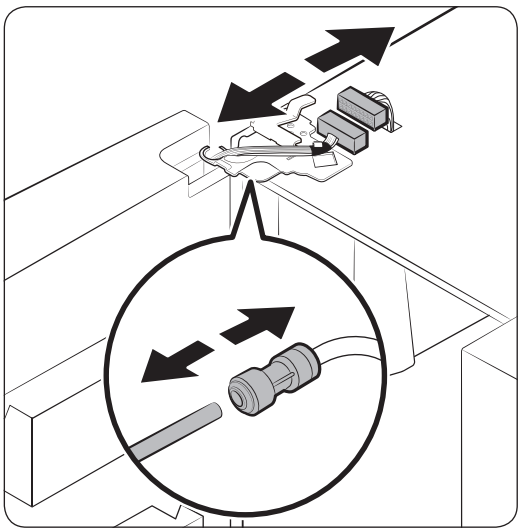

2. Desconecte los dos conectores de la puerta izquierda. La posición de los conectores cambia según el modelo.

⚠ PRECAUCIÓN

- No retire las dos puertas al mismo tiempo. Retire una sola puerta a la vez. De lo contrario, una de las puertas podría caer y causar lesiones físicas.
- Asegúrese de que el frigorífico está apagado antes de desconectar los conectores.

3. Desconecte el tubo de agua del acoplador de la puerta izquierda como se muestra.

Untitled-60 25 2017-06-28 6:00:05

Instalación

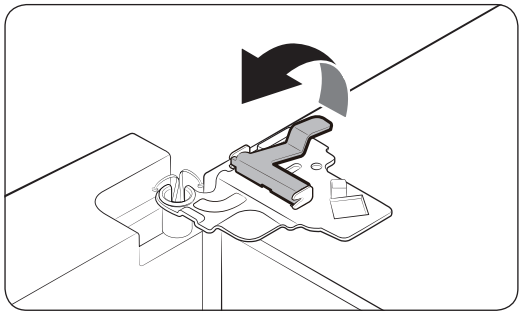

4. Levante con cuidado la abrazadera en varios pasos. A fin de evitar lesiones en los dedos, no aplique una fuerza repentina sobre la abrazadera.

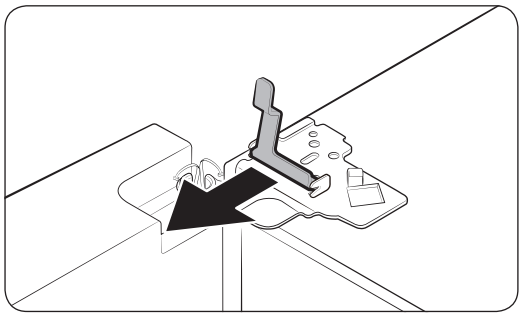

5. Tire de la abrazadera hacia arriba para retirarla.

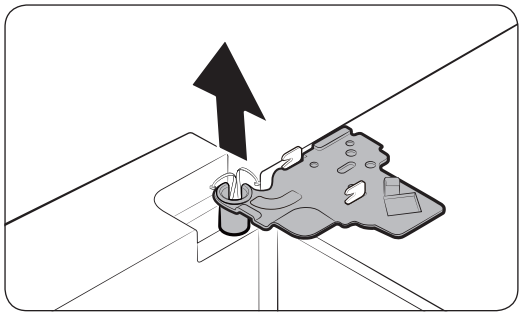

6. Abra la puerta unos 90 grados. Sujete la puerta y quite la bisagra superior.

Untitled-60 26 2017-06-28 6:00:06

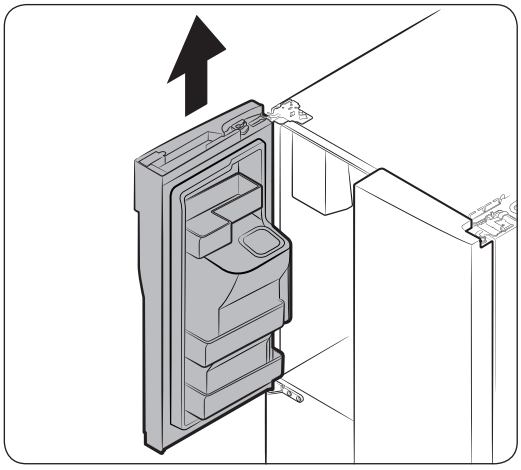

7. Levante con cuidado la puerta en sentido vertical para retirarla. No aplique una fuerza excesiva sobre la puerta. La puerta podría caer y causar lesiones físicas.
8. Deje la puerta sobre una superficie plana.
9. Repita los pasos anteriores para la otra puerta.

Desmontaje de las puertas del congelador

⚠ PRECAUCIÓN

- Debe desmontar las puertas del frigorífico antes de desmontar las puertas del congelador.
- Tenga cuidado cuando desmonte los conectores inferiores.

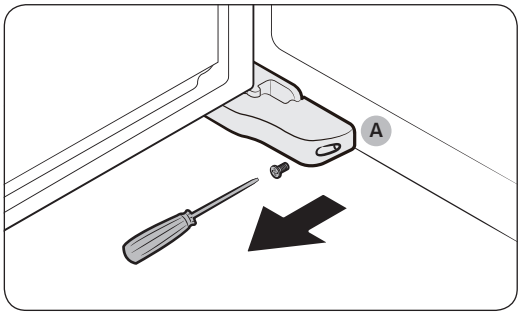

1. Con la puerta del congelador abierta, use un destornillador Phillips para quitar el tornillo que sujeta la **cubierta (A)** de la pata de ajuste.

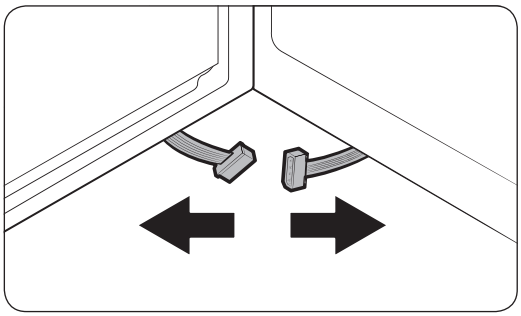

2. A continuación, desconecte los conectores.

Untitled-60 27 2017-06-28 6:00:06

Instalación

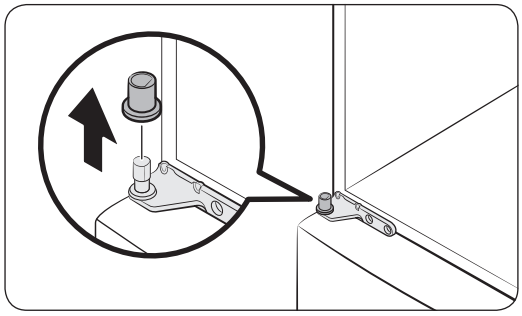

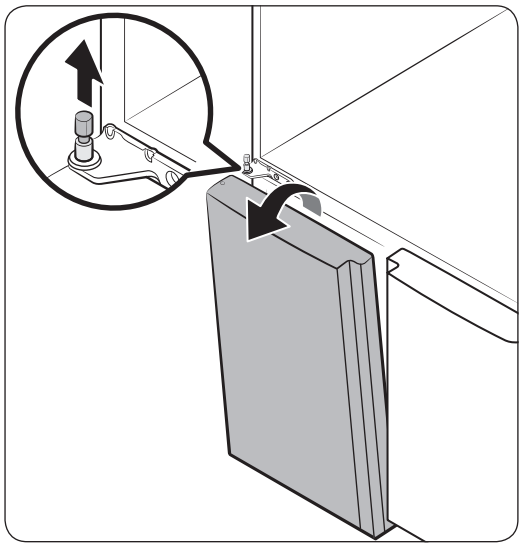

3. Tire hacia arriba para quitar la tapa de la bisagra central que se encuentra en la parte superior de la puerta del congelador.
4. Tire del eje de la bisagra y empuje la puerta en la dirección de la flecha para separarla.
5. Incline la puerta hacia adelante y levántela con cuidado para sacarla. Tenga cuidado de no tocar la bisagra central, ya que podría dañar la puerta.
6. Repita los pasos anteriores para la otra puerta.

Untitled-60 28 2017-06-28 6:00:06

Nuevo montaje de las puertas del congelador

⚠ PRECAUCIÓN

- Antes de volver a montar las puertas, asegúrese de que los conectores eléctricos están bien conectados.
- La puerta del congelador debe volver a montarse antes que la puerta del frigorífico.
- Tenga cuidado de no pisar ni dañar los cables durante el proceso.

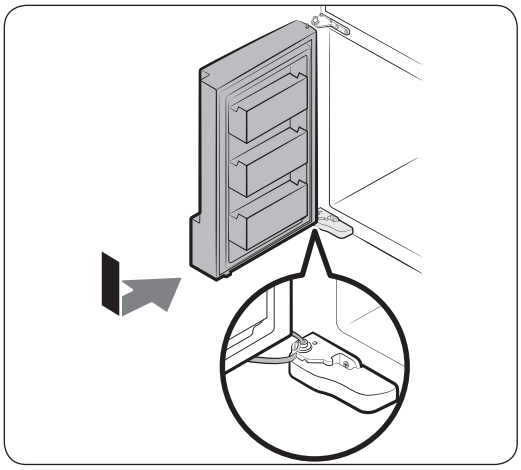

1. Inserte la puerta del congelador en la bisagra inferior mientras empuja la puerta del congelador en la dirección de la flecha.

⚠ PRECAUCIÓN

- Tenga cuidado de no pisar ni dañar los cables durante el proceso.

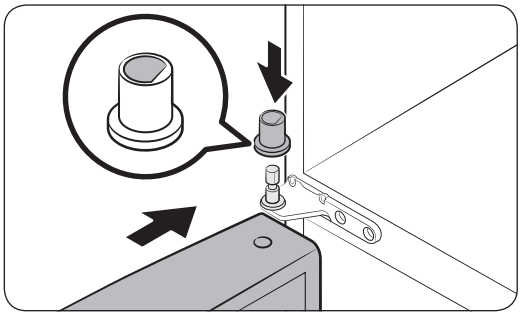

2. Inserte el eje de la bisagra en el orificio de la bisagra. A continuación, cierre la tapa de la bisagra. Tenga en cuenta que la tapa de la bisagra tiene la forma de la letra "D" en la parte inferior, de modo se solo se la puede insertar en una dirección.

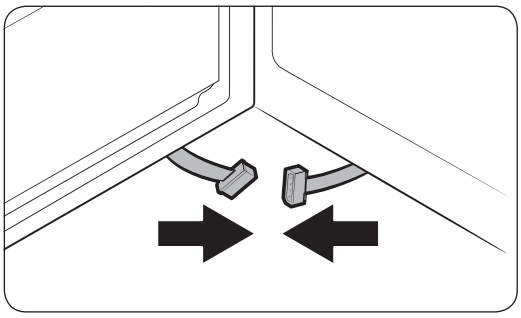

3. Con la puerta abierta, conecte los conectores inferiores en la dirección de la flecha.

Untitled-60 29 2017-06-28 6:00:07

Instalación

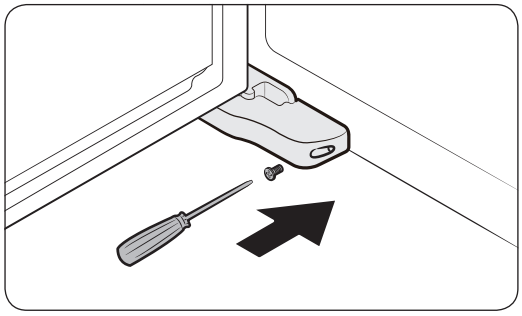

4. Monte la cubierta de la pata de ajuste con un destornillador Phillips. Tenga cuidado de no dañar ni pisar los conectores.
5. Repita los pasos anteriores para la otra puerta.

Nuevo montaje de las puertas del frigorífico

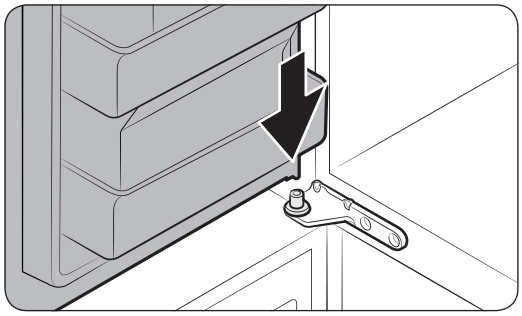

1. Mientras sostiene la puerta abierta a más de 90 grados, vuelva a insertar la bisagra central.

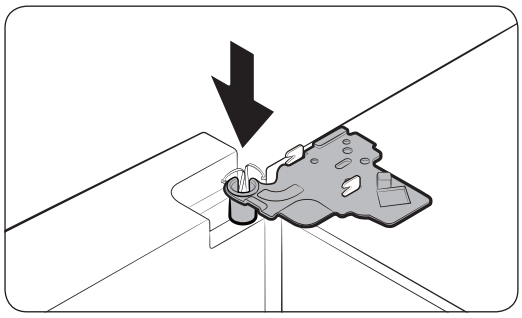

2. Coloque la bisagra superior en su lugar y luego insértela en el orificio superior de la puerta.

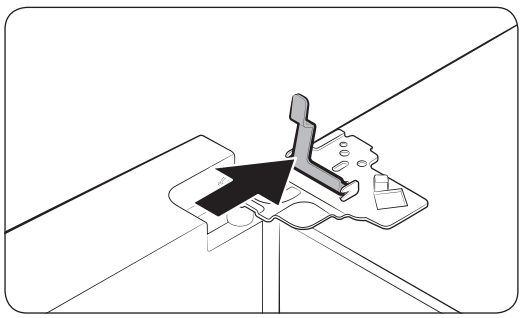

3. Inserte la abrazadera en la dirección de la flecha.

Untitled-60 30 2017-06-28 6:00:07

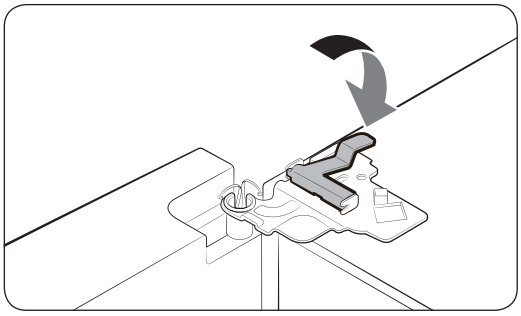

4. Lleve la abrazadera hacia atrás como se muestra.

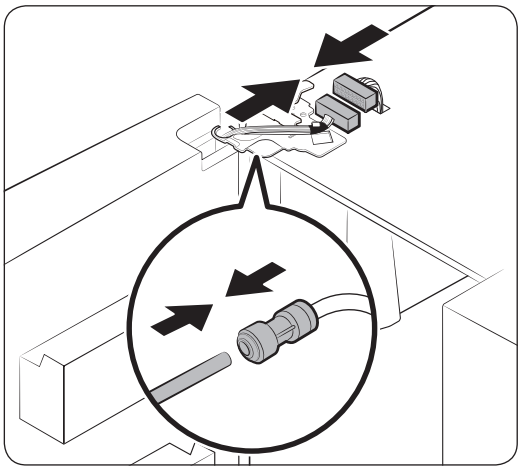

5. Conecte los conectores del cable.

⚠ **PRECAUCIÓN**

- Asegúrese de que los conectores del cable están conectados correctamente. De lo contrario, el visor no funcionará correctamente.

6. Conecte el tubo del agua.

⚠ **PRECAUCIÓN**

- Para evitar fugas de agua, asegúrese de que las grapas rojas aprietan bien el acoplador.
- Mantenga las grapas lejos del alcance de los niños.

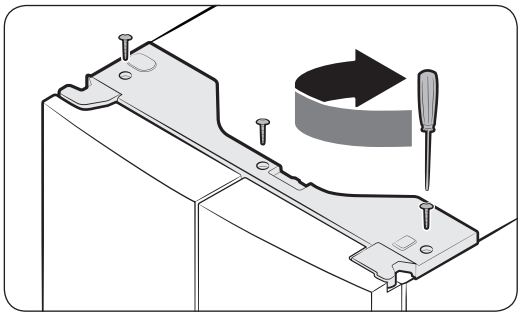

7. Repita los pasos anteriores para la otra puerta.
8. Monte la cubierta superior con el lado frontal primero y después presione la parte posterior hasta que alcance su posición. A continuación, apriete los tornillos (3).

Untitled-60 31 2017-06-28 6:00:07

Instalación

Instalación paso a paso

PASO 1 Selección de la ubicación

Requisitos del lugar:

- Superficie sólida y nivelada sin alfombras ni suelos que puedan obstruir la ventilación
- Alejado de la luz directa del sol
- Espacio suficiente para abrir y cerrar la puerta
- Alejado de fuentes de calor
- Espacio suficiente para tareas de mantenimiento y reparación
- Rango de temperatura: entre 10 °C y 43 °C

Rango de temperatura efectiva

Este frigorífico está diseñado para funcionar normalmente en el rango de temperatura especificado por su categoría de calificación.

Clase	Símbolo	Rango de temperatura ambiente (°C)	
		IEC 62552 (ISO 15502)	ISO 8561
Templado prolongado	SN	+10 a +32	+10 a +32
Templado	N	+16 a +32	+16 a +32
Subtropical	ST	+16 a +38	+18 a +38
Tropical	T	+16 a +43	+18 a +43

NOTA

La capacidad de enfriamiento y el consumo de energía del frigorífico pueden verse afectados por la temperatura ambiente, la frecuencia con que se abre la puerta y la ubicación del electrodoméstico. Se recomienda ajustar las configuraciones de la temperatura según sea apropiado.

Untitled-60 32 2017-06-28 6:00:07

Espacio requerido

Consulte las imágenes y la tabla siguientes para conocer el espacio necesario para la instalación.

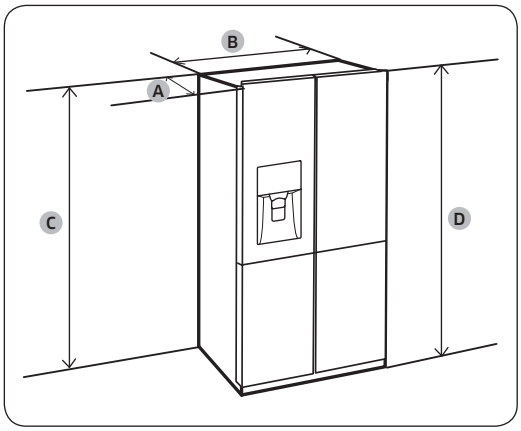

Profundidad “A”	733
Anchura “B”	908
Altura “C”	1797
Altura total “D”	1825

(unidad: mm)

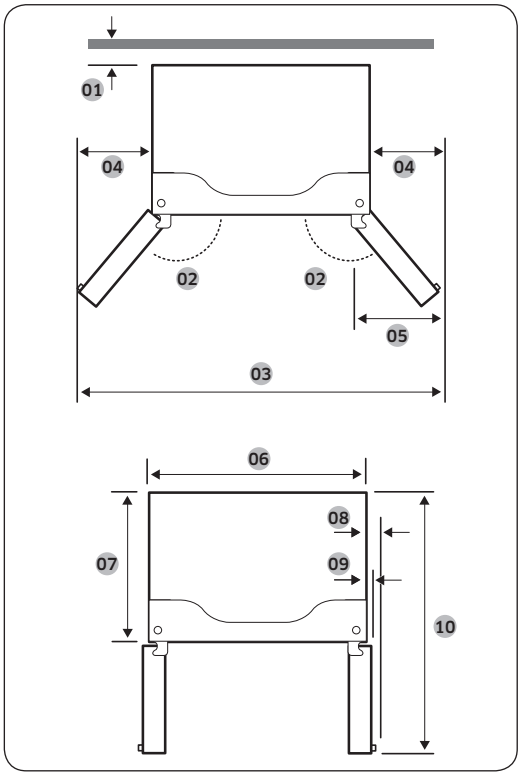

01 50 mm
02 125°
03 1515 mm
04 303 mm
05 305 mm
06 908 mm
07 610 mm
08 70 mm
09 43 mm
10 1083 mm

NOTA

Las medidas de la tabla anterior pueden variar según el método de medición.

Untitled-60 33 2017-06-28 6:00:08

Instalación

PASO 2 Conexión de Wi-Fi

Puede controlar el frigorífico de manera remota con el Smart Home Dongle, que se vende por separado. Para adquirir el Smart Home Dongle, visite www.samsung.com y consulte la información del producto.

⚠ **PRECAUCIÓN**

- Existen dos tipos de Samsung Smart Home Dongle: uno para televisores inteligentes Samsung y otro para electrodomésticos Samsung.
- Debe adquirir el Samsung Smart Home Dongle exclusivo para electrodomésticos. Cualquier otro tipo de llave puede causar un fallo del sistema.

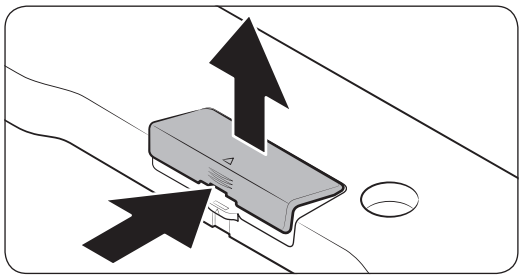

1. Presione para desbloquear la zona de la flecha de la tapa de la llave.
2. Abra la tapa de la llave.

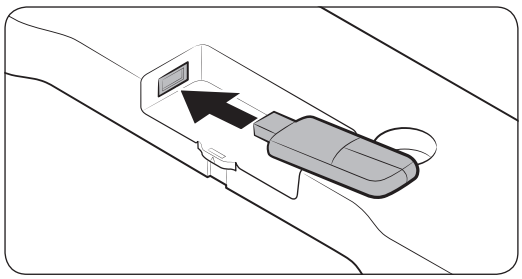

3. Inserte el Smart Home Dongle en el puerto para correspondiente siguiendo la dirección correcta.

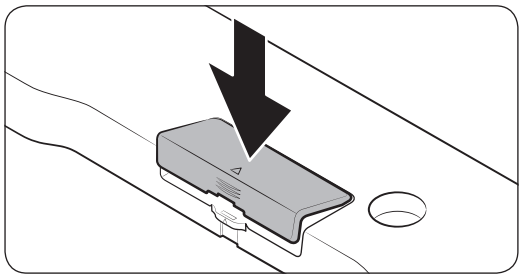

4. Inserte primero la parte superior de la tapa de la llave y luego presione para cerrarla como se muestra.

Untitled-60 34 2017-06-28 6:00:08

PASO 3 Pavimento

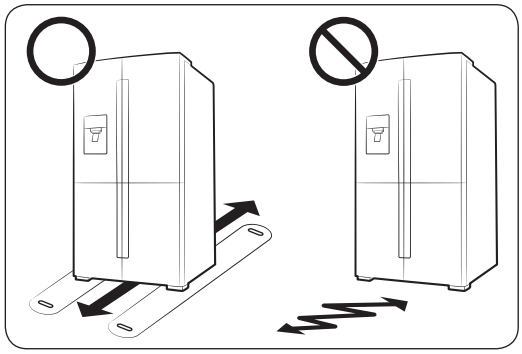

- La superficie de instalación debe poder sostener un frigorífico a plena carga.
- Para proteger el suelo, coloque un trozo grande de cartón en cada pata del frigorífico.
- Una vez el frigorífico se encuentre en la ubicación definitiva, no lo desplace a menos que sea necesario a fin de proteger el suelo. Si debe hacerlo, cubra el espacio de desplazamiento con papel grueso o tela, por ejemplo una alfombra vieja.

NOTA

Si el frigorífico no pasa por la entrada debido a su tamaño, consulte la sección Desmontaje de la puerta para la entrada en el capítulo Instalación.

PASO 4 Regulación de las patas de ajuste

⚠ PRECAUCIÓN

- El frigorífico debe estar nivelado sobre un suelo plano y sólido. De no hacerlo, puede causar daños al frigorífico o lesiones físicas.
- La nivelación debe hacerse con el frigorífico vacío. Asegúrese de que no quedan alimentos dentro del frigorífico.
- Por razones de seguridad, debe ajustar la parte delantera un poco más alta que la posterior.

El frigorífico puede nivelarse mediante el tornillo especial (nivelador) de las patas delanteras. Use un destornillador de punta plana para la nivelación.

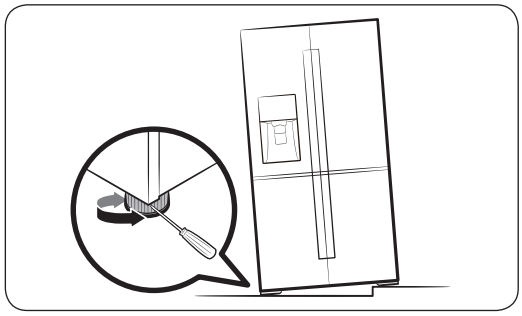

- Para ajustar la altura del lado izquierdo: Introduzca un destornillador de punta plana en el nivelador de la pata delantera del lado izquierdo. Gire el nivelador en el sentido de las agujas del reloj para subir y en el sentido contrario al de las agujas del reloj para bajar.
- Para ajustar la altura del lado derecho: Introduzca un destornillador de punta plana en el nivelador de la pata delantera del lado derecho. Gire el nivelador en el sentido de las agujas del reloj para subir y en el sentido contrario al de las agujas del reloj para bajar.

Untitled-60 35 2017-06-28 6:00:08

Instalación

PASO 5 Regulación de la altura de la puerta y de la holgura de la puerta

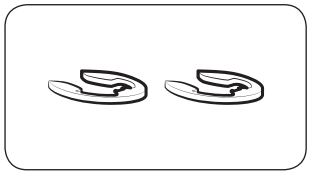

Anillo elástico

La altura de la puerta se puede ajustar con los anillos elásticos proporcionados, que vienen en 4 tamaños diferentes (1 mm, 1,5 mm, 2 mm y 2,5 mm).

Para ajustar la altura de una puerta

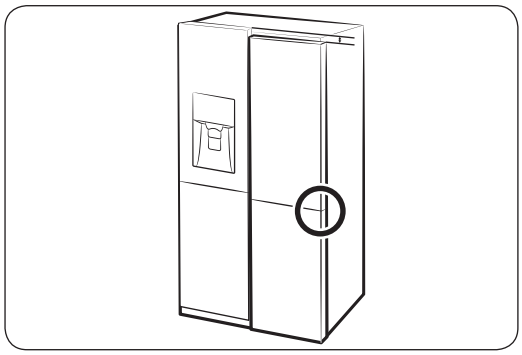

1. Compruebe la diferencia de altura entre las puertas y luego eleve y sostenga la puerta inferior.

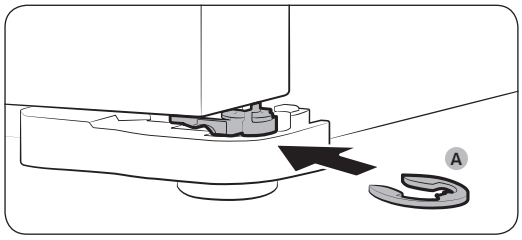

2. Inserte un **anillo elástico (A)** del tamaño adecuado entre la bisagra y la puerta, como se muestra.

⚠ PRECAUCIÓN

- Inserte solo un anillo elástico para este fin. Si inserta dos o más anillos elásticos, puede ocurrir que se deslicen hacia afuera o provoquen ruido por el rozamiento.
- Mantenga los anillos elásticos fuera del alcance de los niños y guárdelos para un posible uso en el futuro.
- No levante demasiado la puerta. La puerta puede tocar la cubierta superior y dañarla.

Untitled-60 36 2017-06-28 6:00:09

Ajuste de la holgura de las puertas

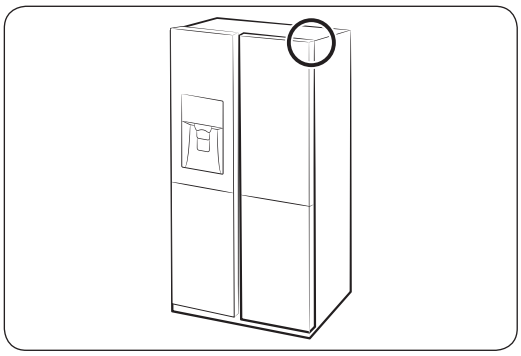

La holgura de las puertas puede corregirse con el perno separador colocado en el ángulo superior derecho del frigorífico.

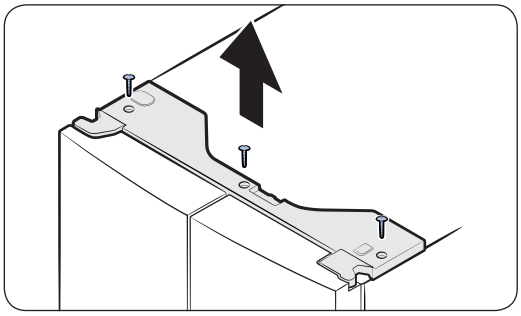

1. Con la puerta cerrada, utilice un **destornillador Phillips** para extraer los 3 tornillos de la cubierta superior con los conectores de cables.

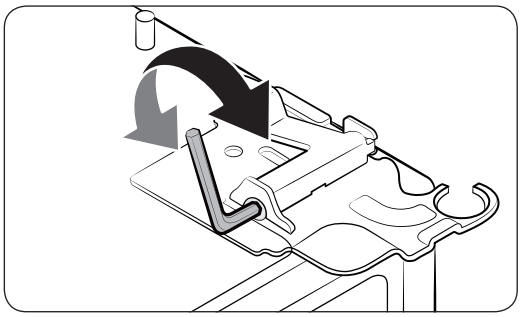

2. Utilice una **llave Allen** de 4 mm (no proporcionada) para corregir la holgura entre las dos puertas.
   - Para ensanchar la holgura, gire el perno separador en el sentido de las agujas del reloj.
   - Para estrechar la holgura, gire el perno separador en el sentido contrario al de las agujas del reloj.
3. Una vez finalizado, vuelva a insertar la cubierta superior.

⚠ PRECAUCIÓN

Los conectores eléctricos deben permanecer intactos durante este proceso. Tenga la precaución de no enredar los cables conectores ni pelar el recubrimiento.

Untitled-60 37 2017-06-28 6:00:09

Instalación

PASO 6 Conexión a un suministro de agua

⚠ PRECAUCIÓN

- No reutilice los tubos viejos, utilice los tubos nuevos suministrados con el aparato.
- La conexión de la tubería de agua debe efectuarla un técnico cualificado.
- La garantía del frigorífico no cubre la instalación de la tubería de agua. La instalación de la tubería de agua deberá realizarse a su cargo a menos que la tarifa de instalación esté incluida en el precio del vendedor.
- Samsung no se hace responsable de la instalación de la tubería de agua. Si se produce una fuga de agua, póngase en contacto con el instalador de la tubería de agua.

Para conectar la tubería de agua fría a la manguera de filtración del agua

⚠ PRECAUCIÓN

- Asegúrese de que la manguera de filtración del agua está conectada a un tubo de suministro de agua potable fría. Si se conecta al tubo de agua caliente, el purificador puede que no funcione correctamente.

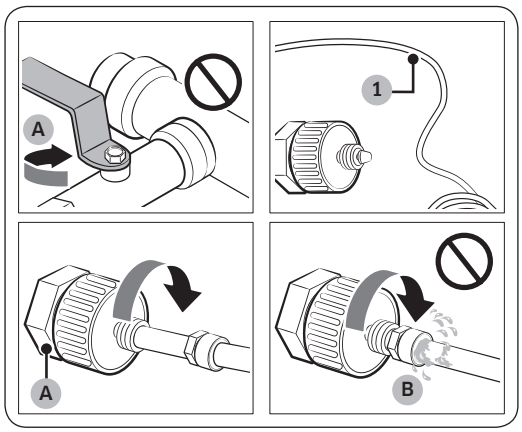

A. Cierre el tubo del agua principal

B. Sin holgura

1. Cierre el suministro de agua con la válvula principal.
2. Localice el tubo de agua (1) potable fría.
3. Siga las instrucciones de instalación de la tubería de agua para conectar el tubo.
4. Una vez finalizada la conexión, abra la válvula de agua principal y dispense unos 3 litros de agua. Esta acción es para eliminar las impurezas de la tubería.

Untitled-60 38 2017-06-28 6:00:10

Para conectar la manguera de filtración a la tubería de agua

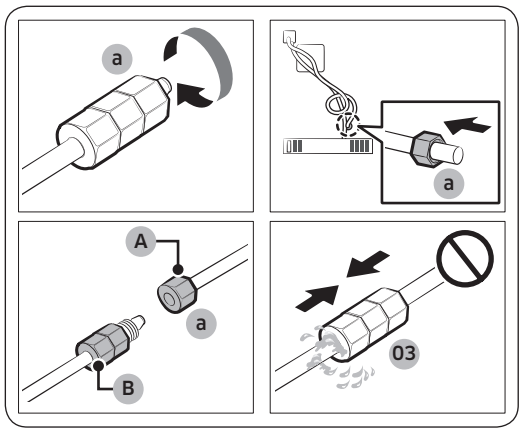

A. Tubería de agua desde la unidad

B. Tubería de agua desde el kit

1. Afloje y retire la **tuerca de compresión (a)** de la tubería de agua del frigorífico e insértela en la manguera de filtración del agua.
2. Apriete la **tuerca de compresión (a)** para conectar la manguera de filtración y la tubería de agua.
3. Abra la válvula de agua principal y revise si hay fugas.
4. Si no hay fugas, dispense unos 3 litros de agua antes de usar el frigorífico para eliminar las impurezas del interior del sistema de filtración del agua.

Para reparar la tubería de agua

⚠ PRECAUCIÓN

Las reparaciones de la tubería de agua debe efectuarlas un profesional cualificado. Si detecta una fuga de agua, póngase en contacto con un centro local de servicio técnico de Samsung.

PASO 7 Configuración inicial

Siga estos pasos para que su frigorífico esté totalmente operativo.

1. Enchufe el cable de alimentación en la toma mural para encender el frigorífico.
2. Abra la puerta y compruebe si se enciende la luz interior.
3. Ajuste el control a la temperatura más baja y espere alrededor de una hora. Luego el congelador se enfriará ligeramente y el motor funcionará con suavidad.
4. Espere hasta que el frigorífico alcance la temperatura ajustada. Ahora el frigorífico está a punto para funcionar.

PASO 8 Comprobación final

Una vez finalizada la instalación, compruebe que:

- El frigorífico está enchufado en una toma eléctrica y conectado correctamente a tierra.
- El frigorífico está instalado sobre una superficie plana y nivelada y separado razonablemente de la pared o del armario.
- El frigorífico está nivelado y se apoya firmemente sobre el suelo.
- La puerta se abre y cierra libremente, y la luz interior se enciende automáticamente al abrir la puerta.

Untitled-60 39 2017-06-28 6:00:10

Funcionamiento

Panel de funciones

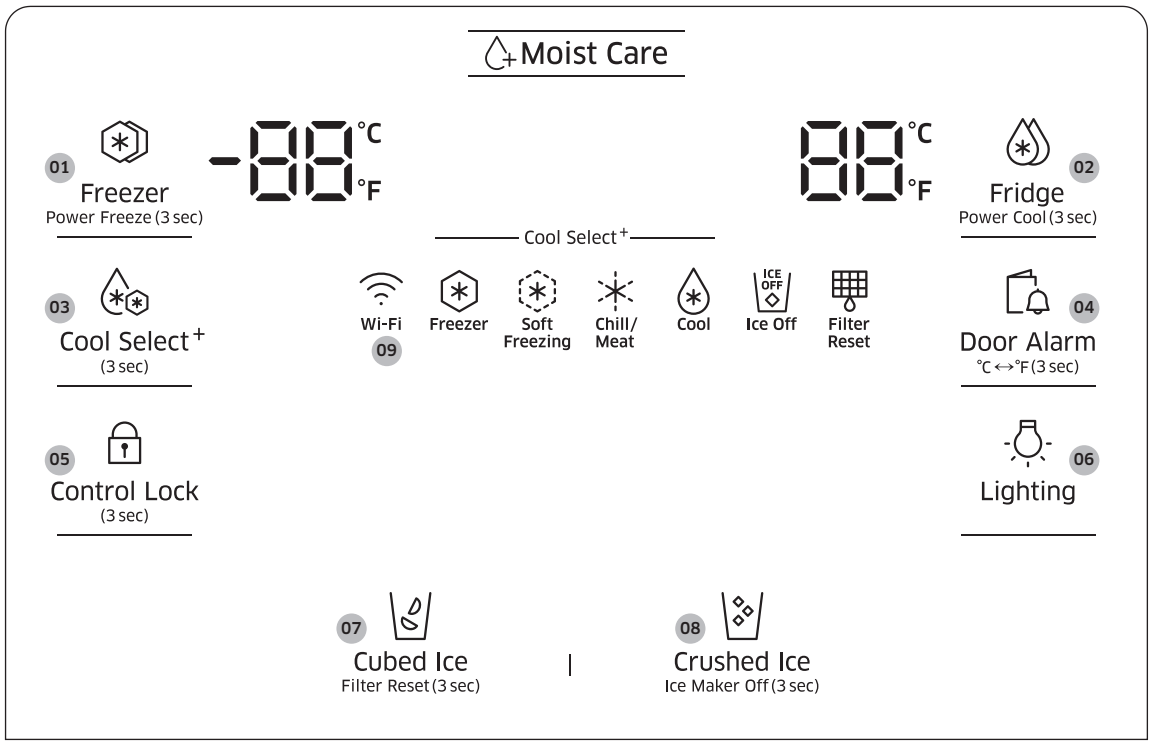

01 Freezer (Congelador) / Power Freeze (Congelación rápida)

02 Fridge (Frigorífico) / Power Cool (Enfriamiento rápido)

03 Cool Select+ (Selección de frío+)

04 Door Alarm (Alarma de la puerta) / °C ↔°F

05 Control Lock (Bloqueo de control)

06 Lighting (Luz)

07 Cubed Ice (Cubitos) / Filter Reset (Restablecer filtro)

08 Crushed Ice (Hielo picado) / Ice Maker Off (Apagar máquina de hielo)

09 Conexión de red

Untitled-60 40 2017-06-28 6:00:10

01 Congelador / Congelación rápida (3 seg.)

Freezer (Congelador)	El botón **Freezer (Congelador)** se puede utilizar para ajustar la temperatura del congelador o para activar Congelación rápida. El rango de temperaturas disponible es entre -15 °C y -23 °C.
Power Freeze (Congelación rápida)	La Congelación rápida acelera el proceso de congelación a su máxima velocidad. El congelador funciona a la máxima velocidad durante varias horas y luego vuelve a la temperatura anterior. • Para activar Congelación rápida, mantenga pulsado **Freezer (Congelador)** durante 3 segundos. El indicador correspondiente (❄) se ilumina y el frigorífico acelera el proceso de enfriamiento. • Para desactivar, mantenga pulsado **Freezer (Congelador)** otra vez durante 3 segundos. El congelador vuelve al ajuste de temperatura anterior. • Para congelar grandes cantidades de alimentos, active Congelación rápida al menos 20 horas antes de guardar alimentos en el congelador. **NOTA** El uso de la función de congelación rápida aumenta el consumo de energía. Asegúrese de apagarla para volver a la temperatura anterior si no tiene intención de usarla.

02 Frigorífico / Enfriamiento rápido (3 seg.)

Fridge (Frigorífico)	El botón **Fridge (Frigorífico)** puede usarse para ajustar la temperatura del frigorífico o para activar/desactivar Enfriamiento rápido. Puede ajustar manualmente la temperatura de enfriamiento del frigorífico. El indicador de temperatura le informa de la temperatura establecida o seleccionada actualmente. Mantenga pulsado **Fridge (Frigorífico)** para seleccionar una temperatura entre 1 °C y 7 °C.
Power Cool (Enfriamiento rápido)	Enfriamiento rápido acelera el proceso de enfriamiento con la velocidad máxima del ventilador. Esta función es útil para enfriar rápidamente los alimentos que se echan a perder fácilmente o después de que la puerta haya quedado abierta durante un tiempo determinado. El frigorífico funciona a la máxima velocidad durante varias horas y luego vuelve a la temperatura anterior. Mantenga pulsado **Fridge (Frigorífico)** durante 3 segundos.

Untitled-60 41 2017-06-28 6:00:10

Funcionamiento

NOTA

Cuando se cambia la temperatura en el panel, este muestra la temperatura real del interior del frigorífico hasta que se alcanza la temperatura que ha establecido. A continuación, el panel muestra la nueva temperatura. Tenga en cuenta que el frigorífico tarda un tiempo en alcanzar la nueva temperatura. Esto es normal. Durante este tiempo, no es necesario que vuelva a establecer la temperatura.

03 Selección de frío+

La función Selección de frío le permite disponer ordenadamente los alimentos en la Zona de selección de frío, que se encuentra en la parte inferior derecha del frigorífico. Mantenga presionado **Cool Select+ (Selección de frío+)** durante 3 segundos y después pulse para desplazarse por los modos. Cuando llegue al modo deseado, suelte el botón. A continuación se indican los 4 modos disponibles:

Freezer (Congelador)	Seleccione **Freezer (Congelador)** para poner la Zona de selección de frío a la misma temperatura que el congelador. Resulta de utilidad para mantener frescos los alimentos congelados.
Soft Freezing (Congelación suave)	Seleccione **Soft Freezing (Congelación suave)** para establecer la Zona de selección de frío en -5 °C. Resulta de utilidad para mantener la carne y el pescado frescos durante más tiempo.
Chill/Meat (Frío/Carne)	Seleccione **Chill/Meat (Frío/Carne)** para establecer la Zona de selección de frío en -1 °C. Resulta de utilidad para mantener alimentos como filetes, pescado, tocino y queso.
Cool (Fresco)	Seleccione **Cool (Fresco)** para establecer la Zona de selección de frío en 2 °C. Resulta de utilidad para fines generales, como conservar agua, zumos, refrescos y cerveza.

⚠ PRECAUCIÓN

- Cuando se activa o desactiva la función, puede soltarse sangre de la carne o humedad de los alimentos debido a la diferencia de temperatura.
- No almacene carnes ni alimentos en la zona de selección de frío con los ajustes del frigorífico. La carne y otros alimentos pueden echarse a perder.

NOTA

Si el botón no se activa, compruebe si está desbloqueado. Mantenga pulsado **Control Lock (Bloqueo de control)** durante más de 3 segundos hasta que el icono de bloqueo se apague. A continuación, mantenga pulsado **Cool Select+ (Selección de frío+)** durante más de 3 segundos para cambiar el modo.

Untitled-60 42 2017-06-28 6:00:10

04 Alarma de la puerta / ℃ ↔ ℉ (3 seg.)

Door Alarm (Alarma de la puerta)	Puede establecer la alarma para que actúe como recordatorio. Si la puerta queda abierta durante más de 2 minutos, suena la alarma y el indicador de esta parpadea. Para activar o desactivar la alarma, pulse **Door Alarm (Alarma de la puerta)**. La alarma viene activada de fábrica.
℃ ↔ ℉	El botón **Door Alarm (Alarma de la puerta)** se puede utilizar para cambiar la unidad de temperatura entre grados centígrados y Fahrenheit. Para cambiar la unidad de temperatura actual, mantenga pulsado **Door Alarm (Alarma de la puerta)** durante 3 segundos.

05 Bloqueo de control (3 seg.)

Control Lock (Bloqueo de control)	Para evitar manipulaciones involuntarias, mantenga pulsado **Control Lock (Bloqueo de control)** durante 3 segundos. Todos los controles se inhabilitarán con el indicador (🔒) activado. Para desactivar, mantenga pulsado otra vez durante 3 segundos. Los controles se habilitarán normalmente.
Autenticación del dispositivo	Cuando conecte el frigorífico a una aplicación Samsung Smart Home o a dispositivos inteligentes Samsung, como Samsung Smart TV, siga las instrucciones en pantalla de la aplicación o del dispositivo y mantenga pulsado **Control Lock (Bloqueo de control)** durante 5 segundos. La pantalla de la temperatura muestra "**on (activado)**" durante 5 segundos antes de proceder con la autenticación. Tenga en cuenta que la función Bloqueo de control no queda afectada por la autenticación.

06 Luz

Lighting (Luz)	De manera predeterminada, la lámpara del dispensador solo se enciende cuando se utiliza este. Para mantener la luz del dispensador encendida, pulse **Lighting (Luz)**. El indicador de luz también se enciende. Para apagar la luz, vuelva a pulsar **Lighting (Luz)**.

Untitled-60 43 2017-06-28 6:00:11

Funcionamiento

07 Cubitos / Restablecer filtro (3 seg.)

Cubed Ice (Cubitos)	Puede seleccionar un tipo de hielo. Pulse **Cubed Ice (Cubitos)** para dispensar cubitos de hielo. El indicador correspondiente se enciende.
Filter Reset (Restablecer filtro)	Después de unos 6 meses (aproximadamente 1200 litros) de utilizar el filtro de agua original, el indicador de filtro parpadea en rojo para recordarle que debe reemplazarlo. En este caso, sustituya el filtro y mantenga pulsado **Cubed Ice (Cubitos)** durante 3 segundos. El ciclo de vida del filtro se restablece y el indicador del filtro se apaga. **NOTA** • En algunas zonas regionales el agua contiene cantidades relativamente elevadas de cal. Esto puede reducir el ciclo de vida del filtro. En dichas zonas, el filtro de agua se tiene que reemplazar con mayor frecuencia que la especificada. • Si el agua no se dispensa adecuadamente, reemplace el filtro de agua porque esto ocurre cuando el filtro se obstruye.

08 Hielo picado / Apagar máquina de hielo (3 seg.)

Crushed Ice (Hielo picado)	Puede seleccionar un tipo de hielo. Pulse **Crushed Ice (Hielo picado)** para dispensar hielo picado. El indicador correspondiente se enciende.
Ice Maker Off (Apagar máquina de hielo)	Para desactivar la fabricación de hielo, mantenga pulsado durante 3 segundos. En este modo, la creación de hielo está desactivada aunque pulse el botón **Cubed Ice (Cubitos)** o **Crushed Ice (Hielo picado)**.

Untitled-60 44 2017-06-28 6:00:11

09 Conexión de red

Se puede usar el Smart Home Dongle opcional (se vende por separado) para controlar y supervisar el frigorífico a través de la aplicación Samsung Smart Home. Para obtener más información, consulte la sección Samsung Smart Home.

NOTA

- Los sistemas de cifrado recomendados incluyen WPA/TKIP y WPA2/AES. No se admiten otros protocolos de autenticación Wi-Fi más nuevos o no estandarizados.
- Las redes inalámbricas pueden resultar afectadas por los entornos de comunicación inalámbrica que las rodean.
- Si su proveedor de servicios de Internet ha registrado la dirección MAC de su PC o módem para identificación, el Smart Home Dongle puede fallar al conectarse a Internet. En este caso, póngase en contacto con su proveedor de servicios de Internet para recibir asistencia técnica.
- Si su proveedor de servicios de Internet ha registrado la dirección MAC de su PC o módem para identificación, el Smart Home Dongle puede fallar al conectarse a Internet. En este caso, póngase en contacto con su proveedor de servicios de Internet para recibir asistencia técnica.
- Para configurar el punto de acceso (PA) inalámbrico, consulte el manual de usuario del PA.
- La configuración de firewall de su sistema de red puede impedir la conexión a Internet. Póngase en contacto con su proveedor de servicios de Internet para recibir asistencia técnica. Si el síntoma continúa, póngase en contacto con un centro de servicio local de Samsung o con el establecimiento de compra.
- El Smart Home Dongle admite los protocolos Wi-Fi 2,4 GHz con IEEE 802.11 b/g/n y Soft-A.
- Los enrutadores inalámbricos Wi-Fi no autorizados pueden fallar al conectarse con el Smart Home Dongle correspondiente.

Untitled-60 45 2017-06-28 6:00:11

Funcionamiento

Samsung Smart Home

Instalación

Visite la Google Play Store, Galaxy Apps o la Apple App Store y busque “Samsung Smart Home”. Descargue e instale en su dispositivo inteligente la aplicación Samsung Smart Home proporcionada por Samsung Electronics.

NOTA

- La aplicación Samsung Smart Home está diseñada para Android 4.0 (ICS) o superior, o iOS 7.0 o superior, y está optimizada para teléfonos inteligentes Samsung (series Galaxy S y Galaxy Note).
- Para obtener un rendimiento mejorado, la aplicación Samsung Smart Home estará sujeta a cambios sin previo aviso o a interrupción del soporte de acuerdo con la política del fabricante.

Cuenta de Samsung

Para usar la aplicación se le requerirá que registre su cuenta de Samsung. Si no tiene una cuenta de Samsung, siga las instrucciones en pantalla de la aplicación para crear una cuenta de Samsung gratuita.

Introducción

1. Inserte el Smart Home Dongle en el puerto correspondiente del frigorífico.
2. Ejecute la aplicación Samsung Smart Home e inicie sesión con su cuenta de Samsung. Los usuarios de iPhone deberán proporcionar los datos de acceso cada vez que accedan a la aplicación.
3. Acceda a **Devices (Dispositivos)** > icono **+** y luego toque **Refrigerator (Frigorífico)**.
4. Siga las instrucciones en pantalla para proporcionar la información necesaria acerca del enrutador y luego toque **Next (Sig.)**.
5. Mantenga pulsado **Fridge (Frigorífico)** durante más de 5 segundos hasta que aparezca el mensaje "AP" en la pantalla. Su frigorífico se registra en la aplicación.
6. Una vez registrado el dispositivo, el icono del frigorífico aparece en la aplicación Samsung Smart Home.
7. Toque el icono del frigorífico para abrir la página correspondiente.
8. Cuando se establece una conexión de red, el icono de Wi-Fi se ilumina en el frigorífico.

Aplicación del frigorífico

Control integrado

Puede controlar y supervisar su frigorífico tanto si está en casa como fuera de ella.

- Toque el icono del frigorífico en la Samsung Smart Home para abrir la página del frigorífico.
- Revise el estado de funcionamiento o la notificación de su frigorífico y cambie las opciones o los ajustes si es necesario.

NOTA

Algunas opciones o ajustes del frigorífico pueden no estar disponibles para el mando a distancia.

Untitled-60 46 2017-06-28 6:00:11

Funciones principales

Registre los aparatos domésticos inteligentes Samsung en el servidor de Samsung Smart Home para acceder de manera remota.

Descripción del menú

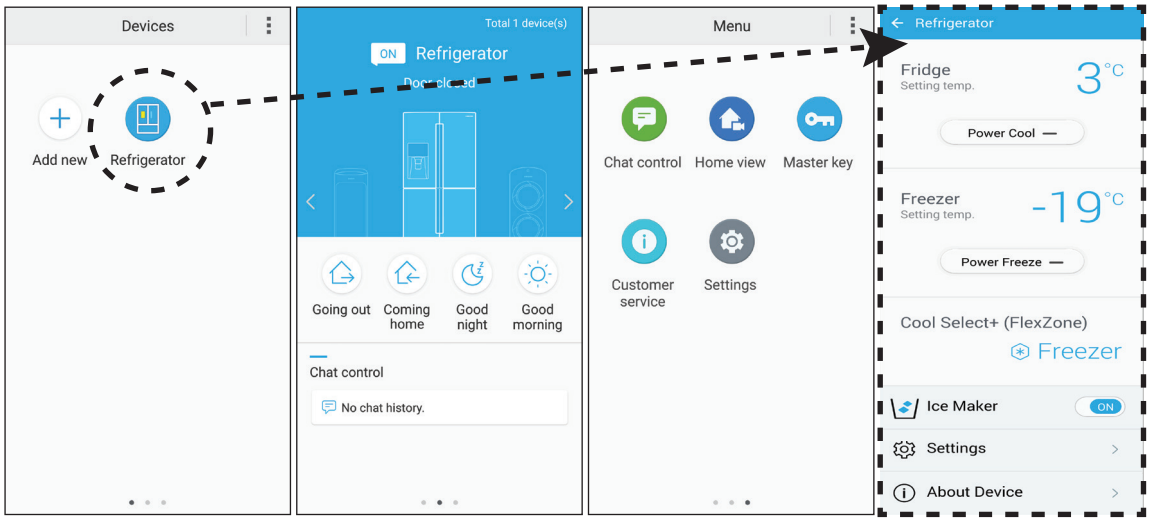

- Toque **Refrigerator (Frigorífico)** para abrir la página de ajustes del frigorífico.
- Deslice para ir a la página siguiente.

Chat control (Control de comunicación)	Puede controlar de manera remota los aparatos domésticos inteligentes Samsung o supervisar el estado de funcionamiento.
Home view (Ver casa) (solo modelos aplicables)	Con la cámara incorporada en un aparato doméstico inteligente Samsung puede supervisar la sala de estar de su casa. Solo está disponible con los modelos aplicables.
Master key (Llave maestra)	La llave maestra se ha diseñado para controlar el sistema de bloqueo de distintas actividades del usuario, como salir de casa, regresar a casa, acostarse por la noche o despertarse por la mañana. Solo está disponible con los modelos aplicables.
Customer service (Servicio al cliente)	El manual del usuario se puede descargar, y también está disponible la información de contacto para atención al cliente.
Settings (Ajustes)	Puede supervisar el dispositivo conectado y la información de software (versión y licencias de código abierto), así como añadir dispositivos o seleccionar un país. Puede simular el funcionamiento del dispositivo actual para demostraciones.

Untitled-60 47 2017-06-28 6:00:12

Funcionamiento

Ajustes del frigorífico

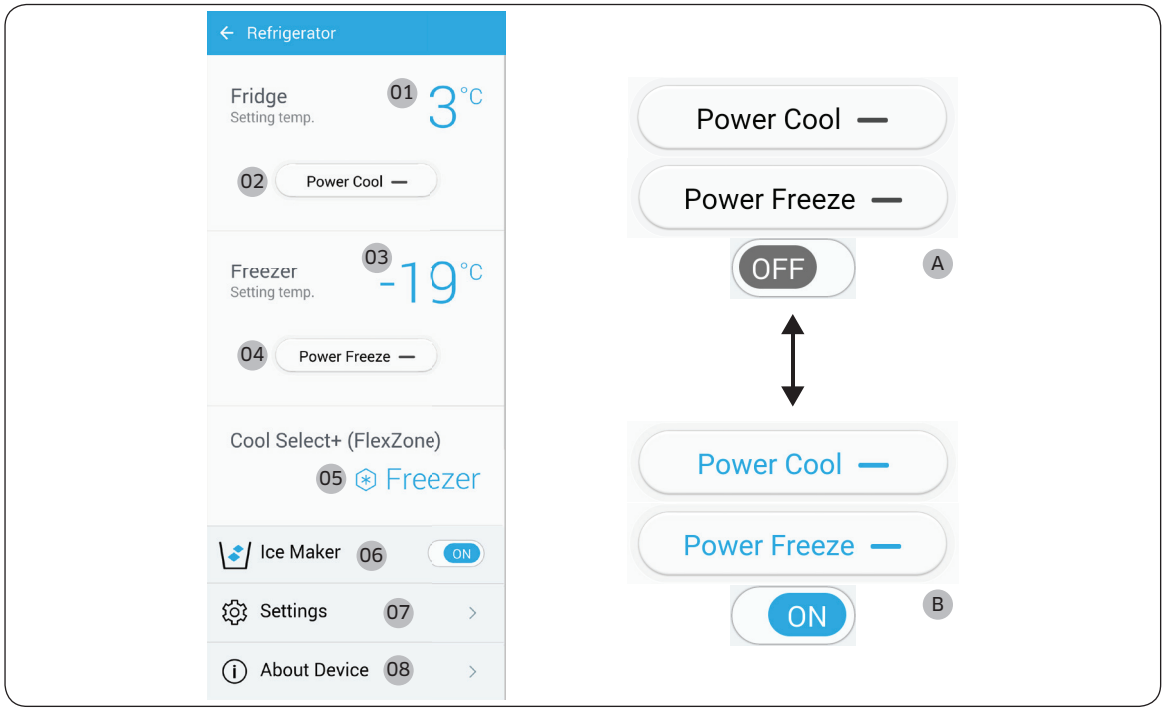

A: Deshabilitado (negro)

B: Habilitado (azul)

Fridge (Frigorífico)	**01** Muestra la temperatura configurada actualmente en el frigorífico. **02** Puede activar o desactivar Enfriamiento rápido y comprobar los ajustes actuales.
Freezer (Congelador)	**03** Muestra la temperatura configurada actualmente en el congelador. **04** Puede activar o desactivar Congelación rápida y comprobar los ajustes actuales.
Cool Select+ (FlexZone) (Selección de frío+ (FlexZone))	**05** Muestra el ajuste del modo actual.
Ice Maker (Máquina de hielo)	**06** Puede activar o desactivar Máquina de hielo y comprobar los ajustes actuales así como el estado de la fabricación de hielo.

Untitled-60 48 2017-06-28 6:00:13

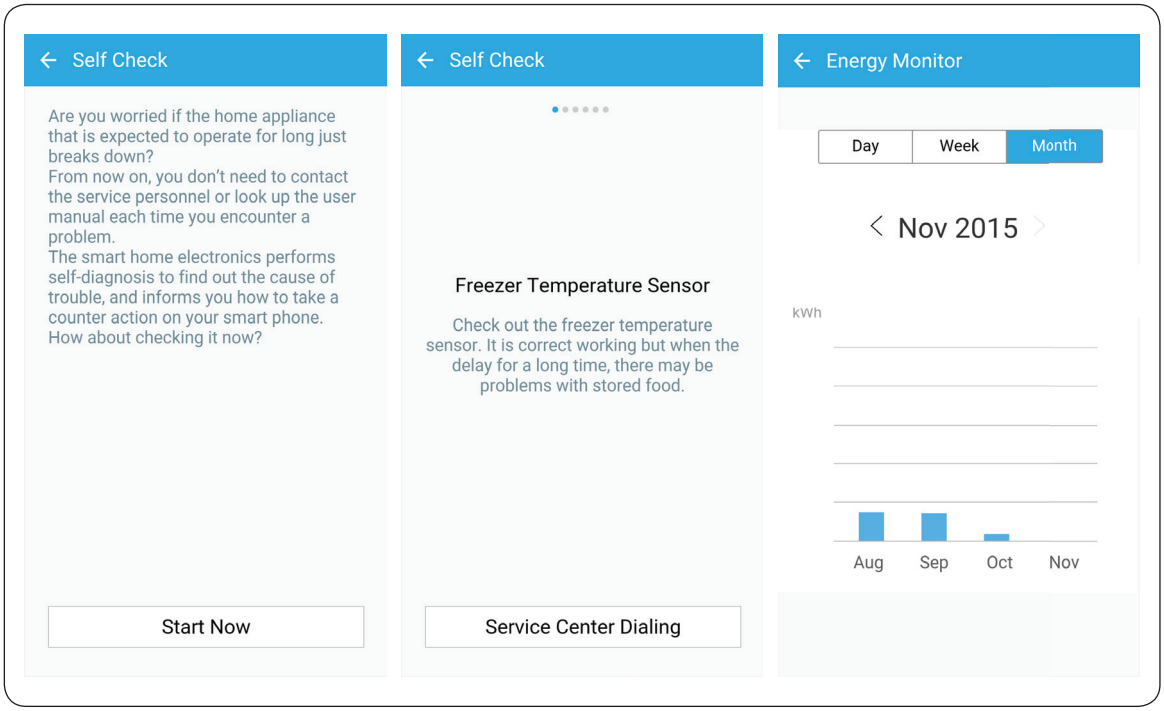

Settings (Ajustes)	**07** En la pantalla Ajustes, puede supervisar el estado del uso de energía de su frigorífico en el formato que prefiera. Los formatos admitidos son informes diarios, semanales o mensuales del consumo energético acumulado hasta un máximo de los 180 días últimos.
About Device (Acerca del dispositivo)	**08** Muestra la información del producto incluida la versión actual, el tutorial, la autocomprobación y el servicio de asistencia técnica. El manual del usuario se puede descargar, y también está disponible la información de contacto para atención al cliente. Self Check (Autocomprobación) La autocomprobación permite consultar los resultados del diagnóstico del frigorífico. Si el frigorífico detecta un problema que necesita revisión, muestra información detallada del mismo para que pueda utilizarlo el servicio técnico.

Untitled-60 49
2017-06-28 6:00:14

Funcionamiento

Características especiales

El frigorífico ofrece unas funciones muy cómodas.

Dispensador de agua

Con el dispensador puede obtener agua sin necesidad de abrir la puerta del frigorífico.

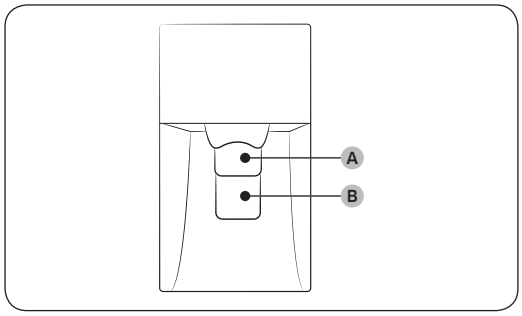

El dispensador de agua ofrece tres opciones: agua fría, cubitos de hielo y hielo picado.
Si no desea dispensar hielo, pulse la **palanca de agua (B)**.

Con la máquina de hielo activada,

1. Pulse para seleccionar el tipo de hielo.
2. Ponga un vaso de agua en la **palanca de hielo (A)** y empújela. El dispensador proporciona hielo.
3. Después ponga el vaso en la **palanca de agua (B)** y empújela. El dispensador proporciona agua.

NOTA

- Para obtener hielo y agua, primero empuje la **palanca de hielo (A)** para obtener hielo y a continuación mueva el vaso hacia abajo y empuje la **palanca de agua (B)** para obtener agua.
- Si empuja las dos palancas al mismo tiempo, solo funciona la que se ha presionado en primer lugar.
- Para evitar derrames, espere 1 segundo antes de retirar el vaso después de llenarlo.
- Para impedir que el agua se derrame ponga el vaso directamente debajo del dispensador.
- Si durante 2 o 3 días no usa el dispensador, el agua puede tener un olor o sabor extraño. No se trata de un fallo del sistema. Deseche los 1 o 2 primeros vasos de agua.

Untitled-60 50 2017-06-28 6:00:14

Máquina de hielo

El frigorífico cuenta con una máquina de hielo incorporada que dispensa hielo automáticamente para que se pueda disfrutar de agua filtrada con hielo en cubitos o picado según se prefiera.

Fabricación de hielo

A fin de garantizar una correcta fabricación de hielo y mantener el depósito de hielo con hielo disponible después de usar el frigorífico por primera vez, siga estas instrucciones:

1. Deje que el frigorífico funcione durante al menos 24 horas para asegurar un rendimiento óptimo.
2. Sirva los primeros 4 - 6 cubitos en un vaso.
3. Espere 8 horas más y vuelva a servir 4 - 6 cubitos.
4. A continuación, espere otras 16 horas y sirva el primer vaso lleno de hielo.

NOTA

- Si consume todo el hielo de una vez, debe esperar 8 horas antes de servir los primeros 4 - 6 cubitos. Esto asegura que el depósito del hielo se llenará adecuadamente.
- Los cubitos de hielo que se generan rápidamente pueden tener un aspecto blanquecino, lo cual es normal.

Diagnóstico

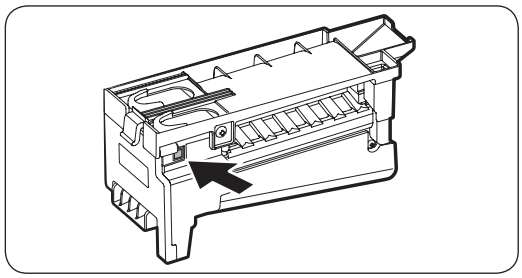

Si no se dispensa hielo, revise en primer lugar la máquina de hielo.

Revisión de la máquina de hielo

1. Pulse **Prueba** en el lado de la máquina de hielo. Al pulsar el botón oirá una señal acústica (campanilla).
2. Oirá otra señal acústica si la máquina de hielo funciona correctamente.

⚠ PRECAUCIÓN

- Si la señal acústica de la máquina de hielo suena repetidamente, póngase en contacto con el instalador de la tubería o con un centro de servicio local de Samsung.
- No pulse el botón repetidamente cuando la bandeja esté llena de hielo o agua. El agua se puede derramar o el hielo puede atascar el depósito.
- No ponga alimentos en el depósito de hielo. Los alimentos congelados pueden dañar la máquina de hielo, en especial al abrir o cerrar la puerta.
- Cuando el frigorífico recupera el suministro eléctrico después de un corte, el depósito de hielo puede contener una mezcla de cubitos de hielo derretidos y pegados, lo que puede ocasionar un fallo del sistema. Para evitarlo, asegúrese de vaciar el depósito de hielo antes de usar el frigorífico.
- No introduzca los dedos ni otros objetos en el orificio del dispensador o en la máquina de hielo. Hay riesgo de lesiones físicas o daños a la propiedad.

Untitled-60 51 2017-06-28 6:00:14

Funcionamiento

- Antes de volver a insertar la bandeja de la máquina de hielo, asegúrese de centrarla bien. De lo contrario, la bandeja se podría atascar.

Apagado de la máquina de hielo

Si apaga la máquina de hielo para desactivar la fabricación, asegúrese de quitar todos los cubitos del depósito del hielo. Los cubitos de hielo restantes pueden formar un bloque difícil de retirar.

Retirada del depósito del hielo

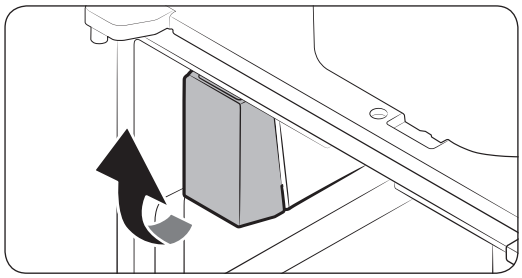

1. Sujete con una mano la parte inferior del depósito y con la otra sujete uno de los lados.
2. Levántelo suavemente y tire de él.

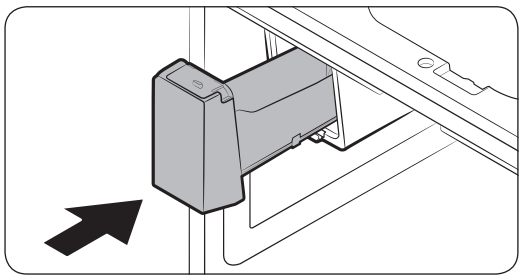

3. Retire los cubitos de hielo restantes y vuelva a colocar el depósito del hielo en su lugar.

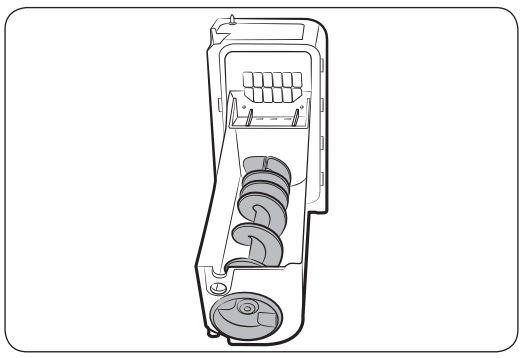

Si el depósito del hielo no se inserta firmemente, gire el tornillo 90 grados y vuelva a intentarlo.

NOTA

- Al retirar el depósito de hielo, el rendimiento térmico y mecánico del frigorífico no resulta afectado.

Untitled-60 52 2017-06-28 6:00:15

Turbiedad del agua

El agua que se suministra al frigorífico pasa por un filtro alcalino de cualquier tipo. Durante este proceso de filtración, el agua que ha pasado por el filtro aumenta su presión y se satura de oxígeno y nitrógeno. Esto origina que el agua parezca turbia temporalmente al dispensarse. Esto es normal y el agua se verá clara después de unos segundos.

Estante del congelador (ESTANTES DEL CONGELADOR)

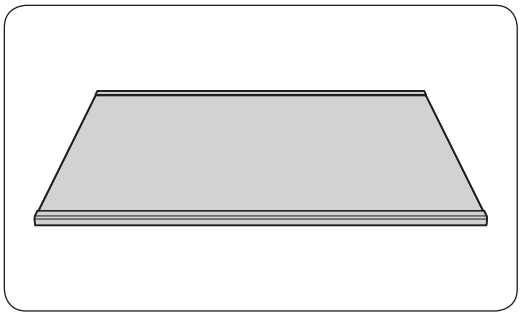

Para asegurar más espacio en el **congelador** o en el compartimento **Selección de frío+ (FlexZone)**, retire el **cajón medio** del **congelador** o el compartimento **Selección de frío+ (FlexZone)**, y luego inserte el **estante del congelador** entre los cajones medio e inferior.

- El estante del congelador no afecta el rendimiento térmico y mecánico del frigorífico.
- Retire la película protectora del estante del congelador antes de usarlo.

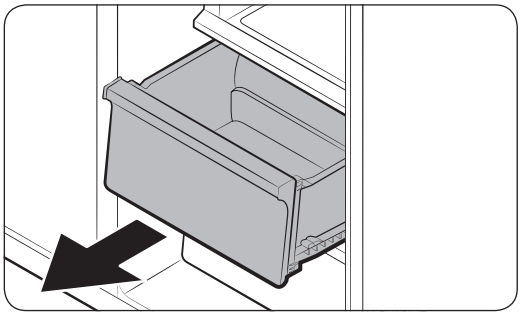

1. Deslice hacia afuera y extraiga el **cajón medio**.

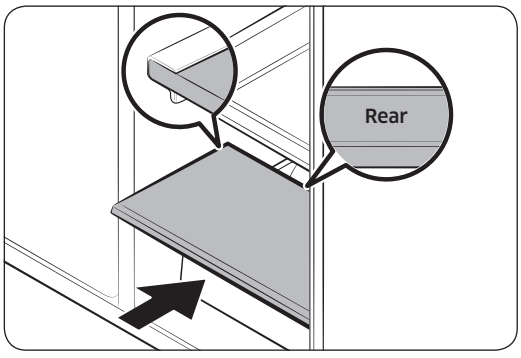

2. Inserte el **estante del congelador** en el lugar del **cajón medio**. Asegúrese de que la marca **REAR**, situada en la parte posterior del estante, mire hacia arriba.

Untitled-60 53 2017-06-28 6:00:15

Funcionamiento

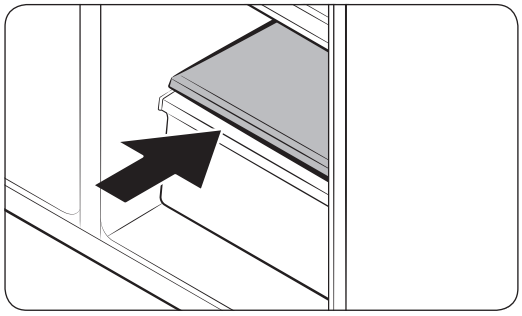

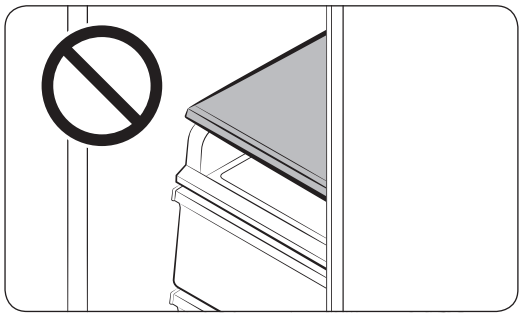

⚠ **PRECAUCIÓN**

- El **estante del congelador (ESTANTES DEL CONGELADOR)** está diseñado especialmente para reemplazar el **cajón medio** a fin de que se pueda disponer de más espacio de almacenamiento. No coloque el estante del congelador encima del **estante deslizante**.
- Asegúrese de insertar el estante del congelador en la dirección correcta. En caso contrario podría resultar dañado.
- Conserve en un lugar seguro el cajón medio que ha retirado.

Untitled-60 54 2017-06-28 6:00:16

Mantenimiento

Manipulación y cuidado

Depósito del hielo

Si no se dispensa hielo durante un período prolongado, el hielo puede amontonarse en el depósito. Si ocurre esto, retire el depósito y vacíelo.

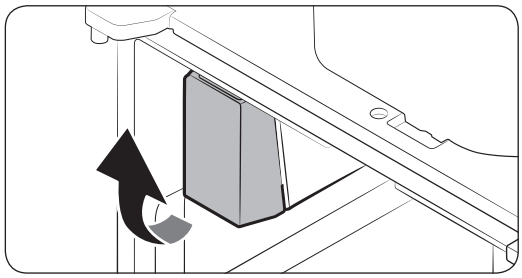

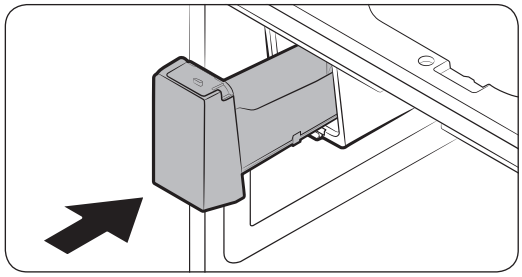

1. Para retirar el depósito de hielo, levántelo y tire de él con cuidado mientras sujeta la parte inferior del depósito con una mano y uno de los lados con la otra.
2. Levante y saque el depósito de hielo. Vacíe el depósito.
3. A continuación, vuelva a colocar el depósito en su lugar. Si el depósito no encaja, gire el tornillo de hélice 90 grados y vuelva a intentarlo.

⚠ PRECAUCIÓN

- No aplique una fuerza excesiva sobre la cubierta del depósito. La cubierta se puede romper.
- No cierre la puerta con fuerza. Puede derramarse agua sobre la máquina de hielo.
- Para evitar lesiones, limpie el hielo o el agua que haya caído al suelo.
- Para evitar accidentes o lesiones, no deje que los niños jueguen con el dispensador de agua o con la máquina de hielo.
- No introduzca la mano ni ningún objeto en el conducto del hielo. Hay riesgo de lesiones físicas o daños al producto.
- Utilice solo el depósito de hielo suministrado. Los depósitos de hielo de terceros pueden originar un fallo del sistema.
- Use solo agua potable procedente de la conducción de agua.

NOTA

- La presión necesaria para la fabricación de hielo es de entre 20 psi y 125 psi.
- Los sonidos que emite la máquina de hielo durante el proceso de fabricación de hielo son normales.
- Cuando la puerta está abierta, no funciona ni la máquina de hielo ni el dispensador de agua.

Untitled-60 55 2017-06-28 6:00:16

Mantenimiento

Estantes de vidrio templado (frigorífico)

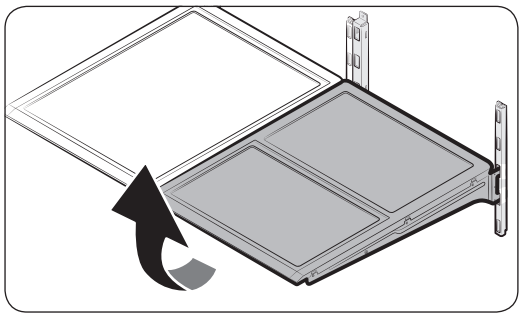

- Para retirar un estante, abra del todo la puerta correspondiente. Sujete la parte frontal del estante y después levántelo y extráigalo con cuidado.

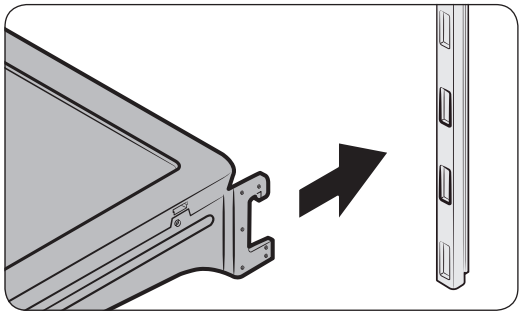

- Para volver a colocarlo, baje la parte posterior del estante e inserte este en los ganchos. Luego baje la parte delantera y deslícelo hacia el fondo.

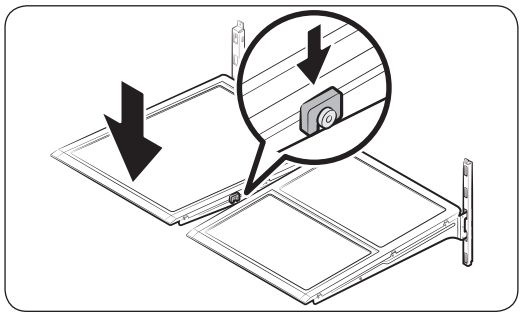

⚠ PRECAUCIÓN

- Los estantes de vidrio templado son pesados. Tenga cuidado al extraerlos.
- El estante debe insertarse correctamente. No lo instale boca abajo.
- Los contenedores de vidrio pueden rayar la superficie de los estantes de vidrio.

Untitled-60 56 2017-06-28 6:00:16

Compartimentos de la puerta

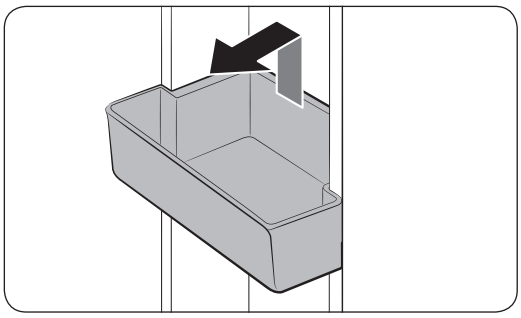

Para extraer el compartimento superior de la puerta, sujételo por la parte frontal y levántelo con cuidado.

Para volver a instalarlo, inserte el compartimento de la puerta hasta el fondo de la línea marcada.

Sujete la parte posterior del compartimento de la puerta con las dos manos y empuje hacia abajo hasta que encaje en la línea marcada.

Cajones de frutas y verduras

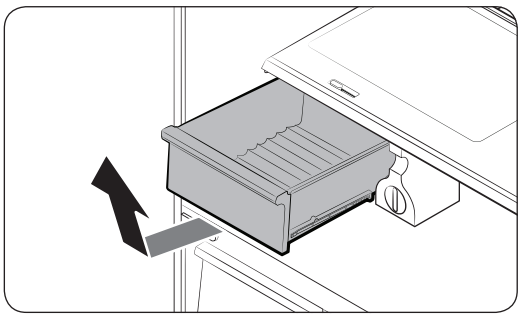

Levante con cuidado la parte frontal del cajón y deslícelo hacia afuera.

Es aconsejable extraer los compartimentos de la puerta antes que el cajón. De esta manera se evita que se produzcan daños en los compartimentos de la puerta.

Estante para verduras

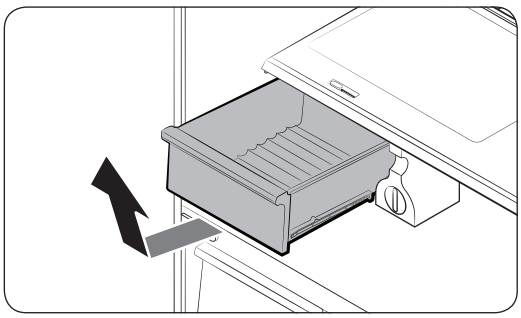

1. Deslice hacia fuera el cajón para verduras de la izquierda.

Untitled-60 57 2017-06-28 6:00:17

Mantenimiento

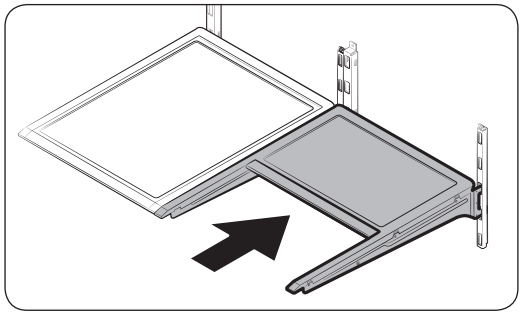

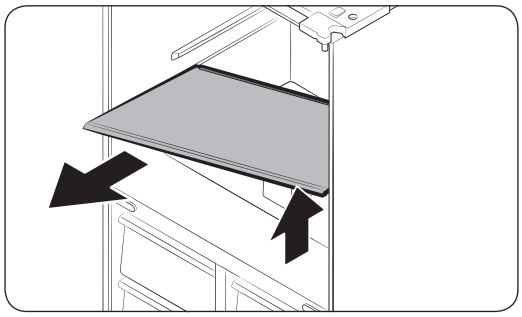

2. Deslice hacia dentro el estante plegable de la derecha.

3. Mientras sujeta con una mano el estante para verduras, extráigalo con la otra mano.

NOTA

Utilizando el espacio que queda después de retirar el estante plegable, extraiga el estante para verduras.

Para volver a colocarlo, siga los anteriores pasos en orden inverso.

Depósito del hielo

Para extraer el depósito del hielo, consulte la sección Mantenimiento en la página 55.

Limpieza

Interior y exterior

⚠ ADVERTENCIA

- No limpie con benceno, disolvente ni detergentes para hogar/automóvil como Clorox™. Podría dañar la superficie del frigorífico y provocar un incendio.
- No rocíe agua sobre el frigorífico. Se podría producir una descarga eléctrica.
- No introduzca los dedos ni otros objetos en el orificio del dispensador.

Utilice regularmente un paño seco para limpiar cualquier sustancia extraña, como polvo o agua, de los terminales del enchufe y los puntos de contacto.

1. Desenchufe el cable de alimentación.
2. Utilice un paño suave y sin pelusa o una toalla de papel humedecidos para limpiar el interior y el exterior del frigorífico.
3. A continuación, seque bien con un paño o una toalla de papel secos.
4. Enchufe el cable de alimentación.

Untitled-60 58 2017-06-28 6:00:17

Recambio

Filtro de agua

⚠ ADVERTENCIA

- No use filtros de agua de terceros. Utilice únicamente filtros proporcionados o aprobados por Samsung.
- Los filtros no aprobados pueden causar fugas y daños al frigorífico que pueden provocar descargas eléctricas. Samsung no se hace responsable de ningún daño derivado del uso de filtros de agua de terceros.

El indicador de filtro ( ) se ilumina de color rojo como recordatorio de que es necesario reemplazar el filtro. Antes de reemplazar el filtro, asegúrese de que la llave del suministro de agua está cerrada.

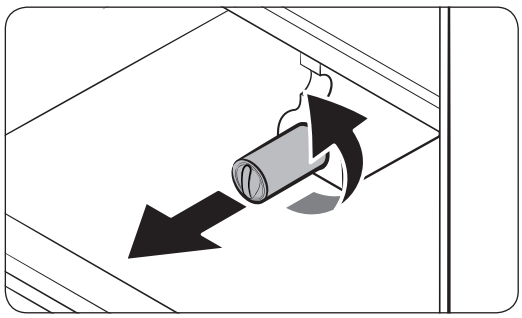

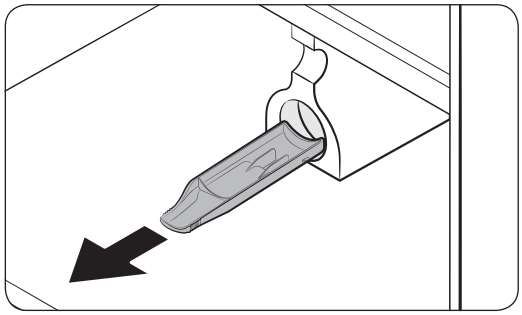

1. Gire la palanca del cartucho del filtro en el sentido contrario al de las agujas del reloj unos 90 grados (giro de 1/4). El cartucho del filtro se desbloquea.
2. Tire hacia fuera para extraer el cartucho.
   - Si el filtro de agua está muy sucio, es posible que el cartucho no pueda retirarse fácilmente. En este caso, extráigalo por la fuerza.
   - Al retirar el cartucho, manténgalo alineado para evitar pérdidas de agua a través de la abertura.

NOTA

Para que no desborde el agua, vacíe y seque la bandeja del filtro.

Untitled-60 59 2017-06-28 6:00:17

Mantenimiento

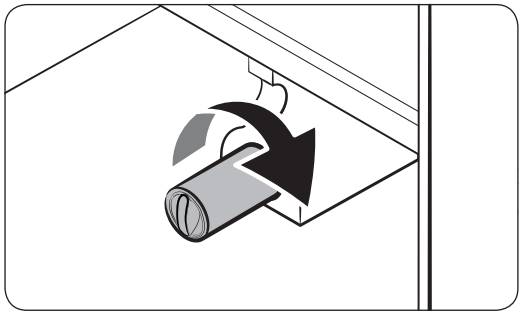

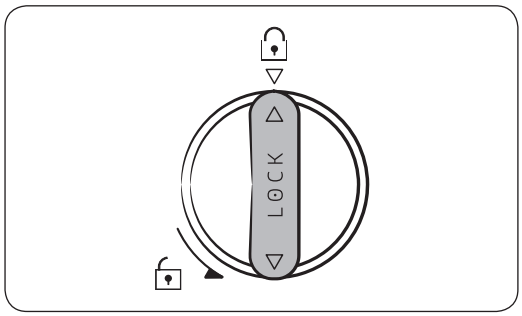

3. Inserte un filtro nuevo. Utilice únicamente filtros proporcionados o aprobados por Samsung.
4. Gire la palanca del cartucho en el sentido de las agujas del reloj para colocarlo en su lugar.
5. Mantenga pulsado **Cubed Ice (Cubitos)** en el panel de funciones durante 3 segundos para restablecer el filtro. El indicador del filtro ( ) se apaga.
6. Una vez reemplazado el filtro, abra la válvula del agua y deje correr agua por el dispensador durante unos 7 minutos. Así se eliminan impurezas y aire de la tubería de agua.

NOTA

- Un filtro recién instalado puede hacer que el agua brote con fuerza brevemente del dispensador de agua. Esto es debido a que ha entrado aire en la tubería.
- El proceso de sustitución puede hacer que el frigorífico gotee agua en el suelo. Si es así, límpielo con paños secos.

Untitled-60 60 2017-06-28 6:00:18

Sistema de filtración de agua de ósmosis inversa

La presión del agua del sistema de suministro a un sistema de filtración de agua de ósmosis inversa debe estar entre 35 psi y 120 psi (241 kPa y 827 kPa).

La presión del agua del sistema de filtración de agua de ósmosis inversa a la tubería de agua fría del frigorífico debe ser como mínimo de 40 psi (276 kPa). Si la presión del agua es inferior a la especificada:

- Compruebe si está bloqueado el filtro de sedimentos del sistema de ósmosis inversa. Reemplace el filtro si es necesario.
- Vuelva a llenar de agua el depósito de agua del sistema de ósmosis inversa.
- Si el frigorífico tiene filtro de agua, puede reducir la presión del agua cuando se utiliza conjuntamente con un sistema de ósmosis inversa. Retire el filtro de agua.

Para obtener más información o servicio técnico, póngase en contacto con un fontanero cualificado.

Solicitud de un nuevo filtro

Para adquirir un nuevo filtro de agua, póngase en contacto con un centro de servicio local de Samsung.

Lámparas LED

Para reemplazar las lámparas del frigorífico, póngase en contacto con un centro local de servicio técnico de Samsung.

⚠ ADVERTENCIA

El usuario no debe reemplazar las lámparas. No intente sustituir una lámpara usted mismo. Se puede producir una descarga eléctrica.

Untitled-60 61 2017-06-28 6:00:18

Solución de problemas

Antes de llamar al servicio técnico revise los siguientes puntos de comprobación. Las llamadas de servicio para situaciones normales (cuando no existe ningún defecto) se cobrarán a los usuarios.

General

Temperatura

Síntoma	Posibles causas	Solución
El frigorífico/congelador no funciona. La temperatura del frigorífico/congelador es elevada.	• El cable de alimentación no está bien enchufado.	• Enchufe correctamente el cable de alimentación.
	• El control de temperatura no está configurado correctamente.	• Configure una temperatura más baja.
	• El frigorífico está instalado cerca de una fuente de calor o expuesto a la luz solar directa.	• Mantenga el frigorífico alejado de la luz directa del sol y de las fuentes de calor.
	• No hay suficiente espacio entre el frigorífico y las paredes laterales o posterior.	• Asegúrese de dejar al menos 5 cm en la parte posterior y los laterales.
	• El modo de vacaciones está activado.	• Desactive el modo de vacaciones.
	• El frigorífico está demasiado lleno. Los alimentos bloquean las salidas de ventilación del frigorífico.	• No sobrecargue el frigorífico. Evite que los alimentos bloqueen las salidas de ventilación.
El frigorífico/congelador enfría demasiado.	• El control de temperatura no está configurado correctamente.	• Configure una temperatura más alta.

Untitled-60 62 2017-06-28 6:00:18

Síntoma	Posibles causas	Solución
La pared interior está caliente.	• El frigorífico cuenta con tuberías a prueba de calor en la pared interior.	• Para evitar que se genere condensación, el frigorífico cuenta con tuberías a prueba de calor en las esquinas frontales. Si la temperatura ambiental aumenta, es posible que este sistema no funcione correctamente. No se trata de un fallo del sistema. 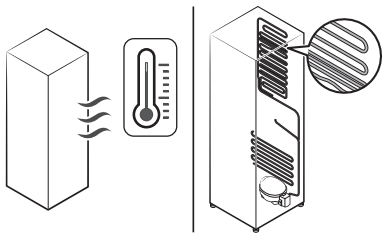

Olores

Síntoma	Posibles causas	Solución
El frigorífico desprende olores.	• Alimentos en mal estado.	• Limpie el frigorífico y elimine los alimentos en mal estado.
	• Alimentos con olores fuertes.	• Asegúrese de que los alimentos que despiden un olor fuerte están envueltos herméticamente.

Untitled-60 63 2017-06-28 6:00:18

Solución de problemas

Escarcha

Síntoma	Posibles causas	Solución
Escarcha alrededor de las salidas de ventilación.	• Los alimentos bloquean las salidas de ventilación.	• Asegúrese de que no hay alimentos bloqueando las salidas de ventilación.
Escarcha en las paredes interiores.	• La puerta no está bien cerrada.	• Asegúrese de que no hay alimentos bloqueando la puerta. Limpie la junta de la puerta.
Las frutas o las verduras se congelan.	• Ha guardado frutas o verduras en la Zona fresca/Chef.	• La Zona fresca/Chef es solo para carne y pescado.

Condensación

Síntoma	Posibles causas	Solución
Se forma condensación en las paredes interiores.	• Si se deja la puerta abierta, entra humedad en el frigorífico.	• Retire la humedad y no abra la puerta durante un tiempo.
	• Alimentos con elevado contenido de humedad.	• Asegúrese de que los alimentos están envueltos herméticamente.

Untitled-60 64 2017-06-28 6:00:18

Dispensador de agua (solo modelos aplicables)

Síntoma	Posibles causas	Solución
Sale menos agua de lo normal.	• La presión del agua es demasiado baja.	• Asegúrese de que la presión del agua esté entre 20 y 120 psi.
La máquina de hielo emite un zumbido.	• La función de fabricación de hielo está activada, pero el suministro de agua al frigorífico no está conectado.	• Pulse el botón **Ice Maker Off (Apagar máquina de hielo)**.
La máquina de hielo no produce hielo.	• La máquina de hielo está recién instalada.	• Debe esperar 12 horas para que el frigorífico produzca hielo.
	• La temperatura del congelador es demasiado baja.	• Ajuste la temperatura del congelador por debajo de -18 °C (o -20 °C en ambientes cálidos).
	• El **Control Lock (Bloqueo de control)** está activado.	• Desactive el **Control Lock (Bloqueo de control)**.
	• La máquina de hielo está apagada.	• Encienda la máquina de hielo.
No se dispensa hielo.	• El hielo puede atascarse si el dispensador de hielo no se utiliza durante un periodo de tiempo largo (unas 3 semanas).	• Si no va a utilizar el frigorífico durante un período de tiempo prolongado, vacíe el depósito del hielo y apague la máquina de hielo.
	• El depósito del hielo no está bien instalado.	• Asegúrese de que el depósito del hielo está bien insertado.
	• La tubería de agua no está bien conectada o el suministro de agua está cerrado.	• Compruebe el estado de la instalación de agua. 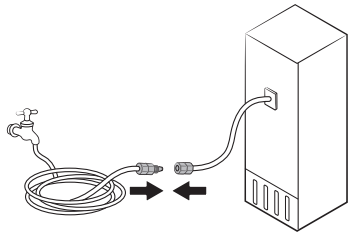

Untitled-60 65 2017-06-28 6:00:18

Solución de problemas

Síntoma	Posibles causas	Solución
No se dispensa agua.	• La tubería de agua no está bien conectada o el suministro de agua está cerrado.	• Compruebe el estado de la instalación de agua. 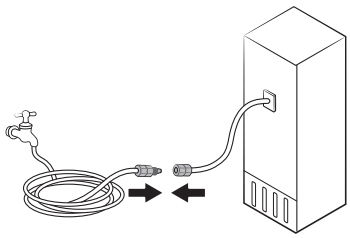
	• El **Control Lock (Bloqueo de control)** está activado.	• Desactive el **Control Lock (Bloqueo de control)**.
	• No use filtros de agua de terceros.	• Utilice únicamente filtros proporcionados o aprobados por Samsung. • Los filtros no aprobados pueden causar fugas y daños al frigorífico.
	• El indicador del filtro de agua se enciende o parpadea.	• Reemplace el filtro de agua. Una vez efectuado el cambio, restablezca el sensor del indicador del filtro.

Untitled-60 66 2017-06-28 6:00:18

¿Se oyen ruidos anómalos procedentes del frigorífico?

Antes de llamar al servicio técnico revise los siguientes puntos de comprobación. Las llamadas de servicio relacionadas con ruidos anómalos se cobrarán a los usuarios.

Estos ruidos son normales.

- Al principio o al final de una operación, el frigorífico puede hacer unos ruidos similares al encendido del motor de un coche. Cuando la operación se estabiliza, el ruido disminuye.

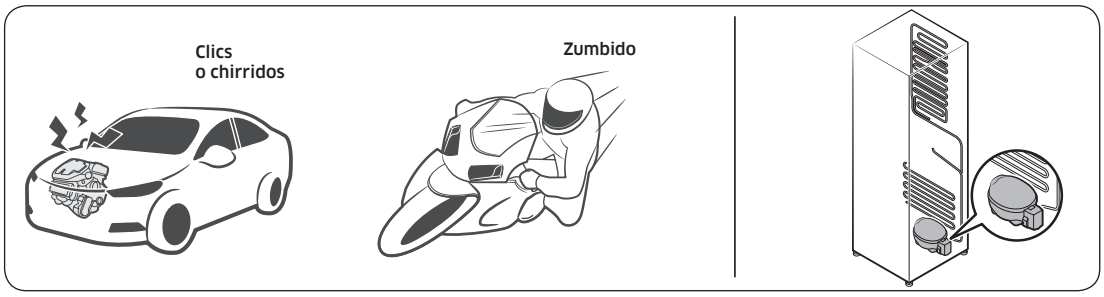

- Cuando el ventilador está en funcionamiento puede producir algunos ruidos. Cuando el frigorífico alcanza la temperatura establecida, el ventilador deja de hacer ruido.



- Durante un ciclo de descongelación, pueden caer gotas de agua sobre el calefactor y producir como un burbujeo.



Untitled-60 67 2017-06-28 6:00:19

Solución de problemas

- Cuando el frigorífico enfría o congela, el gas refrigerante circula por las tuberías selladas y produce un ruido de borboteo.

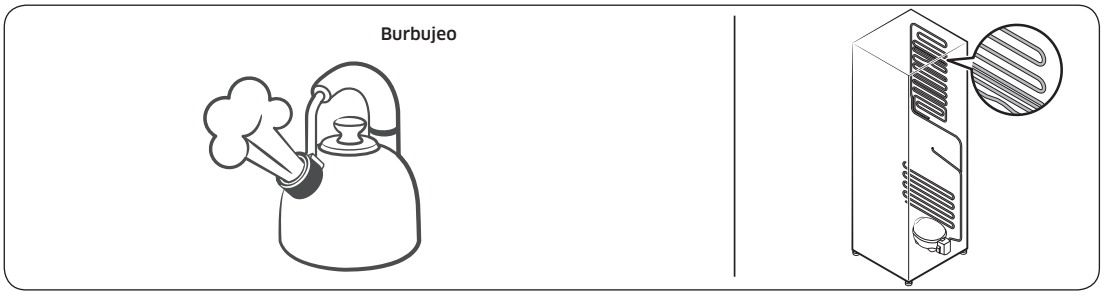

- Cuando la temperatura del frigorífico aumenta o disminuye, las partes de plástico se contraen y se expanden y producen ruidos de golpeteo. Dichos ruidos se producen durante el ciclo de descongelación o cuando funcionan las piezas electrónicas.

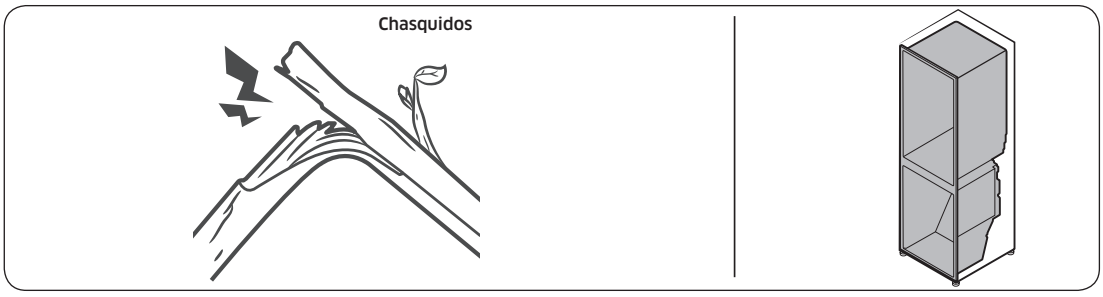

- Para modelos con máquina de hielo: Cuando la válvula de agua se abre para llenar la máquina de hielo, pueden emitirse unos zumbidos.
- Debido a la ecualización de la presión cuando se abre y cierra la puerta del frigorífico, pueden producirse sonidos silbantes.

Untitled-60 68 2017-06-28 6:00:19

Samsung Smart Home

Síntoma	Acción
No se encuentra "Samsung Smart Home" en el mercado de aplicaciones.	• La aplicación Samsung Smart Home está disponible en teléfonos inteligentes que funcionan con Android 4.0 (ICS) o superior o iOS 7.0 o superior.
La aplicación Samsung Smart Home no funciona.	• La aplicación Samsung Smart Home solo está disponible en los modelos aplicables. • La antigua aplicación Samsung Smart Refrigerator no se puede conectar con los modelos Samsung Smart Home.
La aplicación Samsung Smart Home está instalada pero no está conectada a mi frigorífico.	• Para usar la aplicación debe iniciar sesión en su cuenta de Samsung. • Asegúrese de que el enrutador funciona adecuadamente. • Asegúrese de que el Smart Home Dongle está insertado correctamente. Si el icono de Wi-Fi de la pantalla del frigorífico está apagado, significa que no se ha establecido aún la conexión de red. En ese caso, use la aplicación Samsung Smart Home para conectarse y registrar el frigorífico en el punto de acceso (PA) de su casa.
No se puede iniciar sesión en la aplicación.	• Para usar la aplicación debe iniciar sesión en su cuenta de Samsung. • Si no tiene una cuenta de Samsung, siga las instrucciones en pantalla de la aplicación para crear una.
Se muestra un mensaje de error cuando intento registrar el frigorífico.	• La Easy Connection puede fallar debido a la distancia con el punto de acceso (PA) o por interferencias eléctricas del entorno. Espere un momento y vuelva a intentarlo.
La aplicación Samsung Smart Home se ha conectado correctamente al frigorífico, pero no funciona.	• Salga y vuelva a iniciar la aplicación Samsung Smart Home, o desconecte el enrutador y vuelva a conectarlo. • Quite el Smart Home Dongle y vuelva a conectarlo después de un momento.

Untitled-60 69 2017-06-28 6:00:19

Notas

Notas

SAMSUNG

Contacto con SAMSUNG WORLD WIDE

Si tiene preguntas o comentarios relacionados con los productos Samsung, póngase en contacto con el centro de atención al cliente de SAMSUNG.

País	Centro de contacto	Sitio web
CYPRUS	8009 4000 only from landline, toll free	www.samsung.com/gr/support
GREECE	80111-SAMSUNG (80111 726 7864) only from land line (+30) 210 6897691 from mobile and land line	
ITALIA	800-SAMSUNG (800.7267864)	www.samsung.com/it/support
PORTUGAL	808 20 7267	www.samsung.com/pt/support
SPAIN	0034902172678 [HHP] 0034902167267	www.samsung.com/es/support





DA68-03194V-01

Untitled-60 72 2017-06-28 6:00:19

Frigorífico

Manual do utilizador

Aparelho não encastrável



Untitled-55 1 2017-06-28 5:47:12

Índice

Informações de segurança 3

Símbolos e precauções de segurança importantes: 5
Sinais de aviso importantes relativamente ao transporte e localização 5
Avisos muito importantes relativamente à instalação 6
Chamadas de atenção relativamente à instalação 9
Avisos muito importantes relativamente à utilização 10
Chamadas de atenção relativamente à utilização 14
Chamadas de atenção relativamente à limpeza 17
Avisos muito importantes relativamente à eliminação 19
Sugestões adicionais para uma utilização adequada 20
Sugestões de poupança de energia 21
Este aparelho de uso doméstico destina-se também a ser utilizado em aplicações semelhantes como: 21
Instruções sobre REEE 22

Instalação 23

Visão geral do frigorífico 23
Remoção de portas para facilitar a passagem 25
Instalação passo a passo 32

Operações 40

Painel de funções 40
Samsung Smart Home 46
Funções especiais 50

Manutenção 55

Manuseamento e cuidado 55
Limpeza 58
Substituição 59

Resolução de problemas 62

Geral 62
Ouve sons estranhos vindos do frigorífico? 67
Samsung Smart Home 69

Untitled-55 2 2017-06-28 5:47:12

Informações de segurança

- Antes de utilizar o seu novo frigorífico Samsung, leia atentamente este manual para saber como utilizar de forma segura e eficaz as funcionalidades e funções deste novo aparelho.
- Este aparelho não se destina a ser utilizado por pessoas (incluindo crianças) com capacidades físicas, sensoriais ou mentais reduzidas, nem por pessoas com falta de experiência e conhecimentos, excepto se forem supervisionadas ou lhes tiverem sido dadas instruções sobre a utilização do aparelho por uma pessoa responsável pela sua segurança.
- Este aparelho pode ser utilizado por crianças com idade igual ou superior a oito anos, por pessoas com capacidades mentais, sensoriais ou físicas reduzidas ou por pessoas com falta de experiência e conhecimentos de utilização desde que sejam supervisionadas ou tenham recebido instruções relativas à utilização segura do aparelho e que percebam os eventuais riscos envolvidos. As crianças não devem brincar com o aparelho. A limpeza e manutenção necessárias não devem ser feitas por crianças sem supervisão de um adulto responsável.
- Os avisos e instruções de segurança importantes deste manual não abordam todas as condições e situações que poderão ocorrer. É da sua responsabilidade ter bom senso, atenção e cuidado durante a instalação, manutenção e utilização do aparelho.
- Uma vez que as instruções de funcionamento que se seguem abrangem vários modelos, as características do seu frigorífico podem diferir ligeiramente das descritas neste manual, não sendo eventualmente aplicáveis todos os sinais de aviso. Caso tenha alguma dúvida ou problema, contacte o centro de assistência mais perto de si ou procure informações e peça ajuda online acedendo a www.samsung.com.
- O gás R-600a ou R-134a é utilizado como refrigerante. Verifique a etiqueta do compressor na parte posterior do aparelho ou a etiqueta de classificação no interior do frigorífico para saber qual o refrigerante utilizado no seu frigorífico. Se este produto contiver gás inflamável (refrigerante R-600a), contacte as autoridades locais para saber como eliminar este produto em segurança.

Untitled-55 3 2017-06-28 5:47:12

Informações de segurança

- Para evitar a formação de uma mistura inflamável de gás e ar, na eventualidade de uma fuga no circuito de refrigeração, o tamanho da divisão onde o aparelho poderá ser instalado depende da quantidade de refrigerante utilizado.
- Nunca ligue um aparelho que aparente estar danificado. Em caso de dúvida, consulte o seu distribuidor. A divisão tem de ter 1 m^3 por cada 8 g de refrigerante R-600a no interior do aparelho. A quantidade de refrigerante neste aparelho está indicada na placa de identificação que se encontra no interior do mesmo.
- Uma fuga do gás refrigerante dos tubos pode fazer com que se inflame ou provocar uma lesão ocular. Se o refrigerante verter do tubo, evite todo o tipo de chamas, afaste todo o tipo de objectos inflamáveis do produto e ventile imediatamente a divisão.
  - Se não o fizer, poderá provocar um incêndio ou uma explosão.
- É perigoso efectuar operações de assistência neste aparelho se não for um técnico de assistência autorizado.

Untitled-55 4 2017-06-28 5:47:12

Símbolos e precauções de segurança importantes:

Siga todas as instruções de segurança neste manual. Este manual utiliza os seguintes símbolos de segurança.

⚠ AVISO

Perigos ou práticas pouco seguras que podem resultar em **ferimentos graves, danos materiais e/ou morte**.

⚠ ATENÇÃO

Perigos ou práticas pouco seguras que podem resultar em **ferimentos graves e/ou danos materiais**.

NOTA

Informação útil que ajuda o utilizador a familiarizar-se e a tirar o máximo partido do frigorífico.

Estes sinais de aviso destinam-se a evitar ferimentos em qualquer pessoa.

Respeite-os.

Depois de ler esta secção, guarde-a num local seguro para referência futura.

Sinais de aviso importantes relativamente ao transporte e localização

⚠ AVISO

- Quando transportar e instalar o aparelho, deverá ter cuidado para garantir que nenhuma peça do circuito de refrigeração fica danificada.
  - Se houver fugas de refrigerante na tubagem, este poderá entrar em combustão ou provocar danos nos olhos. Se for detectada uma fuga, evite o contacto com chamas ou potenciais fontes de ignição e ventile a divisão na qual se encontra o aparelho durante vários minutos.

Untitled-55 5 2017-06-28 5:47:12

Informações de segurança

  - Este aparelho contém uma pequena quantidade de refrigerante isobutano (R-600a), um gás natural com elevada compatibilidade ambiental, embora seja também combustível. Quando transportar e instalar o aparelho, deverá ter cuidado para garantir que nenhuma peça do circuito de refrigeração fica danificada.
- Aquando do transporte e instalação do frigorífico, não toque no tubo de água na parte de trás do mesmo.
  - Isto poderá danificar o frigorífico e, consequentemente, o dispensador de água não poderá ser utilizado.

Avisos muito importantes relativamente à instalação

⚠ **AVISO**

- Não instale o frigorífico num local húmido ou num local onde possa ficar em contacto com água.
  - A deterioração do isolamento em componentes eléctricos pode provocar choques eléctricos ou incêndios.
- Não coloque este frigorífico num local com exposição solar directa ou próximo de fogões, aquecedores ou outros aparelhos que emanem calor.
- Não ligue vários aparelhos à mesma extensão eléctrica. O frigorífico deve ser sempre ligado à sua própria tomada eléctrica, devendo esta ter uma tensão nominal igual à indicada na placa sinalética do frigorífico.
  - Deste modo, obtém-se o melhor desempenho possível e também se evita a sobrecarga dos circuitos eléctricos domésticos, o que pode provocar um incêndio resultante de cabos sobreaquecidos.
- Se a tomada estiver solta, não introduza a ficha.
  - Existe o risco de choque eléctrico ou incêndio.
- Não utilize um cabo de alimentação que apresente fissuras ou desgaste na sua extensão ou em qualquer uma das extremidades.
- Não dobre excessivamente o cabo de alimentação nem coloque objectos pesados sobre o mesmo.

Untitled-55 6 2017-06-28 5:47:13

- Não puxe nem dobre excessivamente o cabo de alimentação.
- Não torça nem dê nós no cabo de alimentação.
- Não pendure o cabo de alimentação num objecto metálico, não coloque qualquer objecto pesado em cima do cabo de alimentação, não introduza o cabo entre objectos, nem o empurre para o espaço na parte de trás do aparelho.
- Se deslocar o frigorífico, tenha cuidado para não passar por cima do cabo de alimentação nem o danificar.
  - Tal pode resultar num choque eléctrico ou num incêndio.
- Nunca puxe o cabo de alimentação para desligar o frigorífico. Segure sempre bem a ficha e puxe a direito para a retirar da tomada.
  - Se o cabo estiver danificado, pode provocar um curto-circuito, um incêndio e/ou um choque eléctrico.
- Não armazene substâncias explosivas, tais como latas de aerossóis com um propulsor inflamável, neste aparelho.
- Não instale este aparelho perto de um aquecedor ou de materiais inflamáveis.
- Não instale este aparelho num local onde possam ocorrer fugas de gás.
  - Tal pode resultar num choque eléctrico ou num incêndio.
- Antes de utilizar o frigorífico, este tem de ser localizado e instalado correctamente de acordo com as instruções do manual.
- Ligue a ficha na posição correcta com o cabo pendurado.
  - Se ligar a ficha ao contrário, o cabo pode ficar cortado e provocar um incêndio ou choque eléctrico.
- Certifique-se de que a ficha não é esmagada nem danificada pela parte de trás do frigorífico.
- Mantenha os materiais de embalagem fora do alcance das crianças.
  - Existe o risco de morte por asfixia se uma criança colocar os materiais de embalagem na cabeça.

Untitled-55 7 2017-06-28 5:47:13

Informações de segurança

- O aparelho tem de ser posicionado de forma a que a ficha fique acessível após a instalação.
  - Caso contrário, pode provocar um incêndio ou um choque eléctrico devido a fuga eléctrica.
- Não instale este aparelho num local húmido, gorduroso ou sujo, num local com exposição solar directa, nem em contacto com água (chuva).
  - A deterioração do isolamento dos componentes eléctricos pode provocar choques eléctricos ou incêndios.
- Se existir algum pó ou água no frigorífico, desligue a ficha e contacte o seu centro de assistência Samsung Electronics.
  - Caso contrário, existe o risco de incêndio.
- Não se coloque em cima do aparelho, nem coloque objectos (tais como roupa, velas acesas, cigarros acesos, pratos, químicos, objectos de metal, etc.) sobre o mesmo.
  - Se o fizer, pode provocar um choque eléctrico, um incêndio, outras falhas no produto ou ferimentos.
- Tem de retirar toda a película protectora de plástico antes de ligar o produto.
- As crianças devem ser vigiadas para impedir que brinquem com os anéis de retenção utilizados para o ajuste da porta ou com os grampos do tubo de água.
  - Existe o risco de morte por asfixia se uma criança engolir um anel de retenção ou um grampo do tubo de água. Mantenha os anéis de retenção e os grampos do tubo de água fora do alcance das crianças.
- O frigorífico tem de estar ligado à terra em segurança.
  - Antes de tentar investigar ou reparar qualquer componente do aparelho, certifique-se sempre de que o frigorífico está ligado à terra. As fugas de corrente podem provocar choques eléctricos.

Untitled-55 8 2017-06-28 5:47:13

- Nunca utilize canos de gás, fios de telefone nem outros potenciais pára-raios para a ligação à terra.
  - Tem de efectuar a ligação à terra do frigorífico de modo a evitar fugas de corrente ou choques eléctricos provocados pela fuga de corrente do frigorífico.
  - Tal pode resultar em choque eléctrico, incêndio, explosão ou danos no produto.
- Ligue a ficha de alimentação firmemente na tomada. Não utilize uma ficha ou um cabo de alimentação danificados ou uma tomada solta.
  - Tal pode resultar num choque eléctrico ou num incêndio.
- Se o cabo de alimentação estiver danificado, solicite a sua substituição imediata ao fabricante ou ao respectivo representante da assistência.
- O fusível existente no frigorífico tem de ser substituído por um técnico qualificado ou pela empresa de assistência.
  - Caso contrário, pode provocar um choque eléctrico ou ferimentos.
  - Mantenha o espaço de ventilação do aparelho e o espaço em redor do mesmo desobstruídos.

Chamadas de atenção relativamente à instalação

⚠ ATENÇÃO

- Instale o frigorífico num local com espaço suficiente à volta e sobre uma superfície plana.
- Não coloque alimentos no aparelho no espaço de 2 horas após a instalação e a ligação.
- Recomendamos vivamente que solicite a instalação do frigorífico a um técnico qualificado ou a uma empresa de assistência.
  - Caso contrário, pode provocar um choque eléctrico, incêndio, explosão, danos no produto ou ferimentos.
- Uma sobrecarga em qualquer uma das portas pode fazer com que o frigorífico caia e provoque ferimentos.

Untitled-55 9 2017-06-28 5:47:13

Informações de segurança

- A tomada tem de ter acesso fácil, para que o aparelho possa ser desligado rapidamente da corrente, em caso de emergência.
  - Tem de estar fora da área da parte de trás do aparelho.

Avisos muito importantes relativamente à utilização

⚠ AVISO

- Não introduza a ficha numa tomada com as mãos molhadas.
  - Tal pode provocar um choque eléctrico.
- Não coloque objectos sobre o aparelho.
  - Ao abrir ou fechar a porta, os objectos podem cair e provocar ferimentos e/ou danos materiais.
- Não introduza mãos, pés ou objectos metálicos (tais como pauzinhos chineses, etc.) debaixo ou na parte de trás do frigorífico.
  - Tal pode provocar um choque eléctrico ou ferimento.
  - As pontas afiadas podem provocar ferimentos.
- Não toque nas paredes interiores do congelador nem nos produtos guardados no mesmo com as mãos molhadas.
  - Pode ficar com queimaduras de frio.
- Não coloque recipientes com água sobre o frigorífico.
  - Se se entornarem, podem provocar um incêndio ou um choque eléctrico.
- Não coloque objectos ou substâncias voláteis ou inflamáveis (benzeno, diluente, gás propano, álcool, éter, gás de petróleo liquefeito e outros produtos semelhantes) no frigorífico.
  - Este frigorífico destina-se exclusivamente a armazenar alimentos.
  - Tal pode resultar em incêndio ou explosão.
- As crianças devem ser vigiadas para impedir que brinquem com o aparelho.
  - Mantenha os dedos afastados de zonas onde possa entalá-los. Os espaços entre as portas e o armário são muito pequenos. Tenha cuidado ao abrir as portas na presença de crianças.

Untitled-55 10 2017-06-28 5:47:13

- Não deixe que as crianças se pendurem na porta nem nos compartimentos da porta. Se o fizerem, podem ferir-se gravemente.
- Não deixe que as crianças entrem no frigorífico. Podem ficar presas no interior.
- Não coloque as mãos debaixo do aparelho.
  - Extremidades afiadas podem provocar ferimentos.
- Não guarde produtos farmacêuticos, materiais científicos ou produtos com requisitos especiais de temperatura no frigorífico.
  - Os produtos que requerem controlos de temperatura rigorosos não devem ser guardados dentro do frigorífico.
- Não coloque nem utilize aparelhos eléctricos dentro do frigorífico/congelador, a menos que sejam de um tipo recomendado pelo fabricante.
- Se lhe cheirar a produtos farmacêuticos ou a fumo, desligue imediatamente a ficha e contacte o centro de assistência da Samsung Electronics.
- Se entrar água ou pó para o frigorífico, desligue a ficha de alimentação e contacte o centro de assistência da Samsung Electronics.
  - Caso contrário, existe o risco de incêndio.
- Não deixe que as crianças subam para as gavetas.
  - As gavetas podem partir-se e fazer com que as crianças escorreguem.
- Não deixe as portas do frigorífico abertas se estiver longe do mesmo e não permita que as crianças entrem no frigorífico.
- Não permita que bebés ou crianças entrem na gaveta do frigorífico.
  - Tal poderá provocar ferimentos ou a morte por asfixia, se ficarem presas no interior.
- Não encha demasiado o frigorífico com alimentos.
  - Ao abrir a porta, pode cair um produto e causar ferimentos ou danos materiais.

Untitled-55 11 2017-06-28 5:47:13

Informações de segurança

- Não vaporize materiais voláteis, tais como insecticidas, sobre a superfície do aparelho.
  - Além de serem prejudiciais para os seres humanos, também podem provocar choques eléctricos, incêndios ou outras falhas no produto.
- Nunca coloque os dedos ou outros objectos no orifício do dispensador de água, na calha para gelo ou no depósito do módulo de produção de gelo.
  - Tal pode provocar ferimentos ou danos materiais.
- Não utilize nem coloque substâncias sensíveis às temperaturas, tais como sprays ou objectos inflamáveis, gelo seco, medicamentos ou produtos químicos perto ou dentro do frigorífico.
- Não utilize um secador de cabelo para secar o interior do frigorífico. Não coloque uma vela acesa no frigorífico para remover maus odores.
  - Tal pode resultar num choque eléctrico ou num incêndio.
- Encha o depósito de água e as cuvetes de gelo apenas com água potável (água mineral ou purificada).
  - Não encha o depósito com chá, sumo ou refrigerantes, pois tal poderá danificar o frigorífico.
- Não se coloque em cima do aparelho, nem coloque objectos (tais como roupa, velas acesas, cigarros acesos, pratos, químicos, objectos de metal, etc.) sobre o mesmo. Se o fizer, pode provocar um choque eléctrico, um incêndio, outras falhas no produto ou ferimentos. Não coloque um recipiente cheio de água sobre o aparelho.
  - Se se entornarem, podem provocar um incêndio ou um choque eléctrico.
- Não utilize dispositivos mecânicos ou quaisquer outros meios para acelerar o processo de descongelação, que não sejam os recomendados pelo fabricante.
- Não danifique o circuito de refrigeração.
- Nunca olhe directamente para a lâmpada LED UV por períodos prolongados.
  - Se o fizer, tal poderá resultar em astenopia devido aos raios ultravioletas.

Untitled-55 12 2017-06-28 5:47:13

- Não coloque a prateleira do frigorífico ao contrário. O batente da prateleira poderá não funcionar.
  - Tal poderá causar ferimentos decorrentes da queda de uma prateleira de vidro.
- Mantenha os dedos afastados de zonas onde possa entalá-los. Os espaços entre as portas e o armário são muito pequenos. Tenha cuidado ao abrir as portas na presença de crianças.
- Se detectar uma fuga de gás, evite as chamas abertas ou potenciais fontes de ignição e areje a divisão em que o aparelho se encontra, durante vários minutos.
  - Não toque no aparelho nem no cabo de alimentação.
  - Não utilize um ventilador.
  - Uma faísca pode provocar uma explosão ou um incêndio.
- Utilize apenas lâmpadas LED fornecidas pelo fabricante ou pelo representante da assistência.
- As garrafas devem ser guardadas compactamente de modo a não caírem.
- Este produto destina-se apenas ao armazenamento de alimentos num ambiente doméstico.
- Nunca coloque os dedos ou outros objectos no orifício do dispensador de água, na calha para gelo ou no depósito do módulo de produção de gelo.
  - Tal pode provocar ferimentos ou danos materiais.
- Não tente reparar, desmontar ou modificar o frigorífico sozinho.
- As alterações não autorizadas poderão originar problemas de segurança. Para revertermos uma alteração não autorizada, cobraremos os custos totais das peças e da mão-de-obra.
- Não utilize qualquer fusível (tal como cobre, cabo de aço, etc.) para além de um fusível padrão.

Untitled-55 13 2017-06-28 5:47:13

Informações de segurança

- Se o frigorífico tiver de ser reparado ou reinstalado, contacte o centro de assistência mais próximo.
  - Caso contrário, pode provocar um choque eléctrico, incêndio, danos no produto ou ferimentos.
- Se a lâmpada LED interior ou exterior se fundir, contacte o centro de assistência mais próximo.
- Se o frigorífico começar a deitar fumo ou se sentir um cheiro a queimado, desligue o frigorífico imediatamente e contacte o centro de assistência da Samsung Electronics.
  - Caso contrário, pode provocar um choque eléctrico ou um incêndio.
- Desligue a ficha de alimentação da tomada antes de substituir as lâmpadas interiores do frigorífico.
  - Caso contrário, existe o risco de choque eléctrico.
- Se se deparar com alguma dificuldade no processo de substituição de uma lâmpada não LED, contacte um centro de assistência da Samsung Electronics.
- Se o produto estiver equipado com lâmpadas LED, não desmonte as protecções das lâmpadas nem substitua as lâmpadas LED sem assistência.
  - Contacte um centro de assistência técnica da Samsung.
- Ligue a ficha de alimentação firmemente na tomada.
- Não utilize uma ficha ou um cabo de alimentação danificados ou uma tomada solta.
  - Tal pode resultar num choque eléctrico ou num incêndio.

Chamadas de atenção relativamente à utilização

⚠ ATENÇÃO

- Não volte a congelar alimentos que tenham descongelado completamente. Não coloque bebidas gaseificadas no compartimento do congelador. Não coloque garrafas ou recipientes de vidro no congelador.
  - Quando o conteúdo congela, o vidro pode partir-se e provocar ferimentos.

Untitled-55 14 2017-06-28 5:47:13

- Utilize apenas o módulo de produção de gelo fornecido com o frigorífico.
- Ligue o sistema de abastecimento de água do frigorífico apenas a uma fonte de abastecimento de água potável. Para que o módulo de produção de gelo funcione correctamente, é necessária uma pressão de água de 20 a 125 psi (138 a 862 kPa). Se pretender ausentar-se de casa durante muito tempo (por exemplo, nas férias) e não utilizar os dispensadores de água ou gelo, feche a válvula de água.
  - Caso contrário, pode ocorrer uma fuga de água.
- Se não pretender utilizar o frigorífico durante muito tempo (3 ou mais semanas), esvazie-o, incluindo o depósito de gelo, desligue-o da tomada, feche a válvula de água, limpe o excesso de humidade acumulada nas paredes interiores e deixe as portas abertas para prevenir o aparecimento de bolor e de odores.
- Para obter o melhor desempenho possível do aparelho:
  - Não coloque os alimentos muito perto das aberturas de ventilação na parte de trás do frigorífico, dado que podem obstruir a circulação de ar no compartimento do frigorífico.
  - Acondicione muito bem os alimentos, embrulhando-os ou colocando-os em recipientes hermeticamente fechados, antes de os colocar no frigorífico.
  - Não coloque garrafas de vidro nem bebidas com gás no congelador. Podem congelar e partir-se. Os recipientes de bebidas partidos podem provocar ferimentos.
  - Respeite os tempos máximos de conservação e os prazos de validade dos alimentos congelados.
  - Não é necessário desligar o frigorífico da fonte de alimentação, se apenas se ausentar durante um período inferior a três semanas. Mas se o período de ausência for superior a três semanas, retire todos os alimentos e o gelo do depósito de gelo, desligue o frigorífico da tomada, feche a válvula de água, limpe o excesso de humidade acumulada nas paredes interiores e deixe as portas abertas para prevenir o aparecimento de bolor e de odores.

Untitled-55 15 2017-06-28 5:47:13

Informações de segurança

- Não coloque vidro, garrafas ou bebidas com gás no congelador.
  - O recipiente pode congelar e partir, o que pode provocar ferimentos.
- Não coloque bebidas gaseificadas no compartimento do congelador. Não coloque garrafas ou recipientes de vidro no congelador.
  - Quando o conteúdo congela, o vidro pode partir-se e provocar ferimentos e danos materiais.
- Garantia de assistência e alterações.
  - Quaisquer alterações efectuadas por terceiros a este produto final não serão cobertas pelo serviço de garantia da Samsung. Da mesma forma, a Samsung não será responsável por problemas de segurança resultantes de alterações feitas por terceiros.
- Não bloqueie as aberturas de ventilação no interior do frigorífico.
  - Se as aberturas de ventilação estiverem bloqueadas (especialmente se for com um saco de plástico), o frigorífico pode refrigerar em excesso. Se o período de refrigeração for prolongado, o filtro de água pode romper e provocar uma fuga de água.
- Utilize apenas o módulo de produção de gelo fornecido com o frigorífico.
- Limpe o excesso de humidade do interior e deixe as portas abertas.
  - Caso contrário, podem gerar-se odores e bolor.
- Se o frigorífico estiver desligado da fonte de alimentação, deve aguardar, no mínimo, cinco minutos antes de ligá-lo novamente.
- Se tiver planeado fazer férias prolongadas ou se não pretender utilizar o frigorífico durante muito tempo (3 ou mais semanas), esvazie-o, incluindo o depósito de gelo, desligue-o da tomada, feche a válvula de água, limpe o excesso de humidade acumulada nas paredes interiores e deixe as portas abertas para prevenir o aparecimento de bolor e de odores.
- Se o frigorífico ficar molhado com água, desligue o cabo de alimentação da tomada e contacte o centro de assistência da Samsung Electronics.
- Não aplique pressão ou força excessiva nas superfícies de vidro.
  - Vidros partidos poderão resultar em ferimentos e/ou danos materiais.

Untitled-55 16 2017-06-28 5:47:13

- Encha o depósito de água e as cuvetes de gelo apenas com água potável (água da torneira, mineral ou purificada).
  - Não encha o depósito com chá ou bebidas desportivas. Tal poderá danificar o frigorífico.
- Se o frigorífico ficar cheio de água, contacte o centro de assistência mais próximo.
  - Existe o risco de choque eléctrico ou de incêndio.
- Não guarde óleo vegetal nos compartimentos da porta do frigorífico. O óleo pode solidificar, tornando-o desagradável ao paladar e difícil de usar. Além disso, um recipiente aberto pode derramar e o óleo derramado pode fazer com que o compartimento da porta rache. Depois de abrir um recipiente de óleo, o ideal será guardar o recipiente num local fresco e ao abrigo da luz, como um armário ou despensa.
  - Exemplos de óleo vegetal: azeite, óleo de milho, óleo de semente de uva, etc.

Chamadas de atenção relativamente à limpeza

⚠ ATENÇÃO

- Não pulverize água directamente sobre o interior ou exterior do frigorífico.
  - Existe o risco de incêndio ou choque eléctrico.
- Não utilize um secador de cabelo para secar o interior do frigorífico.
- Não coloque velas acesas no interior do frigorífico para remover maus cheiros.
  - Tal pode resultar num choque eléctrico ou num incêndio.
- Não pulverize produtos de limpeza directamente sobre o visor.
  - As letras impressas no visor podem desaparecer.
- Se uma substância estranha, tal como água, entrar para o aparelho, desligue a ficha e contacte o centro de assistência mais próximo.
  - Se não o fizer, pode provocar um incêndio ou um choque eléctrico.

Untitled-55 17 2017-06-28 5:47:13

Informações de segurança

- Utilize um pano limpo e seco para remover quaisquer substâncias estranhas ou pó dos pinos da ficha. Não utilize um pano molhado ou húmido para limpar a ficha.
  - Se o fizer, existe o risco de incêndio ou choque eléctrico.
- Não limpe o aparelho pulverizando-o directamente com água.
- Não utilize benzeno, diluente, Clorox™ nem cloreto para a limpeza.
  - Podem danificar a superfície do aparelho e provocar um incêndio.
- Antes de limpar ou efectuar a manutenção, desligue o aparelho da tomada.
  - Se não o fizer, pode provocar um incêndio ou um choque eléctrico.
- Utilize uma esponja ou um pano macio limpa e um detergente suave e água morna para limpar o frigorífico.
- Não utilize produtos de limpeza abrasivos ou agressivos, tais como limpa-vidros, produtos de limpeza abrasivos, fluidos inflamáveis, ácido muriático, ceras de limpeza, detergentes concentrados, lixívia ou produtos de limpeza contendo produtos petrolíferos nas superfícies exteriores (portas e armário), peças de plástico, portas e revestimentos interiores e juntas.
  - Estes podem riscar ou danificar o material.
- Não limpe prateleiras ou tampas de vidro com água morna quando estas estão frias. As prateleiras e tampas de vidro podem partir-se se forem expostas a mudanças súbitas de temperatura ou impactos, como choques ou quedas.

Untitled-55 18 2017-06-28 5:47:13

Avisos muito importantes relativamente à eliminação

⚠ AVISO

- Elimine o material de embalagem deste produto de uma forma não prejudicial para o ambiente.
- Certifique-se de que nenhum dos tubos existentes na parte de trás do frigorífico está danificado antes da eliminação.
- O gás R-600a ou R-134a é utilizado como refrigerante. Verifique a etiqueta do compressor na parte posterior do aparelho ou a etiqueta de classificação no interior do frigorífico para saber qual o refrigerante utilizado no seu frigorífico. Se este frigorífico contiver gás inflamável (refrigerante R-600a), contacte as autoridades locais para saber como eliminar este produto em segurança.
- Ao eliminar este frigorífico, retire a porta/as vedações da porta e o fecho de segurança, para que crianças pequenas ou animais não corram o risco de ficar presos no interior. As crianças devem ser vigiadas para impedir que brinquem com o aparelho. Caso fique presa no interior, uma criança pode magoar-se ou sufocar até à morte.
  - Caso fique presa no interior, uma criança pode magoar-se e sufocar até à morte.
- O ciclopentano é utilizado no isolamento. Os gases existentes no material de isolamento requerem um procedimento de eliminação especial. Contacte as autoridades locais relativamente à eliminação não prejudicial para o ambiente deste produto.
- Mantenha todos os materiais de embalagem fora do alcance das crianças, uma vez que estes podem representar um perigo para as crianças.
  - Se uma criança colocar um saco na cabeça, pode sufocar.

Untitled-55 19 2017-06-28 5:47:13

Informações de segurança

Sugestões adicionais para uma utilização adequada

- Em caso de falha de energia, contacte a repartição local da sua companhia de electricidade e pergunte quanto tempo irá durar.
  - Por norma, as falhas de energia que são resolvidas no espaço de uma a duas horas não afectam as temperaturas do frigorífico. No entanto, deve abrir a porta do frigorífico o menos possível enquanto a energia não for reposta.
  - Caso a falha de energia se prolongue por mais de 24 horas, retire todos os alimentos congelados e deite-os fora.
- O frigorífico pode não funcionar de forma consistente (os produtos congelados podem descongelar ou a temperatura pode subir demasiado no congelador) se, durante um longo período de tempo, ficar instalado num local em que a temperatura ambiente está constantemente abaixo das temperaturas para as quais o aparelho foi concebido.
- No caso de determinados alimentos, a refrigeração pode não ser adequada para a conservação dos mesmos devido às suas propriedades.
- Este aparelho é "frost free", o que significa que não há necessidade de o descongelar manualmente. Esta operação é realizada de forma automática.
- O aumento de temperatura durante a descongelação está em conformidade com os requisitos da norma ISO. Se quiser impedir um aumento excessivo da temperatura dos alimentos congelados durante a descongelação do aparelho, embrulhe-os em várias camadas de papel de jornal.
- Não volte a congelar alimentos que tenham descongelado completamente.
- A temperatura da secção (secções) de duas estrelas ou do compartimento (compartimentos) que tem o símbolo de duas estrelas (**) é ligeiramente mais elevada do que noutros compartimentos do congelador.
  A localização da secção (secções) de duas estrelas ou do compartimento (compartimentos) pode (podem) variar consoante os produtos; por isso, consulte as instruções e/ou as condições em que são entregues.

Untitled-55 20 2017-06-28 5:47:13

Sugestões de poupança de energia

- Instale o aparelho num local fresco e seco com ventilação adequada. Certifique-se de que não fica exposto à incidência directa de raios solares e nunca o coloque perto de uma fonte directa de calor (um radiador, por exemplo).
- Com vista à eficiência energética, recomenda-se que não bloqueie as aberturas de ventilação nem as grelhas.
- Deixe arrefecer os alimentos quentes antes de os guardar no aparelho.
- Coloque os alimentos congelados no frigorífico para descongelarem. Deste modo, pode utilizar as baixas temperaturas dos produtos congelados para arrefecer outros alimentos no frigorífico.
- Não mantenha a porta do frigorífico aberta durante muito tempo para colocar ou retirar alimentos. Quanto menos tempo a porta estiver aberta, menos gelo se irá acumular no congelador.
- Recomenda-se que instale o frigorífico com algum espaço livre nos lados e na parte de trás. Estas medidas irão ajudá-lo a reduzir o consumo de energia e a manter as suas contas de electricidade mais baixas.
- Para uma utilização mais eficiente da energia, mantenha todos os acessórios internos, tais como cestos, gavetas e prateleiras, na posição definida pelo fabricante.

Este aparelho de uso doméstico destina-se também a ser utilizado em aplicações semelhantes como:

- em zonas de cozinha de funcionários em lojas, escritórios e em outros ambientes de trabalho;
- em casas de campo/quintas, hotéis, motéis e outros tipos de ambientes residenciais;
- em ambientes tipo pousada;
- em serviços de catering e em outras aplicações semelhantes que não se destinem a retalho.

Untitled-55 21 2017-06-28 5:47:14

Informações de segurança

Instruções sobre REEE

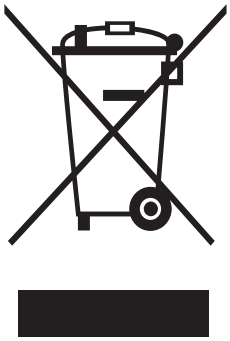

Eliminação correcta deste produto (Resíduos de equipamentos eléctricos e electrónicos)

(Aplicável a países cujos sistemas de recolha sejam separados)

Esta marca - apresentada no produto, nos acessórios ou na literatura – indica que o produto e os seus acessórios electrónicos (por exemplo, o carregador, o auricular, o cabo USB) não deverão ser eliminados juntamente com os resíduos domésticos no final do seu período de vida útil. Para impedir danos ao ambiente ou à saúde humana causados pela eliminação incontrolada de resíduos, deverá separar estes equipamentos de outros tipos de resíduos e reciclá-los de forma responsável, para promover uma reutilização sustentável dos recursos materiais.

Os utilizadores domésticos deverão contactar o estabelecimento onde adquiriram este produto ou as entidades oficiais locais para obterem informações sobre onde e de que forma podem entregar estes equipamentos para permitir efectuar uma reciclagem segura em termos ambientais.

Os utilizadores profissionais deverão contactar o seu fornecedor e consultar os termos e condições do contrato de compra. Este produto e os seus acessórios electrónicos não deverão ser misturados com outros resíduos comerciais para eliminação.

Para obter informações sobre os compromissos ambientais da Samsung e sobre as obrigações regulamentares específicas de produtos, por exemplo, o regulamento REACH, visite: samsung.com/uk/aboutsamsung/samsungelectronics/corporatecitizenship/data_corner.html

(Apenas para produtos vendidos em países europeus.)

Untitled-55 22 2017-06-28 5:47:14

Instalação

Antes de utilizar este frigorífico, siga estas instruções cuidadosamente para garantir uma correcta instalação do mesmo e evitar acidentes.

⚠ AVISO

- Utilize o frigorífico apenas para o fim a que se destina e de acordo com este manual.
- Qualquer reparação tem de ser efectuada por um técnico qualificado.
- Elimine o material de embalagem do produto em conformidade com os regulamentos locais.
- Para evitar choques eléctricos, retire o cabo de alimentação da tomada antes de qualquer reparação ou substituição.

Visão geral do frigorífico

NOTA

Esta imagem pode diferir dos componentes do frigorífico fornecidos consoante o modelo e o país.
Para obter mais informações, veja a secção Esquema.

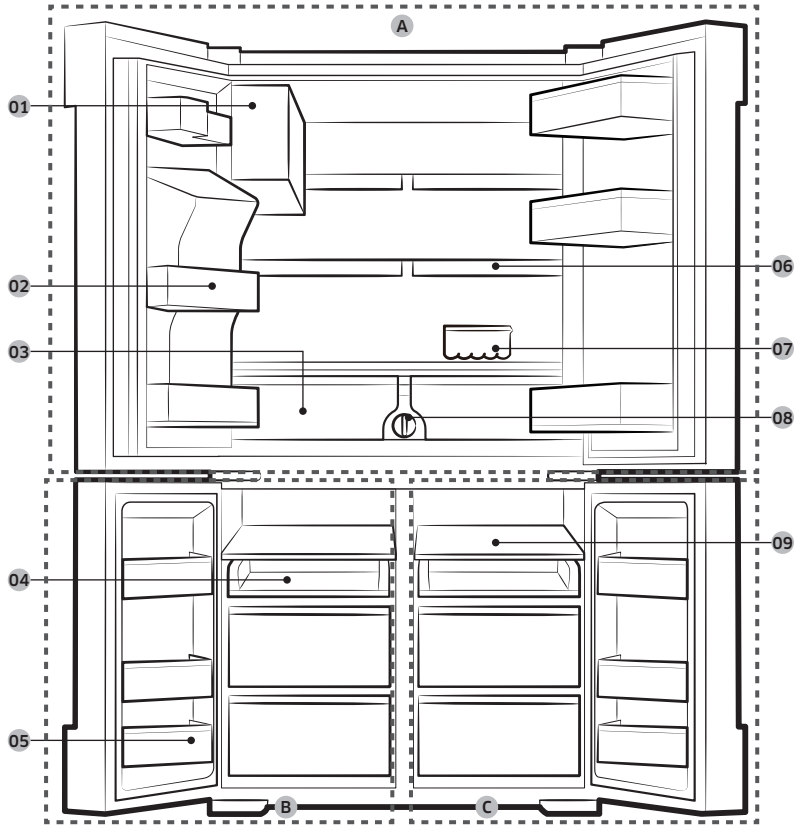

Untitled-55 23
2017-06-28 5:47:14

Instalação

01 Módulo de produção de gelo automático (ICE MASTER)
02 Compartimento da porta do frigorífico
03 Gavetas de refrigeração para vegetais e frutas
04 Prateleira deslizante
05 Compartimento da porta do congelador
06 Prateleira regulável
07 Compartimento para ovos
08 Filtro de água
09 Prateleira do congelador (BLOCO DE PRATELEIRAS)

A. Frigorífico
B. Congelador
C. Refrigeração seleccionável+

* apenas nos modelos aplicáveis

NOTA

- Para obter eficiência energética, mantenha todos os cestos, prateleiras e gavetas na posição original.
- Ao fechar a porta, certifique-se de que a secção das dobradiças verticais está na posição correcta para evitar riscos na outra porta.
- Caso a secção das dobradiças verticais esteja invertida, coloque-a novamente na posição correcta e, depois, feche a porta.
- Ocasionalmente, poderá formar-se humidade na secção das dobradiças verticais.
- Se fechar uma porta com demasiada força, a outra porta poderá abrir-se.
- Se abrir a porta, o interruptor de bloqueio desactiva automaticamente o motor sem-fim do módulo de produção de gelo por motivos de segurança.
- Se a lâmpada LED interna ou externa não estiver a funcionar, contacte um centro de assistência Samsung local.

Para garantir mais espaço de armazenamento no compartimento do congelador

Retire um ou mais acessórios opcionais como, por exemplo, prateleiras e respectivos suportes, que podem ser retirados manualmente sem ferramentas.

- Estes acessórios opcionais não afectam o desempenho térmico e mecânico.
- O volume de armazenamento declarado do congelador não inclui esses acessórios opcionais.
- Para obter a melhor eficiência energética possível, certifique-se de que todos os compartimentos, prateleiras e gavetas estão colocados na respectiva posição original.

Untitled-55 24 2017-06-28 5:47:14

Remoção de portas para facilitar a passagem

Se não conseguir passar o frigorífico pela porta de entrada devido ao seu tamanho, siga estas instruções.

Ferramentas necessárias (não fornecidas)

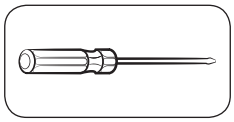

Chave Phillips

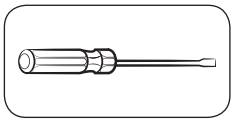

Chave de fendas

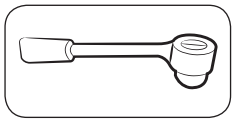

Chave tubular (10 mm)

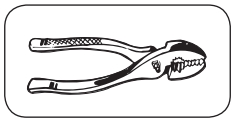

Alicate

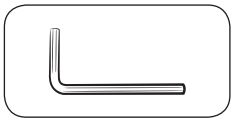

Chave Allen (4 mm)

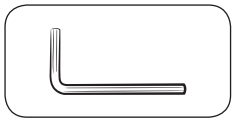

Chave Allen (5 mm)

Desmontagem das portas do frigorífico

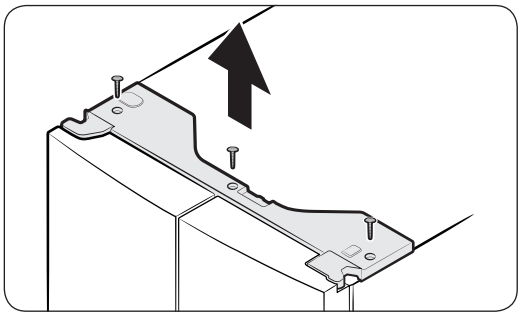

1. Com a porta fechada, utilize uma chave Phillips para retirar os parafusos (x3) da tampa superior. Puxe e retire a tampa superior com os conectores.

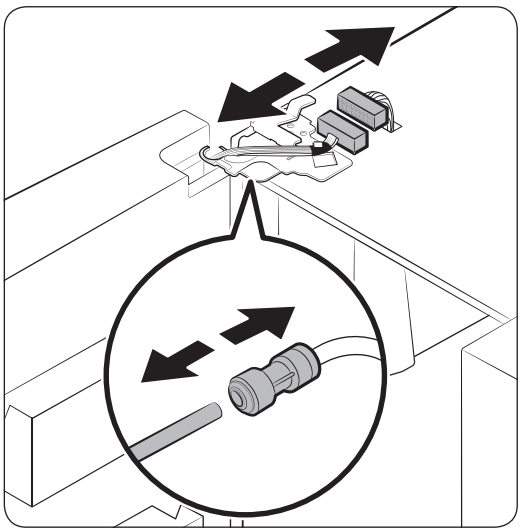

2. Desmonte os dois conectores na porta do lado esquerdo. A posição dos conectores é diferente consoante o modelo.

⚠ ATENÇÃO

- Não retire ambas as portas ao mesmo tempo. Certifique-se de que só retira uma porta de cada vez. Caso contrário, uma delas poderá cair e provocar ferimentos.
- Certifique-se de que o frigorífico está desligado antes de desmontar os conectores.

3. Desligue o tubo de água do acoplador da porta do lado esquerdo, conforme mostrado.

Untitled-55 25 2017-06-28 5:47:15

Instalação

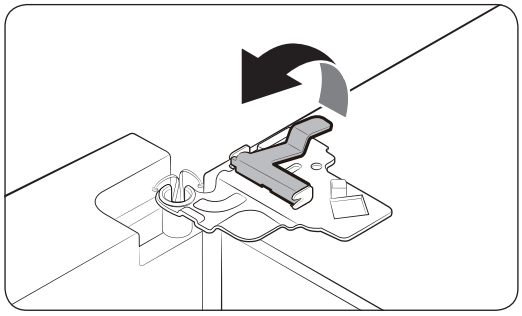

4. Levante cuidadosamente o grampo, em vários passos. Para evitar ferimentos nos dedos, não exerça força repentinamente no grampo.

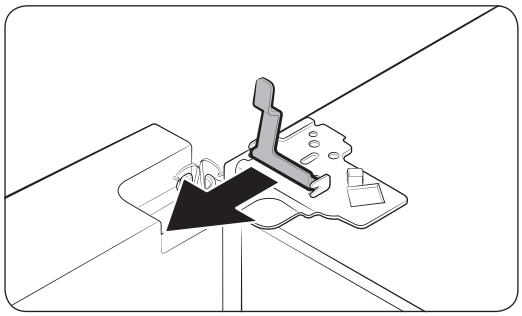

5. Puxe o grampo para o retirar.

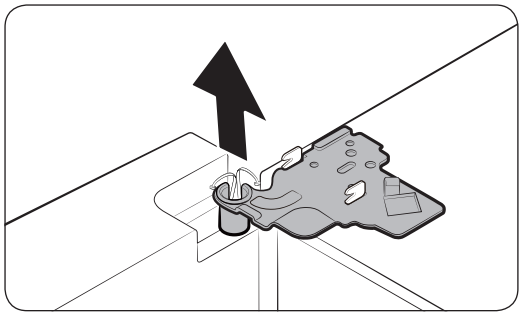

6. Abra a porta em 90 graus. Segurando a porta, retire a dobradiça superior.

Untitled-55 26 2017-06-28 5:47:16

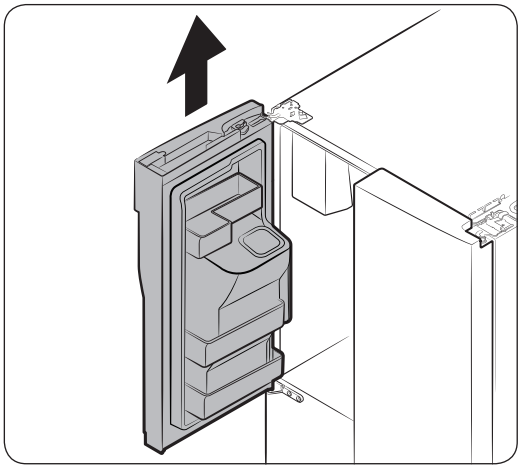

7. Levante a porta na vertical cuidadosamente para a retirar. Não exerça demasiada força sobre a porta. A porta poderá cair, provocando ferimentos.
8. Deite a porta numa superfície plana.
9. Repita os passos anteriores para a outra porta.

Desmontagem das portas do congelador

⚠ ATENÇÃO

- Certifique-se de que remove as portas do frigorífico antes de remover as portas do congelador.
- Tenha cuidado ao desapertar os conectores de baixo.

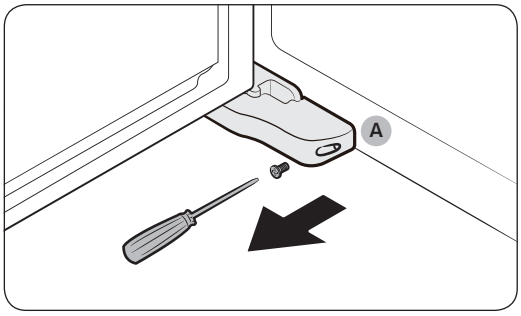

1. Com a porta do congelador aberta, utilize uma chave Phillips para retirar o parafuso que prende a **tampa (A)** do pé ajustável.

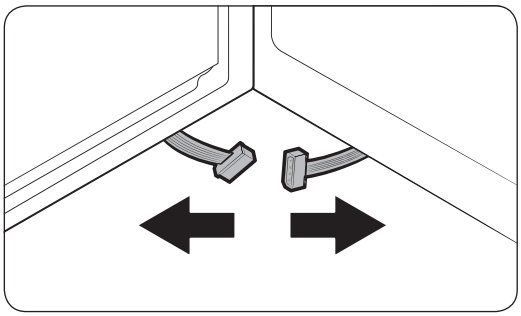

2. Em seguida, desaperte os conectores.

Untitled-55 27 2017-06-28 5:47:17

Instalação

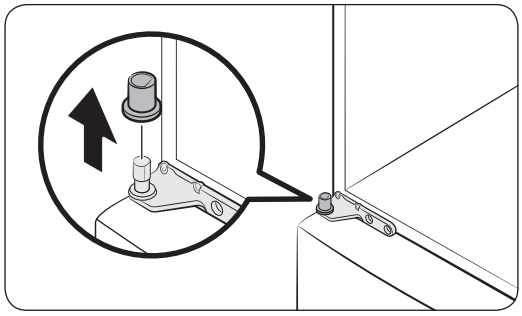

3. Puxe para retirar a tampa da dobradiça central na parte de cima da porta do congelador.

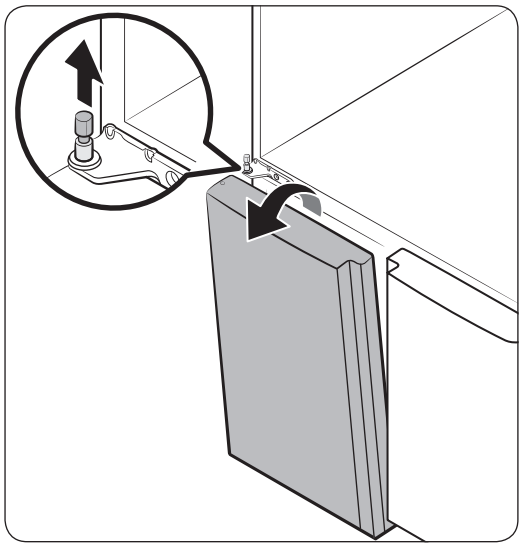

4. Puxe para trás o veio da dobradiça e, em seguida, empurre a porta no sentido da seta, para desapertar.
5. Incline a porta para a frente e levante-a cuidadosamente para retirá-la. Tenha cuidado para não tocar na dobradiça central, que pode danificar a porta.
6. Repita os passos anteriores para a outra porta.

Untitled-55 28 2017-06-28 5:47:17

Reinstalação das portas do congelador

⚠ ATENÇÃO

- Antes de recolocar as portas, assegure-se de que todos os conectores eléctricos foram devidamente ligados.
- A porta do congelador tem de ser recolocada antes da porta do frigorífico.
- Tenha cuidado para não danificar nem pisar os cabos durante este processo.

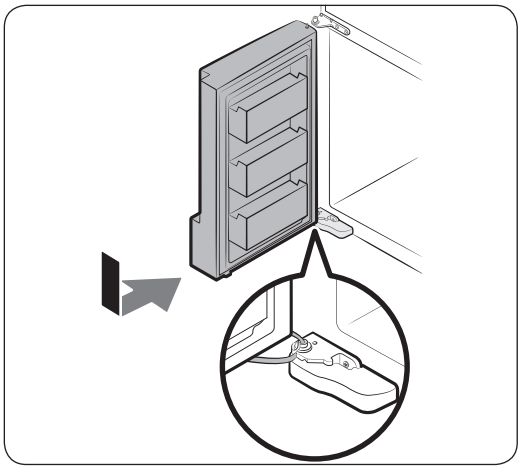

1. Introduza a porta do congelador na dobradiça de baixo enquanto a empurra no sentido da seta.

⚠ ATENÇÃO

- Tenha cuidado para não danificar nem pisar os cabos durante este processo.

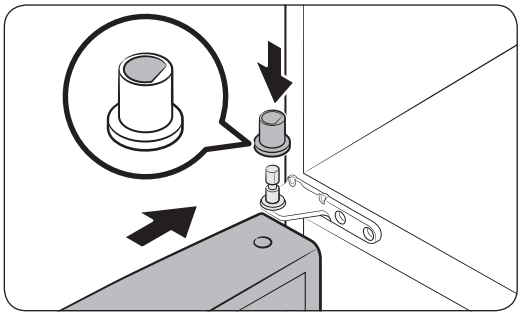

2. Introduza o veio da dobradiça no orifício da dobradiça. Em seguida, feche a tampa da dobradiça. Tenha em conta que a tampa da dobradiça se parece com a letra "D" na parte de baixo, pelo que só pode ser introduzida num sentido.

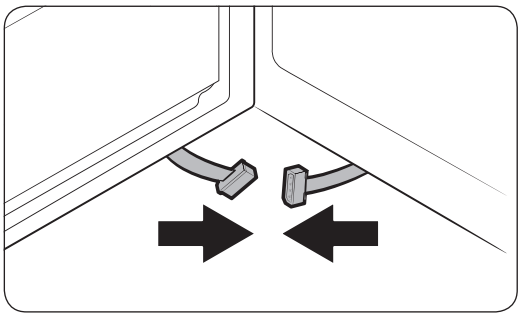

3. Com a porta aberta, ligue os conectores de baixo no sentido das setas.

Untitled-55 29 2017-06-28 5:47:18

Instalação

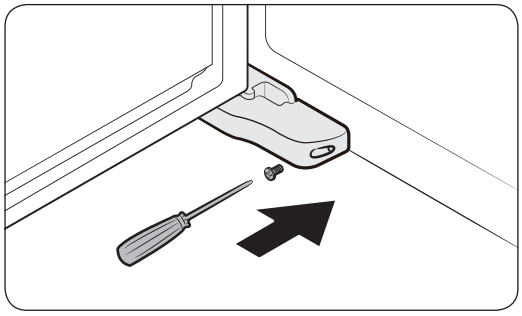

4. Prenda a tampa do pé nivelador com uma chave Philips. Tenha cuidado para não danificar ou pisar as junções.
5. Repita os passos anteriores para a outra porta.

Reinstalação das portas do frigorífico

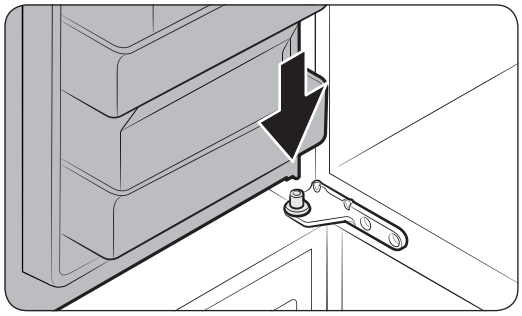

1. Mantendo a porta aberta em mais de 90 graus, reintroduza-a na dobradiça central.

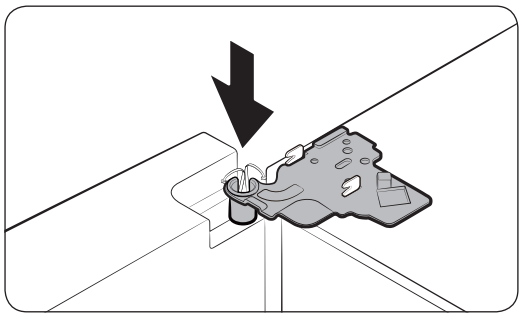

2. Coloque a dobradiça superior na posição e introduza-a no orifício superior da porta.

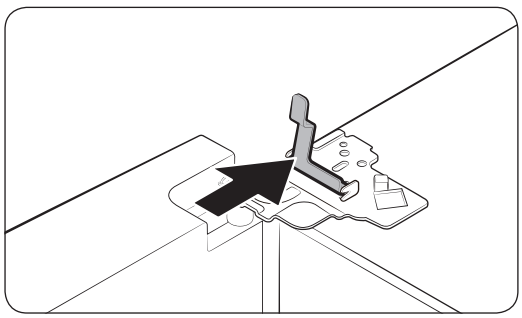

3. Introduza o grampo no sentido da seta.

Untitled-55 30 2017-06-28 5:47:19

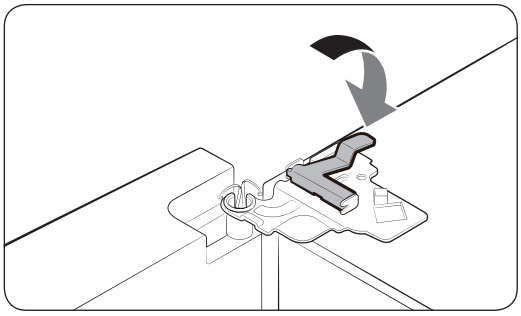

4. Afaste o grampo, conforme mostrado.

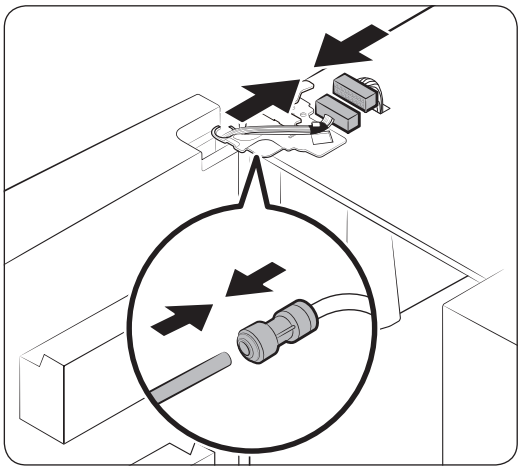

5. Ligue as junções do cabo.

⚠ **ATENÇÃO**

- Certifique-se de que as junções do cabo estão devidamente ligadas. Caso contrário, o ecrã não funciona.

6. Ligue o tubo de água.

⚠ **ATENÇÃO**

- Para evitar perdas de água, confirme que os grampos vermelhos estão a apertar o acoplador devidamente.
- Mantenha os grampos fora do alcance das crianças.

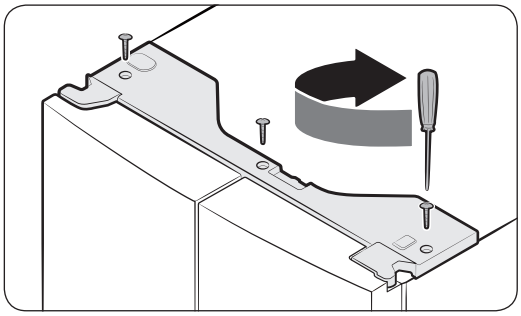

7. Repita os passos anteriores para a outra porta.
8. Prenda a tampa superior com o lado da frente primeiro e, em seguida, pressione a parte de trás para encaixar. Em seguida, aperte os parafusos (x3).

Untitled-55 31 2017-06-28 5:47:20

Instalação

Instalação passo a passo

PASSO 1 Seleccionar um local

Requisitos para o local:

- Superfície sólida e nivelada sem carpete ou pavimento que possa obstruir a ventilação
- Afastado da incidência directa de raios solares
- Espaço adequado para abrir e fechar a porta
- Afastado de uma fonte de calor
- Espaço para a manutenção e assistência
- Intervalo de temperaturas: entre 10 °C e 43 °C

Intervalo de temperaturas efectivo

O frigorífico foi concebido para funcionar normalmente no intervalo de temperaturas especificado na respectiva placa de características.

Classe	Símbolo	Intervalo de temperaturas ambiente (°C)	
		IEC 62552 (ISO 15502)	ISO 8561
Temperada alargada	SN	+10 a +32	+10 a +32
Temperada	N	+16 a +32	+16 a +32
Subtropical	ST	+16 a +38	+18 a +38
Tropical	T	+16 a +43	+18 a +43

NOTA

O desempenho de refrigeração e o consumo de energia do frigorífico podem ser afectados pela temperatura ambiente, pela frequência de abertura da porta e pela localização do aparelho. Recomendamos o ajuste das definições de temperatura conforme adequado.

Untitled-55 32 2017-06-28 5:47:20

Folga

Consulte as imagens e a tabela abaixo para saber os requisitos de espaço para a instalação.

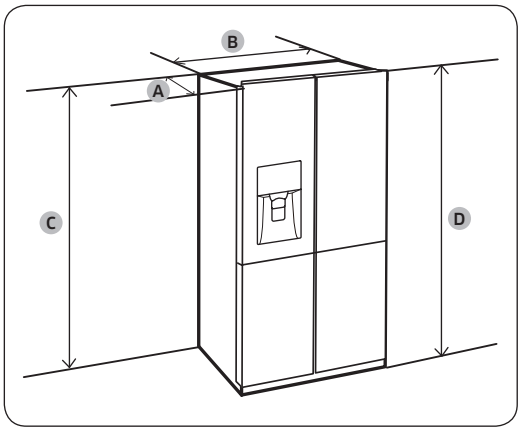

Profundidade “A”	733
Largura “B”	908
Altura “C”	1797
Altura total “D”	1825

(unidade: mm)

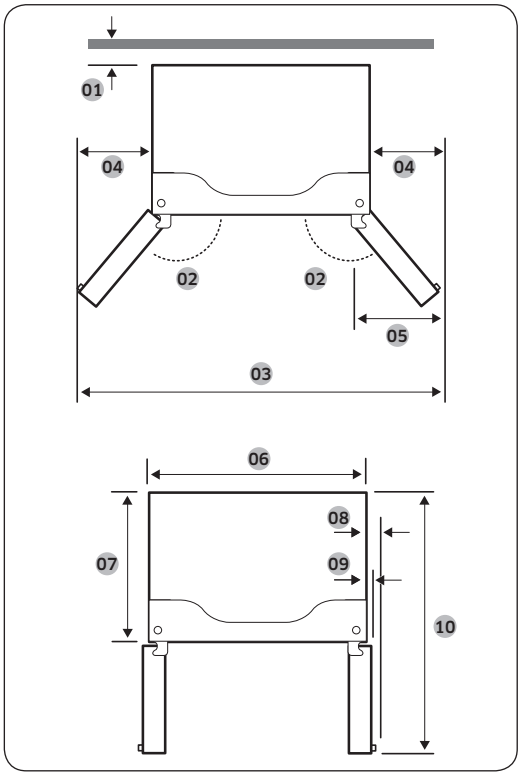

01 50 mm
02 125°
03 1515 mm
04 303 mm
05 305 mm
06 908 mm
07 610 mm
08 70 mm
09 43 mm
10 1083 mm

NOTA

As medidas apresentadas na tabela acima podem variar consoante o método de medição.

Untitled-55 33 2017-06-28 5:47:20

Instalação

PASSO 2 Ligação Wi-Fi

Pode controlar o frigorífico remotamente utilizando o Smart Home Dongle que é vendido em separado. Para comprar o Smart Home Dongle, visite www.samsung.com e siga as informações do produto sobre o dongle.

⚠ **ATENÇÃO**

- O Samsung Smart Home Dongle está disponível em dois tipos: um para Samsung Smart TV e o outro para electrodomésticos Samsung.
- Deve adquirir o Samsung Smart Home Dongle para electrodomésticos. Quaisquer outros dongles podem provocar avarias no sistema.

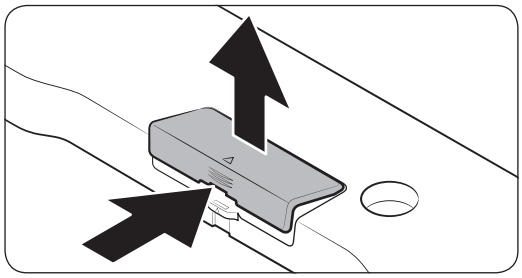

1. Para soltar, carregue na zona da seta indicada na tampa do compartimento do dongle.
2. Abra a tampa do compartimento do dongle.

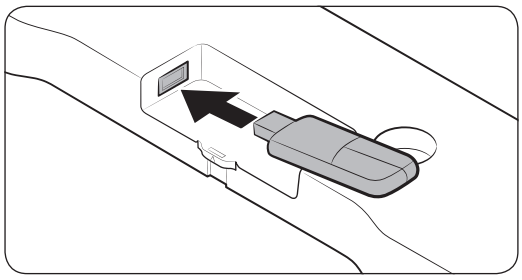

3. Insira o Smart Home Dongle na respectiva porta, no sentido certo.

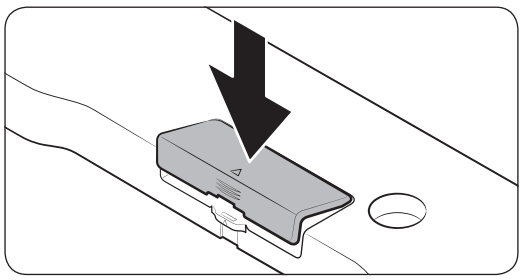

4. Insira primeiro a área superior da tampa do compartimento do dongle e depois feche para prender, conforme indicado.

Untitled-55 34 2017-06-28 5:47:21

PASSO 3 Pavimento

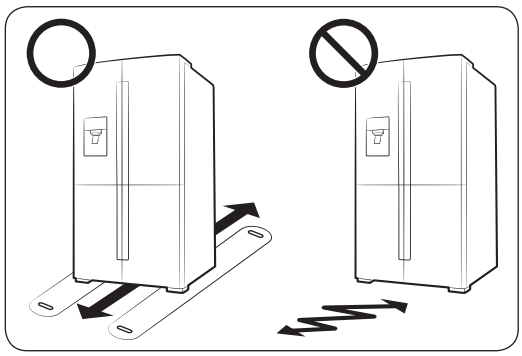

- A superfície de instalação do frigorífico tem de suportar um frigorífico totalmente carregado.
- Para proteger o pavimento, coloque um pedaço grande de cartão por baixo de cada pé do frigorífico.
- Assim que o frigorífico estiver na sua posição final, desloque-o apenas se for necessário, de modo a proteger o pavimento. Se tiver de o fazer, utilize papel ou tecido grosso como, por exemplo, carpetes usadas, ao longo da trajectória.

NOTA

Se não conseguir passar o frigorífico pela porta de entrada devido ao seu tamanho, consulte a secção Remoção de portas para facilitar a passagem no capítulo Instalação.

PASSO 4 Ajuste dos pés de nivelamento

⚠ ATENÇÃO

- É necessário nivelar o frigorífico sobre uma superfície plana e resistente. Se não o fizer, pode danificar o frigorífico ou causar ferimentos.
- O nivelamento tem de ser efectuado com o frigorífico vazio. Não pode haver alimentos dentro do frigorífico.
- Por motivos de segurança, coloque a parte da frente um pouco mais acima do que a parte de trás.

É possível nivelar o frigorífico utilizando os pés dianteiros que têm um parafuso especial (nivelador) para efeitos de nivelamento. Utilize uma chave de fendas para efectuar o nivelamento.

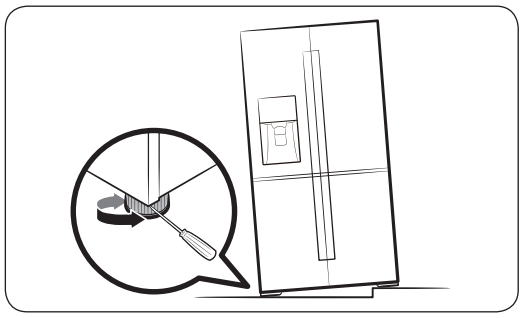

- Para ajustar a altura do lado esquerdo: Introduza uma chave de fendas no nivelador do pé dianteiro, do lado esquerdo. Rode o nivelador para a direita para levantar ou para a esquerda para baixar.
- Para ajustar a altura do lado direito: Introduza uma chave de fendas no nivelador do pé dianteiro, do lado direito. Rode o nivelador para a direita para levantar ou para a esquerda para baixar.

Untitled-55 35 2017-06-28 5:47:22

Instalação

PASSO 5 Ajuste da altura e da folga da porta

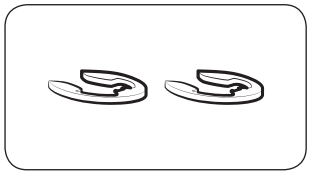

Anel de retenção

A altura das portas pode ser ajustada com os anéis de retenção fornecidos, que vêm em quatro tamanhos diferentes (1 mm, 1,5 mm, 2 mm e 2,5 mm).

Para ajustar a altura de uma porta

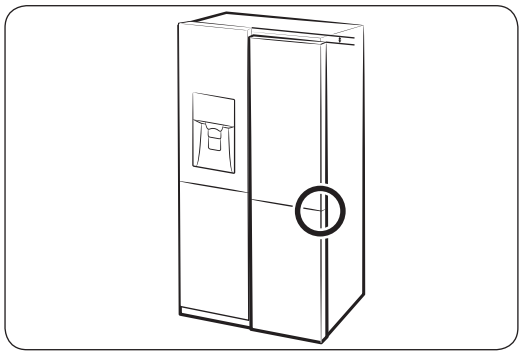

1. Verifique a diferença de altura entre as portas e, em seguida, levante e segure a porta mais baixa.

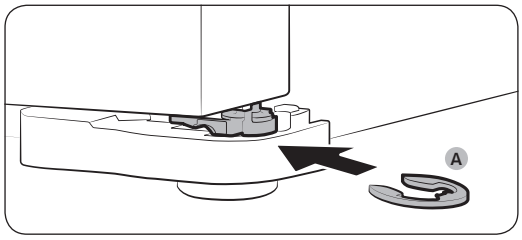

2. Introduza um **anel de retenção (A)** com um tamanho adequado entre a porta e a dobradiça, conforme indicado.

⚠ ATENÇÃO

- Para este fim, introduza apenas um anel de retenção. A introdução de dois ou mais anéis de retenção poderá fazer com que os mesmos escorreguem para fora ou que façam barulho ao roçarem uns nos outros.
- Mantenha os anéis de retenção fora do alcance das crianças e guarde-os para utilização futura.
- Não levante demasiado a porta. A porta pode entrar em contacto e danificar a tampa superior.

Untitled-55 36 2017-06-28 5:47:22

Para corrigir a folga da porta

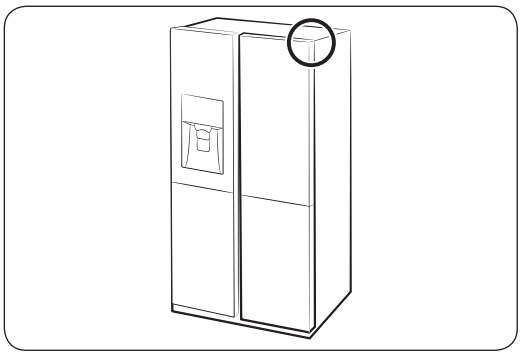

Para corrigir as folgas das portas, pode utilizar o parafuso de ajuste no canto superior direito do frigorífico.

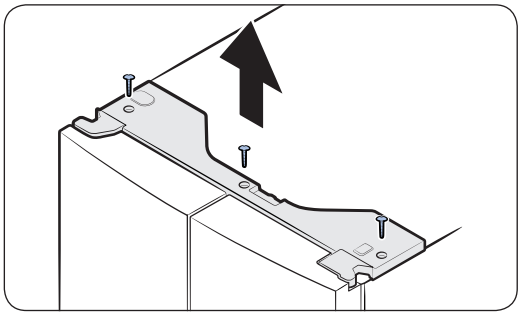

1. Com a porta fechada, utilize uma chave Phillips para retirar os 3 parafusos da tampa superior com as junções do cabo.

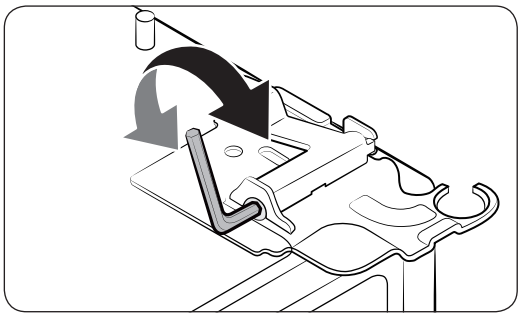

2. Utilize uma chave Allen de 4 mm (não incluída) para corrigir a folga entre as duas portas.
   - Para aumentar a folga, rode o parafuso de ajuste para a direita.
   - Para diminuir a folga, rode o parafuso de ajuste para a esquerda.
3. Quando tiver terminado, reintroduza a tampa superior.

⚠ ATENÇÃO

As junções eléctricas têm de permanecer intactas durante este processo. Tenha cuidado para não entrelaçar os fios do conector nem para os descarnar.

Untitled-55 37 2017-06-28 5:47:23

Instalação

PASSO 6 Ligação a uma fonte de abastecimento de água

⚠ ATENÇÃO

- Devem ser utilizados os novos conjuntos de mangueiras fornecidos com o aparelho; os conjuntos de mangueiras antigos não devem ser reutilizados.
- A ligação do tubo de água tem de ser efectuada por um técnico qualificado.
- A garantia do frigorífico não cobre a instalação do tubo de água. Os custos de instalação do tubo de água serão pagos pelo utilizador, a menos que estejam incluídos no preço de venda ao público.
- A Samsung não se responsabiliza pela instalação do tubo de água. Se houver alguma fuga de água, contacte o instalador do tubo de água.

Para ligar o tubo de água fria à mangueira para filtragem de água

⚠ ATENÇÃO

- Assegure-se de que a mangueira para filtragem de água é ligada a um tubo de abastecimento de água fria potável. Se for ligada ao tubo de água quente, pode avariar o purificador.

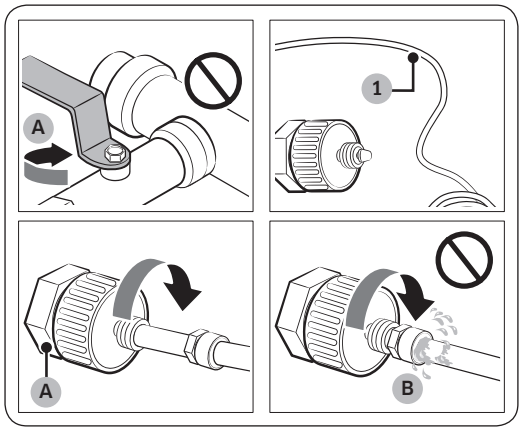

A. Fechar o tubo principal de abastecimento de água

B. Sem folga

1. Feche a válvula de água principal para fechar a fonte de abastecimento de água.
2. Encontre o tubo de água (1) fria potável.
3. Siga as instruções de instalação do tubo de água para efectuar a ligação do mesmo.
4. Concluída a ligação, abra a válvula de água principal e deite cerca de três litros de água para dentro da mesma. Isto serve para remover as impurezas do interior do tubo.

Untitled-55 38 2017-06-28 5:47:24

Para ligar a mangueira para filtragem de água ao tubo de água

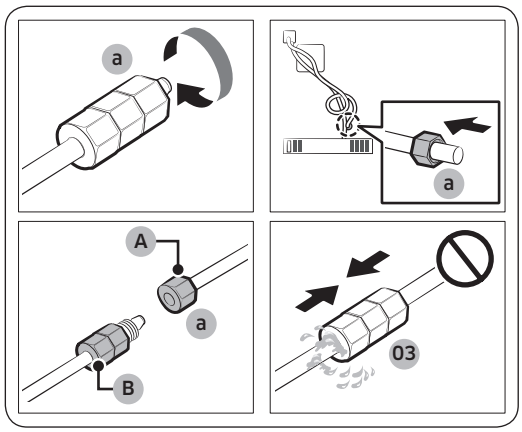

A. Tubo de água da unidade

B. Tubo de água do conjunto

1. Desaperte e retire a **porca de compressão (a)** do tubo de água do frigorífico e depois introduza-a na mangueira para filtragem de água.
2. Aperte a **porca de compressão (a)** para ligar a mangueira para filtragem de água e o tubo de água.
3. Abra a válvula de água principal e verifique se há alguma fuga.
4. Se não houver fugas, deite cerca de três litros de água para dentro da mesma antes de utilizar o frigorífico para remover as impurezas do interior do sistema de filtragem de água.

Para reparar o tubo de água

⚠ **ATENÇÃO**

O tubo de água tem de ser reparado por um técnico qualificado. Se detectar uma fuga de água, contacte um centro de assistência técnica local da Samsung ou o instalador do tubo de água.

PASSO 7 Definições iniciais

Depois de concluídos os seguintes passos, o frigorífico deverá estar totalmente operacional.

1. Introduza a ficha do cabo de alimentação na tomada para ligar o frigorífico.
2. Abra a porta e verifique se a luz interior se acende.
3. Defina a temperatura para a opção mais fria e aguarde cerca de uma hora. Em seguida, o congelador estará ligeiramente fresco e o motor funcionará de maneira uniforme.
4. Aguarde até que o frigorífico atinja a temperatura definida. Agora o frigorífico está pronto a utilizar.

PASSO 8 Verificação final

Quando a instalação estiver concluída, confirme se:

- O frigorífico está devidamente ligado a uma tomada eléctrica e à terra.
- O frigorífico está instalado sobre uma superfície plana e nivelada com uma folga razoável em relação à parede ou ao armário.
- O frigorífico está nivelado e bem assente no chão.
- A porta abre e fecha livremente e a luz interior se acende automaticamente ao abrir a porta.

Untitled-55 39 2017-06-28 5:47:25

Operações

Painel de funções

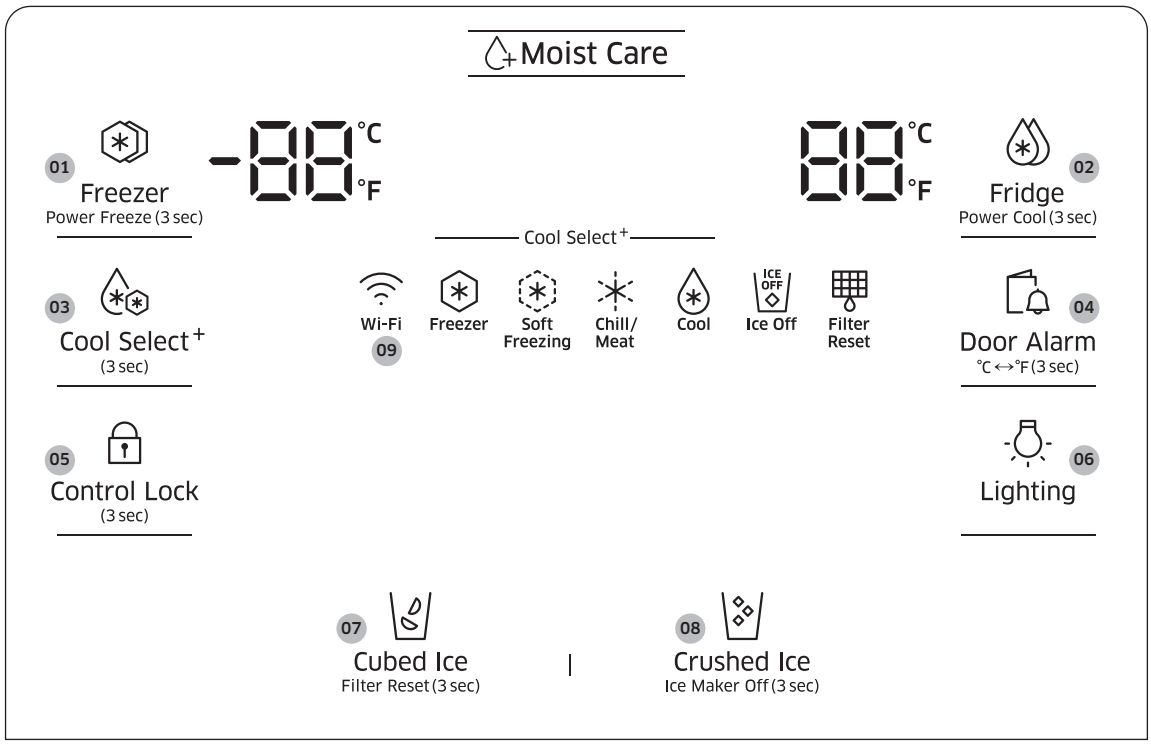

01 Freezer (Congelador) / Power Freeze (Congelação rápida)

02 Fridge (Frigorífico) / Power Cool (Refrigeração rápida)

03 Cool Select+ (Refrigeração seleccionável+)

04 Door Alarm (Alarme da porta) / °C ↔°F

05 Control Lock (Bloqueio do controlo)

06 Lighting (Iluminação)

07 Cubed Ice (Cubos de gelo) / Filter Reset (Reposição do filtro)

08 Crushed Ice (Gelo picado) / Ice Maker Off (Módulo de produção de gelo desligado)

09 Ligação à rede

Untitled-55 40 2017-06-28 5:47:25

01 Congelador / Congelação rápida (3 seg)

Freezer (Congelador)	O botão **Freezer (Congelador)** pode ser utilizado para definir a temperatura do congelador ou para activar Congelação rápida. As temperaturas disponíveis situam-se entre -15 °C e -23 °C.
Power Freeze (Congelação rápida)	Congelação rápida permite acelerar o processo de congelação com a ventoinha na velocidade máxima. O congelador funciona na velocidade máxima durante várias horas e depois regressa à temperatura anterior. • Para activar Congelação rápida, carregue sem soltar em **Freezer (Congelador)** durante 3 segundos. O indicador correspondente ( ) acende-se e o frigorífico acelera o processo de refrigeração. • Para desactivar, carregue sem soltar novamente em **Freezer (Congelador)** durante 3 segundos. O congelador regressa à definição de temperatura anterior. • Para congelar uma grande quantidade de alimentos, active Congelação rápida pelo menos 20 horas antes de colocar os alimentos no congelador. **NOTA** A utilização de Congelação rápida aumenta o consumo de energia. Se não pretender utilizar esta função, confirme que a desactiva para regressar à temperatura anterior.

02 Frigorífico / Refrigeração rápida (3 seg)

Fridge (Frigorífico)	O botão **Fridge (Frigorífico)** pode ser utilizado para definir a temperatura do frigorífico ou para activar/desactivar Refrigeração rápida. Pode ajustar manualmente a temperatura de refrigeração do frigorífico. O indicador de temperatura informa da temperatura definida ou seleccionada actualmente. Carregue sem soltar em **Fridge (Frigorífico)** para seleccionar a temperatura pretendida, entre 1 °C e 7 °C.
Power Cool (Refrigeração rápida)	O botão Refrigeração rápida permite acelerar o processo de refrigeração com a ventoinha na velocidade máxima. Isto é útil para arrefecer rapidamente os alimentos que se estragam facilmente, ou depois de deixar a porta aberta durante algum tempo. O frigorífico funciona na velocidade máxima durante várias horas e depois regressa à temperatura anterior. Carregue sem soltar em **Fridge (Frigorífico)** durante 3 segundos.

Untitled-55 41 2017-06-28 5:47:26

Operações

NOTA

Quando o utilizador altera a temperatura no painel, o painel apresentará a temperatura que está no interior do frigorífico até a temperatura corresponder à temperatura definida pelo utilizador. A seguir, o painel apresenta a nova temperatura definida. Tenha em atenção que levará algum tempo até o frigorífico atingir a nova temperatura. É normal. Durante este período não é necessário voltar a definir a temperatura.

03 Refrigeração seleccionável+

Com a função Refrigeração seleccionável, pode arrumar os alimentos de forma organizada no Compartimento de refrigeração seleccionável, que se situa no canto inferior direito do frigorífico. Carregue sem soltar em **Cool Select+ (Refrigeração seleccionável+)** durante 3 segundos e, depois, carregue para percorrer os modos. Quando o modo pretendido estiver seleccionado, solte o botão. Os 4 modos disponíveis são os seguintes:

Freezer (Congelador)	Seleccione **Freezer (Congelador)** para configurar o Compartimento de refrigeração seleccionável para a mesma temperatura do congelador. Esta definição é útil para manter os alimentos congelados frescos.
Soft Freezing (Congelação suave)	Seleccione **Soft Freezing (Congelação suave)** para definir o Compartimento de refrigeração seleccionável para -5 °C. Esta definição é útil para manter a carne e o peixe frescos durante longos períodos.
Chill/Meat (Refrigeração/Carne)	Seleccione **Chill/Meat (Refrigeração/Carne)** para definir o Compartimento de refrigeração seleccionável para -1 °C. Esta definição é útil para manter produtos de charcutaria, como bifes, peixe, bacon e queijo.
Cool (Refrigeração)	Seleccione **Cool (Refrigeração)** para definir o Compartimento de refrigeração seleccionável para 2 °C. Isto é útil para manter produtos tais como água, sumo, refrigerantes e cerveja.

ATENÇÃO

- Ao mudar ou desactivar a função, a diferença de temperatura poderá levar ao derrame de sangue da carne ou de humidade dos alimentos.
- Não armazene carne nem alimentos no Compartimento de refrigeração seleccionável com as definições do frigorífico. A carne ou os alimentos podem estragar-se.

NOTA

Se o botão não activar, verifique se está desbloqueado. Carregue sem soltar em **Control Lock (Bloqueio do controlo)** durante mais de 3 segundos até o ícone do cadeado apagar. Em seguida, carregue sem soltar em **Cool Select+ (Refrigeração seleccionável+)** durante mais de 3 segundos para alterar o modo.

Untitled-55 42 2017-06-28 5:47:26

04 Alarme da porta / ˚C ↔ ˚F (3 seg)

Door Alarm (Alarme da porta)	Pode definir o alarme para emitir um alerta. Se deixar a porta aberta durante mais de 2 minutos, o alarme toca e o indicador do alarme pisca. Pode alternar entre activar e desactivar o alarme carregando em **Door Alarm (Alarme da porta)**. O alarme vem activado de fábrica.
˚C ↔ ˚F	Pode utilizar o botão **Door Alarm (Alarme da porta)** para alterar a escala de temperatura de Celsius para Fahrenheit e vice-versa. Para alterar a escala de temperatura, carregue sem soltar em **Door Alarm (Alarme da porta)** durante 3 segundos.

05 Bloqueio do controlo (3 seg)

Control Lock (Bloqueio do controlo)	Para evitar a manipulação acidental, carregue sem soltar em **Control Lock (Bloqueio do controlo)** durante 3 segundos. Todos os controlos serão desactivados com o indicador ( ) aceso. Para desactivar, carregue sem soltar novamente durante 3 segundos. Os controlos serão activados da forma normal.
Autenticação do dispositivo	Quando ligar o frigorífico à aplicação Samsung Smart Home ou a dispositivos inteligentes da Samsung como os televisores Samsung Smart, siga as instruções no ecrã da aplicação ou do dispositivo e carregue sem soltar em **Control Lock (Bloqueio do controlo)** durante 5 segundos. O painel de temperatura mostrará "**on (ligado)**" durante 5 segundos antes de avançar para o procedimento de autenticação. Tenha em conta que a função Bloqueio do controlo não será afectada por esta autenticação.

06 Iluminação

Lighting (Iluminação)	Por predefinição, a lâmpada do dispensador só se acende quando o dispensador é utilizado. Para manter a lâmpada do dispensador acesa, carregue em **Lighting (Iluminação)**. O indicador de luz também se acende. Para apagar a lâmpada, carregue novamente em **Lighting (Iluminação)**.

Untitled-55 43 2017-06-28 5:47:26

Operações

07 Cubos de gelo / Reposição do filtro (3 seg)

Cubed Ice (Cubos de gelo)	Pode seleccionar um tipo de gelo. Carregue em **Cubed Ice (Cubos de gelo)** para obter cubos de gelo. O indicador correspondente acende-se.
Filter Reset (Reposição do filtro)	Ao fim de cerca de 6 meses (aproximadamente 1200 l) de utilização do filtro de água original, o indicador do filtro pisca a vermelho para lembrá-lo de que o filtro tem de ser substituído. Se isto acontecer, substitua o filtro e carregue sem soltar em **Cubed Ice (Cubos de gelo)** durante 3 segundos. O ciclo de vida do filtro será reposto e o indicador do filtro desliga. **NOTA** • Em algumas áreas regionais a água apresenta teores relativamente elevados de calcário. Isto pode reduzir o ciclo de vida do filtro. Nestas áreas, o filtro de água tem de ser substituído com uma frequência superior à indicada acima. • Se a água não estiver a sair bem, substitua o filtro de água porque isto acontece quando está entupido.

08 Gelo picado / Módulo de produção de gelo desligado (3 seg)

Crushed Ice (Gelo picado)	Pode seleccionar um tipo de gelo. Carregue em **Crushed Ice (Gelo picado)** para obter gelo picado. O indicador correspondente acende-se.
Ice Maker Off (Módulo de produção de gelo desligado)	Para desactivar a produção de gelo, carregue sem soltar o botão durante três segundos. Neste modo, a produção de gelo é desactivada, mesmo que carregue em **Cubed Ice (Cubos de gelo)** ou em **Crushed Ice (Gelo picado)**.

Untitled-55 44 2017-06-28 5:47:26

09 Ligação à rede

Pode utilizar o Smart Home Dongle opcional (vendido em separado) para controlar e monitorizar o seu frigorífico através da aplicação Samsung Smart Home. Para mais informações, consulte a secção Samsung Smart Home.

NOTA

- Os sistemas de encriptação recomendados incluem WPA/TKIP e WPA2/AES. Não são suportados protocolos de autenticação de Wi-Fi mais recentes ou não padronizados.
- As redes sem fios podem ser afectadas pelo ambiente de comunicação sem fios circundante.
- Se o seu fornecedor de serviço de Internet registou o endereço MAC do seu PC ou modem para efeitos de identificação, o Smart Home Dongle poderá não conseguir ligar-se à Internet. Se isso acontecer, contacte o seu fornecedor de serviço de Internet para obter assistência técnica.
- Se o seu fornecedor de serviço de Internet registou o endereço MAC do seu PC ou modem para efeitos de identificação, o Smart Home Dongle poderá não conseguir ligar-se à Internet. Se isso acontecer, contacte o seu fornecedor de serviço de Internet para obter assistência técnica.
- Para configurar o ponto de acesso (AP) sem fios, consulte o manual do utilizador do AP.
- As definições de firewall do seu sistema de rede poderá impedir a ligação à Internet. Contacte o seu fornecedor de serviço de Internet para obter assistência técnica. Se este sintoma continuar, contacte um centro de assistência ou revendedor Samsung local.
- O Smart Home Dongle suporta Wi-Fi 2,4 GHz com os protocolos IEEE 802.11 b/g/n e Soft-AP.
- Os routers sem fios Wi-Fi não autorizados poderão não ligar ao Smart Home Dongle aplicável.

Untitled-55 45 2017-06-28 5:47:26

Operações

Samsung Smart Home

Instalação

Visite a Google Play Store, a Galaxy Apps ou a Apple App Store e procure "Samsung Smart Home". Transfira e instale a aplicação Samsung Smart Home fornecida pela Samsung Electronics no seu dispositivo inteligente.

NOTA

- A aplicação Samsung Smart Home foi concebida para o Android 4.0 (ICS) ou superior, ou o iOS 7.0 ou superior, e está optimizada para os smartphones Samsung (séries Galaxy S e Galaxy Note).
- Para efeitos de melhoramento do desempenho, a aplicação Samsung Smart Home está sujeita a alterações sem aviso ou à interrupção do suporte, de acordo com a política do fabricante.

Conta Samsung

Tem de registar a sua conta Samsung para poder utilizar a aplicação. Se não tem uma conta Samsung, siga as instruções no ecrã da aplicação para criar uma conta Samsung gratuita.

Introdução

1. Insira o Smart Home Dongle na porta correspondente do seu frigorífico.
2. Execute a aplicação Samsung Smart Home e inicie sessão com a sua conta Samsung. Os utilizadores de iPhone têm de fornecer a informação de início de sessão sempre que acederem à aplicação.
3. Aceda a **Devices (Dispositivos)** > ao ícone **+** e toque em **Refrigerator (Frigorífico)**.
4. Siga as instruções no ecrã para fornecer as informações necessárias sobre o router e em seguida toque em **Next (Seguinte)**.
5. Carregue sem largar em **Fridge (Frigorífico)** durante mais de 5 segundos até a mensagem "AP" aparecer no visor. O seu frigorífico ficará registado na aplicação.
6. Quando terminar o registo do dispositivo, o ícone do frigorífico aparecerá na aplicação Samsung Smart Home.
7. Toque no ícone do frigorífico para abrir a página do frigorífico.
8. Quando se estabelece uma ligação à rede, o ícone do Wi-Fi acende-se no frigorífico.

Aplicação do frigorífico

Controlo integrado

Pode monitorizar e controlar o seu frigorífico em casa e na rua.

- Toque no ícone do frigorífico na aplicação Samsung Smart Home para abrir a página do frigorífico.
- Verifique o estado ou a notificação de funcionamento do seu frigorífico e altere as opções ou definições, se necessário.

NOTA

Algumas opções ou definições do frigorífico podem não estar disponíveis para controlo remoto.

Untitled-55 46 2017-06-28 5:47:26

Funções principais

Registe os aparelhos Samsung Smart Home no servidor Samsung Smart Home para obter acesso remoto.

Descrição geral do menu

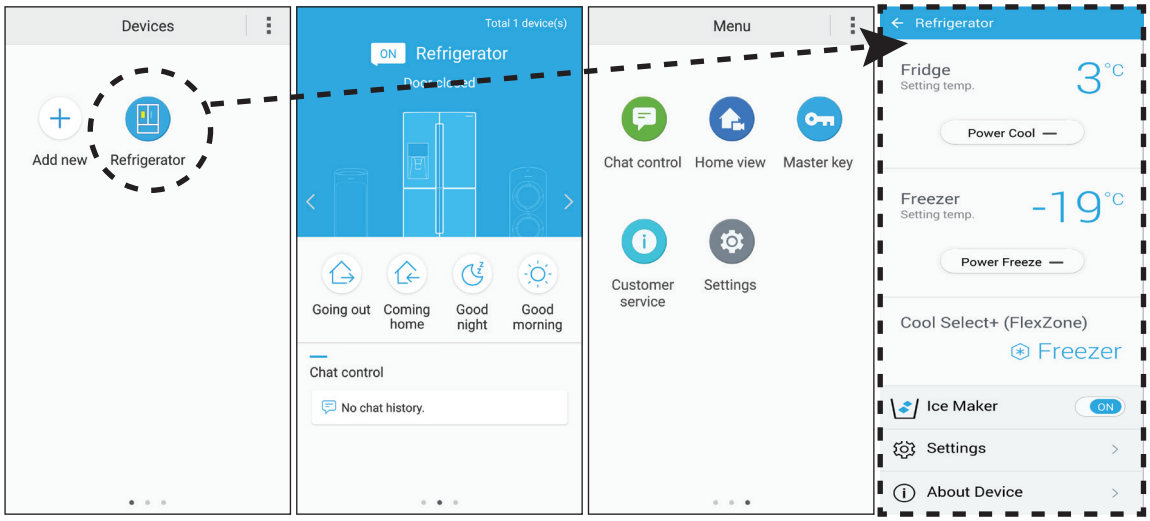

- Toque em **Refrigerator (Frigorífico)** para abrir a página das definições do frigorífico.
- Deslize o dedo para passar para a página seguinte.

Chat control (Controlo por chat)	Pode controlar os seus aparelhos Samsung Smart Home remotamente ou verificar o estado de funcionamento.
Home view (Ver casa) (apenas nos modelos aplicáveis)	Pode ver o que se passa na sua sala de estar utilizando a câmara incorporada de um aparelho Samsung Smart Home. Isto só está disponível nos modelos aplicáveis.
Master key (Chave-mestra)	A chave-mestra foi concebida para controlar o sistema de bloqueio para diferentes actividades do utilizador como, por exemplo, sair de casa, chegar a casa, ir para a cama à noite e o despertar matinal. Isto só está disponível nos modelos aplicáveis.
Customer service (Serviço ao cliente)	O manual do utilizador pode ser transferido da Internet, sendo também fornecida a informação de contacto para o apoio ao cliente.
Settings (Definições)	Pode verificar o dispositivo ligado, bem como a informação do software (versão e licenças de código aberto), e adicionar dispositivos ou seleccionar um país. Pode simular a operação do dispositivo actual para efeitos de demonstração.

Untitled-55 47 2017-06-28 5:47:28

Operações

Definições do frigorífico

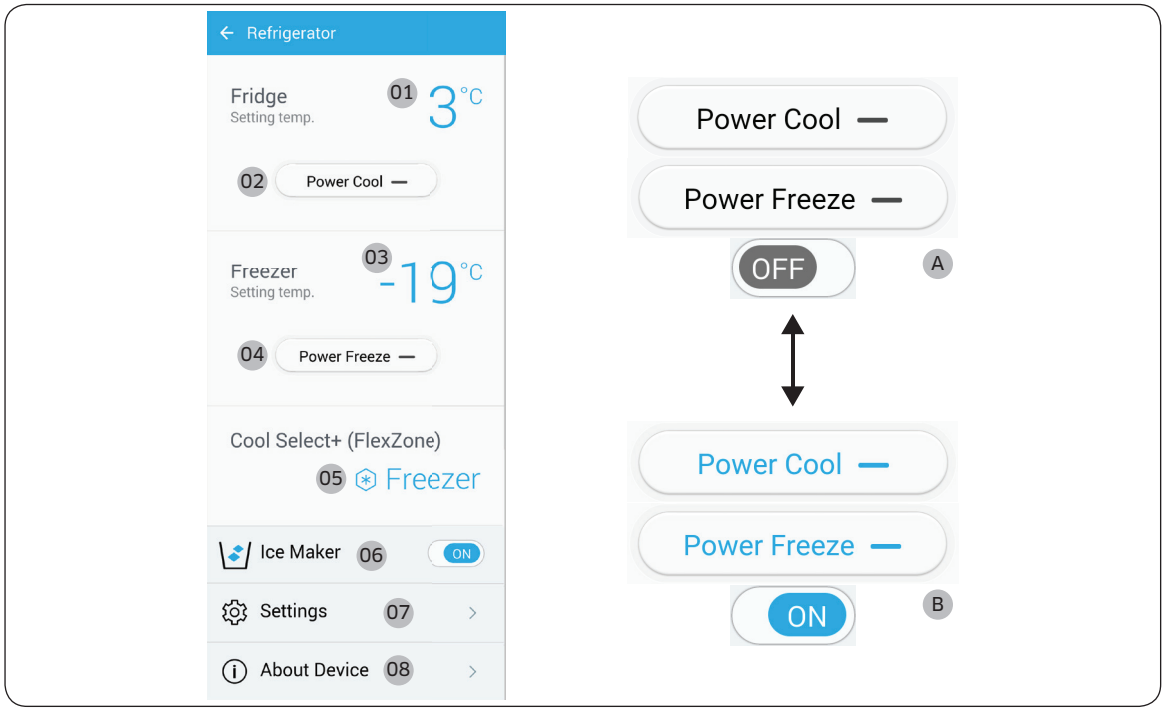

A: Desactivado (preto)

B: Activado (azul)

Fridge (Frigorífico)	**01** Mostra a temperatura actualmente definida para o frigorífico. **02** Pode ligar ou desligar Refrigeração rápida e verificar as definições actuais.
Freezer (Congelador)	**03** Mostra a temperatura actualmente definida para o congelador. **04** Pode ligar ou desligar Congelação rápida e verificar as definições actuais.
Cool Select+ (FlexZone) (Refrigeração seleccionável+ (FlexZone))	**05** Mostra a definição do modo actual.
Ice Maker (Módulo de produção de gelo)	**06** Pode ligar ou desligar Módulo de produção de gelo e verificar as definições actuais, bem como o estado da produção de gelo.

Untitled-55 48 2017-06-28 5:47:29

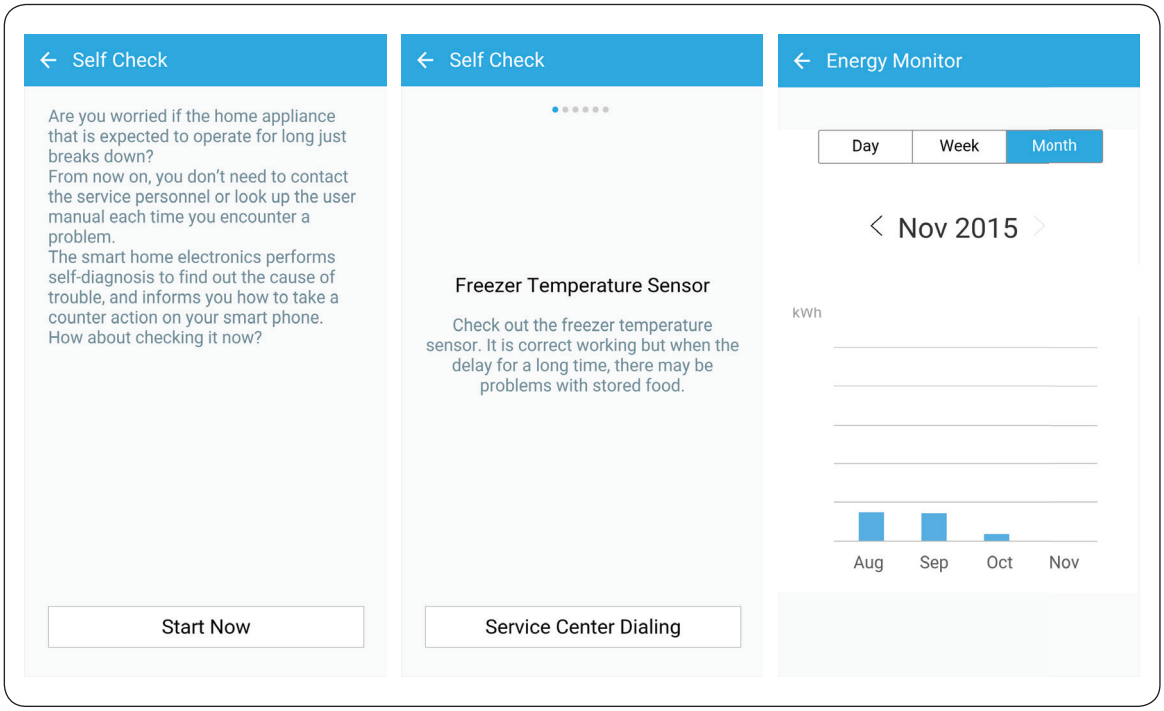

Settings (Definições)	**07** No ecrã Definições, pode monitorizar o estado de utilização de energia do frigorífico num formato da sua preferência. Os formatos suportados são relatórios de consumo energético acumulado diários, semanais ou mensais, abrangendo, no máximo, os últimos 180 dias.
About Device (Sobre o dispositivo)	**08** Mostra a informação do produto, incluindo a versão actual, iniciação, Auto-verificação e Balcão de ajuda. O manual do utilizador pode ser transferido da Internet, sendo também fornecida a informação de contacto para o apoio ao cliente. Self Check (Auto-verificação) Ao consultar Auto-verificação, pode verificar os resultados de diagnóstico do seu frigorífico. Se o frigorífico detectar um problema que tem de ser verificado, apresenta informações detalhadas sobre esse problema, que podem ser utilizadas para o serviço ao cliente.

Untitled-55 49 2017-06-28 5:47:30

Operações

Funções especiais

O frigorífico tem funções práticas.

Dispensador de água

Com o dispensador de água, pode obter água sem abrir a porta do frigorífico.

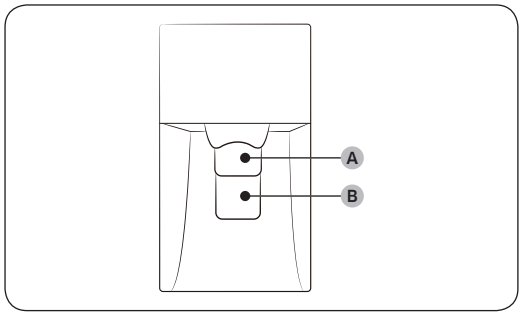

O dispensador de água oferece três opções: água gelada, cubos de gelo e gelo picado.

Se não pretender dispensar gelo, basta carregar na **patilha da água (B)**.

Com o módulo de produção de gelo activado

1. Carregue para seleccionar um tipo de gelo.
2. Ponha um copo debaixo da **patilha do gelo (A)** e pressione-a. Sai gelo do dispensador.
3. Em seguida, ponha o copo debaixo da **patilha da água (B)** e pressione-a. Sai água do dispensador.

NOTA

- Para obter gelo e água, pressione primeiro a **patilha do gelo (A)** para que saia gelo e, em seguida, baixe o copo e pressione a **patilha da água (B)** para que saia água.
- Se empurrar ambas as patilhas ao mesmo tempo, só a primeira que for pressionada funcionará.
- Para evitar derrames, aguarde um segundo antes de retirar o copo do dispensador.
- Certifique-se de que o copo fica alinhado com o dispensador para evitar que a água dispensada se entorne.
- Se não utilizar o dispensador de água durante 2-3 dias, a água dispensada pode ter um cheiro ou sabor anormal. Não se trata de uma avaria do sistema. Deite fora os primeiros 1-2 copos de água.

Untitled-55 50 2017-06-28 5:47:31

Módulo de produção de gelo

O frigorífico tem um módulo de produção de gelo incorporado que dispensa gelo automaticamente, para usufruir de água filtrada com cubos de gelo ou gelo picado, ao seu gosto.

Produção de gelo

Para assegurar a adequada produção de gelo e ter gelo disponível no depósito de gelo após utilizar o frigorífico pela primeira vez, siga estas instruções:

1. Deixe o frigorífico a funcionar, pelo menos, durante 24 horas, para garantir o melhor desempenho.
2. Deite os primeiros 4 a 6 cubos de gelo para dentro de um copo.
3. Aguarde mais 8 horas e retire outros 4 a 6 cubos de gelo.
4. Depois, espere mais 16 horas e tire o primeiro copo cheio de gelo.

NOTA

- Se consumir o gelo todo de uma só vez, tem de aguardar 8 horas antes de retirar os primeiros 4 a 6 cubos. Desta forma, assegura que o depósito de gelo está cheio.
- Os cubos de gelo produzidos muito depressa podem ficar esbranquiçados, o que é normal.

Diagnóstico

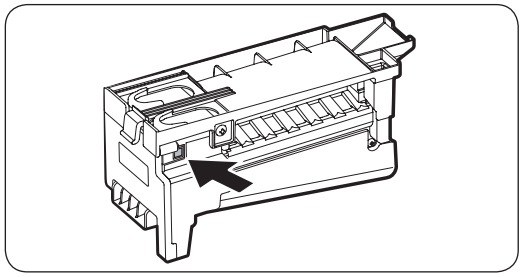

Se o gelo não sair, verifique primeiro o módulo de produção de gelo.

Para verificar o módulo de produção de gelo

1. Carregue em **Teste** na lateral do módulo de produção de gelo. Ouvirá um som (dingue-dongue) quando carregar no botão.
2. Ouvirá outro som se o módulo de produção de gelo funcionar correctamente.

ATENÇÃO

- Se o som da produção de gelo tocar repetidamente, contacte a empresa responsável pela instalação do tubo de água ou um centro de assistência da Samsung.
- Não carregue no botão repetidamente depois de a cuvete de gelo estar cheia com gelo ou água. A água pode transbordar ou o gelo pode ficar preso.
- Não coloque alimentos no depósito de gelo. Os alimentos congelados podem danificar o módulo de produção de gelo, especialmente ao abrir ou fechar a porta.
- Quando o frigorífico volta a ligar a seguir a um corte de energia, o depósito de gelo pode conter uma mistura de cubos de gelo derretidos e encravados, originando a falha do sistema. Para evitar que isto aconteça, esvazie o depósito de gelo antes de utilizar o frigorífico.
- Não coloque os dedos ou outros objectos dentro do orifício do dispensador ou no módulo de produção de gelo. Risco de ferimentos ou danos no material.

Untitled-55 51 2017-06-28 5:47:31

Operações

- Quando reintroduzir a cuvete, certifique-se de que fica bem centrada com a entrada. Caso contrário, pode ficar presa.

Módulo de produção de gelo desligado

Se carregar em Módulo de produção de gelo para desligar o módulo, certifique-se de que retira todos os cubos de gelo do depósito. Os cubos de gelo que sobrarem podem ficar agarrados uns aos outros, o que faz com que seja mais difícil retirá-los.

Para retirar o depósito de gelo

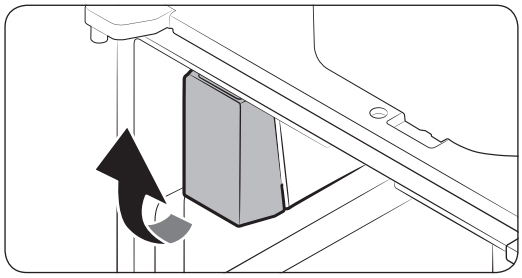

1. Segure na parte de baixo do depósito com uma mão e na parte lateral com a outra.
2. Levante-o cuidadosamente e retire-o.

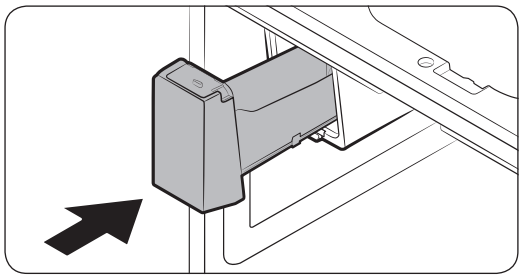

3. Retire os cubos de gelo restantes e volte a colocar o depósito no lugar.

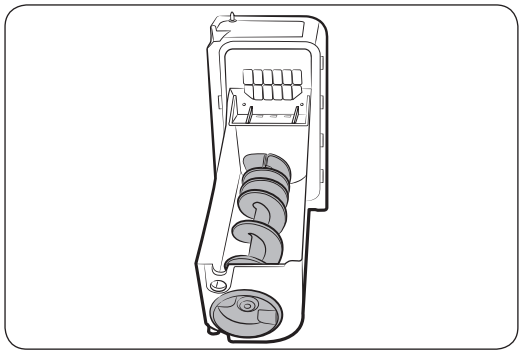

Se o depósito não for introduzido firmemente, aperte o parafuso de gelo 90 graus e tente novamente.

NOTA

- A remoção do depósito de gelo não afecta o desempenho térmico nem mecânico do frigorífico.

Untitled-55 52 2017-06-28 5:47:31

Turvação da água

A água fornecida ao frigorífico flui através de um filtro alcalino principal de qualquer tipo. Durante este processo de filtragem, dá-se o aumento da pressão da água que fluiu pelo filtro, tornando-se saturada com oxigénio e nitrogénio. Isto faz com que a água pareça temporariamente turva ou opaca quando é dispensada. Este comportamento é normal e a água ficará clara ao fim de alguns segundos.

Prateleira do congelador (BLOCO DE PRATELEIRAS)

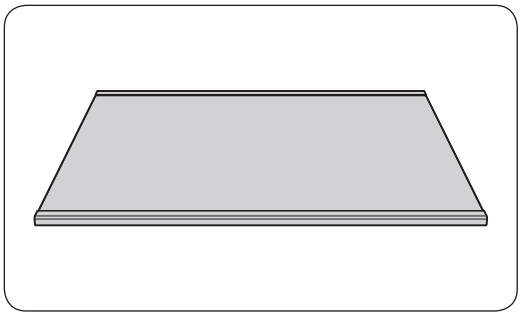

Para ter mais espaço no **congelador** ou no compartimento **Refrigeração seleccionável+ (FlexZone)**, retire a **gaveta do meio** do **congelador** ou do compartimento **Refrigeração seleccionável+ (FlexZone)** e introduza a **prateleira do congelador** entre as gavetas do meio e de baixo.

- A prateleira do congelador não afecta o desempenho térmico nem mecânico do frigorífico.
- Retire a película protectora da prateleira do congelador antes de a utilizar.

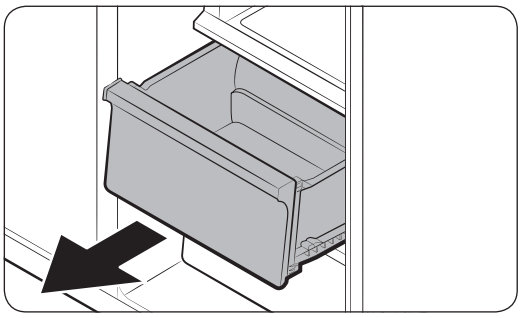

1. Deslize e retire a **gaveta do meio**.

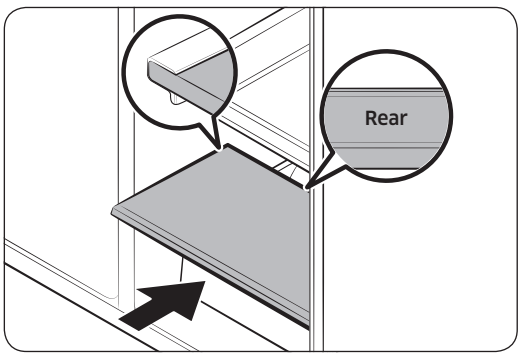

2. Introduza a **prateleira do congelador** na posição da **gaveta do meio**. Certifique-se de que a marca **REAR**, que se encontra na parte de trás da prateleira, fica virada para cima.

Untitled-55 53 2017-06-28 5:47:32

Operações

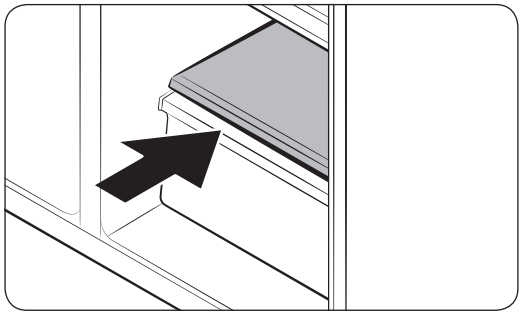

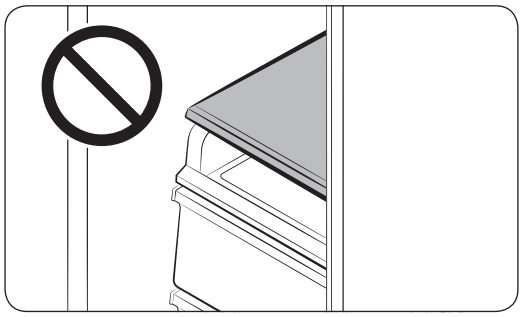

⚠ **ATENÇÃO**

- A **prateleira do congelador (BLOCO DE PRATELEIRAS)** foi concebida especificamente para substituir a **gaveta do meio**, para proporcionar mais espaço de armazenamento. Não ponha a prateleira do congelador por cima da **Prateleira deslizante**.
- Certifique-se de que introduz a prateleira do congelador no sentido correcto. Caso contrário, poderá danificá-la.
- Guarde a gaveta do meio que retirou num local seguro, para utilização futura.

Untitled-55 54 2017-06-28 5:47:32

Manutenção

Manuseamento e cuidado

Depósito de gelo

Se não usar o dispensador de gelo durante um longo período de tempo, o gelo poderá ficar colado dentro do depósito. Se isso acontecer, retire e esvazie o depósito de gelo.

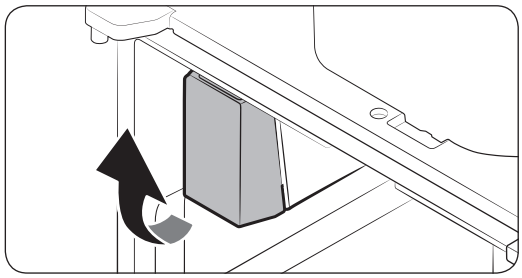

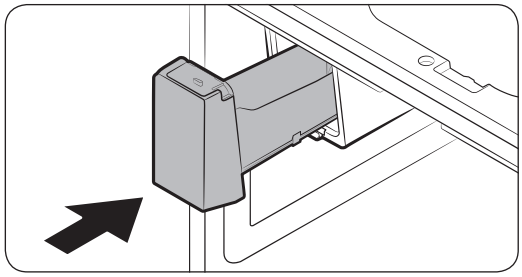

1. Para retirar o depósito de gelo, levante cuidadosamente e puxe para fora devagar, segurando na parte de baixo do depósito com uma mão e, com a outra, no lado.
2. Levante e puxe o depósito para fora. Esvazie o depósito.
3. Quando tiver terminado, volte a pô-lo no lugar. Se não couber, rode a chave helicoidal 90 graus e tente novamente.

⚠ ATENÇÃO

- Não exerça demasiada força sobre a tampa do depósito, porque ela pode partir-se.
- Não feche a porta à força. porque pode transbordar água do módulo de produção de gelo.
- Para evitar ferimentos, apanhe os pedaços de gelo ou limpe a água que tiverem caído no chão.
- Para evitar acidentes ou ferimentos, não deixe as crianças brincarem com o dispensador de água ou com o módulo de produção de gelo.
- Não coloque a mão ou qualquer objecto na calha para gelo. Isso pode causar risco de ferimentos ou danos no produto.
- Utilize apenas o depósito de gelo fornecido. Os depósitos de gelo de outros fabricantes podem provocar uma falha no sistema.
- Utilize apenas água potável que esteja ligada à rede de abastecimento de água.

NOTA

- A pressão necessária para fazer gelo situa-se entre os 20 psi e os 125 psi.
- Durante o processo de produção de gelo, é normal que o módulo de produção de gelo emita sons.
- Nem o módulo de produção de gelo nem o dispensador de água funcionam com a porta aberta.

Untitled-55 55 2017-06-28 5:47:32

Manutenção

Prateleiras de vidro temperado (frigorífico)

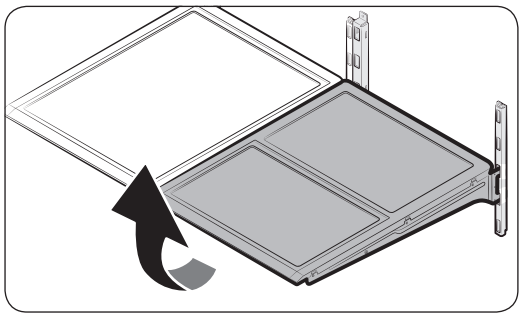

- Para retirar uma prateleira, primeiro abra completamente a respectiva porta. Segure na parte da frente da prateleira, levante-a com cuidado e deslize-a para fora.

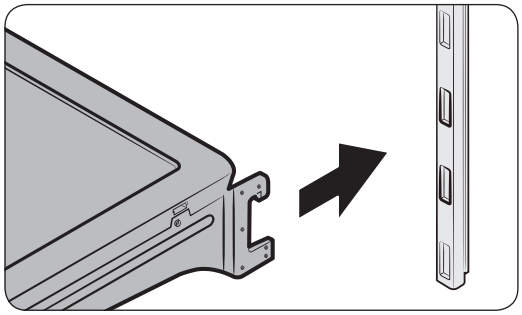

- Para reintroduzir, baixe a parte de trás da prateleira e introduza-a nos ganchos. Em seguida, baixe a parte da frente para que deslize até ao fundo.

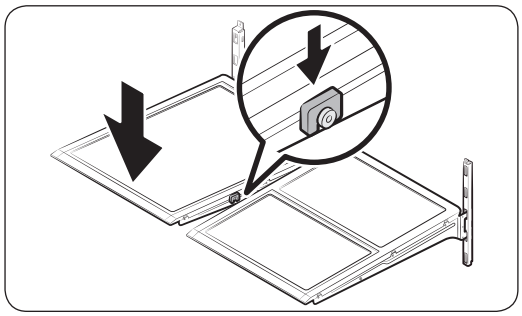

⚠ ATENÇÃO

- As prateleiras de vidro temperado são pesadas. Tenha atenção ao retirá-las.
- A prateleira tem de ser introduzida correctamente. Não a introduza ao contrário.
- Os recipientes de vidro podem riscar a superfície das prateleiras de vidro.

Untitled-55 56 2017-06-28 5:47:33

Compartimentos da porta

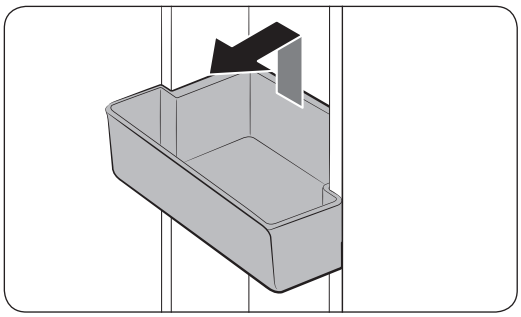

Para retirar o compartimento superior da porta, segure nas partes dianteiras do compartimento e levante cuidadosamente para retirar.

Para reintroduzir, introduza o compartimento da porta até ao fim da linha assinalada.

Segure na parte de trás do compartimento da porta com as duas mãos e, em seguida, pressione para baixo para encaixar na linha assinalada.

Gavetas para vegetais e frutas

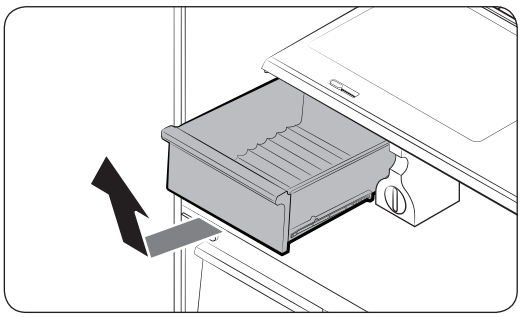

Levante cuidadosamente a parte da frente da gaveta e faça-a deslizar para fora.

Recomenda-se que, antes de retirar a gaveta, retire os compartimentos da porta, de modo a evitar danos a estes.

Prateleira dos vegetais

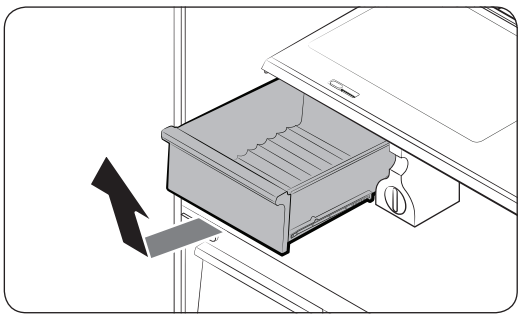

1. Faça deslizar para fora a gaveta para vegetais do lado esquerdo.

Untitled-55 57 2017-06-28 5:47:33

Manutenção

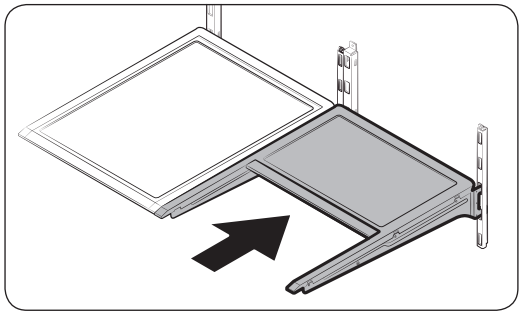

2. Faça deslizar para dentro a prateleira rebatível.

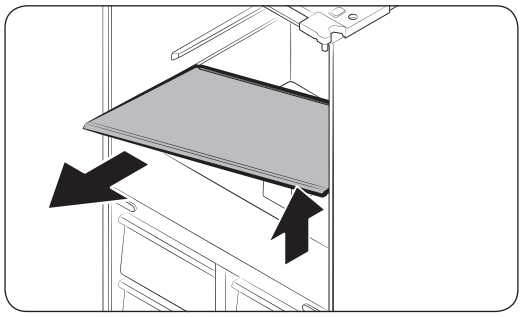

3. Enquanto segura a prateleira de vegetais com uma mão, faça-a deslizar com a outra.

NOTA

Aproveitando o espaço que sobra depois de retirar a prateleira rebatível, retire a prateleira de vegetais.

Para reintroduzir, siga os passos acima, pela ordem contrária.

Depósito de gelo

Para retirar o depósito de gelo, consulte a secção Manutenção, na página 55.

Limpeza

Interior e exterior

AVISO

- Não utilize benzeno, diluente nem detergente doméstico/para automóveis, tal como o Clorox™, para efeitos de limpeza. Podem danificar a superfície do frigorífico e provocar um incêndio.
- Não pulverize água sobre o frigorífico. Pode provocar choques eléctricos.
- Não coloque os dedos nem outros objectos no orifício do dispensador.

Utilize regularmente um pano seco para remover todas as substâncias estranhas, como pó ou água, dos pontos de contacto e dos terminais da ficha de alimentação.

1. Retire o cabo de alimentação da tomada.
2. Utilize um pano macio sem fibras ou um toalhete de papel humedecido para limpar o interior e o exterior do frigorífico.
3. Quando terminar, utilize um pano ou toalhete de papel seco para secar bem.
4. Introduza o cabo de alimentação na tomada.

Untitled-55 58 2017-06-28 5:47:34

Substituição

Filtro de água

⚠ AVISO

- Não utilize filtros de água de terceiros. Utilize apenas filtros fornecidos ou aprovados pela Samsung.
- Os filtros não aprovados podem verter e danificar o frigorífico, causando choques eléctricos. A Samsung não se responsabiliza por quaisquer danos decorrentes da utilização de filtros de água de terceiros.

O indicador do filtro ( ) fica vermelho como forma de lembrar o utilizador que está na hora de substituir o filtro de água. Antes de substituir o filtro, confirme que o tubo de abastecimento de água está desligado.

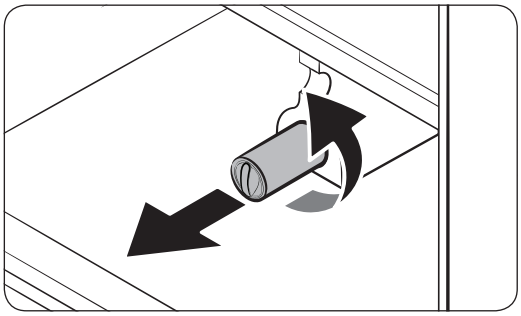

1. Rode o botão do filtro para a esquerda 90 graus (volta de 1/4). O filtro é desbloqueado.
2. Puxe para fora para retirar o filtro.
   - Se o filtro de água estiver significativamente contaminado, poderá não sair facilmente. Nesse caso, puxe com força.
   - Para evitar derrames de água na abertura de ventilação, mantenha o filtro alinhado enquanto o retira.

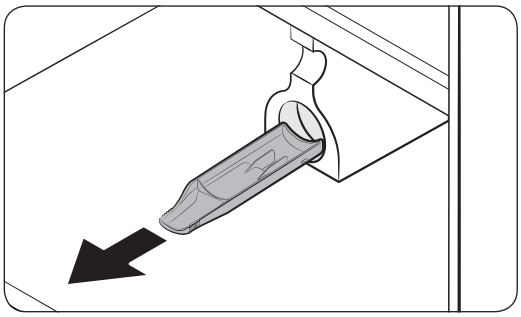

NOTA

Para evitar transbordar, esvazie e seque o tabuleiro do filtro de água.

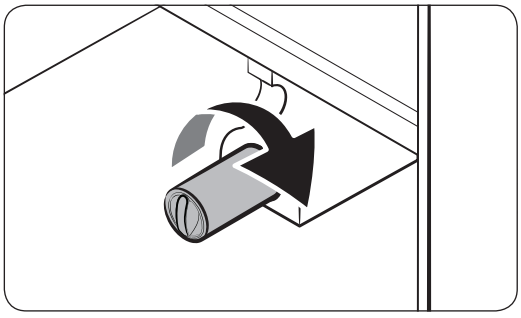

3. Insira um novo filtro. Utilize apenas filtros fornecidos ou aprovados pela Samsung.

Untitled-55 59 2017-06-28 5:47:34

Manutenção

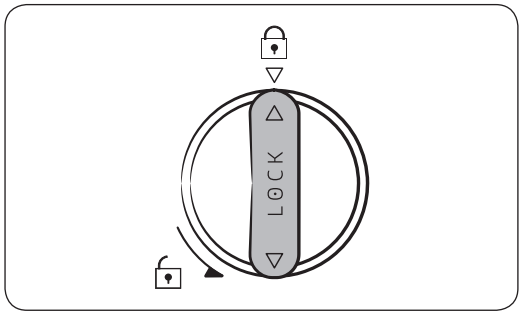

4. Rode o botão do filtro para a direita para bloqueá-lo no devido lugar.
5. Carregue sem soltar em **Cubed Ice (Cubos de gelo)** no painel de funções durante 3 segundos para repor o filtro. O indicador do filtro ( ) desliga-se.
6. Quando a substituição estiver concluída, abra a válvula de água e deixe correr água pelo dispensador durante cerca de 7 minutos. Isto serve para remover impurezas e ar do tubo de água.

NOTA

- Após a instalação de um novo filtro, é possível que o dispensador de água deite um ligeiro esguicho de água. Isto acontece devido à entrada de ar no tubo de água.
- Este processo de substituição faz com que o frigorífico verta água para o chão. Basta limpar com panos secos.

Untitled-55 60 2017-06-28 5:47:35

Sistema de filtragem de água por osmose inversa

A pressão de água do sistema de abastecimento de água para um sistema de filtragem de água por osmose inversa tem de ser entre 35 psi e 120 psi (241 kPa e 827 kPa).

A pressão de água do sistema de filtragem de água por osmose inversa para o tubo de água fria do frigorífico tem de ser pelo menos de 40 psi (276 kPa). Se a pressão de água for inferior à especificada:

- Verifique se o filtro de sedimentos no sistema de osmose inversa está bloqueado. Substitua o filtro, se necessário.
- Encha o depósito de água no sistema de osmose inversa.
- Se o frigorífico estiver equipado com um filtro de água, pode reduzir ainda mais a pressão da água, quando utilizado em simultâneo com um sistema de osmose inversa. Retire o filtro de água.

Para obter mais informações ou para solicitar assistência técnica, contacte um canalizador licenciado.

Encomenda de um novo filtro

Para comprar um filtro de água novo, contacte um centro de assistência local da Samsung.

Lâmpadas LED

Para substituir as lâmpadas do frigorífico, contacte um centro de assistência técnica local da Samsung.

⚠ AVISO

As lâmpadas não podem ser substituídas pelo utilizador. Não tente substituí-las sozinho. Pode causar choques eléctricos.

Untitled-55 61 2017-06-28 5:47:35

Resolução de problemas

Antes de telefonar para a assistência técnica, reveja os pontos de verificação abaixo. Quaisquer chamadas de assistência relacionadas com situações normais (sem ser casos de avaria) serão cobradas aos utilizadores.

Geral

Temperatura

Sintoma	Causas possíveis	Solução
O frigorífico/congelador não funciona. A temperatura do frigorífico/congelador está quente.	• O cabo de alimentação não está bem ligado na tomada.	• Ligue o cabo de alimentação correctamente à tomada.
	• O controlo de temperatura não está definido correctamente.	• Defina a temperatura para um nível mais baixo.
	• O frigorífico está posicionado junto de uma fonte de calor ou exposto à luz solar directa.	• Mantenha o frigorífico afastado da luz solar directa ou de uma fonte de calor.
	• Não há espaço suficiente entre o frigorífico e as laterais/parte de trás.	• Certifique-se de que há pelo menos 5 cm de cada um dos lados e na parte de trás.
	• O modo Vacation (Férias) está activado.	• Desactive o modo Vacation (Férias).
	• O frigorífico está sobrecarregado. Os alimentos estão a bloquear as aberturas de ventilação do frigorífico.	• Não sobrecarregue o frigorífico. Não deixe os alimentos bloquearem a ventilação.
O frigorífico/congelador está a refrigerar em excesso.	• O controlo de temperatura não está definido correctamente.	• Defina a temperatura para um nível mais alto.

Untitled-55 62 2017-06-28 5:47:35

Sintoma	Causas possíveis	Solução
A parede interior está quente.	• O frigorífico tem tubagem à prova de calor na parede interior.	• Para evitar a formação de condensação, os cantos frontais do frigorífico estão equipados com tubos resistentes ao calor. Se a temperatura ambiente subir, este equipamento pode não funcionar eficazmente. Não se trata de uma avaria do sistema. 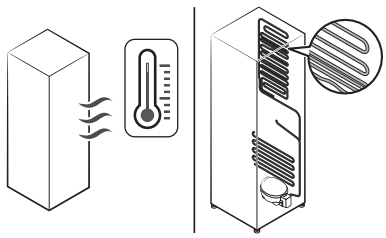

Cheiros

Sintoma	Causas possíveis	Solução
O frigorífico tem cheiros.	• Comida estragada.	• Limpe o frigorífico e retire os alimentos estragados.
	• Alimentos com cheiros fortes.	• Certifique-se de que os alimentos de cheiro forte estão embrulhados e hermeticamente fechados.

Untitled-55 63 2017-06-28 5:47:35

Resolução de problemas

Gelo

Sintoma	Causas possíveis	Solução
Gelo à volta das aberturas de ventilação.	• Os alimentos estão a bloquear as aberturas de ventilação.	• Certifique-se de que não há alimentos a bloquear as aberturas de ventilação do frigorífico.
Gelo nas paredes interiores.	• A porta não fica bem fechada.	• Atenção para não haver alimentos a impedir o fecho da porta. Limpe a borracha da porta.
Frutas ou legumes congelam.	• As frutas ou os legumes estão guardados na Zona de refrigeração/chef.	• A Zona de refrigeração/chef destina-se apenas a carne/peixe.

Condensação

Sintoma	Causas possíveis	Solução
Forma-se condensação nas paredes interiores.	• Se deixar a porta do frigorífico aberta, a humidade entra.	• Elimine a humidade e não tenha a porta aberta durante muito tempo.
	• Alimentos com elevado teor de humidade.	• Certifique-se de que os alimentos estão embrulhados e hermeticamente fechados.

Untitled-55 64 2017-06-28 5:47:35

Água/gelo (apenas modelos com dispensador)

Sintoma	Causas possíveis	Solução
O fluxo de água é mais fraco do que o normal.	• A pressão de água está demasiado baixa.	• Certifique-se de que a pressão da água está entre 138 kPa e 827 kPa.
O módulo de produção de gelo emite um zumbido.	• A função do módulo de produção de gelo é activada, mas o abastecimento de água para o frigorífico não foi ligado.	• Carregue no botão **Ice Maker Off (Módulo de produção de gelo desligado)**.
O módulo de produção de gelo não faz gelo.	• O módulo de produção de gelo acabou de ser instalado.	• Tem de aguardar 12 horas para que o frigorífico faça gelo.
	• A temperatura do congelador é demasiado baixa.	• Defina a temperatura do congelador para menos de -18 °C (ou -20 °C com ar ambiente quente).
	• **Control Lock (Bloqueio do controlo)** está activado.	• Desactivar **Control Lock (Bloqueio do controlo)**.
	• O módulo de produção de gelo está desligado.	• Ligue o módulo de produção de gelo.
Não sai gelo.	• O gelo pode entupir se o dispensador de gelo não for utilizado durante muito tempo (aprox. 3 semanas).	• Se sabe que não vai utilizar o frigorífico durante muito tempo, esvazie o depósito de gelo e desligue o módulo de produção de gelo.
	• O depósito de gelo não foi inserido correctamente.	• Certifique-se de que o depósito de gelo está inserido correctamente.
	• O tubo de água não está ligado correctamente ou o abastecimento de água não está ligado.	• Verifique as condições da instalação de água. 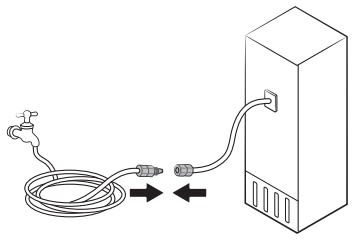

Untitled-55 65 2017-06-28 5:47:35

Resolução de problemas

Sintoma	Causas possíveis	Solução
Não sai água.	• O tubo de água não está ligado correctamente ou o abastecimento de água não está ligado.	• Verifique as condições da instalação de água. 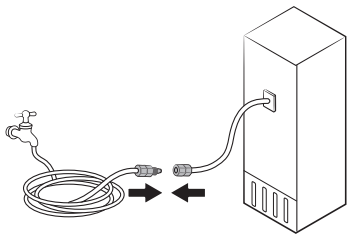
	• **Control Lock (Bloqueio do controlo)** está activado.	• Desactivar **Control Lock (Bloqueio do controlo)**.
	• Não utilize filtros de água de terceiros.	• Utilize apenas filtros fornecidos ou aprovados pela Samsung. • Os filtros não aprovados podem verter e danificar o frigorífico.
	• O indicador do filtro de água acende ou pisca.	• Substitua o filtro de água. Depois de substituir, reponha o sensor do indicador do filtro.

Untitled-55 66 2017-06-28 5:47:36

Ouve sons estranhos vindos do frigorífico?

Antes de telefonar para a assistência técnica, reveja os pontos de verificação abaixo. Quaisquer chamadas de assistência relacionadas com sons normais serão cobradas ao utilizador.

Estes sons são normais.

- Quando o frigorífico inicia ou termina uma operação, pode fazer sons semelhantes ao motor de um carro a arrancar. À medida que o funcionamento estabiliza, os sons diminuem.

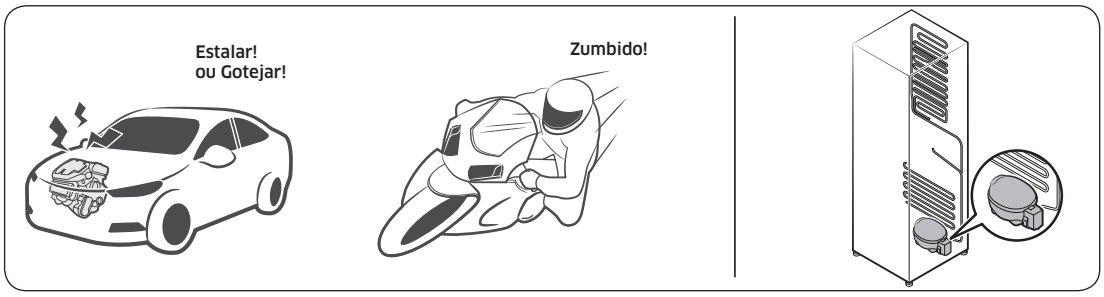

- Estes sons podem ocorrer durante o funcionamento da ventoinha. Quando o frigorífico atinge a temperatura definida, a ventoinha deixa de produzir sons.

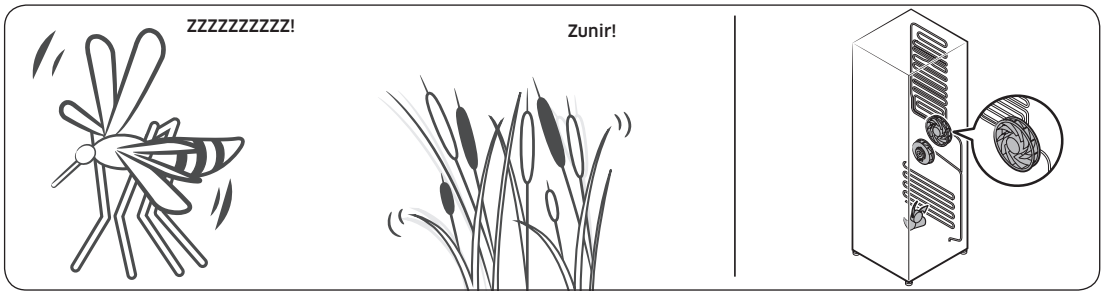

- Durante um ciclo de descongelação, a água pode pingar em cima do aquecedor de descongelação originando sons de água a fervilhar.

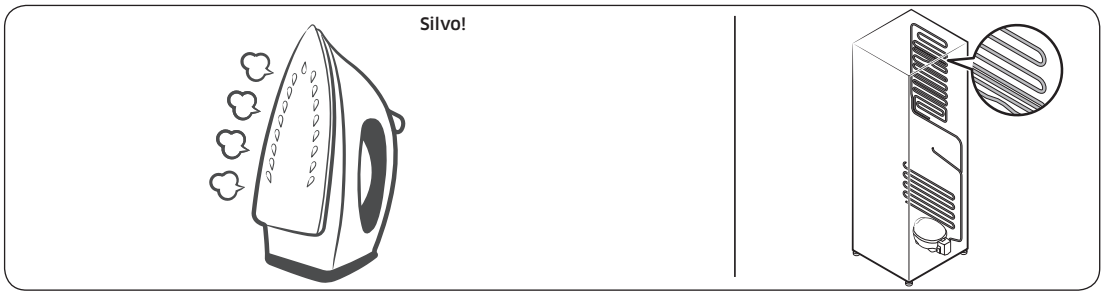

Untitled-55 67
2017-06-28 5:47:36

Resolução de problemas

- À medida que o frigorífico refrigera ou congela, o gás refrigerante move-se através de tubos selados, causando um som de borbulhar.

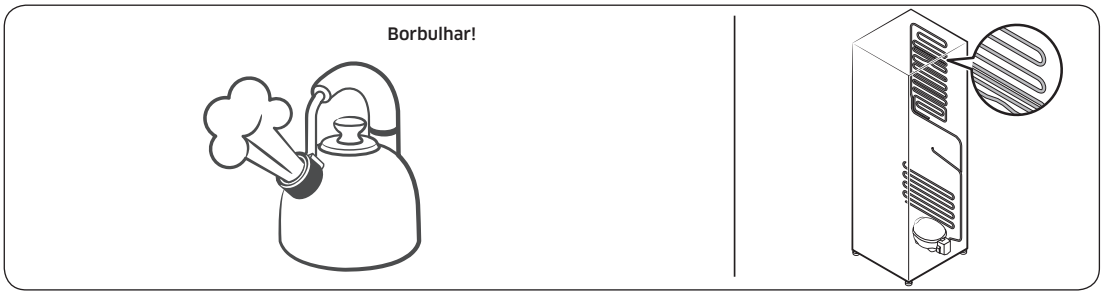

- À medida que a temperatura do frigorífico aumenta ou diminui, as peças de plástico contraem ou expandem, criando sons semelhantes a batidas. Estes ruídos ocorrem durante o ciclo de descongelação ou quando as peças electrónicas estão a funcionar.

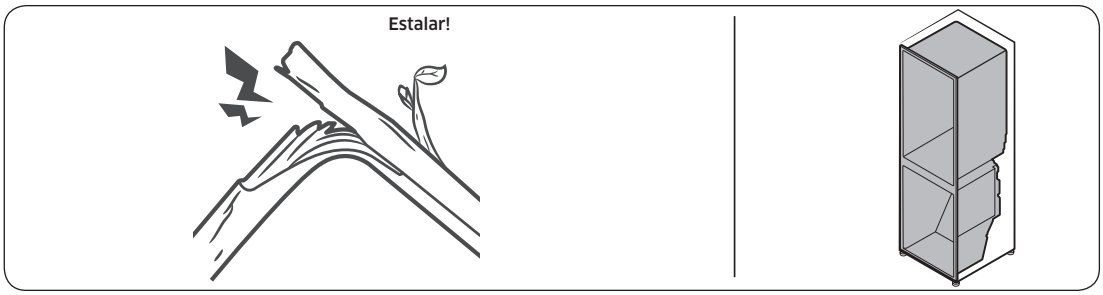

- Para modelos com módulo de produção de gelo: Quando a válvula de água abre para encher o módulo de produção de gelo, poderão ouvir-se zumbidos.
- Devido à equalização de pressão quando se abre e fecha a porta do frigorífico, poderá ouvir-se um ruído semelhante a um sopro forte.

Untitled-55 68 2017-06-28 5:47:36

Samsung Smart Home

Sintoma	Acção
Não consegui encontrar a “Samsung Smart Home” no mercado das aplicações.	• A aplicação Samsung Smart Home está disponível em smartphones com Android 4.0 (ICS) ou superior, ou iOS 7.0 ou superior.
A aplicação Samsung Smart Home não funciona.	• A aplicação Samsung Smart Home só está disponível nos modelos aplicáveis. • A antiga aplicação Samsung Smart Refrigerator não se liga aos modelos Samsung Smart Home.
A aplicação Samsung Smart Home está instalada, mas não está ligada ao meu frigorífico.	• Tem de iniciar sessão na sua conta Samsung para utilizar a aplicação. • Confirme se o seu router está a funcionar normalmente. • Confirme se o Smart Home Dongle está inserido correctamente. Se o ícone do Wi-Fi no visor do frigorífico estiver desligado, significa que ainda não foi estabelecida ligação à rede. Neste caso, utilize a aplicação Samsung Smart Home para ligar e registar o seu frigorífico no ponto de acesso (AP) da sua casa.
Não consegui iniciar sessão na aplicação.	• Tem de iniciar sessão na sua conta Samsung para utilizar a aplicação. • Se não tem uma conta Samsung, siga as instruções no ecrã da aplicação para criar uma.
Aparece uma mensagem de erro quando tento registar o meu frigorífico.	• A Easy Connection (Ligação simples) pode falhar devido à distância a que se encontra do seu ponto de acesso (AP) ou à interferência eléctrica do ambiente circundante. Espere um momento e tente novamente.
A ligação da aplicação Samsung Smart Home ao meu frigorífico ficou bem feita, mas a aplicação não é executada.	• Saia e reinicie a aplicação Samsung Smart Home, ou desligue e volte a ligar o router. • Retire o Smart Home Dongle e volte a ligá-lo ao fim de alguns momentos.

Untitled-55 69 2017-06-28 5:47:37

Memo

Memo

SAMSUNG

Contacte a SAMSUNG WORLD WIDE

Se tiver dúvidas ou comentários relacionados com produtos Samsung, contacte o centro de assistência ao cliente da SAMSUNG.

País	Centro de assistência	Website
CYPRUS	8009 4000 only from landline, toll free	www.samsung.com/gr/support
GREECE	80111-SAMSUNG (80111 726 7864) only from land line (+30) 210 6897691 from mobile and land line	
ITALIA	800-SAMSUNG (800.7267864)	www.samsung.com/it/support
PORTUGAL	808 20 7267	www.samsung.com/pt/support
SPAIN	0034902172678 [HHP] 0034902167267	www.samsung.com/es/support

DA68-03194V-01

Untitled-55 72 2017-06-28 5:47:37

Ψυγείο

Εγχειρίδιο χρήσης

Αυτόνομη συσκευή

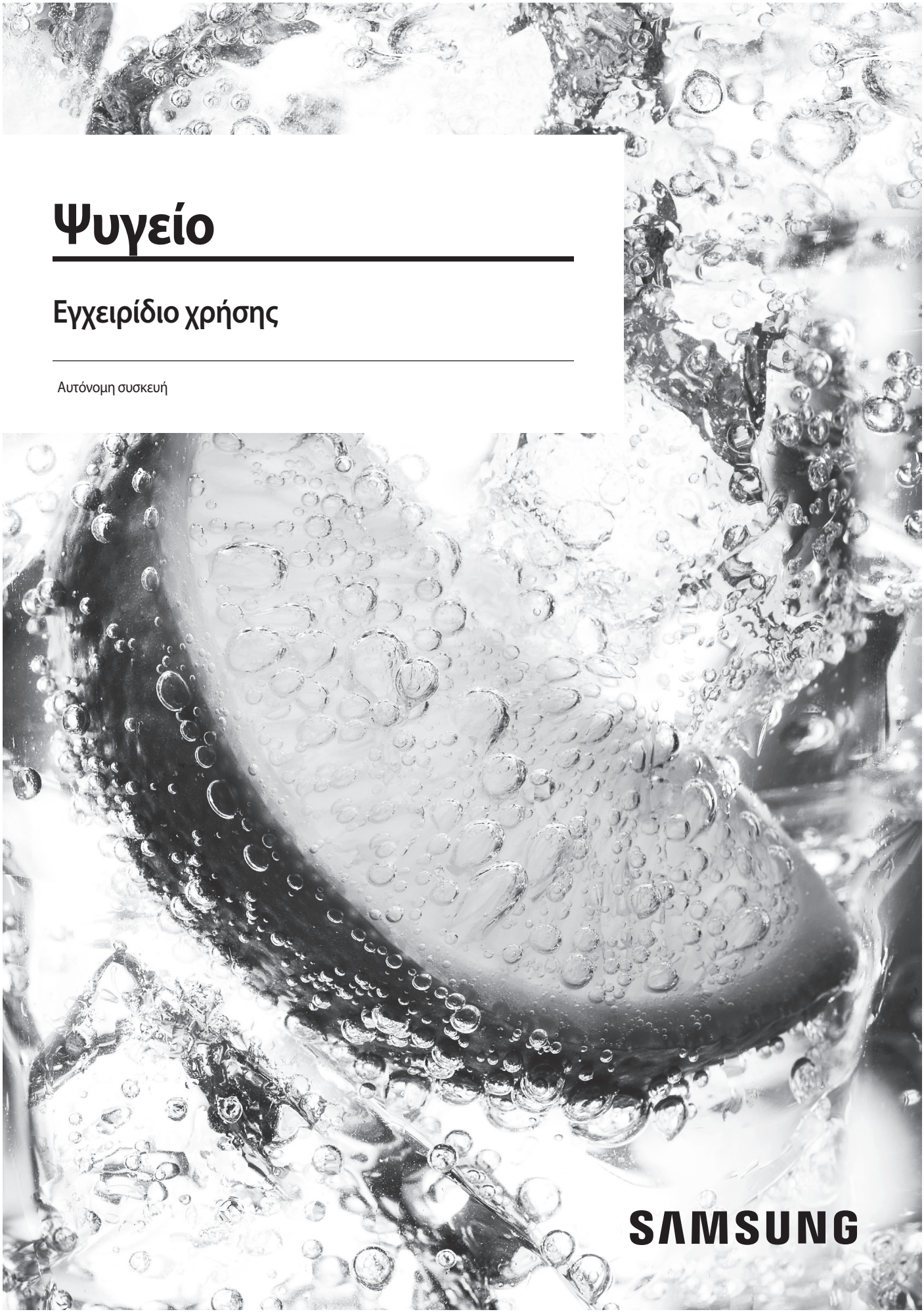

Περιεχόμενα

Περιεχόμενα

Πληροφορίες για την ασφάλεια **3**

Σημαντικά σύμβολα ασφάλειας και προφυλάξεις: 5
Σήματα σοβαρής προειδοποίησης για τη μεταφορά και την τοποθέτηση 5
Σοβαρές προειδοποιήσεις για την εγκατάσταση 6
Προφυλάξεις για την εγκατάσταση 9
Σοβαρές προειδοποιήσεις για τη χρήση 10
Προφυλάξεις για τη χρήση 14
Προφυλάξεις για τον καθαρισμό 17
Σοβαρές προειδοποιήσεις για την απόρριψη 19
Πρόσθετες συμβουλές για σωστή χρήση 20
Συμβουλές για την εξοικονόμηση ενέργειας 21
Αυτή η συσκευή προορίζεται για οικιακή χρήση και για άλλες παρόμοιες χρήσεις όπως: 21
Οδηγίες σχετικά με την ένδειξη WEEE 22

Εγκατάσταση **23**

Επισκόπηση του ψυγείου 23
Αφαίρεση της πόρτας για είσοδο 25
Εγκατάσταση βήμα προς βήμα 32

Λειτουργίες **40**

Πίνακας δυνατοτήτων 40
Samsung Smart Home 46
Ειδικές δυνατότητες 50

Συντήρηση **55**

Χειρισμός και φροντίδα 55
Καθαρισμός 58
Αντικατάσταση 59

Αντιμετώπιση προβλημάτων **62**

Γενικά 62
Ακούτε μη φυσιολογικούς ήχους από το ψυγείο; 66
Samsung Smart Home 68

Untitled-61 2 2017-06-28 6:07:02

Πληροφορίες για την ασφάλεια

- Προτού χρησιμοποιήσετε το νέο σας ψυγείο Samsung, διαβάστε προσεκτικά αυτό το εγχειρίδιο για να διασφαλίσετε ότι γνωρίζετε πώς να αξιοποιήσετε τις δυνατότητες και τις λειτουργίες που προσφέρει η νέα σας συσκευή, με ασφάλεια και αποτελεσματικά.
- Αυτή η συσκευή δεν προορίζεται για χρήση από άτομα (συμπεριλαμβανομένων των παιδιών) με περιορισμένες σωματικές, αισθητηριακές ή νοητικές ικανότητες ή από άτομα με έλλειψη εμπειρίας και γνώσεων, εκτός αν βρίσκονται υπό την επίβλεψη ή ακολουθούν τις οδηγίες σχετικά με τη χρήση της συσκευής που δίνονται από ένα άτομο που είναι υπεύθυνο για την ασφάλειά τους.
- Αυτή η συσκευή μπορεί να χρησιμοποιηθεί από παιδιά ηλικίας 8 ετών και άνω και από άτομα με περιορισμένες σωματικές, αισθητηριακές ή νοητικές ικανότητες ή με έλλειψη εμπειρίας και γνώσεων, εφόσον βρίσκονται υπό επίβλεψη ή ακολουθούν οδηγίες σχετικά με τη χρήση της συσκευής με ασφαλή τρόπο και κατανοούν τους κινδύνους που ενέχονται. Τα παιδιά απαγορεύεται να παίζουν με τη συσκευή. Ο καθαρισμός και η συντήρηση από τον χρήστη δεν πρέπει να πραγματοποιούνται από παιδιά χωρίς επίβλεψη.
- Οι προειδοποιήσεις και οι σημαντικές οδηγίες για την ασφάλεια που περιλαμβάνονται σε αυτό το εγχειρίδιο δεν καλύπτουν όλες τις πιθανές συνθήκες και καταστάσεις που ενδέχεται να προκύψουν. Αποτελεί δική σας ευθύνη να ακολουθείτε την κοινή λογική και να είστε προσεκτικοί κατά την εγκατάσταση, τη συντήρηση και τη χρήση της συσκευής.
- Επειδή οι παρακάτω οδηγίες λειτουργίας αφορούν διάφορα μοντέλα, τα χαρακτηριστικά του ψυγείου σας ενδέχεται να διαφέρουν ελαφρώς από εκείνα που περιγράφονται σε αυτό το εγχειρίδιο, ενώ ενδέχεται να μην ισχύουν όλα τα σήματα προειδοποίησης. Αν έχετε ερωτήσεις ή προβληματισμούς, επικοινωνήστε με το πλησιέστερο επισκευαστικό κέντρο ή αναζητήστε βοήθεια και πληροφορίες στο Διαδίκτυο, στη διεύθυνση www.samsung.com.
- Ως ψυκτικό μέσο χρησιμοποιείται το R-600a ή το R-134a. Ελέγξτε την ετικέτα του συμπιεστή στο πίσω μέρος της συσκευής ή την ετικέτα τεχνικών στοιχείων στο εσωτερικό του ψυγείου για να δείτε ποιο ψυκτικό μέσο χρησιμοποιείται για το δικό σας ψυγείο. Σε περίπτωση που αυτό το προϊόν περιέχει εύφλεκτο αέριο (ψυκτικό μέσο R-600a), επικοινωνήστε με την αρμόδια τοπική αρχή για να ενημερωθείτε σχετικά με τον ασφαλή τρόπο απόρριψης αυτού του προϊόντος.

Untitled-61 3 2017-06-28 6:07:02

Πληροφορίες για την ασφάλεια

- Προκειμένου να αποτραπεί η δημιουργία ενός εύφλεκτου μείγματος αερίου-αέρα αν προκύψει διαρροή στο κύκλωμα ψύξης, το μέγεθος του χώρου στον οποίο μπορεί να τοποθετηθεί η συσκευή εξαρτάται από τη χρησιμοποιούμενη ποσότητα ψυκτικού μέσου.
- Μη θέτετε ποτέ σε λειτουργία μια συσκευή που παρουσιάζει οποιαδήποτε ένδειξη ζημιάς. Αν έχετε αμφιβολίες, συμβουλευτείτε τον τοπικό αντιπρόσωπο. Ο χώρος πρέπει να έχει μέγεθος 1 m^3 για κάθε 8 g ψυκτικού μέσου R-600a που υπάρχουν στο εσωτερικό της συσκευής. Η ποσότητα ψυκτικού μέσου που υπάρχει στη δική σας συσκευή αναγράφεται στην πινακίδα αναγνώρισης στο εσωτερικό της συσκευής.
- Το πιτσίλισμα ψυκτικού μέσου από τους σωλήνες μπορεί να προκαλέσει ανάφλεξη ή τραυματισμό στα μάτια. Αν διαρρεύσει ψυκτικό μέσο από τον σωλήνα, αποφύγετε τυχόν γυμνές φλόγες, απομακρύνετε από το προϊόν οτιδήποτε εύφλεκτο και αερίστε αμέσως τον χώρο.
  - Διαφορετικά, ενδέχεται να προκληθεί πυρκαγιά ή έκρηξη.
- Είναι επικίνδυνο αυτή η συσκευή να επισκευάζεται από οποιοδήποτε άλλο άτομο εκτός του εξουσιοδοτημένου τεχνικού σέρβις.

Untitled-61 4 2017-06-28 6:07:02

Σημαντικά σύμβολα ασφάλειας και προφυλάξεις:

Εφαρμόστε όλες τις οδηγίες για την ασφάλεια που παρέχονται σε αυτό το εγχειρίδιο. Σε αυτό το εγχειρίδιο ακολουθούνται τα ακόλουθα σύμβολα για την ασφάλεια.

⚠ ΠΡΟΕΙΔΟΠΟΙΗΣΗ

Κίνδυνοι ή μη ασφαλείς πρακτικές που ενδέχεται να προκαλέσουν **σοβαρούς τραυματισμούς, ζημιές στην περιουσία ή/και θάνατο**.

⚠ ΠΡΟΣΟΧΗ

Κίνδυνοι ή μη ασφαλείς πρακτικές που ενδέχεται να προκαλέσουν **σοβαρό τραυματισμό ή/και υλικές ζημιές**.

ΣΗΜΕΙΩΣΗ

Χρήσιμες πληροφορίες που βοηθούν στους χρήστες να κατανοούν τη λειτουργία ή να αξιοποιούν το ψυγείο.

Σκοπός αυτών των σημάτων προειδοποίησης είναι να μην τραυματιστείτε εσείς ή άλλοι άνθρωποι.

Ακολουθήστε τα σχολαστικά.

Αφού διαβάσετε αυτή την ενότητα, φυλάξτε την σε ασφαλές μέρος για μελλοντική αναφορά.

Σήματα σοβαρής προειδοποίησης για τη μεταφορά και την τοποθέτηση

⚠ ΠΡΟΕΙΔΟΠΟΙΗΣΗ

- Κατά τη μεταφορά και την εγκατάσταση της συσκευής, θα πρέπει να είστε προσεκτικοί προκειμένου να μην υποστεί ζημιά κανένα μέρος του κυκλώματος ψύξης.
  - Η διαρροή ψυκτικού μέσου από τους σωλήνες μπορεί να προκαλέσει ανάφλεξη ή τραυματισμό στα μάτια. Αν εντοπίσετε διαρροή, αποφύγετε τυχόν γυμνές φλόγες ή πιθανές πηγές ανάφλεξης και αερίστε για αρκετά λεπτά τον χώρο στον οποίο βρίσκεται η συσκευή.

Untitled-61 5 2017-06-28 6:07:02

Πληροφορίες για την ασφάλεια

- Αυτή η συσκευή περιέχει ως ψυκτικό μέσο μια μικρή ποσότητα ισοβουτανίου (R-600a). Πρόκειται για ένα φυσικό αέριο με υψηλή περιβαλλοντική συμβατότητα, το οποίο ωστόσο είναι αναφλέξιμο. Κατά τη μεταφορά και την εγκατάσταση της συσκευής, θα πρέπει να είστε προσεκτικοί προκειμένου να μην υποστεί ζημιά κανένα μέρος του κυκλώματος ψύξης.

• Κατά τη μεταφορά και την εγκατάσταση του ψυγείου, μην αγγίζετε τον εύκαμπτο σωλήνα του νερού που βρίσκεται στο πίσω μέρος του ψυγείου.
  - Ενδέχεται να προκληθεί ζημιά στο ψυγείο και, επομένως, να μην μπορεί να χρησιμοποιηθεί ο διανεμητής νερού.

Σοβαρές προειδοποιήσεις για την εγκατάσταση

⚠ **ΠΡΟΕΙΔΟΠΟΙΗΣΗ**

• Μην εγκαθιστάτε το ψυγείο σε χώρους με υγρασία ή σε μέρη όπου ενδέχεται να έρθει σε επαφή με νερό.
  - Η φθαρμένη μόνωση των ηλεκτρικών εξαρτημάτων ενδέχεται να προκαλέσει ηλεκτροπληξία ή πυρκαγιά.

• Μην τοποθετείτε αυτό το ψυγείο σε μέρος όπου εκτίθεται σε άμεσο ηλιακό φως ή στη θερμότητα που εκπέμπεται από σόμπες, καλοριφέρ ή άλλες συσκευές.

• Μη συνδέετε πολλές συσκευές στο ίδιο πολύπριζο. Το ψυγείο θα πρέπει πάντα να είναι συνδεδεμένο σε δική του πρίζα, με ονομαστική τιμή τάσης ίδια με την τάση που αναγράφεται στην πινακίδα τεχνικών στοιχείων του ψυγείου.
  - Με τον τρόπο αυτό εξασφαλίζεται η καλύτερη δυνατή απόδοση της συσκευής και αποφεύγεται η υπερφόρτωση των κυκλωμάτων καλωδίωσης της κατοικίας σας, γεγονός που θα μπορούσε να προκαλέσει κίνδυνο πυρκαγιάς λόγω υπερθέρμανσης των καλωδίων.

• Αν η πρίζα είναι χαλαρή, μη συνδέετε το φις τροφοδοσίας.
  - Υπάρχει κίνδυνος ηλεκτροπληξίας ή πυρκαγιάς.

• Μη χρησιμοποιείτε καλώδιο ρεύματος που παρουσιάζει ρωγμές ή ζημιά λόγω τριβής σε όλο το μήκος του ή σε οποιοδήποτε από τα άκρα του.

Untitled-61 6 2017-06-28 6:07:02

- Μην κάμπτετε υπερβολικά το καλώδιο ρεύματος και μην τοποθετείτε βαριά αντικείμενα επάνω του.
- Μην τραβάτε και μην κάμπτετε υπερβολικά το καλώδιο ρεύματος.
- Μη συστρέφετε και μη δένετε κόμπο το καλώδιο ρεύματος.
- Μην κρεμάτε το καλώδιο ρεύματος επάνω σε μεταλλικά αντικείμενα, μην τοποθετείτε βαριά αντικείμενα επάνω στο καλώδιο ρεύματος, μην τοποθετείτε το καλώδιο ρεύματος ανάμεσα σε αντικείμενα και μη σπρώχνετε το καλώδιο ρεύματος στον χώρο πίσω από τη συσκευή.
- Όταν μετακινείτε το ψυγείο, προσέχετε να μην αναποδογυρίσει και να μην υποστεί ζημιά το καλώδιο ρεύματος.
  - Ενδέχεται να προκληθεί ηλεκτροπληξία ή πυρκαγιά.
- Μην αποσυνδέετε ποτέ το ψυγείο από την πρίζα τραβώντας το καλώδιο ρεύματος. Να πιάνετε πάντα σταθερά το φις και να το τραβάτε κατευθείαν προς τα έξω από την πρίζα.
  - Τυχόν ζημιά στο καλώδιο ενδέχεται να προκαλέσει βραχυκύκλωμα, πυρκαγιά ή/και ηλεκτροπληξία.
- Μην αποθηκεύετε εκρηκτικά υλικά, όπως δοχεία αεροζόλ με εύφλεκτες προωθητικές ουσίες, σε αυτή τη συσκευή.
- Μην εγκαθιστάτε αυτή τη συσκευή κοντά σε καλοριφέρ ή σε εύφλεκτα υλικά.
- Μην εγκαθιστάτε αυτή τη συσκευή σε μέρη όπου ενδέχεται να διαρρεύσει αέριο.
  - Ενδέχεται να προκληθεί ηλεκτροπληξία ή πυρκαγιά.
- Πριν από τη χρήση, αυτό το ψυγείο πρέπει να τοποθετηθεί σε κατάλληλο σημείο και να εγκατασταθεί σύμφωνα με τις οδηγίες του παρόντος εγχειριδίου.
- Συνδέστε το φις τροφοδοσίας σωστά, με το καλώδιο να κρέμεται προς τα κάτω.
  - Αν συνδέσετε το φις τροφοδοσίας ανάποδα, μπορεί να κοπεί το καλώδιο και να προκληθεί πυρκαγιά ή ηλεκτροπληξία.
- Βεβαιωθείτε ότι το πίσω μέρος του ψυγείου δεν συνθλίβει ούτε προκαλεί ζημιά στο φις τροφοδοσίας.
- Φυλάτε τα υλικά συσκευασίας μακριά από παιδιά.
  - Αν ένα παιδί καλύψει το κεφάλι του με τα υλικά συσκευασίας, υπάρχει κίνδυνος θανάτου λόγω ασφυξίας.

Untitled-61 7 2017-06-28 6:07:02

Πληροφορίες για την ασφάλεια

- Η συσκευή πρέπει να τοποθετηθεί με τρόπο που να επιτρέπει την πρόσβαση στο φις μετά την εγκατάσταση.
  - Διαφορετικά, ενδέχεται να προκληθεί ηλεκτροπληξία ή πυρκαγιά λόγω διαρροής ρεύματος.
- Μην εγκαθιστάτε αυτή τη συσκευή σε χώρους με υγρασία, λάδια ή σκόνη ή σε μέρη που είναι εκτεθειμένα σε άμεσο ηλιακό φως ή σε νερό (σταγόνες βροχής).
  - Η φθαρμένη μόνωση των ηλεκτρικών εξαρτημάτων ενδέχεται να προκαλέσει ηλεκτροπληξία ή πυρκαγιά.
- Αν υπάρχει σκόνη ή νερό μέσα στο ψυγείο, αποσυνδέστε το φις τροφοδοσίας και επικοινωνήστε με το τοπικό επισκευαστικό κέντρο της Samsung Electronics.
  - Διαφορετικά υπάρχει κίνδυνος πυρκαγιάς.
- Μην πατάτε επάνω στη συσκευή και μην τοποθετείτε αντικείμενα (όπως ρούχα, αναμμένα κεριά, αναμμένα τσιγάρα, πιάτα, χημικά, μεταλλικά αντικείμενα κ.λπ.) επάνω στη συσκευή.
  - Ενδέχεται να προκληθεί ηλεκτροπληξία, πυρκαγιά, προβλήματα με το προϊόν ή τραυματισμός.
- Προτού συνδέσετε για πρώτη φορά το προϊόν στην πρίζα, πρέπει να αφαιρέσετε όλη την προστατευτική πλαστική μεμβράνη.
- Τα παιδιά θα πρέπει να επιβλέπονται, ώστε να διασφαλίζεται ότι δεν παίζουν με τους δακτυλίους συγκράτησης που χρησιμοποιούνται για τη ρύθμιση της πόρτας ή τα κλιπ του σωλήνα νερού.
  - Αν ένα παιδί καταπιεί έναν δακτύλιο συγκράτησης ή ένα κλιπ του σωλήνα νερού, υπάρχει κίνδυνος θανάτου λόγω ασφυξίας. Φυλάτε τους δακτυλίους συγκράτησης και τα κλιπ του σωλήνα νερού μακριά από παιδιά.
- Το ψυγείο πρέπει να γειώνεται με ασφάλεια.
  - Προτού επιχειρήσετε να επιθεωρήσετε ή να επισκευάσετε οποιοδήποτε μέρος της συσκευής, να βεβαιώνεστε πάντα ότι έχετε γειώσει το ψυγείο. Οι διαρροές ρεύματος μπορούν να προκαλέσουν ισχυρή ηλεκτροπληξία.

Untitled-61 8 2017-06-28 6:07:02

- Μη χρησιμοποιείτε ποτέ σωλήνες αερίου, τηλεφωνικές γραμμές ή άλλα αντικείμενα που μπορούν να λειτουργήσουν ως αλεξικέραυνα ως ηλεκτρική γείωση.
  - Πρέπει να γειώνετε το ψυγείο, προκειμένου να αποτρέψετε τυχόν διαρροή ηλεκτρικής ενέργειας ή ηλεκτροπληξία λόγω διαρροής ρεύματος από το ψυγείο.
  - Ενδέχεται να προκληθεί ηλεκτροπληξία, πυρκαγιά, έκρηξη ή προβλήματα με το προϊόν.
- Συνδέστε σταθερά το φις τροφοδοσίας στην πρίζα. Μη χρησιμοποιείτε φις τροφοδοσίας ή καλώδιο ρεύματος που έχει υποστεί ζημιά ούτε χαλαρή πρίζα.
  - Ενδέχεται να προκληθεί ηλεκτροπληξία ή πυρκαγιά.
- Αν το καλώδιο ρεύματος υποστεί ζημιά, φροντίστε να αντικατασταθεί αμέσως από τον κατασκευαστή ή το τμήμα επισκευών της αντιπροσωπείας του.
- Η ασφάλεια του ψυγείου πρέπει να αντικαθίσταται από εξειδικευμένο τεχνικό ή εταιρεία επισκευών.
  - Διαφορετικά, ενδέχεται να προκληθεί ηλεκτροπληξία ή τραυματισμός.
  - Διατηρείτε το άνοιγμα εξαερισμού που βρίσκεται στο περίβλημα ή στη βάση της συσκευής ελεύθερο από εμπόδια.

Προφυλάξεις για την εγκατάσταση

⚠ ΠΡΟΣΟΧΗ

- Φροντίστε να υπάρχει αρκετός χώρος γύρω από το ψυγείο και εγκαταστήστε το σε επίπεδη επιφάνεια.
- Μετά την εγκατάσταση και την ενεργοποίηση, αφήστε τη συσκευή να λειτουργήσει για 2 ώρες προτού τη γεμίσετε με τρόφιμα.
- Συνιστούμε ιδιαίτερα το ψυγείο να εγκαθίσταται από εξειδικευμένο τεχνικό ή εταιρεία επισκευών.
  - Διαφορετικά, ενδέχεται να προκληθεί ηλεκτροπληξία, πυρκαγιά, έκρηξη, προβλήματα με το προϊόν ή τραυματισμός.
- Αν οποιαδήποτε από τις πόρτες υπερφορτωθεί, το ψυγείο μπορεί να πέσει και να προκληθεί τραυματισμός.

Untitled-61 9 2017-06-28 6:07:02

Πληροφορίες για την ασφάλεια

- Η πρίζα πρέπει να είναι εύκολα προσβάσιμη, έτσι ώστε η συσκευή να μπορεί να αποσυνδεθεί γρήγορα από την παροχή σε περίπτωση έκτακτης ανάγκης.
  - Πρέπει να βρίσκεται εκτός της περιοχής του πίσω μέρους της συσκευής.

Σοβαρές προειδοποιήσεις για τη χρήση

⚠ ΠΡΟΕΙΔΟΠΟΙΗΣΗ

- Μη συνδέετε το φις τροφοδοσίας στην πρίζα με υγρά χέρια.
  - Ενδέχεται να προκληθεί ηλεκτροπληξία.
- Μην αποθηκεύετε αντικείμενα στο επάνω μέρος της συσκευής.
  - Όταν ανοιγοκλείνετε την πόρτα, τα αντικείμενα ενδέχεται να πέσουν και να προκαλέσουν τραυματισμό ή/και υλικές ζημιές.
- Μην τοποθετείτε τα χέρια σας, τα πόδια σας ή μεταλλικά αντικείμενα (όπως μεταλλικές ράβδους κ.λπ.) στο κάτω ή στο πίσω μέρος του ψυγείου.
  - Ενδέχεται να προκληθεί ηλεκτροπληξία ή τραυματισμός.
  - Τυχόν αιχμηρές άκρες ενδέχεται να προκαλέσουν τραυματισμό.
- Μην αγγίζετε τα εσωτερικά τοιχώματα του καταψύκτη ή τα προϊόντα που φυλάσσονται στον καταψύκτη με υγρά χέρια.
  - Ενδέχεται να προκληθεί κρυοπάγημα.
- Μην τοποθετείτε δοχεία με νερό επάνω στο ψυγείο.
  - Αν χυθεί το νερό, υπάρχει κίνδυνος πυρκαγιάς ή ηλεκτροπληξίας.
- Μην διατηρείτε πτητικά ή εύφλεκτα αντικείμενα ή ουσίες (βενζόλιο, διαλυτικά, αέριο προπάνιο, οινόπνευμα, αιθέρα, υγραέριο και άλλα παρόμοια προϊόντα) μέσα στο ψυγείο.
  - Αυτό το ψυγείο προορίζεται αποκλειστικά για τη φύλαξη τροφίμων.
  - Ενδέχεται να προκληθεί πυρκαγιά ή έκρηξη.
- Τα παιδιά θα πρέπει να επιβλέπονται, ώστε να διασφαλίζεται ότι δεν παίζουν με τη συσκευή.
  - Κρατήστε τα δάχτυλά σας μακριά από σημεία όπου θα μπορούσαν να πιαστούν. Τα κενά ανάμεσα στις πόρτες και τον θάλαμο είναι αναγκαστικά μικρά. Αν υπάρχουν παιδιά στο χώρο, να είστε προσεκτικοί όταν ανοίγετε τις πόρτες.

Untitled-61 10 2017-06-28 6:07:02

- Μην αφήνετε τα παιδιά να κρέμονται από την πόρτα ή τα ράφια πόρτας. Ενδέχεται να προκληθεί σοβαρός τραυματισμός.
- Μην αφήνετε τα παιδιά να μπαίνουν μέσα στο ψυγείο. Μπορεί να παγιδευτούν.
- Μη βάζετε τα χέρια σας κάτω από τη συσκευή.
  - Τυχόν αιχμηρές άκρες ενδέχεται να προκαλέσουν τραυματισμό.
- Μη φυλάσσετε φαρμακευτικά προϊόντα, επιστημονικά υλικά ή θερμοευαίσθητα προϊόντα μέσα στο ψυγείο.
  - Τα προϊόντα που απαιτούν αυστηρό έλεγχο της θερμοκρασίας δεν πρέπει να φυλάσσονται στο ψυγείο.
- Μην τοποθετείτε και μη χρησιμοποιείτε ηλεκτρικές συσκευές μέσα στο ψυγείο/καταψύκτη, εκτός αν πρόκειται για τύπο συσκευής που συνιστάται από τον κατασκευαστή.
- Αν μυρίσετε οσμή φαρμάκου ή καπνό, αποσυνδέστε αμέσως το φις τροφοδοσίας και επικοινωνήστε με το τοπικό επισκευαστικό κέντρο της Samsung Electronics.
- Αν υπάρχει σκόνη ή νερό μέσα στο ψυγείο, αποσυνδέστε το φις τροφοδοσίας και επικοινωνήστε με το τοπικό επισκευαστικό κέντρο της Samsung Electronics.
  - Διαφορετικά υπάρχει κίνδυνος πυρκαγιάς.
- Μην αφήνετε τα παιδιά να πατούν επάνω σε συρτάρια.
  - Το συρτάρι ενδέχεται να σπάσει και μπορεί να σκοντάψουν.
- Μην αφήνετε ανοικτές τις πόρτες του ψυγείου ενόσω δεν το επιτηρείτε και μην αφήνετε τα παιδιά να μπαίνουν μέσα στο ψυγείο.
- Μην αφήνετε μωρά ή παιδιά να μπαίνουν μέσα στο συρτάρι.
  - Μπορεί να προκληθεί θάνατος λόγω ασφυξίας εξαιτίας παγίδευσης ή τραυματισμός.
- Μην παραγεμίζετε το ψυγείο με τρόφιμα.
  - Όταν ανοίγετε την πόρτα, κάποιο αντικείμενο ενδέχεται να πέσει και να προκαλέσει τραυματισμό ή υλικές ζημιές.
- Μην ψεκάζετε πτητικά υγρά όπως εντομοκτόνα στην επιφάνεια της συσκευής.
  - Είναι επιβλαβή για τους ανθρώπους και, επιπλέον, ενδέχεται να προκαλέσουν ηλεκτροπληξία, πυρκαγιά ή προβλήματα με το προϊόν.

Untitled-61 11 2017-06-28 6:07:02

Πληροφορίες για την ασφάλεια

- Μην βάζετε ποτέ τα δάχτυλά σας ή άλλα αντικείμενα στην οπή του διανεμητή νερού, στη χοάνη του δοχείου πάγου ή στο δοχείο του παρασκευαστή πάγου.
  - Ενδέχεται να προκληθεί τραυματισμός ή υλικές ζημιές.
- Μη χρησιμοποιείτε και μην τοποθετείτε ουσίες ευαίσθητες στη θερμοκρασία, όπως εύφλεκτα σπρέι, εύφλεκτα αντικείμενα, ξηρό πάγο, φάρμακα ή χημικά, κοντά ή μέσα στο ψυγείο.
- Μη χρησιμοποιείτε σεσουάρ για να στεγνώσετε το εσωτερικό του ψυγείου. Μην τοποθετείτε αναμμένα κεριά μέσα στο ψυγείο για την απομάκρυνση των δυσάρεστων οσμών.
  - Ενδέχεται να προκληθεί ηλεκτροπληξία ή πυρκαγιά.
- Γεμίζετε το δοχείο νερού, τον δίσκο πάγου και τις παγοθήκες μόνο με πόσιμο νερό (μεταλλικό ή απιονισμένο νερό).
  - Μη γεμίζετε το δοχείο με τσάι, χυμό ή ενεργειακό ποτό, καθώς ενδέχεται να προκληθεί ζημιά στο ψυγείο.
- Μην πατάτε επάνω στη συσκευή και μην τοποθετείτε αντικείμενα (όπως ρούχα, αναμμένα κεριά, αναμμένα τσιγάρα, πιάτα, χημικά, μεταλλικά αντικείμενα κ.λπ.) επάνω στη συσκευή. Ενδέχεται να προκληθεί ηλεκτροπληξία, πυρκαγιά, προβλήματα με το προϊόν ή τραυματισμός. Μην τοποθετείτε δοχεία με νερό επάνω στη συσκευή.
  - Αν χυθεί το νερό, υπάρχει κίνδυνος πυρκαγιάς ή ηλεκτροπληξίας.
- Μη χρησιμοποιείτε μηχανικές συσκευές ή οποιοδήποτε άλλο μέσο, εκτός από εκείνα που συνιστά ο κατασκευαστής, για να επιταχύνετε τη διαδικασία απόψυξης.
- Μην προκαλείτε ζημιές στο κύκλωμα του ψυκτικού μέσου.
- Μην κοιτάζετε ποτέ κατευθείαν τη λυχνία LED τύπου UV για μεγάλα χρονικά διαστήματα.
  - Ενδέχεται να προκληθεί ασθενοπία, εξαιτίας των υπεριωδών ακτίνων.
- Μην τοποθετείτε τα ράφια του ψυγείου ανάποδα. Δεν θα λειτουργεί η ασφάλεια των ραφιών.
  - Αν πέσει ένα γυάλινο ράφι, ενδέχεται να προκληθεί τραυματισμός.
- Κρατήστε τα δάχτυλά σας μακριά από σημεία όπου θα μπορούσαν να πιαστούν. Τα κενά ανάμεσα στις πόρτες και τον θάλαμο είναι αναγκαστικά μικρά. Αν υπάρχουν παιδιά στο χώρο, να είστε προσεκτικοί όταν ανοίγετε τις πόρτες.

Untitled-61 12 2017-06-28 6:07:02

- Αν εντοπίσετε διαρροή αερίου, αποφύγετε τυχόν γυμνές φλόγες ή πιθανές πηγές ανάφλεξης και αερίστε για αρκετά λεπτά τον χώρο στον οποίο βρίσκεται η συσκευή.
  - Μην αγγίζετε τη συσκευή ή το καλώδιο ρεύματος.
  - Μη χρησιμοποιείτε ανεμιστήρα εξαερισμού.
  - Μια σπίθα ενδέχεται να προκαλέσει έκρηξη ή πυρκαγιά.
- Χρησιμοποιείτε μόνο τις λυχνίες LED που παρέχονται από τον κατασκευαστή ή το τμήμα επισκευών της αντιπροσωπείας του.
- Τα μπουκάλια θα πρέπει να τοποθετούνται το ένα πολύ κοντά στο άλλο, ώστε να μην πέσουν έξω από το ψυγείο.
- Αυτό το προϊόν προορίζεται αποκλειστικά για τη φύλαξη τροφίμων σε οικιακό περιβάλλον.
- Μην βάζετε ποτέ τα δάχτυλά σας ή άλλα αντικείμενα στην οπή του διανεμητή νερού, στη χοάνη του δοχείου πάγου ή στο δοχείο του παρασκευαστή πάγου.
  - Ενδέχεται να προκληθεί τραυματισμός ή υλικές ζημιές.
- Μην επιχειρήσετε να επισκευάσετε, να αποσυναρμολογήσετε ή να τροποποιήσετε μόνοι σας το ψυγείο.
- Μη εξουσιοδοτημένες τροποποιήσεις μπορούν να προκαλέσουν προβλήματα ασφαλείας. Για να αποκαταστήσουμε μια μη εξουσιοδοτημένη τροποποίηση, θα χρεώσουμε το πλήρες κόστος για τα εξαρτήματα και την εργασία.
- Μη χρησιμοποιείτε κανέναν άλλο τύπο ασφάλειας (όπως χαλκού, χαλύβδινου σύρματος κ.λπ.) εκτός από την τυπική ασφάλεια.
- Αν το ψυγείο χρειάζεται να επισκευαστεί ή να μετεγκατασταθεί, επικοινωνήστε με το πλησιέστερο επισκευαστικό κέντρο.
  - Διαφορετικά, ενδέχεται να προκληθεί ηλεκτροπληξία, πυρκαγιά, προβλήματα με το προϊόν ή τραυματισμός.
- Αν η εσωτερική ή η εξωτερική λυχνία LED σταματήσει να λειτουργεί, επικοινωνήστε με το πλησιέστερο επισκευαστικό κέντρο.
- Αν βγαίνει μυρωδιά καμένου ή καπνός από το ψυγείο, αποσυνδέστε το από την πρίζα και επικοινωνήστε με το τοπικό επισκευαστικό κέντρο της Samsung Electronics.
  - Διαφορετικά, ενδέχεται να προκληθεί ηλεκτροπληξία ή πυρκαγιά.

Untitled-61 13 2017-06-28 6:07:03

Πληροφορίες για την ασφάλεια

- Προτού αντικαταστήσετε τις εσωτερικές λυχνίες του ψυγείου, αποσυνδέστε το φις τροφοδοσίας από την πρίζα.
  - Διαφορετικά υπάρχει κίνδυνος ηλεκτροπληξίας.
- Αν αντιμετωπίσετε δυσκολίες με την αντικατάσταση μιας λυχνίας που δεν είναι τύπου LED, επικοινωνήστε με ένα επισκευαστικό κέντρο της Samsung.
- Αν το προϊόν διαθέτει λυχνίες LED, μην αποσυναρμολογείτε μόνοι σας τα καλύμματα λυχνιών και τις λυχνίες LED.
  - Επικοινωνήστε με ένα επισκευαστικό κέντρο της Samsung.
- Συνδέστε σταθερά το φις τροφοδοσίας στην πρίζα.
- Μη χρησιμοποιείτε φις τροφοδοσίας ή καλώδιο ρεύματος που έχει υποστεί ζημιά ούτε χαλαρή πρίζα.
  - Ενδέχεται να προκληθεί ηλεκτροπληξία ή πυρκαγιά.

Προφυλάξεις για τη χρήση

⚠ ΠΡΟΣΟΧΗ

- Μην καταψύχετε ξανά κατεψυγμένα τρόφιμα που έχουν ξεπαγώσει εντελώς. Μην τοποθετείτε ανθρακούχα ή αεριούχα ποτά στον θάλαμο του καταψύκτη. Μην τοποθετείτε μπουκάλια ή γυάλινα δοχεία στον καταψύκτη.
  - Όταν το περιεχόμενο παγώσει, το γυαλί ενδέχεται να σπάσει και να προκαλέσει τραυματισμό.
- Χρησιμοποιείτε μόνο τον παρασκευαστή πάγου που παρέχεται με το ψυγείο.
- Φροντίστε ώστε η παροχή νερού του ψυγείου να συνδεθεί αποκλειστικά σε πηγή πόσιμου νερού. Για να λειτουργεί σωστά ο παρασκευαστής πάγου, απαιτείται πίεση νερού είναι 20 ~ 125 psi (138 ~ 862 kPa). Εάν πρόκειται να λείψετε από το σπίτι για μεγάλο χρονικό διάστημα (για παράδειγμα για διακοπές) και δεν πρόκειται να χρησιμοποιήσετε τους διανεμητές νερού ή πάγου, κλείστε τη βαλβίδα νερού.
  - Διαφορετικά, μπορεί να υπάρξει διαρροή νερού.

Untitled-61 14 2017-06-28 6:07:03

- Εάν δεν πρόκειται να χρησιμοποιήσετε το ψυγείο για πολύ μεγάλο χρονικό διάστημα, (3 εβδομάδες ή περισσότερο) αδειάστε το ψυγείο και το δοχείο πάγου, αποσυνδέστε το από την πρίζα, κλείστε τη βαλβίδα νερού, σκουπίστε την περίσσεια υγρασίας από τα εσωτερικά τοιχώματα και αφήστε τις πόρτες ανοιχτές για να αποφύγετε τις οσμές και τη μούχλα.
- Για την καλύτερη δυνατή απόδοση του προϊόντος:
  - Μην τοποθετείτε τρόφιμα πολύ κοντά στα ανοίγματα εξαερισμού που βρίσκονται στο πίσω μέρος του ψυγείου, καθώς μπορεί να εμποδίσουν την ελεύθερη κυκλοφορία του αέρα στον θάλαμο του ψυγείου.
  - Τυλίγετε σωστά τα τρόφιμα ή τοποθετείτε τα σε αεροστεγή δοχεία, προτού τα βάλετε στο ψυγείο.
  - Μην τοποθετείτε γυάλινα μπουκάλια ή ανθρακούχα ποτά μέσα στον καταψύκτη. Μπορεί να παγώσουν και να σπάσουν. Τα σπασμένα δοχεία ποτών μπορούν να προκαλέσουν τραυματισμό.
  - Τηρείτε τους μέγιστους χρόνους φύλαξης και τις ημερομηνίες λήξης των κατεψυγμένων προϊόντων.
  - Δεν χρειάζεται να αποσυνδέσετε το ψυγείο από την παροχή ρεύματος εάν σκοπεύετε να λείψετε για διάστημα μικρότερο των τριών εβδομάδων. Ωστόσο, αν πρόκειται να λείψετε για περισσότερο από τρεις εβδομάδες, αφαιρέστε όλες τις τροφές και τον πάγο από το δοχείο του πάγου, αποσυνδέστε το ψυγείο, κλείστε τη βαλβίδα του νερού, σκουπίστε την περίσσεια υγρασίας από τα εσωτερικά τοιχώματα και αφήστε τις πόρτες ανοιχτές για να αποφύγετε τις οσμές και τη μούχλα.
- Μην τοποθετείτε ποτήρια, μπουκάλια ή ανθρακούχα ποτά μέσα στον καταψύκτη.
  - Το δοχείο ενδέχεται να παγώσει και να σπάσει, καθώς και να προκαλέσει τραυματισμό.
- Μην τοποθετείτε ανθρακούχα ή αεριούχα ποτά στον θάλαμο του καταψύκτη. Μην τοποθετείτε μπουκάλια ή γυάλινα δοχεία στον καταψύκτη.
  - Όταν το περιεχόμενο παγώσει, το γυαλί ενδέχεται να σπάσει και να προκαλέσει τραυματισμό και υλικές ζημιές.

Untitled-61 15 2017-06-28 6:07:03

Πληροφορίες για την ασφάλεια

- Εγγύηση επισκευής και τροποποιήσεις
  - Οποιεσδήποτε αλλαγές ή τροποποιήσεις εκτελούνται από τρίτους σε αυτή την ολοκληρωμένη συσκευή δεν καλύπτονται από την εγγύηση επισκευής της Samsung και η Samsung δεν ευθύνεται για προβλήματα ασφαλείας που προκύπτουν εξαιτίας τροποποιήσεων από τρίτους.
- Μη φράζετε τα ανοίγματα εξαερισμού στο εσωτερικό του ψυγείου.
  - Αν τα ανοίγματα εξαερισμού είναι φραγμένα, ειδικά με πλαστική σακούλα, το ψυγείο μπορεί να ψυχθεί υπερβολικά. Αν μια περίοδος ψύξης έχει πολύ μεγάλη διάρκεια, το φίλτρο νερού ενδέχεται να σπάσει και να προκληθεί διαρροή νερού.
- Χρησιμοποιείτε μόνο τον παρασκευαστή πάγου που παρέχεται με το ψυγείο.
- Σκουπίστε την υπερβολική υγρασία που έχει σχηματιστεί στο εσωτερικό του ψυγείου και αφήστε τις πόρτες ανοικτές.
  - Διαφορετικά ενδέχεται να δημιουργηθούν οσμές και μούχλα.
- Αν το ψυγείο αποσυνδεθεί από την παροχή ρεύματος, θα πρέπει να περιμένετε για τουλάχιστον πέντε λεπτά προτού το συνδέσετε ξανά στην πρίζα.
- Εάν έχετε προγραμματίσει παρατεταμένες διακοπές ή δεν πρόκειται να χρησιμοποιήσετε το ψυγείο για πολύ μεγάλο χρονικό διάστημα, (3 εβδομάδες ή περισσότερο) αδειάστε το ψυγείο και το δοχείο πάγου, τραβήξτε την πρίζα, κλείστε τη βαλβίδα νερού, σκουπίστε την περίσσεια υγρασίας από τα εσωτερικά τοιχώματα και αφήστε τις πόρτες ανοιχτές για να αποφύγετε τις οσμές και τη μούχλα.
- Αν το ψυγείο βραχεί με νερό, αποσυνδέστε το φις τροφοδοσίας και επικοινωνήστε με το τοπικό επισκευαστικό κέντρο της Samsung Electronics.
- Μη χτυπάτε και μην ασκείτε υπερβολική δύναμη σε καμία γυάλινη επιφάνεια.
  - Το σπασμένο γυαλί ενδέχεται να προκαλέσει τραυματισμό ή/και υλικές ζημιές.
- Γεμίζετε το δοχείο νερού και τον δίσκο πάγου μόνο με πόσιμο νερό (νερό βρύσης, μεταλλικό νερό ή απιονισμένο νερό).
  - Μη γεμίζετε το δοχείο με τσάι ή ενεργειακό ποτό. Ενδέχεται να προκληθεί ζημιά στο ψυγείο.

Untitled-61 16 2017-06-28 6:07:03

- Αν το ψυγείο πλημμυρίσει με νερό, φροντίστε να επικοινωνήσετε με το πλησιέστερο επισκευαστικό κέντρο.
  - Υπάρχει κίνδυνος ηλεκτροπληξίας ή πυρκαγιάς.
- Μην αποθηκεύετε φυτικό λάδι στα ράφια της πόρτας του ψυγείου σας. Το λάδι ενδέχεται να στερεοποιηθεί, να αποκτήσει καλή γεύση και να είναι δύσκολο να χρησιμοποιηθεί. Επιπλέον, το ανοιχτό δοχείο μπορεί να έχει διαρροή και το λάδι που θα διαρρεύσει να προκαλέσει ρωγμή στο ράφι του ψυγείου. Αφού ανοίξετε ένα δοχείο λαδιού, καλύτερα να διατηρείτε το δοχείο σε έναν δροσερό και σκιασμένο χώρο, όπως είναι ένα ντουλάπι ή τροφοθήκη.
  - Παραδείγματα φυτικού λαδιού: ελαιόλαδο, καλαμποκέλαιο, γιγαρτέλαιο κ.λπ.

Προφυλάξεις για τον καθαρισμό

⚠ ΠΡΟΣΟΧΗ

- Μην ψεκάζετε νερό κατευθείαν επάνω στην εσωτερική ή στην εξωτερική επιφάνεια του ψυγείου.
  - Υπάρχει κίνδυνος πυρκαγιάς ή ηλεκτροπληξίας.
- Μη χρησιμοποιείτε σεσουάρ για να στεγνώσετε το εσωτερικό του ψυγείου.
- Μην τοποθετείτε αναμμένα κεριά μέσα στο ψυγείο για να απομακρύνετε τις δυσάρεστες οσμές.
  - Ενδέχεται να προκληθεί ηλεκτροπληξία ή πυρκαγιά.
- Μην ψεκάζετε καθαριστικά προϊόντα κατευθείαν επάνω στην οθόνη.
  - Τα γράμματα που είναι τυπωμένα στην οθόνη ενδέχεται να σβηστούν.
- Αν εισχωρήσει στη συσκευή οποιαδήποτε ξένη ουσία όπως το νερό, αποσυνδέστε το φις τροφοδοσίας από την πρίζα και επικοινωνήστε με το πλησιέστερο επισκευαστικό κέντρο.
  - Διαφορετικά, ενδέχεται να προκληθεί ηλεκτροπληξία ή πυρκαγιά.

Untitled-61 17 2017-06-28 6:07:03

Πληροφορίες για την ασφάλεια

- Χρησιμοποιήστε ένα καθαρό και στεγνό πανί για να απομακρύνετε τυχόν ξένα σώματα ή σκόνη από τους ακροδέκτες του φις τροφοδοσίας. Μη χρησιμοποιείτε υγρό ή νοτισμένο πανί κατά τον καθαρισμό του φις.
  - Διαφορετικά υπάρχει κίνδυνος πυρκαγιάς ή ηλεκτροπληξίας.
- Μην ψεκάζετε νερό κατευθείαν επάνω στη συσκευή για να την καθαρίσετε.
- Μη χρησιμοποιείτε βενζόλιο, διαλυτικό, λευκαντικό ή χλώριο για τον καθαρισμό.
  - Ενδέχεται να προκαλέσουν ζημιά στην επιφάνεια της συσκευής, καθώς και πυρκαγιά.
- Πριν από τον καθαρισμό ή τις εργασίες συντήρησης, να αποσυνδέετε τη συσκευή από την πρίζα.
  - Διαφορετικά, ενδέχεται να προκληθεί ηλεκτροπληξία ή πυρκαγιά.
- Χρησιμοποιήστε ένα καθαρό σφουγγάρι ή μαλακό πανί και ένα ήπιο απορρυπαντικό με χλιαρό νερό για να καθαρίσετε το ψυγείο.
- Μη χρησιμοποιείτε λειαντικά ή σκληρά καθαριστικά, όπως σπρέι καθαρισμού παραθύρων, εύφλεκτα υγρά, καθαριστικά αποτριβής, εύφλεκτα υγρά, υδροχλωρικό οξύ, κεριά καθαρισμού, συμπυκνωμένα καθαριστικά, χλωρίνες ή καθαριστικά που περιέχουν προϊόντα του πετρελαίου στις εξωτερικές επιφάνειες (πόρτες και θάλαμο), τα πλαστικά μέρη, τις επενδύσεις της πόρτας και τις εσωτερικές επενδύσεις και τα στεγανοποιητικά.
  - Αυτά ενδέχεται να προκαλέσουν γρατσουνιές ή ζημιές στο προϊόν.
- Μην καθαρίζετε τα γυάλινα ράφια ή τα καλύμματα με ζεστό νερό όταν είναι κρύα. Τα γυάλινα ράφια και τα καλύμματα ενδέχεται να σπάσουν εάν εκτεθούν σε αιφνίδιες διαφορές θερμοκρασίας ή κρούσεις, όπως χτυπήματα ή πτώσεις.

Untitled-61 18 2017-06-28 6:07:03

Σοβαρές προειδοποιήσεις για την απόρριψη

⚠ ΠΡΟΕΙΔΟΠΟΙΗΣΗ

- Απορρίψτε τα υλικά συσκευασίας αυτού του προϊόντος με τρόπο φιλικό προς το περιβάλλον.
- Πριν από την απόρριψη, βεβαιωθείτε ότι δεν έχει υποστεί ζημιά κανένας από τους σωλήνες που βρίσκονται στο πίσω μέρος του ψυγείου.
- Ως ψυκτικό μέσο χρησιμοποιείται το R-600a ή το R-134a. Ελέγξτε την ετικέτα του συμπιεστή στο πίσω μέρος της συσκευής ή την ετικέτα τεχνικών στοιχείων στο εσωτερικό του ψυγείου για να δείτε ποιο ψυκτικό μέσο χρησιμοποιείται για το δικό σας ψυγείο. Σε περίπτωση που αυτό το ψυγείο περιέχει εύφλεκτο αέριο (ψυκτικό μέσο R-600a), επικοινωνήστε με την αρμόδια τοπική αρχή για να ενημερωθείτε σχετικά με τον ασφαλή τρόπο απόρριψης αυτού του προϊόντος.
- Κατά την απόρριψη αυτού του ψυγείου, αφαιρέστε την πόρτα/στεγανοποιητικά πόρτας και το σύστημα μανδάλωσης της πόρτας, έτσι ώστε να μην μπορεί να παγιδευτεί κάποιο μικρό παιδί ή ζώο στο εσωτερικό του. Τα παιδιά θα πρέπει να επιβλέπονται, ώστε να διασφαλίζεται ότι δεν παίζουν με τη συσκευή. Αν παγιδευτεί μέσα κάποιο παιδί, ενδέχεται να τραυματιστεί και να πεθάνει από ασφυξία.
  - Αν παγιδευτεί μέσα κάποιο παιδί, ενδέχεται να τραυματιστεί και να πεθάνει από ασφυξία.
- Στη μόνωση χρησιμοποιείται κυκλοπεντάνιο. Για τα αέρια που περιέχονται στο μονωτικό υλικό απαιτείται ειδική διαδικασία απόρριψης. Επικοινωνήστε με τις αρμόδιες τοπικές αρχές για να ενημερωθείτε σχετικά με τον περιβαλλοντικά ασφαλή τρόπο απόρριψης αυτού του προϊόντος.
- Φυλάξτε όλα τα υλικά συσκευασίας μακριά από παιδιά, καθώς μπορούν να είναι επικίνδυνα για τα παιδιά.
  - Αν ένα παιδί καλύψει το κεφάλι του με μια σακούλα, μπορεί να πάθει ασφυξία.

Untitled-61 19 2017-06-28 6:07:03

Πληροφορίες για την ασφάλεια

Πρόσθετες συμβουλές για σωστή χρήση

- Σε περίπτωση διακοπής ρεύματος, καλέστε το τοπικό γραφείο της εταιρείας παροχής ηλεκτρικού ρεύματος με την οποία συνεργάζεστε και ρωτήστε πόσο θα διαρκέσει η διακοπή.
  - Οι περισσότερες διακοπές ρεύματος που αποκαθίστανται σε μία ή δύο ώρες δεν θα επηρεάσουν τη θερμοκρασία του ψυγείου σας. Ωστόσο, θα πρέπει να ανοίγετε την πόρτα όσο το δυνατόν λιγότερο κατά τη διάρκεια της διακοπής ρεύματος.
  - Αν τυχόν η διακοπή ρεύματος διαρκέσει περισσότερο από 24 ώρες, απομακρύνετε και απορρίψτε όλα τα κατεψυγμένα τρόφιμα.
- Αν τοποθετηθεί για παρατεταμένο χρονικό διάστημα σε μέρος στο οποίο η θερμοκρασία περιβάλλοντος είναι συνεχώς χαμηλότερη από τις θερμοκρασίες για τις οποίες έχει σχεδιαστεί η συσκευή, το ψυγείο ενδέχεται να μη λειτουργεί αξιόπιστα (μπορεί να ξεπαγώσουν τα κατεψυγμένα προϊόντα που περιέχει ή μπορεί να είναι πολύ υψηλή η θερμοκρασία στον θάλαμο κατεψυγμένων τροφίμων).
- Σε περίπτωση ευαίσθητων τροφίμων, το να διατηρούνται υπό ψύξη μπορεί να επηρεάσει αρνητικά τη συντήρησή τους, λόγω των ιδιοτήτων τους.
- Η συσκευή σας είναι «frost free», γεγονός που σημαίνει ότι δεν χρειάζεται να την αποψύξετε. Αυτή η διαδικασία εκτελείται αυτόματα.
- Η αύξηση της θερμοκρασίας κατά την απόψυξη συμμορφώνεται με τις απαιτήσεις ISO. Αν θέλετε να αποτρέψετε υπερβολική αύξηση της θερμοκρασίας των κατεψυγμένων τροφίμων κατά την απόψυξη της συσκευής, τυλίξτε τα κατεψυγμένα τρόφιμα σε αρκετά φύλλα εφημερίδας.
- Μην καταψύχετε ξανά κατεψυγμένα τρόφιμα που έχουν ξεπαγώσει εντελώς.
- Η θερμοκρασία στους χώρους με τα δύο αστέρια ή στους θαλάμους με το σύμβολο των δύο αστεριών (**) είναι ελαφρώς υψηλότερη από εκείνη στους άλλους θαλάμους του καταψύκτη.

  Η θέση των χώρων ή των θαλάμων με τα δύο αστέρια βασίζεται στις οδηγίες ή/και στην κατάσταση κατά την παράδοση.

Untitled-61 20 2017-06-28 6:07:03

Συμβουλές για την εξοικονόμηση ενέργειας

- Εγκαταστήστε τη συσκευή σε δροσερό και ξηρό χώρο με επαρκή εξαερισμό. Βεβαιωθείτε ότι δεν εκτίθεται σε άμεσο ηλιακό φως και μην την τοποθετείτε ποτέ κοντά σε άμεση πηγή θερμότητας (για παράδειγμα, καλοριφέρ).
- Για υψηλότερη ενεργειακή απόδοση, συνιστάται να μη φράζετε κανένα από τα ανοίγματα εξαερισμού και τις γρίλιες.
- Αφήνετε τα ζεστά τρόφιμα να κρυώσουν προτού τα τοποθετήσετε μέσα στη συσκευή.
- Τοποθετείτε τα κατεψυγμένα τρόφιμα στο ψυγείο για να ξεπαγώσουν. Στη συνέχεια, μπορείτε να χρησιμοποιήσετε τις χαμηλές θερμοκρασίες των κατεψυγμένων προϊόντων για να ψύξετε τα τρόφιμα που βρίσκονται στο ψυγείο.
- Μην αφήνετε την πόρτα του ψυγείου ανοικτή για πολλή ώρα όταν βάζετε ή βγάζετε τρόφιμα. Όσο λιγότερη ώρα μείνει ανοικτή η πόρτα, τόσο λιγότερος πάγος θα δημιουργηθεί στον καταψύκτη.
- Συνιστάται να εγκαθιστάτε το ψυγείο αφήνοντας χώρο στο πίσω μέρος και στα πλάγια. Με αυτόν τον τρόπο θα μειωθεί η κατανάλωση ενέργειας και ο λογαριασμός του ηλεκτρικού ρεύματος θα διατηρείται σε χαμηλά επίπεδα.
- Για πιο αποδοτική χρήση ενέργειας, να αφήνετε όλα τα εσωτερικά εξαρτήματα όπως καλάθια, συρτάρια και ράφια στη θέση που προβλέπεται από τον κατασκευαστή.

Αυτή η συσκευή προορίζεται για οικιακή χρήση και για άλλες παρόμοιες χρήσεις όπως:

- χρήση σε χώρους κουζίνας προσωπικού καταστημάτων, γραφείων και σε άλλα εργασιακά περιβάλλοντα,
- χρήση σε αγροικίες και από πελάτες σε ξενοδοχεία, μοτέλ και σε άλλα οικιστικά περιβάλλοντα,
- χρήση σε περιβάλλοντα τύπου πανσιόν,
- χρήση για κέτερινγκ και άλλες παρόμοιες χρήσεις που δεν σχετίζονται με τη λιανική πώληση.

Untitled-61 21 2017-06-28 6:07:03

Πληροφορίες για την ασφάλεια

Οδηγίες σχετικά με την ένδειξη WEEE

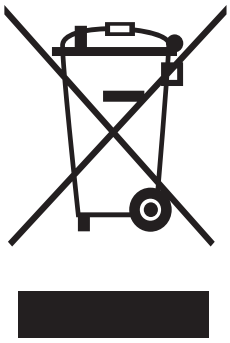

Σωστή Απόρριψη αυτού του Προϊόντος (Απόβλητα Ηλεκτρικού & Ηλεκτρονικού Εξοπλισμού)

(Ισχύει σε χώρες με ξεχωριστά συστήματα συλλογής)

Αυτό το σήμα που εμφανίζεται επάνω στο προϊόν, στα εξαρτήματά του ή στα εγχειρίδια που το συνοδεύουν, υποδεικνύει ότι το προϊόν και τα ηλεκτρονικά του εξαρτήματα (π.χ. φορτιστής, ακουστικά, καλώδιο USB) δεν θα πρέπει να ρίπτονται μαζί με τα υπόλοιπα οικιακά απορρίμματα μετά το τέλος του κύκλου ζωής τους. Προκειμένου να αποφευχθούν ενδεχόμενες βλαβερές συνέπειες στο περιβάλλον ή την υγεία εξαιτίας της ανεξέλεγκτης διάθεσης απορριμμάτων, σας παρακαλούμε να διαχωρίσετε αυτά τα προϊόντα από άλλους τύπους απορριμμάτων και να τα ανακυκλώσετε, ώστε να βοηθήσετε στην βιώσιμη επαναχρησιμοποίηση των υλικών πόρων.

Οι οικιακοί χρήστες θα πρέπει να έλθουν σε επικοινωνία είτε με το κατάστημα απ' όπου αγόρασαν αυτό το προϊόν, είτε με τις κατά τόπους υπηρεσίες, προκειμένου να πληροφορηθούν τις λεπτομέρειες σχετικά με τον τόπο και τον τρόπο με τον οποίο μπορούν να δώσουν αυτά τα προϊόντα για ασφαλή προς το περιβάλλον ανακύκλωση.

Οι επιχειρήσεις-χρήστες θα πρέπει να έλθουν σε επαφή με τον προμηθευτή τους και να ελέγξουν τους όρους και τις προϋποθέσεις του συμβολαίου αγοράς. Αυτό το προϊόν και τα ηλεκτρονικά του εξαρτήματα δεν θα πρέπει να αναμιγνύονται με άλλα συνηθισμένα απορρίμματα προς διάθεση.

Για πληροφορίες σχετικά με τις δεσμεύσεις της Samsung αναφορικά με την προστασία του περιβάλλοντος και τις κανονιστικές υποχρεώσεις που αφορούν τα συγκεκριμένα προϊόντα π.χ. REACH, επισκεφθείτε την ηλεκτρονική διεύθυνση: samsung.com/uk/aboutsamsung/samsungelectronics/corporatecitizenship/data_corner.html

(μόνο για προϊόντα που πωλούνται σε ευρωπαϊκές χώρες)

Untitled-61 22 2017-06-28 6:07:03

Εγκατάσταση

Ακολουθήστε προσεκτικά αυτές τις οδηγίες, για να διασφαλίσετε τη σωστή εγκατάσταση αυτού του ψυγείου και να αποφύγετε τα ατυχήματα πριν από τη χρήση του.

⚠ ΠΡΟΕΙΔΟΠΟΙΗΣΗ

- Χρησιμοποιείτε το ψυγείο μόνο για τον σκοπό για τον οποίο προορίζεται, όπως περιγράφεται σε αυτό το εγχειρίδιο.
- Οποιεσδήποτε εργασίες επισκευής πρέπει να εκτελούνται από εξειδικευμένο τεχνικό.
- Απορρίψτε τα υλικά συσκευασίας του προϊόντος σύμφωνα με τους τοπικούς κανονισμούς.
- Για να αποφύγετε την ηλεκτροπληξία, αποσυνδέστε το καλώδιο ρεύματος προτού κάνετε σέρβις ή αντικατάσταση.

Επισκόπηση του ψυγείου

ΣΗΜΕΙΩΣΗ

Η πραγματική εμφάνιση και τα παρεχόμενα εξαρτήματα του ψυγείου ενδέχεται να διαφέρουν, ανάλογα με το μοντέλο και τη χώρα.

Για περισσότερες πληροφορίες, ανατρέξτε στην ενότητα της διάταξης.

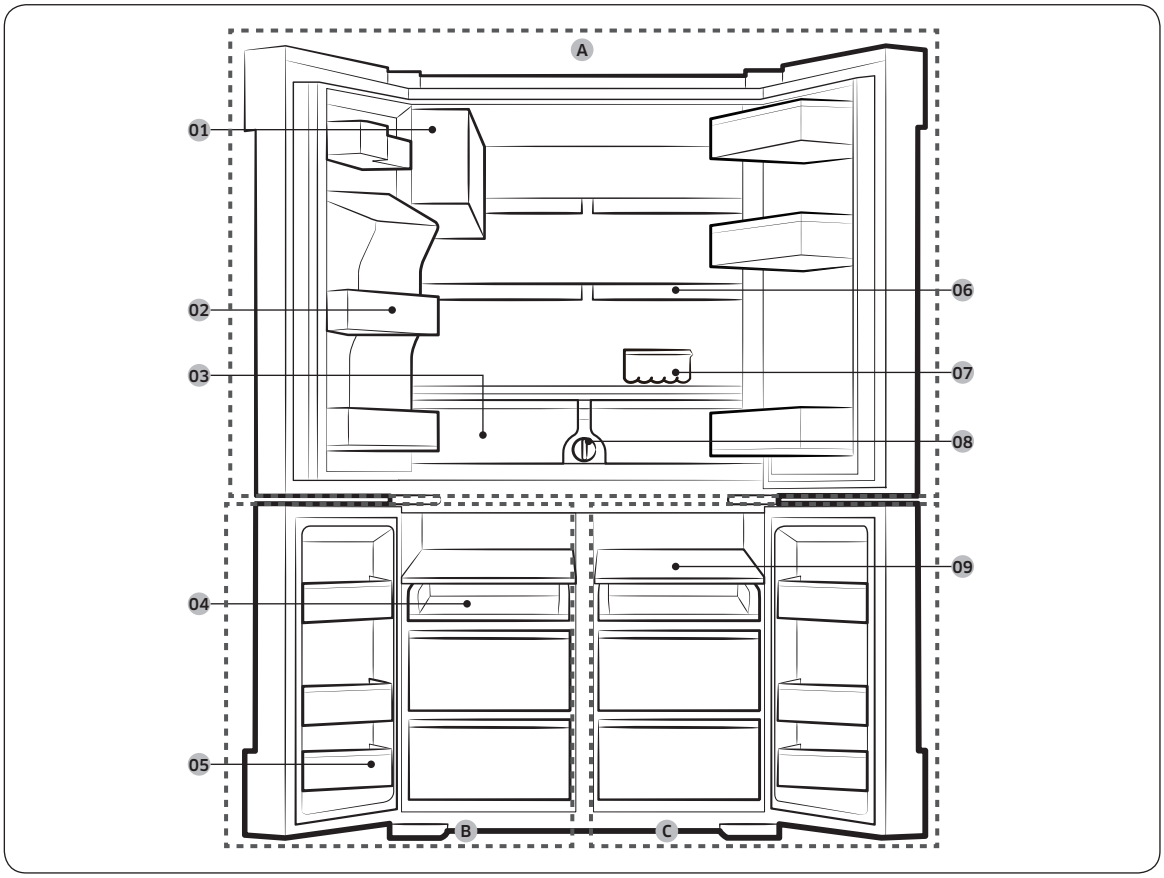

Untitled-61 23 2017-06-28 6:07:03

Εγκατάσταση

01 Αυτόματος παρασκευαστής πάγου (ICE MASTER)
02 Ράφι πόρτας ψυγείου
03 Συρτάρια φρέσκων λαχανικών και φρούτων
04 Συρόμενο ράφι
05 Ράφι πόρτας καταψύκτη
06 Ράφι ταχείας αποθήκευσης
07 Δίσκος για αβγά
08 Φίλτρο νερού
09 Ράφι καταψύκτη (ΔΙΑΤΑΞΗ ΡΑΦΙΟΥ ΚΑΤΑΨΥΚΤΗ)

A. Ψυγείο
B. Καταψύκτης
C. Επιλογή ψύξης+

* μόνο για τα κατάλληλα μοντέλα

ΣΗΜΕΙΩΣΗ

- Για υψηλή ενεργειακή απόδοση, βεβαιωθείτε ότι όλα τα ράφια, τα συρτάρια και τα καλάθια βρίσκονται στην αρχική τους θέση.
- Όταν κλείνετε την πόρτα, βεβαιωθείτε ότι το κάθετο τμήμα με μεντεσέδες είναι στη σωστή θέση, ώστε να μην προκληθούν γρατζουνιές στην άλλη πόρτα.
- Εάν το κάθετο τμήμα με μεντεσέδες έχει αντιστραφεί, επαναφέρετέ το στη σωστή θέση και κλείστε την πόρτα.
- Κατά καιρούς, ενδέχεται να εμφανίζεται υγρασία στο κάθετο τμήμα με μεντεσέδες.
- Εάν κλείσετε τη μία πόρτα με υπερβολική δύναμη, ενδέχεται να ανοίξει η άλλη πόρτα.
- Όταν ανοίγει η πόρτα, ο διακόπτης ενδασφάλειας απενεργοποιεί αυτόματα το μοτέρ του θρυμματιστή του παρασκευαστή πάγου, για λόγους ασφαλείας.
- Εάν η εσωτερική ή η εξωτερική λυχνία LED δεν λειτουργεί, επικοινωνήστε με ένα τοπικό κέντρο σέρβις της Samsung.

Για να εξασφαλίσετε περισσότερο χώρο φύλαξης στον θάλαμο καταψύκτη

Αφαιρέστε ένα ή περισσότερα προαιρετικά εξαρτήματα, όπως ράφια και τα στηρίγματά τους, τα οποία μπορούν να αφαιρεθούν χωρίς εργαλείο.

- Αυτά τα προαιρετικά εξαρτήματα δεν επηρεάζουν τη θερμική και μηχανική απόδοση.
- Ο αναφερόμενος όγκος φύλαξης του καταψύκτη έχει υπολογιστεί χωρίς αυτά τα προαιρετικά εξαρτήματα.
- Για την υψηλότερη δυνατή ενεργειακή απόδοση, βεβαιωθείτε ότι όλα τα ράφια και τα συρτάρια βρίσκονται στην αρχική τους θέση.

Untitled-61 24 2017-06-28 6:07:03

Αφαίρεση της πόρτας για είσοδο

Εάν το ψυγείο δεν μπορεί να περάσει από την είσοδο λόγω μεγέθους, ακολουθήστε τις παρακάτω οδηγίες:

Απαιτούμενα εργαλεία (δεν παρέχονται)

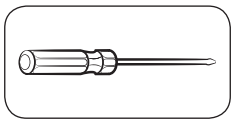

Κατσαβίδι Phillips

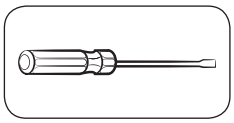

Απλό κατσαβίδι

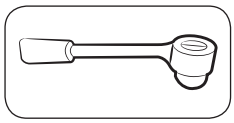

Καστάνια (10 mm)

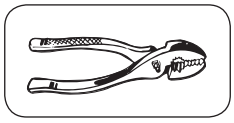

Πένσα

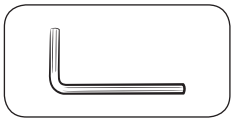

Κλειδί Allen (4 mm)

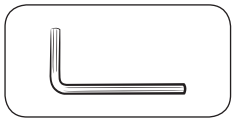

Κλειδί Allen (5 mm)

Αποσυναρμολόγηση των πορτών του ψυγείου

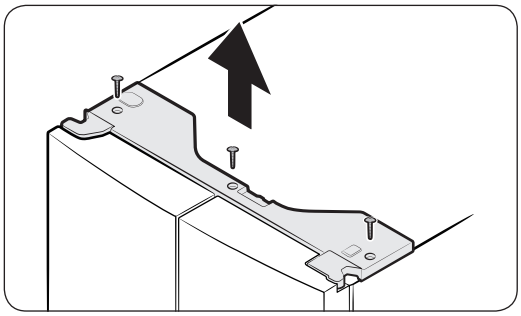

1. Με την πόρτα κλειστή, χρησιμοποιήστε ένα κατσαβίδι Phillips για να αφαιρέσετε τις βίδες (x3) από το επάνω κάλυμμα. Τραβήξτε προς τα πάνω και αφαιρέστε το επάνω κάλυμμα με τους συνδέσμους.

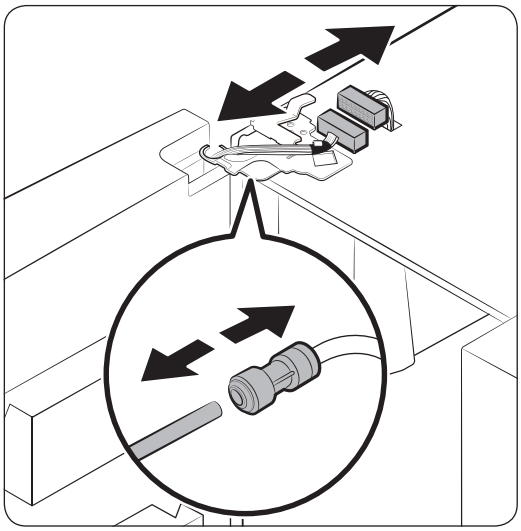

2. Συνδέστε τους δύο συνδέσμους στην αριστερή πόρτα. Η θέση των συνδέσμων διαφέρει, ανάλογα με το μοντέλο.

⚠ **ΠΡΟΣΟΧΗ**

- Μην αφαιρείτε και τις δύο πόρτες συγχρόνως. Φροντίστε να αφαιρείτε μία πόρτα κάθε φορά. Διαφορετικά, οποιαδήποτε από τις πόρτες ενδέχεται να πέσει και να προκαλέσει τραυματισμό.
- Βεβαιωθείτε ότι το ψυγείο έχει πάψει να λειτουργεί, προτού αποσυνδέσετε τους συνδέσμους.

3. Αποσυνδέστε τον σωλήνα του νερού από τον σύνδεσμο στην αριστερή πόρτα, όπως φαίνεται στην εικόνα.

Untitled-61 25 2017-06-28 6:07:04

Εγκατάσταση

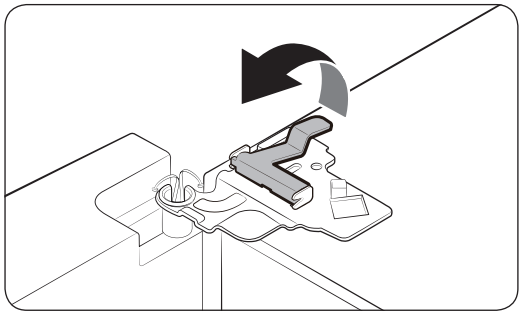

4. Τραβήξτε με προσοχή τον σφιγκτήρα προς τα επάνω, σε πολλαπλά βήματα. Για να αποτραπούν τραυματισμοί των δακτύλων, μην ασκείτε αιφνίδια δύναμη στον σφιγκτήρα.

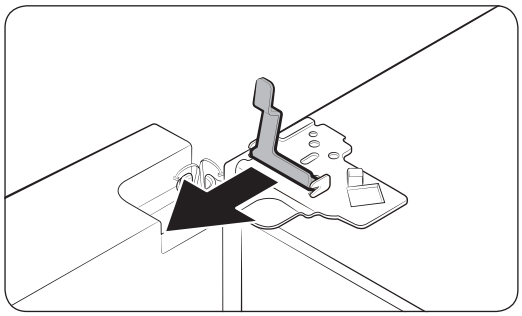

5. Τραβήξτε προς τα πάνω τον σφιγκτήρα για να τον αφαιρέσετε.

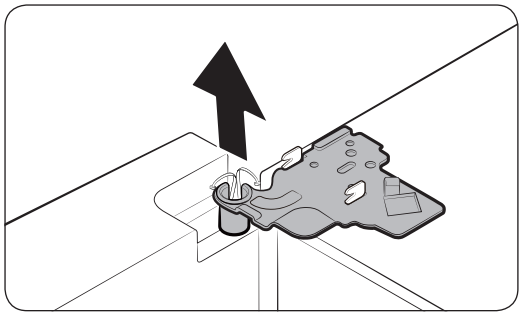

6. Ανοίξτε την πόρτα υπό γωνία 90 μοιρών. Συγκρατώντας την πόρτα, αφαιρέστε τον επάνω μεντεσέ.

Untitled-61 26 2017-06-28 6:07:05

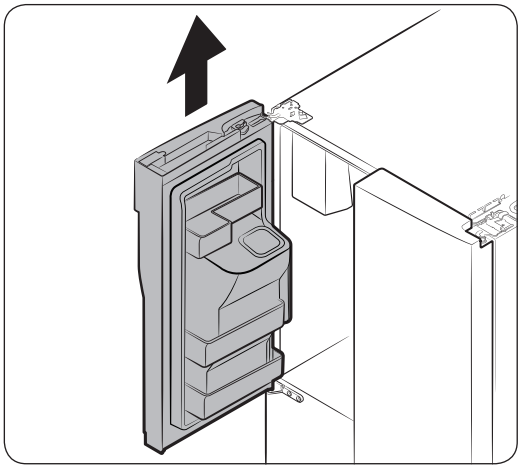

7. Ανασηκώστε προσεκτικά την πόρτα κατακόρυφα, για να την αφαιρέσετε. Μην ασκείτε υπερβολική δύναμη στην πόρτα. Η πόρτα μπορεί να πέσει, προκαλώντας τραυματισμό.
8. Ακουμπήστε την πόρτα κάτω, σε επίπεδη επιφάνεια.
9. Επαναλάβετε τα παραπάνω βήματα για την άλλη πόρτα.

Αποσυναρμολόγηση των πορτών του καταψύκτη

⚠ **ΠΡΟΣΟΧΗ**

- Φροντίστε να αφαιρέσετε τις πόρτες του ψυγείου προτού αφαιρέσετε την πόρτα του καταψύκτη.
- Δώστε προσοχή όταν αποσυνδέετε τους κάτω συνδέσμους.

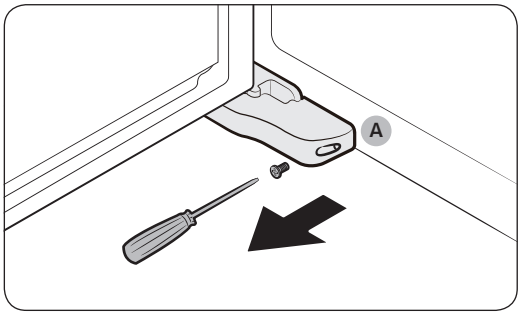

1. Με την πόρτα του καταψύκτη ανοιχτή, χρησιμοποιήστε ένα κατσαβίδι Phillips για να αφαιρέσετε την βίδα που συγκρατεί το **κάλυμμα (A)** του ρυθμιζόμενου ποδιού.

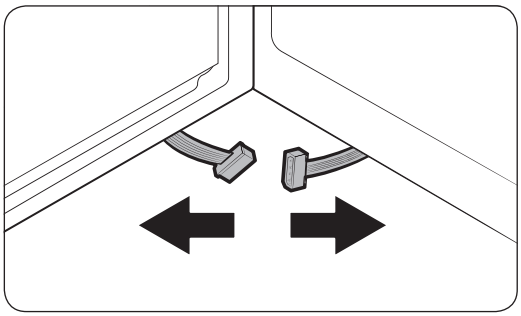

2. Στη συνέχεια, αποσυνδέστε τους συνδέσμους.

Untitled-61 27 2017-06-28 6:07:05

Εγκατάσταση

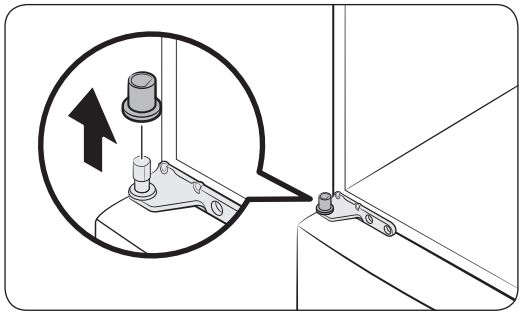

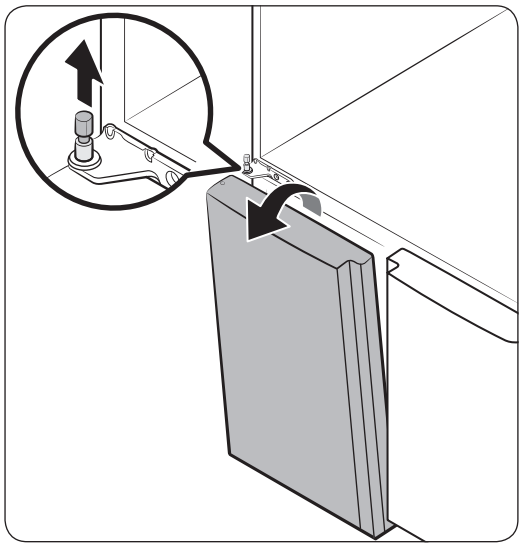

3. Τραβήξτε προς τα επάνω το πώμα του μεσαίου μεντεσέ, στο επάνω μέρος της πόρτας του καταψύκτη.
4. Τραβήξτε προς τα έξω τον άξονα του μεντεσέ και, στη συνέχεια, ωθήστε την πόρτα προς την κατεύθυνση του βέλους για να την αποσπάσετε.
5. Γείρετε την πόρτα προς τα εμπρός και, στη συνέχεια, σηκώστε την προσεκτικά για να την αφαιρέσετε. Προσέξτε να μην αγγίξετε τον μεσαίο μεντεσέ, που μπορεί να προκαλέσει ζημιά στην πόρτα.
6. Επαναλάβετε τα παραπάνω βήματα για την άλλη πόρτα.

Untitled-61 28 2017-06-28 6:07:05

Αποσύνδεση των πορτών του καταψύκτη

⚠ **ΠΡΟΣΟΧΗ**

- Προτού επανασυνδέσετε τις πόρτες, βεβαιωθείτε ότι έχουν συνδεθεί σωστά όλοι οι ηλεκτρικοί σύνδεσμοι.
- Η πόρτα του καταψύκτη πρέπει να επανατοποθετηθεί πριν από την πόρτα του ψυγείου.
- Προσέξτε να μην προκαλέσετε ζημιά ή να μην πατήσετε τα καλώδια, κατά τη διάρκεια αυτής της διαδικασίας.

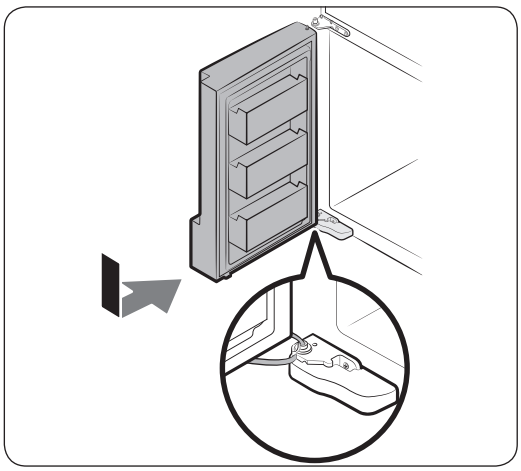

1. Εισαγάγετε την πόρτα του καταψύκτη στον κάτω μεντεσέ, ωθώντας την πόρτα του καταψύκτη προς την κατεύθυνση του βέλους.

⚠ **ΠΡΟΣΟΧΗ**

- Προσέξτε να μην προκαλέσετε ζημιά ή να μην πατήσετε τα καλώδια, κατά τη διάρκεια αυτής της διαδικασίας.

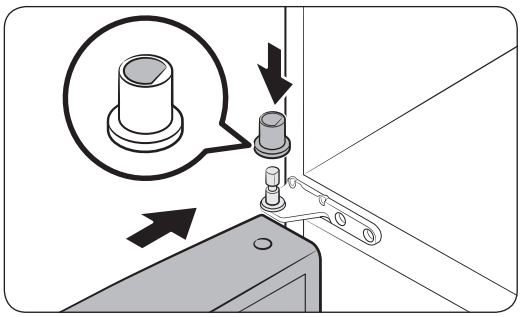

2. Τοποθετήστε τον άξονα του μεντεσέ στην οπή του μεντεσέ. Στη συνέχεια, κλείστε το πώμα του μεντεσέ. Σημειώστε ότι το πώμα του μεντεσέ μοιάζει με το γράμμα «D» στο κάτω μέρος, ώστε η επανατοποθέτηση να είναι δυνατή μόνο προς τη μία κατεύθυνση.

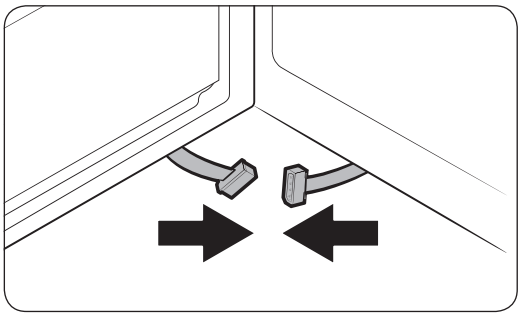

3. Με την πόρτα ανοιχτή, συνδέστε τους κάτω συνδέσμους προς την κατεύθυνση των βελών.

Untitled-61 29 2017-06-28 6:07:06

Εγκατάσταση

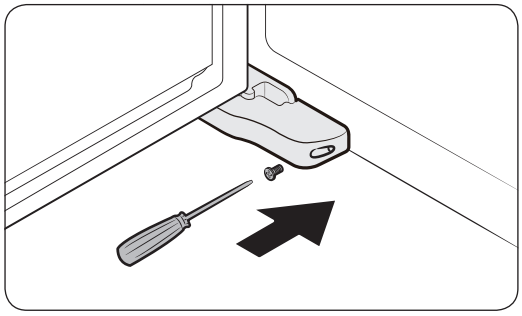

4. Τοποθετήστε το κάλυμμα του ποδιού ευθυγράμμισης, χρησιμοποιώντας ένα κατσαβίδι Phillips. Δώστε προσοχή ώστε να μην προκαλέσετε ζημιά ή να μην πατήσετε επάνω στους συνδέσμους.
5. Επαναλάβετε τα παραπάνω βήματα για την άλλη πόρτα.

Επανατοποθέτηση των πορτών του ψυγείου

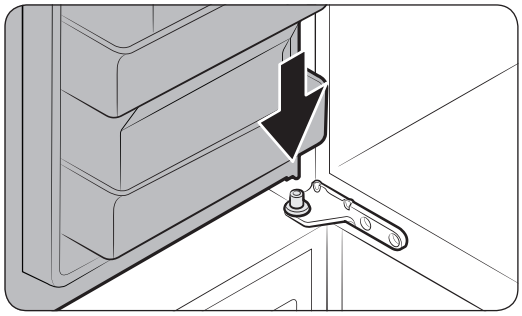

1. Συγκρατώντας την πόρτα ανοιχτή υπό γωνία μεγαλύτερη από 90 μοίρες, επανατοποθεήτστε την στον μεσαίο μεντεσέ.

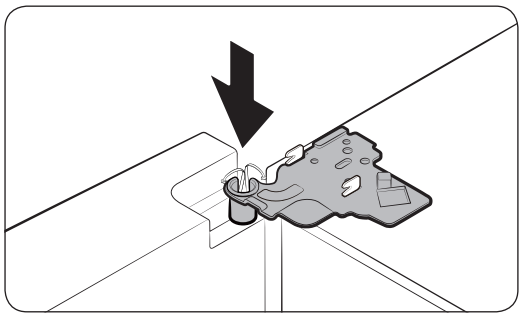

2. Τοποθετήστε τον επάνω μεντεσέ στη θέση του και, στη συνέχεια, εισαγάγετέ τον στην επάνω οπή της πόρτας.

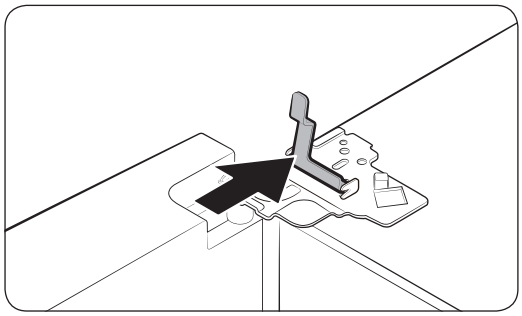

3. Τοποθετήστε τον σφιγκτήρα προς την κατεύθυνση του βέλους.

Untitled-61 30 2017-06-28 6:07:06

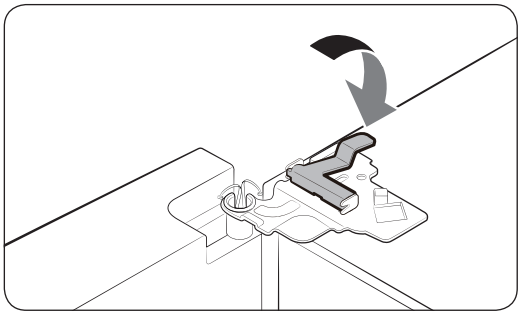

4. Σύρετε τον σφιγκτήρα προς τα πίσω, όπως φαίνεται στην εικόνα.

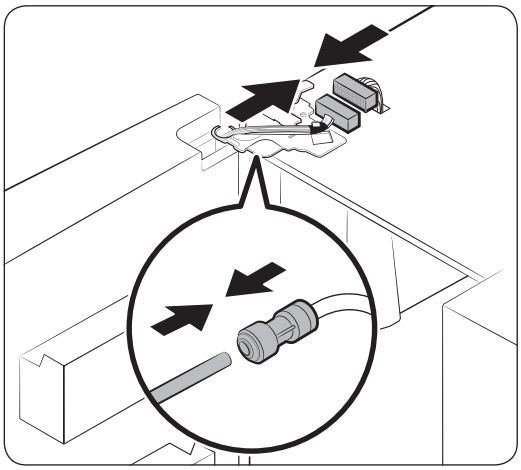

5. Συνδέστε τους συνδέσμους καλωδίων.

⚠ **ΠΡΟΣΟΧΗ**

- Βεβαιωθείτε ότι οι σύνδεσμοι καλωδίων έχουν συνδεθεί σωστά. Διαφορετικά, η οθόνη δεν λειτουργεί.

6. Συνδέστε τον σωλήνα νερού.

⚠ **ΠΡΟΣΟΧΗ**

- Για να αποτραπούν διαρροές νερού, βεβαιωθείτε ότι οι κόκκινοι σφιγκτήρες θα σφίξουν τον σύνδεσμο σωστά.
- Κρατήστε τα παιδιά μακριά από τα κλιπ.

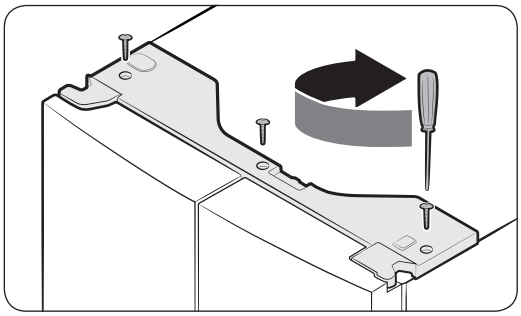

7. Επαναλάβετε τα παραπάνω βήματα για την άλλη πόρτα.

8. Προσαρτήστε το επάνω κάλυμμα με την εμπρός πλευρά του πρώτη και, στη συνέχεια, πιέστε τη ράχη του προς τα κάτω για να το τοποθετήσετε στη θέση του. Στη συνέχεια, σφίξτε τις βίδες (x3).

Untitled-61 31 2017-06-28 6:07:07

Εγκατάσταση

Εγκατάσταση βήμα προς βήμα

ΒΗΜΑ 1 Επιλέξτε μια θέση

Απαιτήσεις θέσης:

- Γερή και επίπεδη επιφάνεια χωρίς χαλί ή υλικό δαπέδου που ενδέχεται να εμποδίσει τον εξαερισμό
- Μακριά από άμεσο ηλιακό φως
- Επαρκής χώρος για άνοιγμα και κλείσιμο της πόρτας
- Μακριά από πηγές θερμότητας
- Χώρος για συντήρηση και επισκευή
- Εύρος θερμοκρασίας: μεταξύ 10 °C και 43 °C

Ενεργό εύρος θερμοκρασίας

Το ψυγείο έχει σχεδιαστεί ώστε να λειτουργεί κανονικά στο εύρος θερμοκρασίας που καθορίζεται από την ονομαστική τιμή της κατηγορίας του.

Κατηγορία	Σύμβολο	Εύρος θερμοκρασίας περιβάλλοντος (°C)	
		IEC 62552 (ISO 15502)	ISO 8561
Εκτεταμένη εύκρατη	SN	+10 έως +32	+10 έως +32
Εύκρατη	N	+16 έως +32	+16 έως +32
Υποτροπική	ST	+16 έως +38	+18 έως +38
Τροπική	T	+16 έως +43	+18 έως +43

ΣΗΜΕΙΩΣΗ

Η απόδοση ψύξης και η κατανάλωση ενέργειας του ψυγείου ενδέχεται να επηρεαστούν από τη θερμοκρασία περιβάλλοντος, τη συχνότητα ανοίγματος της πόρτας και τη θέση του ψυγείου. Συνιστούμε να προσαρμόσετε τις ρυθμίσεις θερμοκρασίας όπως απαιτείται.

Untitled-61 32 2017-06-28 6:07:07

Διάκενο

Για τις απαιτήσεις χώρου της εγκατάστασης, ανατρέξτε στις εικόνες και τον πίνακα παρακάτω.

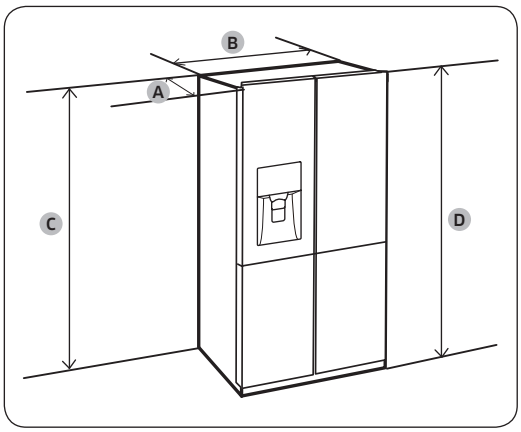

Βάθος «A»	733
Πλάτος «B»	908
Ύψος «C»	1797
Συνολικό ύψος «D»	1825

(μονάδες: mm)

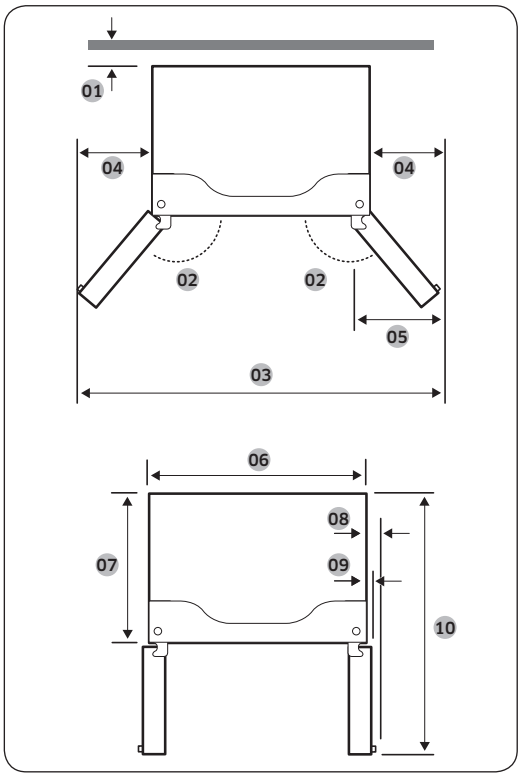

01 50 mm
02 125°
03 1515 mm
04 303 mm
05 305 mm
06 908 mm
07 610 mm
08 70 mm
09 43 mm
10 1083 mm

ΣΗΜΕΙΩΣΗ

Οι μετρήσεις στον παραπάνω πίνακα ενδέχεται να διαφέρουν, ανάλογα με τη μέθοδο μέτρησης.

Untitled-61 33 2017-06-28 6:07:07

Εγκατάσταση

ΒΗΜΑ 2 Σύνδεση WiFi

Μπορείτε να ελέγχετε το ψυγείο από απόσταση, χρησιμοποιώντας το κλειδί υλικού Smart Home που πωλείται ξεχωριστά. Για να αγοράσετε το κλειδί υλικού Smart Home, επισκεφτείτε τη διαδικτυακή τοποθεσία www.samsung.com και ακολουθήστε τις οδηγίες προϊόντος σχετικά με το κλειδί υλικού.

⚠ **ΠΡΟΣΟΧΗ**

- Υπάρχουν δύο τύποι κλειδιού υλικού Samsung Smart Home: το ένα είναι ειδικό για έξυπνες τηλεοράσεις Samsung και το άλλο είναι ειδικό για οικιακές συσκευές Samsung.
- Πρέπει να αγοράσετε το κλειδί υλικού Samsung Smart Home που είναι ειδικό για οικιακές συσκευές. Οποιοδήποτε άλλο κλειδί υλικού ενδέχεται να προκαλέσει βλάβη στο σύστημα.

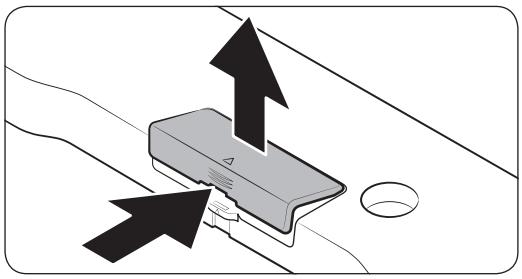

1. Πατήστε για ξεκλείδωμα της περιοχής του καλύμματος του κλειδιού υλικού με το βέλος.
2. Ανοίξτε το κάλυμμα του κλειδιού υλικού.

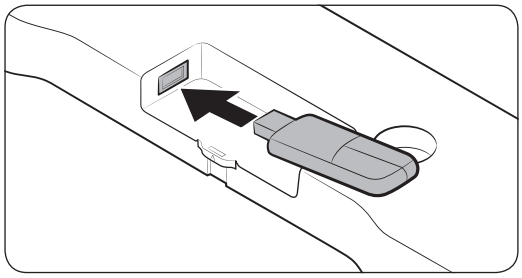

3. Εισαγάγετε το κλειδί υλικού Smart Home στη θύρα κλειδιού υλικού, με τη σωστή κατεύθυνση.

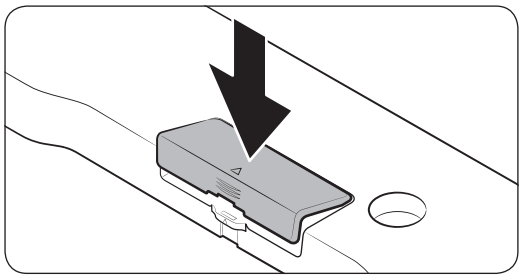

4. Εισαγάγετε πρώτα την επάνω περιοχή του καλύμματος του κλειδιού υλικού και, στη συνέχεια, κλείστε την κλειδαριά, όπως παρακάτω.

Untitled-61 34 2017-06-28 6:07:07

ΒΗΜΑ 3 Δάπεδο

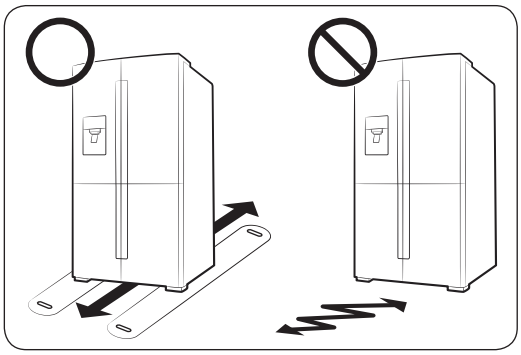

- Η επιφάνεια στην οποία θα εγκατασταθεί το ψυγείο πρέπει να αντέχει το βάρος ενός γεμάτου ψυγείου.
- Για να προστατεύσετε το δάπεδο, τοποθετήστε ένα μεγάλο κομμάτι χαρτόνι κάτω από το κάθε πόδι του ψυγείου.
- Αφού τοποθετήσετε το ψυγείο στην τελική του θέση, μην το μετακινείτε εκτός αν είναι απαραίτητο, ώστε να προστατεύσετε το δάπεδο. Αν πρέπει να το μετακινήσετε, τοποθετήστε παχύ χαρτί ή ύφασμα, όπως παλιά χαλιά, κατά μήκος της διαδρομής του.

ΣΗΜΕΙΩΣΗ

Εάν το ψυγείο δεν μπορεί να περάσει από την είσοδο, λόγω του μεγέθους του, ανατρέξτε στην ενότητα «Αφαίρεση της πόρτας για είσοδο», στο κεφάλαιο Εγκατάσταση.

ΒΗΜΑ 4 Προσαρμογή των ποδιών ευθυγράμμισης

ΠΡΟΣΟΧΗ

- Το ψυγείο πρέπει να τοποθετείται επίπεδο, σε ένα επίπεδο, στέρεο δάπεδο. Εάν αυτό δεν γίνει, ενδέχεται να προκληθεί ζημιά στο ψυγείο ή τραυματισμός.
- Η οριζοντίωση του ψυγείου πρέπει να γίνεται με το ψυγείο κενό. Βεβαιωθείτε ότι δεν υπάρχουν τρόφιμα μέσα στο ψυγείο.
- Για λόγους ασφαλείας, προσαρμόστε το μπροστινό μέρος λίγο πιο ψηλά από το πίσω μέρος.

Το ψυγείο μπορεί να οριζοντιωθεί χρησιμοποιώντας τα εμπρός πόδια, τα οποία διαθέτουν ειδική βίδα (εξάρτημα οριζοντίωσης) για αυτόν τον σκοπό. Χρησιμοποιήστε ένα κατσαβίδι για την οριζοντίωση.

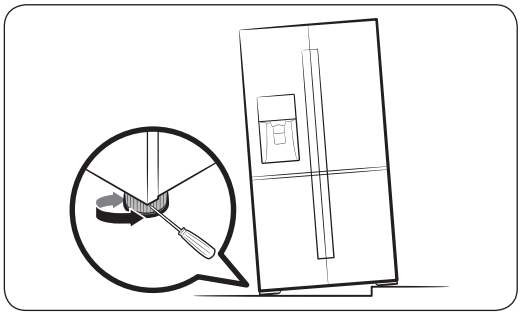

- Για να προσαρμόσετε το ύψος της αριστερής πλευράς: Τοποθετήστε ένα κατσαβίδι στο εξάρτημα οριζοντίωσης του εμπρός ποδιού της αριστερής πλευράς. Περιστρέψτε το εξάρτημα οριζοντίωσης δεξιόστροφα για να το ανυψώσετε ή αριστερόστροφα για να το χαμηλώσετε.
- Για να προσαρμόσετε το ύψος της δεξιάς πλευράς: Τοποθετήστε ένα κατσαβίδι στο εξάρτημα οριζοντίωσης του εμπρός ποδιού της δεξιάς πλευράς. Περιστρέψτε το εξάρτημα οριζοντίωσης δεξιόστροφα για να το ανυψώσετε ή αριστερόστροφα για να το χαμηλώσετε.

Untitled-61 35 2017-06-28 6:07:08

Εγκατάσταση

ΒΗΜΑ 5 Ρυθμίστε το ύψος της πόρτας και το κενό της πόρτας

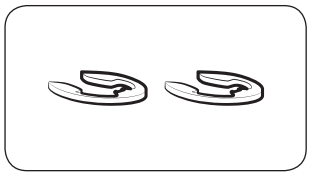

Δακτύλιος συγκράτησης

Το ύψος της πόρτας μπορεί να ρυθμιστεί με τη χρήση των παρεχόμενων δακτυλίων συγκράτησης, που διατίθενται σε 4 διαφορετικά μεγέθη (1 mm, 1,5 mm, 2 mm και 2,5 mm).

Για να ρυθμίσετε το ύψος μιας πόρτας

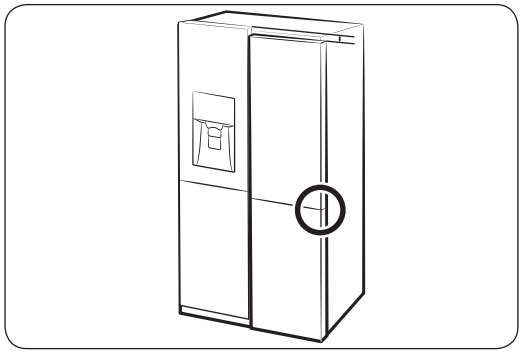

1. Ελέγξτε τη διαφορά ύψους μεταξύ των πορτών και, στη συνέχεια, ανασηκώστε και συγκρατήστε την κάτω πόρτα.

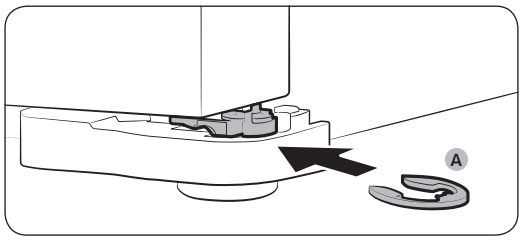

2. Τοποθετήστε έναν **δακτύλιο συγκράτησης (A)** κατάλληλου μεγέθους μεταξύ της πόρτας και του μεντεσέ, όπως φαίνεται στην εικόνα.

⚠ **ΠΡΟΣΟΧΗ**

- Εισαγάγετε μόνο έναν δακτύλιο συγκράτησης για τον σκοπό αυτόν. Δύο ή περισσότεροι δακτύλιοι συγκράτησης μπορεί να φύγουν από τη θέση τους ή να ακούγεται ένας ήχος τριψίματος.
- Διατηρήστε τους δακτυλίους συγκράτησης σε μέρος που δεν τους φτάνουν τα παιδιά και φυλάξτε τους για μελλοντική χρήση.
- Μην ανασηκώνετε την πόρτα υπερβολικά. Η πόρτα ενδέχεται να ακουμπήσει και προκαλέσει ζημιά στο επάνω κάλυμμα.

Untitled-61 36 2017-06-28 6:07:08

Διόρθωση του διάκενου της πόρτας

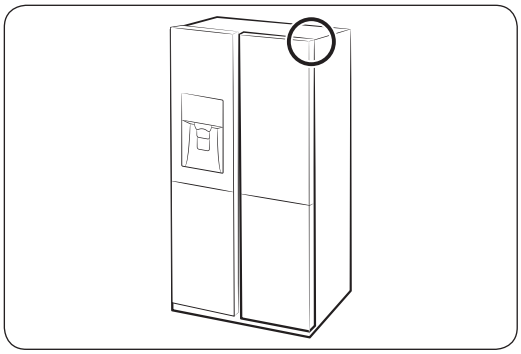

Τα διάκενα των πορτών μπορούν να διορθωθούν με τη χρήση του μπουλονιού ρύθμισης κενού, στην επάνω δεξιά γωνία του ψυγείου.

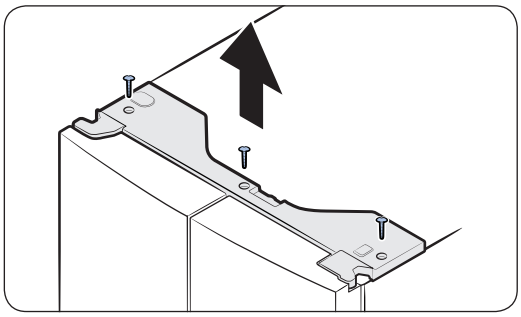

1. Έχοντας την πόρτα κλειστή, χρησιμοποιήστε ένα **κατσαβίδι Phillips** για να αφαιρέσετε τις 3 βίδες στο επάνω κάλυμμα, με τους συνδέσμους καλωδίων.

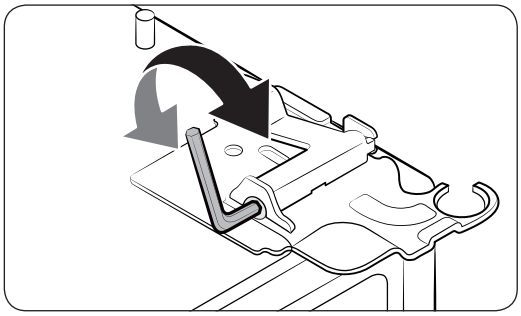

2. Χρησιμοποιήστε ένα **κλειδί άλλεν** 4 mm (δεν παρέχεται) για να διορθώσετε το διάκενο μεταξύ δύο πορτών.
   - Για να διευρύνετε το διάκενο, περιστρέψτε το μπουλόνι ρύθμισης κενού δεξιόστροφα.
   - Για να μειώσετε το διάκενο, περιστρέψτε το μπουλόνι ρύθμισης κενού αριστερόστροφα.
3. Όταν τελειώσετε, επανατοποθετήστε το επάνω κάλυμμα.

⚠ **ΠΡΟΣΟΧΗ**

Οι ηλεκτρικοί σύνδεσμοι πρέπει να είναι ακέραιοι κατά τη διάρκεια αυτής της διαδικασίας. Προσέξτε να μην εμπλακούν τα καλώδια των συνδέσμων ή να μην αποκολληθεί η επίστρωση.

Untitled-61 37 2017-06-28 6:07:08

Εγκατάσταση

ΒΗΜΑ 6 Συνδέστε σε πηγή νερού

⚠ **ΠΡΟΣΟΧΗ**

- Χρησιμοποιήστε τα νέα σετ εύκαμπτων σωλήνων που παρέχονται μαζί με τη συσκευή, και μην επαναχρησιμοποιήσετε τα παλιά σετ εύκαμπτων σωλήνων.
- Ο σωλήνας νερού πρέπει να συνδεθεί από εκπαιδευμένο τεχνικό.
- Η εγγύηση του ψυγείου σας δεν καλύπτει την εγκατάσταση του σωλήνα νερού. Η εγκατάσταση του σωλήνα νερού θα γίνει με δικά σας έξοδα, εκτός εάν η αμοιβή για την εγκατάσταση περιλαμβάνεται στην τιμή πώλησης από το κατάστημα.
- Η Samsung δεν αναλαμβάνει καμία ευθύνη για την εγκατάσταση του σωλήνα νερού. Εάν υπάρξουν διαρροές νερού, επικοινωνήστε με τον τεχνικό εγκατάστασης του σωλήνα νερού.

Για συνδέσετε το σωλήνα κρύου νερού στον εύκαμπτο σωλήνα φιλτραρίσματος νερού

⚠ **ΠΡΟΣΟΧΗ**

- Βεβαιωθείτε ότι ο εύκαμπτος σωλήνας φιλτραρίσματος νερού έχει συνδεθεί σε έναν σωλήνα παροχής κρύου, πόσιμου νερού. Η σύνδεση με τον αγωγό του ζεστού νερού, μπορεί να προκαλέσει βλάβη στο σύστημα καθαρισμού.

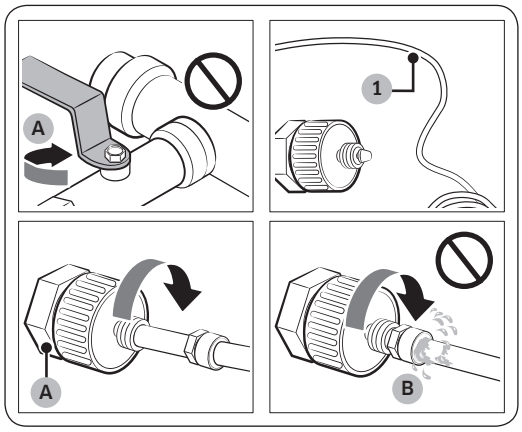

A. Κλείστε την κεντρική παροχή νερού

B. Χωρίς κενά

1. Κλείστε την παροχή νερού, κλείνοντας την κεντρική βαλβίδα νερού.
2. Εντοπίστε το **σωλήνα νερού (1)** που παρέχει κρύο, πόσιμο νερό.
3. Ακολουθήστε τις οδηγίες της ενότητας «Εγκατάσταση του σωλήνα νερού», για να συνδέσετε το σωλήνα νερού.
4. Αφού ολοκληρωθεί η σύνδεση, ανοίξτε την κεντρική βαλβίδα νερού και διανείμετε περίπου 3 λίτρα νερού. Έτσι θα απομακρύνετε τους ρύπους από το εσωτερικό του σωλήνα.

Untitled-61 38 2017-06-28 6:07:09

Για σύνδεση του εύκαμπτου σωλήνα φιλτραρίσματος νερού στο σωλήνα νερού

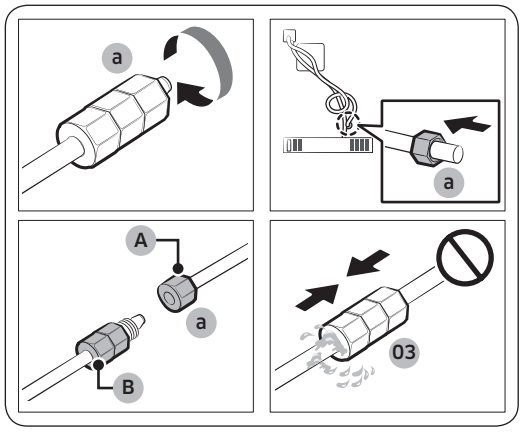

A. Σωλήνας νερού της συσκευής

B. Σωλήνας νερού του κιτ

1. Ξεβιδώστε και αφαιρέστε το **παξιμάδι συμπίεσης (a)** από το σωλήνα νερού του ψυγείου και τοποθετήστε το στον εύκαμπτο σωλήνα φιλτραρίσματος νερού.
2. Σφίξτε το **παξιμάδι συμπίεσης (a)** για να συνδέσετε τον εύκαμπτο σωλήνα φιλτραρίσματος νερού και το σωλήνα νερού.
3. Ανοίξτε την κεντρική βαλβίδα νερού και ελέγξτε για τυχόν διαρροές.
4. Εάν δεν υπάρχουν διαρροές, διανείμετε περίπου 3 λίτρα νερού προτού χρησιμοποιήσετε το ψυγείο για την απομάκρυνση των ρύπων από το εσωτερικό του συστήματος φιλτραρίσματος νερού.

Για την επισκευή του σωλήνα νερού

⚠ **ΠΡΟΣΟΧΗ**

Ο σωλήνας νερού πρέπει να επισκευαστεί από εκπαιδευμένο επαγγελματία. Εάν αντιμετωπίσετε διαρροή νερού, επικοινωνήστε με ένα τοπικό κέντρο σέρβις της Samsung ή με τον τεχνικό εγκατάστασης του σωλήνα νερού.

ΒΗΜΑ 7 Αρχικές ρυθμίσεις

Μετά την ολοκλήρωση των παρακάτω βημάτων, το ψυγείο θα πρέπει να είναι πλήρως λειτουργικό.

1. Συνδέστε το καλώδιο ρεύματος στην πρίζα για να ενεργοποιήσετε το ψυγείο.
2. Ανοίξτε την πόρτα και βεβαιωθείτε ότι ανάβει η εσωτερική λυχνία.
3. Ρυθμίστε τη θερμοκρασία στη χαμηλότερη τιμή και περιμένετε για περίπου μία ώρα. Στη συνέχεια, ο καταψύκτης θα είναι ελαφρώς κρύος και το μοτέρ θα λειτουργεί ομαλά.
4. Περιμένετε μέχρι το ψυγείο να φτάσει στη ρυθμισμένη θερμοκρασία. Πλέον το ψυγείο είναι έτοιμο για χρήση.

ΒΗΜΑ 8 Τελικός έλεγχος

Όταν ολοκληρωθεί η εγκατάσταση, επιβεβαιώστε τα εξής:

- Το ψυγείο είναι συνδεδεμένο σε μια πρίζα και είναι γειωμένο σωστά.
- Το ψυγείο είναι εγκατεστημένο σε μια επίπεδη και ομαλή επιφάνεια, σε εύλογη απόσταση από τον τοίχο ή το ντουλάπι.
- Το ψυγείο είναι οριζόντιο και στηρίζεται σταθερά στο δάπεδο.
- Η πόρτα ανοίγει και κλείνει εύκολα, ενώ η εσωτερική λυχνία ανάβει αυτόματα όταν ανοίγετε την πόρτα.

Untitled-61 39 2017-06-28 6:07:09

Λειτουργίες

Πίνακας δυνατοτήτων

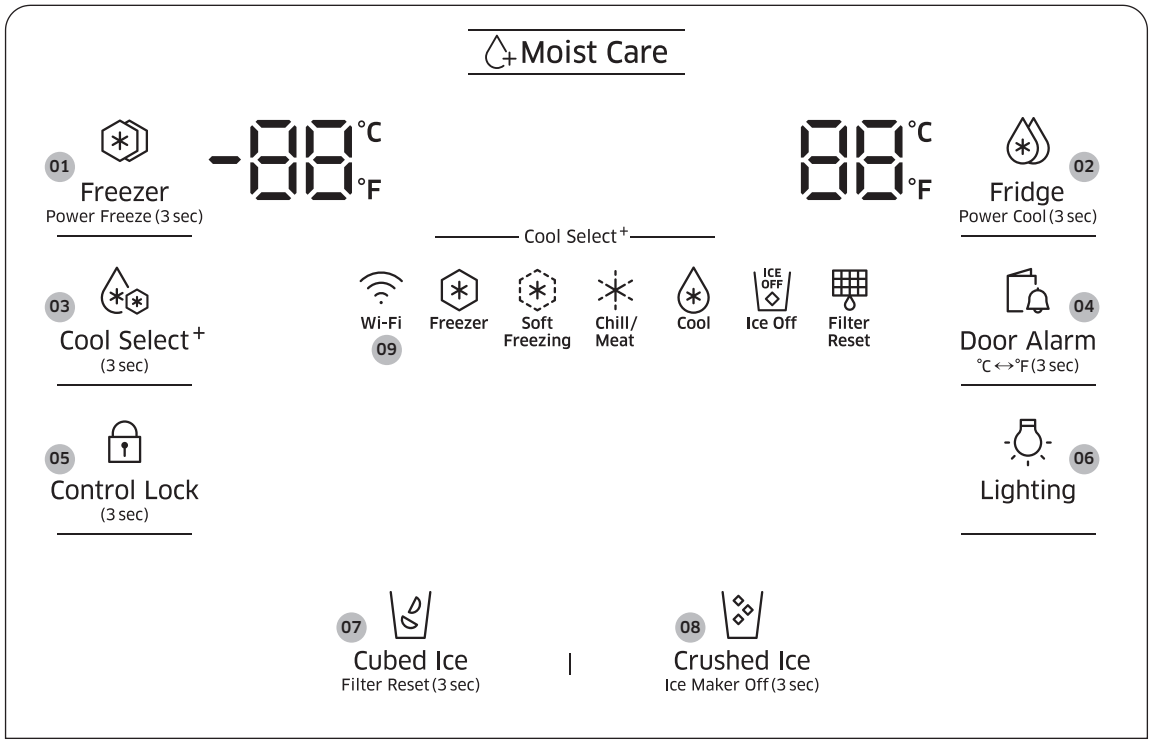

01 Freezer (Καταψύκτης) / Power Freeze (Γρήγορη κατάψυξη)

02 Fridge (Ψυγείο) / Power Cool (Γρήγορη ψύξη)

03 Cool Select+ (Επιλογή ψύξης+)

04 Door Alarm (Ειδοποίηση πόρτας) / °C ↔°F

05 Control Lock (Κλείδωμα ελέγχου)

06 Lighting (Φωτισμός)

07 Cubed Ice (Πάγος σε κύβους) / Filter Reset (Επαναφορά ρυθμίσεων φίλτρου)

08 Crushed Ice (Θρυμματισμένος πάγος) / Ice Maker Off (Απενεργοποίηση παρασκευαστή πάγου)

09 Σύνδεση δικτύου

Untitled-61 40 2017-06-28 6:07:09

01 Καταψύκτης / Γρήγορη κατάψυξη (3 δευτ.)

Freezer (Καταψύκτης)	Το κουμπί **Freezer (Καταψύκτης)** μπορεί να χρησιμοποιηθεί για τη ρύθμιση της θερμοκρασίας του καταψύκτη ή για την ενεργοποίηση της λειτουργίας Γρήγορη κατάψυξη. Διαθέσιμες θερμοκρασίες μεταξύ -15 °C και -23 °C.
Power Freeze (Γρήγορη κατάψυξη)	Η λειτουργία Γρήγορη κατάψυξη επιταχύνει τη διαδικασία κατάψυξης στη μέγιστη ταχύτητα ανεμιστήρα. Ο καταψύκτης λειτουργεί συνεχώς σε πλήρη ισχύ για αρκετές ώρες και, στη συνέχεια, επανέρχεται στην προηγούμενη θερμοκρασία. • Για να ενεργοποιήσετε τη λειτουργία Γρήγορη κατάψυξη, πατήστε και κρατήστε πατημένο το κουμπί **Freezer (Καταψύκτης)** για 3 δευτερόλεπτα. Η αντίστοιχη ενδεικτική λυχνία (❄) ανάβει και το ψυγείο επιταχύνει αυτόματα τη διαδικασία ψύξης. • Για να απενεργοποιήσετε τη λειτουργία, πατήστε και κρατήστε πατημένο ξανά το κουμπί **Freezer (Καταψύκτης)** για 3 δευτερόλεπτα. Ο καταψύκτης επανέρχεται στην προηγούμενη ρύθμιση θερμοκρασίας. • Για να καταψύξετε μεγάλες ποσότητες τροφίμων, ενεργοποιήστε τη λειτουργία Γρήγορη κατάψυξη για τουλάχιστον 20 ώρες προτού τοποθετήσετε τα τρόφιμα στον καταψύκτη. **ΣΗΜΕΙΩΣΗ** Η χρήση της λειτουργίας Γρήγορη κατάψυξη αυξάνει την κατανάλωση ενέργειας. Αν δεν σκοπεύετε να τη χρησιμοποιήσετε, απενεργοποιήστε την για να επανέλθετε στην προηγούμενη θερμοκρασία.

02 Ψυγείο / Γρήγορη ψύξη (3 δευτ.)

Fridge (Ψυγείο)	Το κουμπί **Fridge (Ψυγείο)** μπορεί να χρησιμοποιηθεί για τη ρύθμιση της θερμοκρασίας του ψυγείου ή για την ενεργοποίηση/απενεργοποίηση της λειτουργίας Γρήγορη ψύξη. Μπορείτε να ρυθμίσετε μη αυτόματα τη θερμοκρασία ψύξης για το ψυγείο. Η ένδειξη θερμοκρασίας σάς ενημερώνει για την τρέχουσα ρυθμισμένη ή επιλεγμένη θερμοκρασία. Συνεχίστε να πατάτε το κουμπί **Fridge (Ψυγείο)** για να επιλέξετε την επιθυμητή θερμοκρασία, μεταξύ 1 °C και 7 °C.
Power Cool (Γρήγορη ψύξη)	Η λειτουργία Γρήγορη ψύξη επιταχύνει τη διαδικασία ψύξης στη μέγιστη ταχύτητα ανεμιστήρα. Αυτή η λειτουργία είναι χρήσιμη για τη γρήγορη ψύξη φαγητού που χαλάει γρήγορα ή αφού η πόρτα έχει παραμείνει ανοιχτή για κάποιο χρονικό διάστημα. Το ψυγείο λειτουργεί συνεχώς σε πλήρη ισχύ για αρκετές ώρες και, στη συνέχεια, επανέρχεται στην προηγούμενη θερμοκρασία. Πατήστε παρατεταμένα το κουμπί **Fridge (Ψυγείο)** επί 3 δευτερόλεπτα.

Untitled-61 41 2017-06-28 6:07:09

Λειτουργίες

ΣΗΜΕΙΩΣΗ

Όταν αλλάζετε την θερμοκρασία στην οθόνη ενδείξεων, η οθόνη εμφανίζει την πραγματική θερμοκρασία στο εσωτερικό του ψυγείου, ωσότου η θερμοκρασία να αντιστοιχιστεί με την θερμοκρασία που ορίσατε. Στη συνέχεια, η οθόνη ενδείξεων εμφανίζει τη νέα θερμοκρασία που ρυθμίσατε. Σημειώστε ότι θα χρειαστεί κάποιος χρόνος ωσότου το ψυγείο να φθάσει στην καινούρια θερμοκρασία. Αυτό είναι φυσιολογικό. Σε αυτό το χρονικό διάστημα, δεν χρειάζεται να ρυθμίσετε και πάλι την θερμοκρασία.

03 Επιλογή ψύξης+

Με τη λειτουργία Επιλογή ψύξης, μπορείτε να διευθετήσετε οργανωμένα τρόφιμα στον θάλαμο επιλογής ψύξης, ο οποίος βρίσκεται στο κάτω δεξιό μέρος του ψυγείου. Πατήστε παρατεταμένα το κουμπί **Cool Select+ (Επιλογή ψύξης+)** επί 3 δευτερόλεπτα και, στη συνέχεια, πατήστε για εναλλαγή μεταξύ των λειτουργιών. Αφού επιλεχθεί η επιθυμητή λειτουργία, ελευθερώστε το κουμπί. Υπάρχουν 4 λειτουργίες διαθέσιμες, ως εξής:

Freezer (Καταψύκτης)	Επιλέξτε **Freezer (Καταψύκτης)**, για να ρυθμίσετε τον θάλαμο επιλογής ψύξης στην ίδια θερμοκρασία με τον καταψύκτη. Αυτή η ρύθμιση είναι χρήσιμη για να διατηρείτε τα κατεψυγμένα τρόφιμα φρέσκα.
Soft Freezing (Απαλή κατάψυξη)	Επιλέξτε **Soft Freezing (Απαλή κατάψυξη)** για να ορίσετε τη θερμοκρασία του θαλάμου επιλογής ψύξης στους -5 °C. Αυτή η ρύθμιση είναι χρήσιμη για τη διατήρηση του κρέατος και των ψαριών φρέσκων για μεγάλο χρονικό διάστημα.
Chill/Meat (Ψύξη/Κρέας)	Επιλέξτε **Chill/Meat (Ψύξη/Κρέας)** για να ορίσετε τη θερμοκρασία του θαλάμου επιλογής ψύξης στους -1 °C. Αυτή η ρύθμιση είναι χρήσιμη για να διατηρείτε προϊόντα ντελικατέσεν, όπως μπριζόλες, ψάρια, μπέικον και τυριά.
Cool (Φρεσκάδα)	Επιλέξτε **Cool (Φρεσκάδα)** για να ορίσετε τη θερμοκρασία του θαλάμου επιλογής ψύξης στους 2 °C. Αυτή η λειτουργία είναι χρήσιμη για τη συντήρηση τροφίμων για γενικούς σκοπούς, όπως η συντήρηση νερού, χυμών, αναψυκτικών και μπύρας.

ΠΡΟΣΟΧΗ

- Όταν ενεργοποιείτε ή απενεργοποιείτε τη λειτουργία, ενδέχεται να σταλάξει αίμα από το κρέας ή υγρασία από τα άλλα τρόφιμα, λόγω της διαφοράς θερμοκρασίας.
- Μην αποθηκεύετε κρέας ή άλλα τρόφιμα στον θάλαμο επιλογής ψύξης με τις ρυθμίσεις του ψυγείου. Το κρέας ή τα τρόφιμα ενδέχεται να χαλάσουν.

ΣΗΜΕΙΩΣΗ

Εάν το κουμπί δεν ενεργοποιείται, βεβαιωθείτε ότι είναι ξεκλείδωτο. Πατήστε παρατεταμένα το κουμπί **Control Lock (Κλείδωμα ελέγχου)** επί περισσότερα από 3 δευτερόλεπτα, ωσότου απενεργοποιηθεί το εικονίδιο κλειδώματος. Στη συνέχεια, πατήστε παρατεταμένα το κουμπί **Cool Select+ (Επιλογή ψύξης+)** επί περισσότερα από 3 δευτερόλεπτα, για να αλλάξετε τη λειτουργία.

Untitled-61 42 2017-06-28 6:07:09

04 Ειδοποίηση πόρτας / ℃ ↔ ℉ (3 δευτ.)

Door Alarm (Ειδοποίηση πόρτας)	Μπορείτε να ορίσετε την ειδοποίηση για κάποια υπενθύμιση. Αν η πόρτα παραμείνει ανοιχτή για περισσότερο από 2 λεπτά, ακούγεται ο ήχος ειδοποίησης και αναβοσβήνει η ενδεικτική λυχνία ειδοποίησης. Μπορείτε να ενεργοποιήσετε και να απενεργοποιήσετε εναλλακτικά την ειδοποίηση πατώντας το κουμπί **Door Alarm (Ειδοποίηση πόρτας)**. Η ειδοποίηση ενεργοποιείται ως εργοστασιακή προεπιλογή.
℃ ↔ ℉	Το κουμπί **Door Alarm (Ειδοποίηση πόρτας)** μπορεί να χρησιμοποιηθεί για αλλαγή της κλίμακας θερμοκρασίας μεταξύ βαθμών Κελσίου και Φαρενάιτ. Για να αλλάξετε την κλίμακα θερμοκρασίας, πατήστε παρατεταμένα το κουμπί **Door Alarm (Ειδοποίηση πόρτας)** επί 3 δευτερόλεπτα για να αλλάξει η τρέχουσα κλίμακα θερμοκρασίας.

05 Κλείδωμα ελέγχου (3 δευτ.)

Control Lock (Κλείδωμα ελέγχου)	Για να αποτρέψετε τυχαίους χειρισμούς, πατήστε παρατεταμένα το κουμπί **Control Lock (Κλείδωμα ελέγχου)** επί 3 δευτερόλεπτα. Όλα τα χειριστήρια θα είναι απενεργοποιημένα και η ενδεικτική λυχνία (🔒) θα είναι αναμμένη. Για να απενεργοποιήσετε τη λειτουργία, πατήστε και κρατήστε πατημένο ξανά το κουμπί για 3 δευτερόλεπτα. Τα χειριστήρια θα είναι ενεργοποιημένα ως συνήθως.
Έλεγχος ταυτότητας συσκευής	Όταν συνδέετε το ψυγείο με την εφαρμογή Samsung Smart Home ή έξυπνες συσκευές της Samsung, όπως έξυπνες τηλεοράσεις Samsung, ακολουθήστε τις οδηγίες της εφαρμογής ή της συσκευής στην οθόνη και κρατήστε πατημένο το κουμπί **Control Lock (Κλείδωμα ελέγχου)** για 5 δευτερόλεπτα. Προτού ξεκινήσει η διαδικασία ελέγχου ταυτότητας, εμφανίζεται η ένδειξη «**on (ενεργοποίηση)**» για 5 δευτερόλεπτα στην οθόνη θερμοκρασίας. Σημειώστε ότι η λειτουργία Κλείδωμα ελέγχου δεν επηρεάζεται από αυτόν τον έλεγχο ταυτότητας.

06 Φωτισμός

Lighting (Φωτισμός)	Ως προεπιλογή, η λυχνία του διανεμητή ανάβει μόνο όταν χρησιμοποιείται ο διανεμητής. Για να εξακολουθήσει να ανάβει η λυχνία του διανεμητή, πατήστε το κουμπί **Lighting (Φωτισμός)**. Ανάβει επίσης και η ένδειξη φωτισμού. Για να σβήσετε τη λυχνία, πατήστε και πάλι το κουμπί **Lighting (Φωτισμός)**.

Untitled-61 43 2017-06-28 6:07:09

Λειτουργίες

07 Πάγος σε κύβους / Επαναφορά ρυθμίσεων φίλτρου (3 δευτ.)

Cubed Ice (Πάγος σε κύβους)	Μπορείτε να επιλέξετε έναν τύπο πάγου. Πατήστε το κουμπί **Cubed Ice (Πάγος σε κύβους)** για να γίνει διανομή πάγου σε κύβους. Η αντίστοιχη ενδεικτική λυχνία ανάβει.
Filter Reset (Επαναφορά ρυθμίσεων φίλτρου)	Μετά από περίπου 6 μήνες (περίπου 1200 L) χρήσης του αρχικού φίλτρου νερού, η ενδεικτική λυχνία του φίλτρου γίνεται κόκκινη, για να σας υπενθυμίσει ότι χρειάζεται να αντικατασταθεί το φίλτρο. Εάν συμβεί αυτό, αντικαταστήστε το φίλτρο και πατήστε παρατεταμένα το κουμπί **Cubed Ice (Πάγος σε κύβους)** επί 3 δευτερόλεπτα. Ο κύκλος ζωής του φίλτρου θα επανεκκινηθεί και η ενδεικτική λυχνία του φίλτρου θα σβήσει. **ΣΗΜΕΙΩΣΗ** • Σε ορισμένες περιοχές υπάρχει σχετικά μεγάλη ποσότητα ασβεστίου στο νερό. Αυτό ενδέχεται να μειώσει τη διάρκεια ζωής του φίλτρου. Σε αυτές τις περιοχές, θα χρειαστεί να αντικαθιστάτε το φίλτρο νερού συχνότερα από ό,τι καθορίζεται παραπάνω. • Εάν δεν γίνεται σωστή διανομή του νερού, αντικαταστήστε το φίλτρο του νερού, γιατί αυτό συμβαίνει ότι το φίλτρο του νερού έχει φράξει.

08 Θρυμματισμένος πάγος / Απενεργοποίηση παρασκευαστή πάγου (3 δευτ.)

Crushed Ice (Θρυμματισμένος πάγος)	Μπορείτε να επιλέξετε έναν τύπο πάγου. Πατήστε το κουμπί **Crushed Ice (Θρυμματισμένος πάγος)** για να γίνει διανομή θρυμματισμένου πάγου. Η αντίστοιχη ενδεικτική λυχνία ανάβει.
Ice Maker Off (Απενεργοποίηση παρασκευαστή πάγου)	Για να απενεργοποιήσετε την παρασκευή πάγου, πατήστε παρατεταμένα επί 3 δευτερόλεπτα. Σε αυτήν τη λειτουργία, η παρασκευή πάγου είναι απενεργοποιημένη, ακόμα κι αν πατήσετε το κουμπί **Cubed Ice (Πάγος σε κύβους)** ή **Crushed Ice (Θρυμματισμένος πάγος)**.

Untitled-61 44 2017-06-28 6:07:09

09 Σύνδεση δικτύου

Μπορείτε να χρησιμοποιήσετε το προαιρετικό κλειδί υλικού Smart Home (πωλείται ξεχωριστά) για να ελέγχετε και να παρακολουθείτε το ψυγείο σας μέσω της εφαρμογής Samsung Smart Home. Για περισσότερες πληροφορίες, ανατρέξτε στην ενότητα «Samsung Smart Home».

ΣΗΜΕΙΩΣΗ

- Τα συνιστώμενα συστήματα κρυπτογράφησης περιλαμβάνουν τα WPA/TKIP και WPA2/AES. Δεν υποστηρίζονται τυχόν νεότερα ή μη τυποποιημένα πρωτόκολλα ελέγχου ταυτότητας Wi-Fi.
- Τα ασύρματα δίκτυα ενδέχεται να επηρεαστούν από το περιβάλλον ασύρματης επικοινωνίας.
- Αν ο πάροχος υπηρεσιών Διαδικτύου έχει καταχωρίσει τη διεύθυνση MAC του υπολογιστή ή του μόντεμ σας ώστε να το αναγνωρίζει, το κλειδί υλικού Smart Home ενδέχεται να μη συνδέεται στο Διαδίκτυο. Αν συμβεί αυτό, επικοινωνήστε με τον πάροχο υπηρεσιών Διαδικτύου για τεχνική υποστήριξη.
- Αν ο πάροχος υπηρεσιών Διαδικτύου έχει καταχωρίσει τη διεύθυνση MAC του υπολογιστή ή του μόντεμ σας ώστε να το αναγνωρίζει, το κλειδί υλικού Smart Home ενδέχεται να μη συνδέεται στο Διαδίκτυο. Αν συμβεί αυτό, επικοινωνήστε με τον πάροχο υπηρεσιών Διαδικτύου για τεχνική υποστήριξη.
- Για να διαμορφώσετε τις ρυθμίσεις του ασύρματου σημείου πρόσβασης (AP), ανατρέξτε στο εγχειρίδιο χρήσης του σημείου πρόσβασης.
- Οι ρυθμίσεις του τείχους προστασίας του συστήματος δικτύου που χρησιμοποιείτε ενδέχεται να αποτρέψουν τη σύνδεση στο Διαδίκτυο. Επικοινωνήστε με τον πάροχο υπηρεσιών Διαδικτύου για τεχνική υποστήριξη. Αν αυτό το σύμπτωμα συνεχίζει να παρουσιάζεται, επικοινωνήστε με το τοπικό επισκευαστικό κέντρο ή έμπορο λιανικής της Samsung.
- Το κλειδί υλικού Smart Home υποστηρίζει Wi-Fi 2,4 GHz με πρωτόκολλα IEEE 802.11 b/g/n και Soft-AP.
- Οι μη εγκεκριμένοι δρομολογητές ασύρματου δικτύου Wi-Fi ενδέχεται να μη συνδέονται με το κατάλληλο κλειδί υλικού Smart Home.

Untitled-61 45 2017-06-28 6:07:10

Λειτουργίες

Samsung Smart Home

Εγκατάσταση

Επισκεφτείτε το Google Play Store, το Galaxy Apps ή το Apple App Store και αναζητήστε την εφαρμογή «Samsung Smart Home». Λάβετε και εγκαταστήστε την εφαρμογή Samsung Smart Home που παρέχεται από τη Samsung Electronics στην έξυπνη συσκευή σας.

ΣΗΜΕΙΩΣΗ

- Η εφαρμογή Samsung Smart Home έχει σχεδιαστεί για Android 4.0 (ICS) ή νεότερη έκδοση και iOS 7.0 ή νεότερη έκδοση, ενώ είναι βελτιστοποιημένη για τα smartphone της Samsung (σειρές Galaxy S και Galaxy Note).
- Για βελτιωμένη απόδοση, η εφαρμογή Samsung Smart Home υπόκειται σε αλλαγές χωρίς προειδοποίηση ή διακοπή υποστήριξης, σύμφωνα με την πολιτική του κατασκευαστή.

Λογαριασμός Samsung

Για να χρησιμοποιήσετε την εφαρμογή, απαιτείται να καταχωρίσετε το δικό σας λογαριασμό Samsung. Αν δεν διαθέτετε λογαριασμό Samsung, ακολουθήστε τις οδηγίες της εφαρμογής στην οθόνη για να δημιουργήσετε δωρεάν έναν λογαριασμό Samsung.

Έναρξη χρήσης

1. Εισαγάγετε το κλειδί υλικού Smart Home στην αντίστοιχη θύρα του ψυγείου σας.
2. Εκτελέστε την εφαρμογή Samsung Smart Home και συνδεθείτε με το δικό σας λογαριασμό Samsung. Οι χρήστες iPhone απαιτείται να παρέχουν τα στοιχεία σύνδεσης κάθε φορά που αποκτούν πρόσβαση στην εφαρμογή.
3. Προσπελάστε την επιλογή **Devices (Συσκευές)** > εικονίδιο + και, στη συνέχεια, πατήστε **Refrigerator (Ψυγείο)**.
4. Ακολουθήστε τις οδηγίες στην οθόνη για να παρέχετε τις απαραίτητες πληροφορίες σχετικά με το δρομολογητή και, στη συνέχεια, πατήστε **Next (Επόμενο)**.
5. Πατήστε και κρατήστε πατημένο το κουμπί **Fridge (Ψυγείο)** για περισσότερα από 5 δευτερόλεπτα, μέχρι να εμφανιστεί στην οθόνη η ένδειξη «AP». Το ψυγείο σας θα καταχωριστεί στην εφαρμογή.
6. Όταν ολοκληρωθεί η καταχώριση της συσκευής, το εικονίδιο του ψυγείου θα εμφανιστεί στην εφαρμογή Samsung Smart Home.
7. Πατήστε το εικονίδιο του ψυγείου για να ανοίξετε τη σελίδα του ψυγείου.
8. Όταν πραγματοποιείται σύνδεση στο δίκτυο, ανάβει το εικονίδιο Wi-Fi στο ψυγείο.

Εφαρμογή ψυγείου

Ολοκληρωμένος έλεγχος

Μπορείτε να παρακολουθείτε και να ελέγχετε το ψυγείο σας, τόσο στο σπίτι όσο και εν κινήσει.

- Πατήστε το εικονίδιο του ψυγείου στην εφαρμογή Samsung Smart Home για να ανοίξετε τη σελίδα του ψυγείου.
- Ελέγξτε την κατάσταση λειτουργίας ή τις ειδοποιήσεις του ψυγείου σας και αλλάξτε τις επιλογές ή τις ρυθμίσεις, αν είναι απαραίτητο.

ΣΗΜΕΙΩΣΗ

Ορισμένες επιλογές ή ρυθμίσεις του ψυγείου ενδέχεται να μην είναι διαθέσιμες για απομακρυσμένο έλεγχο.

Untitled-61 46 2017-06-28 6:07:10

Βασικές δυνατότητες

Καταχωρίστε έξυπνες οικιακές συσκευές Samsung στο διακομιστή Samsung Smart Home για απομακρυσμένη πρόσβαση.

Επισκόπηση μενού

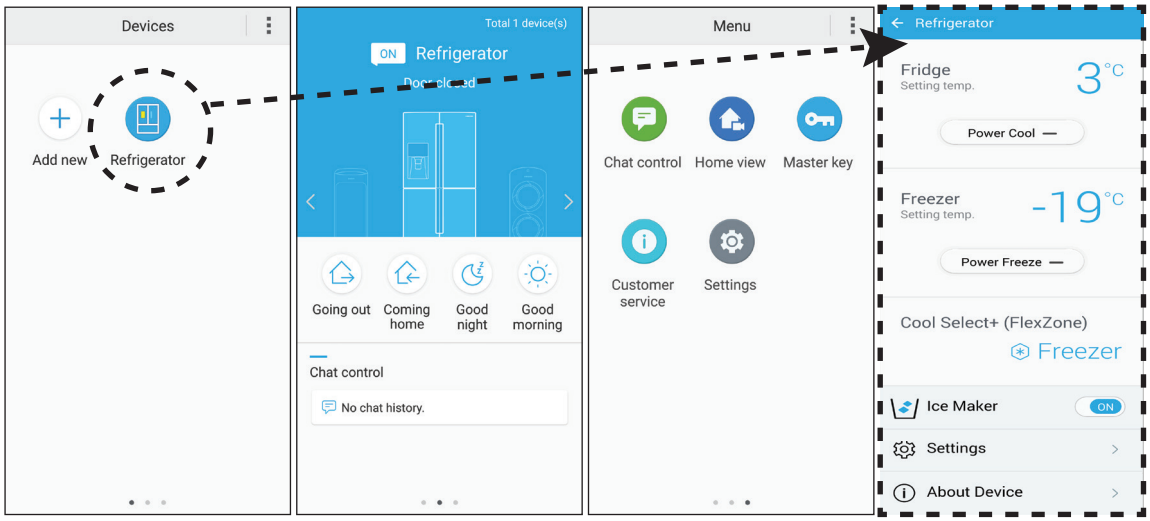

- Πατήστε το κουμπί **Refrigerator (Ψυγείο)** για να ανοίξετε τη σελίδα ρυθμίσεων του ψυγείου.
- Σαρώστε για μετακίνηση στην επόμενη σελίδα.

Chat control (Έλεγχος συνομιλίας)	Μπορείτε να ελέγχετε τις έξυπνες οικιακές συσκευές Samsung από απόσταση ή να ελέγχετε την κατάσταση λειτουργίας.
Home view (Προβολή σπιτιού) (μόνο για τα κατάλληλα μοντέλα)	Μπορείτε να παρακολουθείτε το σαλόνι σας χρησιμοποιώντας την ενσωματωμένη κάμερα μιας έξυπνης οικιακής συσκευής Samsung. Αυτή η δυνατότητα είναι διαθέσιμη μόνο με τα κατάλληλα μοντέλα.
Master key (Κεντρικό κλειδί)	Το κεντρικό κλειδί είναι σχεδιασμένο ώστε να ελέγχει το σύστημα κλειδώματος για διαφορετικές δραστηριότητες χρήστη, όπως είναι η έξοδος από το σπίτι, η επιστροφή στο σπίτι, η ώρα του βραδινού ύπνου και η ώρα του πρωινού ξυπνήματος. Αυτή η δυνατότητα είναι διαθέσιμη μόνο με τα κατάλληλα μοντέλα.
Customer service (Εξυπηρέτηση πελατών)	Μπορείτε να λάβετε το εγχειρίδιο χρήσης, ενώ παρέχονται επίσης στοιχεία επικοινωνίας για την εξυπηρέτηση πελατών.
Settings (Ρυθμίσεις)	Μπορείτε να ελέγξετε τη συνδεδεμένη συσκευή και τις πληροφορίες λογισμικού (έκδοση και άδειες ανοιχτού κώδικα), καθώς και να προσθέσετε συσκευές ή να επιλέξετε χώρα. Μπορείτε να προσομοιώσετε τη λειτουργία της τρέχουσας συσκευής, για λόγους επίδειξης.

Untitled-61 47 2017-06-28 6:07:11

Λειτουργίες

Ρυθμίσεις ψυγείου

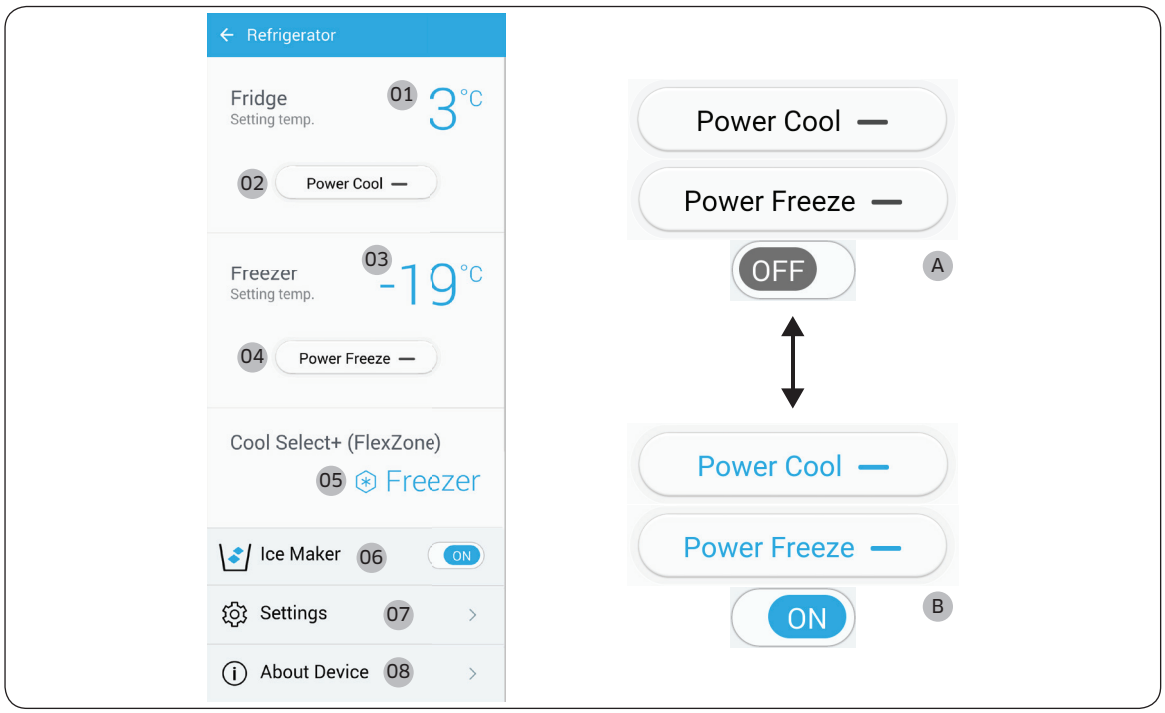

A: Απενεργοποιημένο (μαύρο)

B: Ενεργοποιημένο (μπλε)

Fridge (Ψυγείο)	**01** Εμφανίζεται η τρέχουσα ρυθμισμένη θερμοκρασία του ψυγείου. **02** Μπορείτε να ενεργοποιήσετε ή να απενεργοποιήσετε τη λειτουργία Γρήγορη ψύξη και να ελέγξετε τις τρέχουσες ρυθμίσεις.
Freezer (Καταψύκτης)	**03** Εμφανίζεται η τρέχουσα ρυθμισμένη θερμοκρασία του καταψύκτη. **04** Μπορείτε να ενεργοποιήσετε ή να απενεργοποιήσετε τη λειτουργία Γρήγορη κατάψυξη και να ελέγξετε τις τρέχουσες ρυθμίσεις.
Cool Select+ (FlexZone) (Επιλογή ψύξης+ (FlexZone))	**05** Εμφανίζεται η τρέχουσα ρύθμιση της λειτουργίας.
Ice Maker (Παρασκευαστής πάγου)	**06** Μπορείτε να ενεργοποιήσετε ή να απενεργοποιήσετε τη λειτουργία Παρασκευαστής πάγου και ελέγξτε τις τρέχουσες ρυθμίσεις, καθώς και την κατάσταση του παρασκευαστή πάγου.

Untitled-61 48 2017-06-28 6:07:12

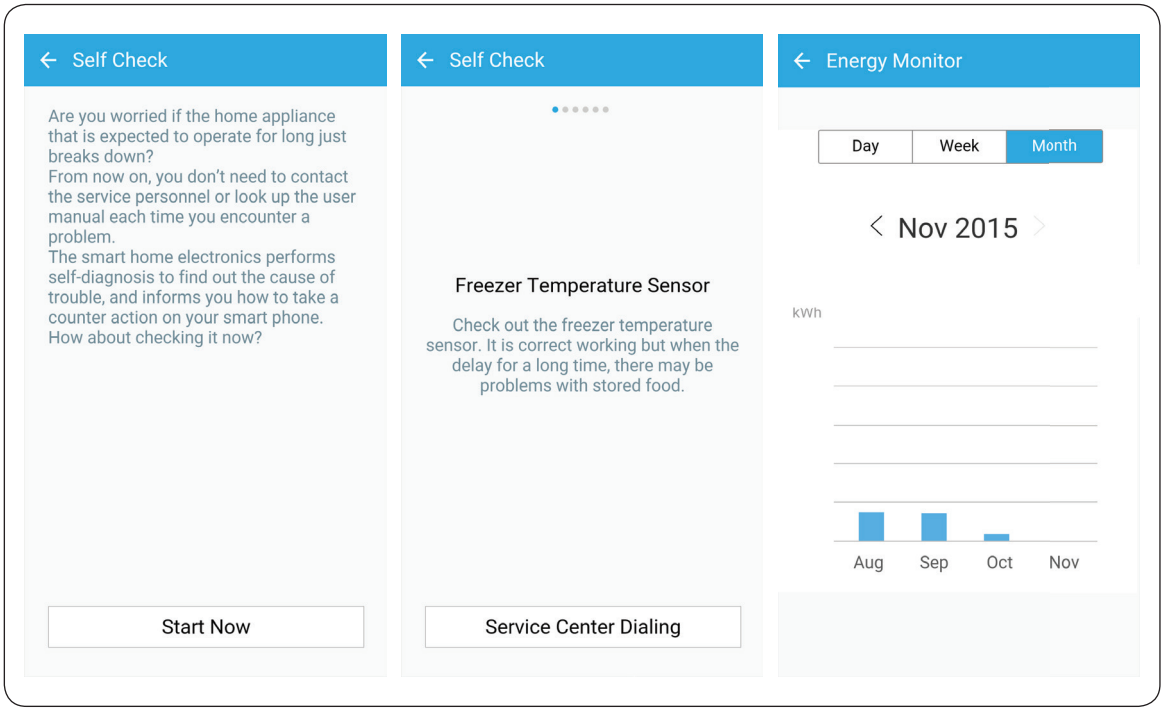

Settings (Ρυθμίσεις)	**07** Στην οθόνη Ρυθμίσεις, μπορείτε να παρακολουθείτε την κατάσταση κατανάλωσης ενέργειας του ψυγείου σας, στην προτιμώμενη μορφή. Οι υποστηριζόμενες μορφές είναι ημερήσιες, εβδομαδιαίες ή μηνιαίες συγκεντρωτικές αναφορές κατανάλωσης ενέργειας, που καλύπτουν τις τελευταίες 180 ημέρες το μέγιστο.
About Device (Σχετικά με τη συσκευή)	**08** Εμφανίζονται οι πληροφορίες του προϊόντος, συμπεριλαμβανομένης της τρέχουσας έκδοσης, της εκπαιδευτικής εφαρμογής, του αυτόματου ελέγχου και της γραμμής βοήθειας. Μπορείτε να λάβετε το εγχειρίδιο χρήσης, ενώ παρέχονται επίσης στοιχεία επικοινωνίας για την εξυπηρέτηση πελατών. **Self Check (Αυτόματος έλεγχος)** Μπορείτε να ελέγχετε τα αποτελέσματα διαγνωστικού ελέγχου του ψυγείου σας ανατρέχοντας στον αυτόματο έλεγχο. Εάν το ψυγείο εντοπίσει κάποιο πρόβλημα που χρειάζεται έλεγχο, εμφανίζει λεπτομερείς πληροφορίες σχετικά με αυτό, οι οποίες είναι χρήσιμες στο προσωπικό εξυπηρέτησης πελατών.

Untitled-61 49 2017-06-28 6:07:13

Λειτουργίες

Ειδικές δυνατότητες

Το ψυγείο διαθέτει χρήσιμες για εσάς δυνατότητες.

Διανεμητής νερού

Με τον διανεμητή νερού, μπορείτε να πιείτε νερό χωρίς να ανοίξετε την πόρτα του ψυγείου.

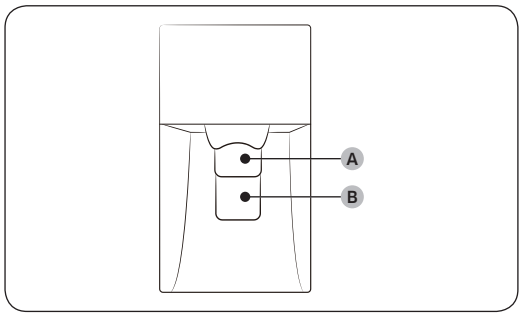

Ο διανεμητής νερού προσφέρει 3 επιλογές: παγωμένο νερό, πάγος σε κύβους και θρυμματισμένος πάγος.

Εάν δεν θέλετε να γίνεται διανομή πάγου, απλώς πατήστε τον **μοχλό νερού (B)**.

Με τον παρασκευαστή πάγου ενεργοποιημένο,

1. Πατήστε για να επιλέξετε έναν τύπο πάγου.
2. Τοποθετήστε ένα ποτήρι του νερού στον **μοχλό πάγου (A)** και ωθήστε τον. Θα γίνει διανομή πάγου από τον διανεμητή.
3. Στη συνέχεια, τοποθετήστε το ποτήρι στον **μοχλό νερού (B)** και ωθήστε τον. Θα γίνει διανομή νερού από τον διανεμητή.

ΣΗΜΕΙΩΣΗ

- Για να έχετε πάγο και νερό, πιέστε πρώτα τον **μοχλό πάγου (A)** για να βγει πάγος·και, στη συνέχεια, μετακινήστε το ποτήρι σας προς τα κάτω και πιέστε τον **μοχλό νερού (B)** για να βγει νερό.
- Εάν πιέσετε και τους δύο μοχλούς ταυτόχρονα, λειτουργεί μόνον ο μοχλός που θα πατηθεί πρώτος.
- Για να μην χυθεί νερό, περιμένετε 1 δευτερόλεπτο προτού απομακρύνετε το ποτήρι.
- Βεβαιωθείτε ότι το ποτήρι είναι ευθυγραμμισμένο με τον διανεμητή, ώστε να μη χυθεί το νερό.
- Αν δεν χρησιμοποιήσετε τον διανεμητή νερού για 2-3 ημέρες, το νερό του διανεμητή ενδέχεται να έχει αφύσικη οσμή ή γεύση. Αυτό δεν αποτελεί βλάβη στο σύστημα. Απορρίψτε τα πρώτα 1-2 ποτήρια νερού.

Untitled-61 50 2017-06-28 6:07:13

Παρασκευαστής πάγου

Το ψυγείο διαθέτει έναν ενσωματωμένο παρασκευαστή πάγου ο οποίος διανέμει αυτόματα πάγο, έτσι ώστε να μπορείτε να απολαμβάνετε φιλτραρισμένο νερό με πάγο σε κύβους ή θρυμματισμένο πάγο, όπως το προτιμάτε.

Παρασκευή πάγου

Για να διασφαλίσετε ότι θα γίνεται σωστά η παρασκευή πάγου και να υπάρχει πάγος στο δοχείο πάγου μετά από την πρώτη χρήση του ψυγείου, ακολουθήστε τις παρακάτω οδηγίες:

1. Αφήστε το ψυγείο να λειτουργήσει για τουλάχιστον 24 ώρες, για να διασφαλίσετε τη βέλτιστη απόδοση.
2. Διανείμετε τα πρώτα 4 έως 6 παγάκια σε ένα ποτήρι.
3. Περιμένετε άλλες 8 ώρες και διανείμετε άλλα 4 έως 6 παγάκια.
4. Τέλος, περιμένετε άλλες 16 ώρες και διανείμετε το πρώτο ποτήρι γεμάτο παγάκια.

ΣΗΜΕΙΩΣΗ

- Αν καταναλώσετε όλον τον πάγο μαζί, πρέπει να περιμένετε 8 ώρες προτού διανείμετε τα πρώτα 4 έως 6 παγάκια. Έτσι διασφαλίζεται ότι το δοχείο πάγου γεμίζει σωστά με παγάκια.
- Τα παγάκια που δημιουργούνται γρήγορα μπορεί να φαίνονται λευκά, που είναι φυσιολογικό.

Διαγνωστικός έλεγχος

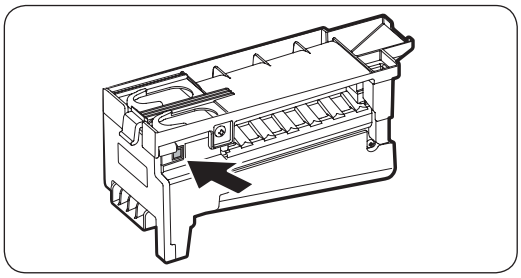

Εάν δεν γίνεται διανομή πάγου, ελέγξτε πρώτα τον παρασκευαστή πάγου.

Για να ελέγξετε τον παρασκευαστή πάγου

1. Πατήστε το κουμπί **Δοκιμή** στο πλάι του παρασκευαστή πάγου. Θα ακούσετε έναν ήχο (ντινγκ-ντονγκ) με το πάτημα του κουμπιού.
2. Θα ακούσετε έναν άλλον ήχο εάν ο παρασκευαστής πάγου λειτουργεί κανονικά.

ΠΡΟΣΟΧΗ

- Εάν ο ήχος παρασκευής πάγου ηχεί επανειλημμένα, επικοινωνήστε με τον τεχνικό εγκατάστασης του σωλήνα νερού ή κάποιο τοπικό κέντρο σέρβις της Samsung.
- Μην πατάτε το κουμπί Test (Δοκιμή) επανειλημμένα, αφού ο δίσκος γεμίσει με πάγο ή νερό. Το νερό μπορεί να ξεχειλίσει ή να υπάρξει εμπλοκή πάγου.
- Μην βάζετε τρόφιμα στο δοχείο πάγου. Τα παγωμένα τρόφιμα μπορεί να προκαλέσουν βλάβη στον παρασκευαστή πάγου, ειδικότερα όταν ανοίγετε ή κλείνετε την πόρτα.
- Όταν το ψυγείο ανακτά την τροφοδοσία ρεύματος μετά από διακοπή ρεύματος, το δοχείο του παρασκευαστή πάγου ενδέχεται να περιέχει ένα μείγμα από λιωμένα και σφηνωμένα παγάκια, που θα προκαλέσει αστοχία του συστήματος. Για να το αποτρέψετε αυτό, φροντίστε να αδειάσετε το δοχείο πάγου, προτού χρησιμοποιήσετε το ψυγείο.
- Μην βάζετε τα δάχτυλά σας ή άλλα αντικείμενα στην οπή του διανεμητή ή στον παρασκευαστή πάγου. Ενδέχεται να προκληθεί τραυματισμός ή υλική ζημιά.

Untitled-61 51 2017-06-28 6:07:13

Λειτουργίες

- Όταν επανατοποθετείτε τον δίσκο του παρασκευαστή πάγου, βεβαιωθείτε ότι είναι απόλυτα κεντραρισμένος στην είσοδο. Διαφορετικά, ο δίσκος μπορεί να σφηνώσει.

Απενεργοποίηση παρασκευαστή πάγου

Εάν πατήσετε τον παρασκευαστή πάγου για να τον απενεργοποιήσετε, φροντίστε να αφαιρέσετε όλα τα παγάκια από το δοχείο πάγου. Τα παγάκια που θα απομείνουν ενδέχεται να κολλήσουν μεταξύ τους και να είναι δύσκολο να αφαιρεθούν.

Για να αφαιρέσετε το δοχείο πάγου

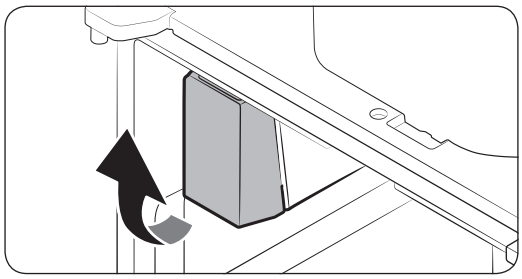

1. Συγκρατήστε το κάτω μέρος του δοχείου πάγου με το ένα χέρι και την πλευρά με το άλλο χέρι.
2. Ανασηκώστε προσεκτικά και τραβήξτε έξω.

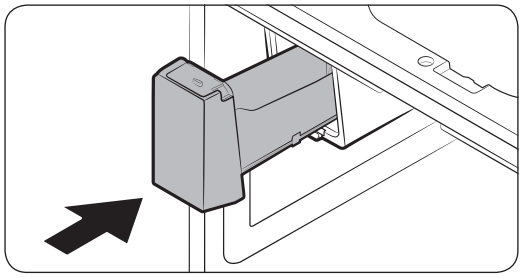

3. Αφαιρέστε τα παγάκια που απομένουν και τοποθετήστε το δοχείο πάγου και πάλι στη θέση του.

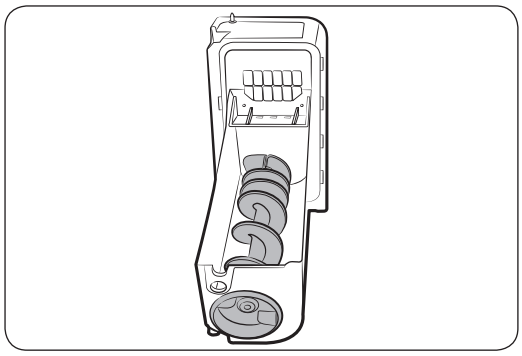

Εάν το δοχείο πάγου δεν έχει τοποθετηθεί εφαρμοστά, περιστρέψτε τη βίδα πάγου κατά 90 μοίρες και προσπαθήστε και πάλι.

ΣΗΜΕΙΩΣΗ

- Η αφαίρεση του δοχείου πάγου δεν επηρεάζει τη θερμική και μηχανική απόδοση του καταψύκτη.

Untitled-61 52 2017-06-28 6:07:14

Θόλωση του νερού

Το νερό που τροφοδοτείται στο ψυγείο ρέει μέσω ενός πυρηνικού φίλτρου αλκαλίων οποιουδήποτε τύπου. Κατά τη διάρκεια αυτής της διαδικασίας φιλτραρίσματος, το νερό που έχει ρεύσει μέσα από το φίλτρο αυξάνει σε πίεση και κοραίνεται σε οξυγόνο και άζωτο. Έτσι προκαλείται προσωρινή θόλωση του νερού κατά τη διανομή του. Αυτό είναι φυσιολογικό και το νερό θα γίνει και πάλι διαφανές μετά από λίγα δευτερόλεπτα.

Ράφι καταψύκτη (ΔΙΑΤΑΞΗ ΡΑΦΙΟΥ ΚΑΤΑΨΥΚΤΗ)

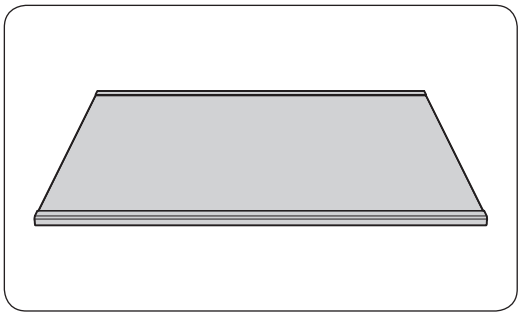

Για να κάνετε περισσότερο χώρο στο **ψυγείο** ή στο διαμέρισμα **Επιλογή ψύξης+ (FlexZone)**, αφαιρέστε το **μεσαίο συρτάρι** του **καταψύκτη** ή στο διαμέρισμα **Επιλογή ψύξης+ (FlexZone)** και, στη συνέχεια, τοποθετήστε το **συρτάρι του καταψύκτη** ανάμεσα στο μεσαίο και το κάτω συρτάρι.

- Το συρτάρι καταψύκτη δεν επηρεάζει τη θερμική και μηχανική απόδοση του ψυγείου.
- Αφαιρέστε την προστατευτική μεμβράνη από το συρτάρι του ψυγείου, πριν από τη χρήση.

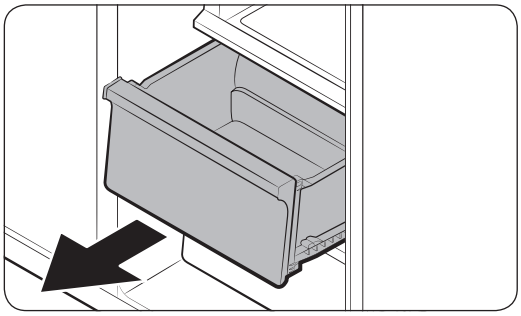

1. Σύρετε για να ανοίξετε και αφαιρέστε το **μεσαίο συρτάρι**.

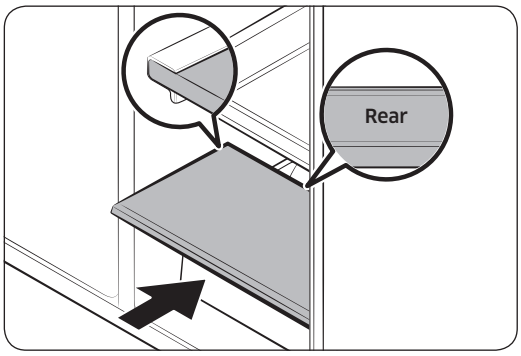

2. Τοποθετήστε το **συρτάρι καταψύκτη** στη θέση του **μεσαίου συρταριού**. Βεβαιωθείτε ότι το **REAR (ΠΙΣΩ)** σημάδι, που βρίσκεται στο πίσω μέρος του συρταριού, είναι στραμμένο προς τα επάνω.

Untitled-61 53 2017-06-28 6:07:14

Λειτουργίες

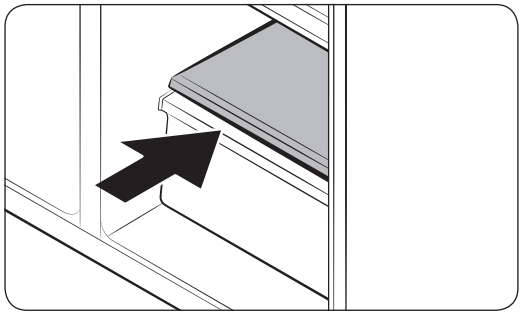

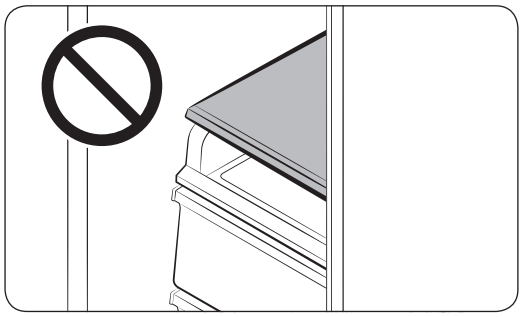

⚠ **ΠΡΟΣΟΧΗ**

- Το **ράφι καταψύκτη (ΔΙΑΤΑΞΗ ΡΑΦΙΟΥ ΚΑΤΑΨΥΚΤΗ)** έχει σχεδιαστεί ειδικά για την αντικατάσταση του **μεσαίου συρταρτιού**, για πρόσθετο χώρο αποθήκευσης. Μην τοποθετείτε το συρτάρι του καταψύκτη επάνω από το **συρόμενο συρτάρι**.
- Φροντίστε να τοποθετήσετε το συρτάρι του καταψύκτη προς την σωστή κατεύθυνση. Διαφορετικά, ενδέχεται να υποστεί ζημιά.
- Διατηρήστε το μεσαίο συρτάρι που αφαιρέθηκε σε ασφαλές σημείο, για μελλοντική χρήση.

Untitled-61 54 2017-06-28 6:07:15

Συντήρηση

Χειρισμός και φροντίδα

Δοχείο πάγου

Εάν δεν κάνετε διανομή πάγου για μεγάλο χρονικό διάστημα, ο πάγος μπορεί να δημιουργήσει μάζες μέσα στο δοχείο. Εάν συμβεί αυτό, αφαιρέστε και αδειάστε το δοχείο πάγου.

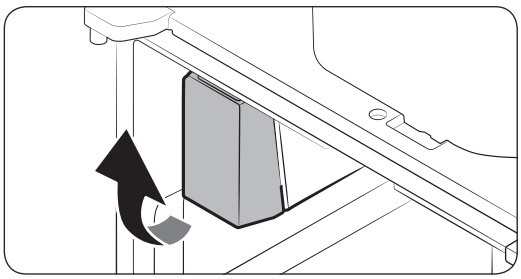

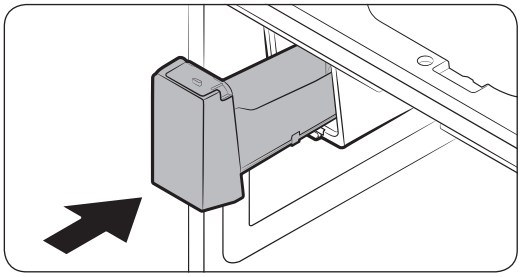

1. Για να αφαιρέσετε το δοχείο πάγου, ανασηκώστε προσεκτικά και τραβήξτε αργά προς τα έξω, συγκρατώντας το κάτω μέρος του δοχείου με το ένα χέρι και την πλευρά με το άλλο χέρι.
2. Ανασηκώστε προς τα επάνω και τραβήξτε το δοχείο προς τα έξω. Αδειάστε το δοχείο.
3. Όταν τελειώσετε, τοποθετήστε το δοχείο και πάλι στη θέση του. Εάν το δοχείο δεν εφαρμόζει, περιστρέψτε την ελικοειδή βίδα κατά 90 μοίρες και προσπαθήστε και πάλι.

⚠ ΠΡΟΣΟΧΗ

- Μην ασκείτε υπερβολική δύναμη στο κάλυμμα του δοχείου. Το κάλυμμα μπορεί να σπάσει.
- Μην ασκείτε δύναμη για να κλείσει η πόρτα. Ενδέχεται να χυθεί νερό επάνω στον παρασκευαστή πάγου.
- Για να αποφευχθεί το ενδεχόμενο τραυματισμού, φροντίστε να καθαρίζετε τυχόν πάγο ή νερό που ενδέχεται να έχουν πέσει στο δάπεδο.
- Για να αποφευχθούν ατυχήματα ή τραυματισμός, μην αφήνετε τα παιδιά να παίζουν με τον διανεμητή νερού ή τον παρασκευαστή πάγου.
- Μη βάζετε το χέρι σας ή άλλο αντικείμενο στη χοάνη πάγου. Ενδέχεται να προκληθεί τραυματισμός ή ζημιά στο προϊόν.
- Να χρησιμοποιείτε μόνο το δοχείο πάγου που παρέχεται. Τα δοχεία πάγου τρίτων κατασκευαστών ενδέχεται να προκαλέσουν αστοχία του συστήματος.
- Να χρησιμοποιείτε μόνο πόσιμο νερό, συνδεδεμένο στη γραμμή τροφοδοσίας νερού.

ΣΗΜΕΙΩΣΗ

- Η απαιτούμενη πίεση νερού για την παρασκευή πάγου είναι μεταξύ 20 psi και 125 psi.
- Οποιοσδήποτε ήχος ακουστεί από τον παρασκευαστή πάγου κατά τη διάρκεια της διαδικασίας παρασκευής πάγου είναι φυσιολογικός.
- Όταν η πόρτα είναι ανοιχτή, ούτε ο παρασκευαστής πάγου ούτε ο διανεμητής πάγου λειτουργούν.

Untitled-61 55 2017-06-28 6:07:15

Συντήρηση

Ράφια από γυαλί ασφαλείας (ψυγείο)

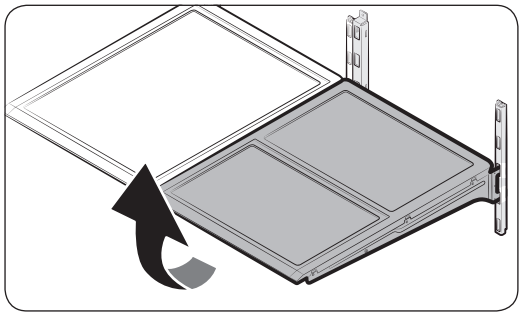

- Για να αφαιρέσετε ένα ράφι, ανοίξτε εντελώς την αντίστοιχη πόρτα. Συγκρατήστε το εμπρός μέρος του ραφιού και, στη συνέχεια, ανασηκώστε το προσεκτικά προς τα επάνω και τραβήξτε το προς τα έξω.

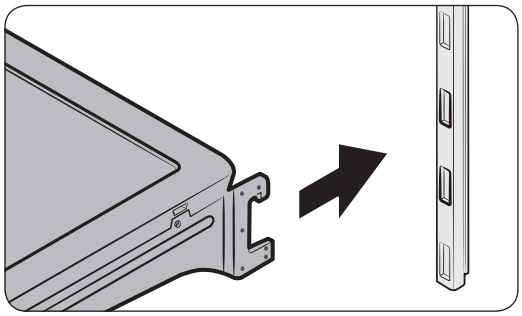

- Για να το επανατοποθετήσετε, χαμηλώστε την πίσω πλευρά του ραφιού και τοποθετήστε το στα άγκιστρα του ραφιού. Στη συνέχεια, χαμηλώστε την μπροστινή πλευρά για να το ωθήσετε μέσα έως το τέλος.

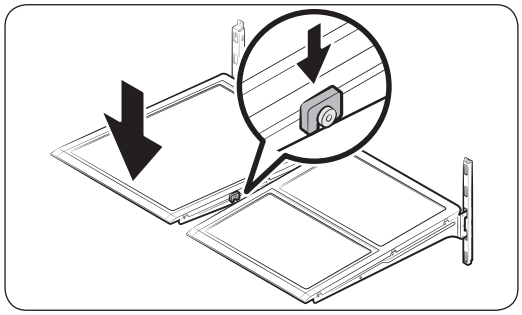

⚠ **ΠΡΟΣΟΧΗ**

- Τα ράφια από γυαλί ασφαλείας είναι βαριά. Προσέχετε όταν τα αφαιρείτε.
- Το ράφι πρέπει να εισαχθεί σωστά. Μην το τοποθετείτε ανάποδα.
- Τα γυάλινα δοχεία μπορεί να χαράξουν την επιφάνεια των γυάλινων ραφιών.

Untitled-61 56 2017-06-28 6:07:15

Ράφια πόρτας

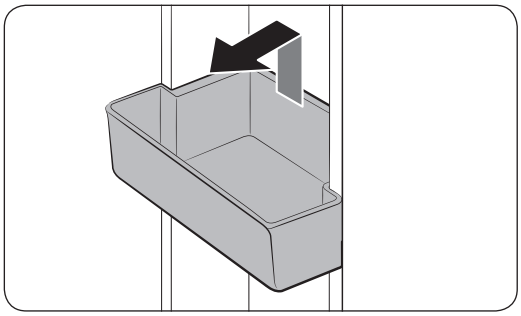

Για να αφαιρέσετε το επάνω ράφι της πόρτας, συγκρατήστε τις μπροστινές πλευρές του δοχείου και, στη συνέχεια, ανασηκώστε προσεκτικά, για να το αφαιρέσετε.

Για να τα επανατοποθετήσετε, τοποθετήστε το ράφι πόρτας στο άκρο της επισημασμένης γραμμής.

Συγκρατήστε το πίσω μέρος του ραφιού της πόρτας με τα δύο χέρια και, στη συνέχεια, πιέστε προς τα κάτω για τοποθέτηση στην επισημασμένη γραμμή.

Συρτάρια λαχανικών και φρούτων

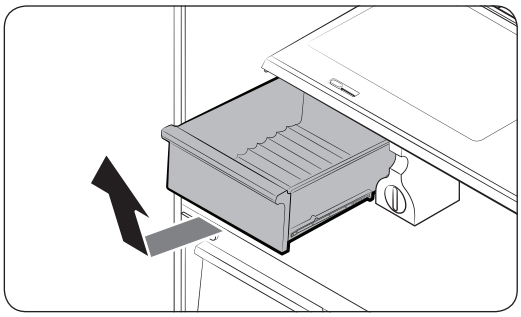

Ανασηκώστε προσεκτικά το εμπρός μέρος του συρταριού και τραβήξτε το προς τα έξω.

Συνιστάται να αφαιρείτε τα ράφια των πορτών προτού αφαιρέσετε το συρτάρι. Αυτό γίνεται για να αποτραπεί η πρόκληση ζημιάς στα ράφια των πορτών.

Συρτάρι λαχανικών

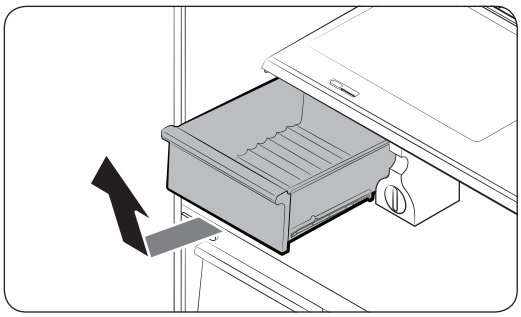

1. Σύρετε προς τα έξω το αριστερό συρτάρι λαχανικών.

Untitled-61 57 2017-06-28 6:07:15

Συντήρηση

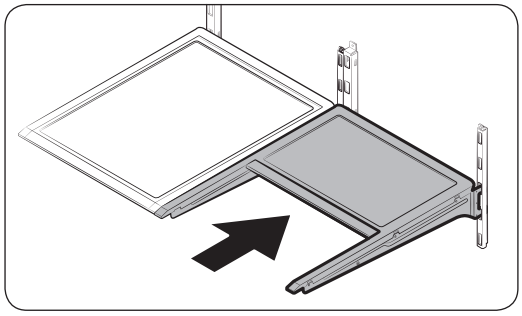

2. Σύρετε προς τα μέσα το δεξιό αναδιπλούμενο ράφι.

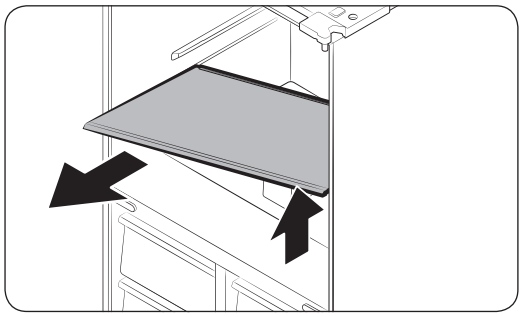

3. Ενώ στηρίζετε το ράφι αποθήκευσης λαχανικών με το ένα χέρι, σύρετέ το έξω με το άλλο.

ΣΗΜΕΙΩΣΗ

Χρησιμοποιώντας τον χώρο που αποκαλύπτεται αφού αφαιρέσετε το αναδιπλούμενο ράφι, αφαιρέστε το συρτάρι λαχανικών.

Για να το επανατοποθετήσετε, ακολουθήστε τα παραπάνω βήματα με την αντίστροφη σειρά.

Δοχείο πάγου

Για να αφαιρέσετε το δοχείο πάγου, ανατρέξτε στην ενότητα «Συντήρηση», στη σελίδα **55**.

Καθαρισμός

Εσωτερικό και εξωτερικό

ΠΡΟΕΙΔΟΠΟΙΗΣΗ

- Μη χρησιμοποιείτε βενζόλιο, διαλυτικό ή οικιακό απορρυπαντικό/απορρυπαντικό αυτοκινήτου όπως το Clorox™ για σκοπούς καθαρισμού. Ενδέχεται να προκαλέσουν ζημιά στην επιφάνεια του ψυγείου, καθώς και πυρκαγιά.
- Μην ψεκάζετε νερό επάνω στο ψυγείο. Ενδέχεται να προκληθεί ηλεκτροπληξία.
- Μη βάζετε τα δάχτυλά σας ή άλλα αντικείμενα στην οπή του διανεμητή.

Χρησιμοποιείτε τακτικά ένα στεγνό πανί για να απομακρύνετε όλα τα ξένα σώματα, όπως σκόνη ή νερό, από τους ακροδέκτες και τα σημεία επαφής του φις τροφοδοσίας.

1. Αποσυνδέστε το καλώδιο ρεύματος.
2. Χρησιμοποιήστε ένα βρεγμένο, μαλακό πανί που δεν αφήνει χνούδι ή μια χαρτοπετσέτα για να καθαρίσετε το εσωτερικό και το εσωτερικό μέρος του ψυγείου.
3. Όταν τελειώσετε, χρησιμοποιήστε ένα στεγνό πανί ή μια χαρτοπετσέτα για να το στεγνώσετε καλά.
4. Συνδέστε το καλώδιο ρεύματος.

Untitled-61 58 2017-06-28 6:07:16

Αντικατάσταση

Φίλτρο νερού

⚠ ΠΡΟΕΙΔΟΠΟΙΗΣΗ

- Μη χρησιμοποιείτε φίλτρα νερού τρίτων κατασκευαστών. Να χρησιμοποιείτε μόνο φίλτρα που παρέχονται ή είναι εγκεκριμένα από τη Samsung.
- Τα μη εγκεκριμένα φίλτρα μπορεί να παρουσιάσουν διαρροές και να προκαλέσουν ζημιές στο ψυγείο, προκαλώντας ηλεκτροπληξία. Η Samsung δεν φέρει καμία ευθύνη για οποιαδήποτε ζημιά που μπορεί να προκληθεί από τη χρήση φίλτρων νερού τρίτων κατασκευαστών.

Η ενδεικτική λυχνία του φίλτρου ( ) ανάβει με κόκκινο χρώμα, ως υπενθύμιση που σας ενημερώνει ότι είναι η ώρα να αντικαταστήσετε το φίλτρο νερού. Προτού επανατοποθετήσετε το φίλτρο, βεβαιωθείτε ότι η γραμμή τροφοδοσίας νερού έχει διακοπεί.

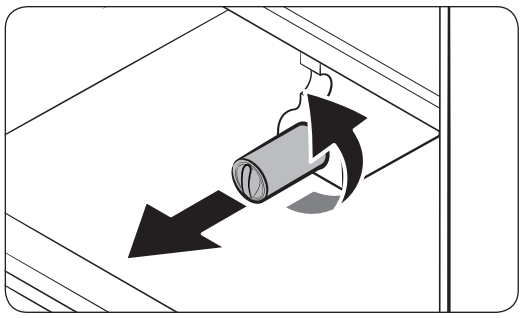

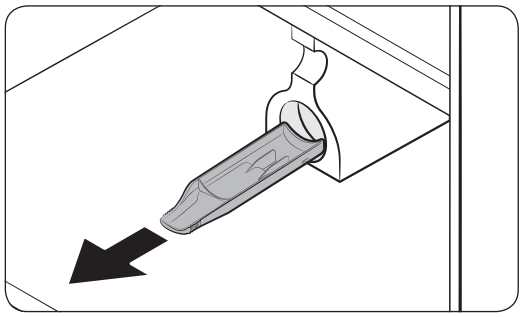

1. Στρέψτε το περιστροφικό κουμπί του μετρητή της κασέτας του φίλτρου δεξιόστροφα, κατά 90 μοίρες (1/4 της στροφής). Η κασέτα του φίλτρου απασφαλίζει.
2. Τραβήξτε προς τα έξω για να αφαιρέσετε την κασέτα.
   - Εάν το φίλτρο νερού έχει φράξει πολύ, η κασέτα ενδέχεται να μην αφαιρείται εύκολα. Σε αυτήν την περίπτωση, τραβήξτε έξω με τη βία.
   - Για να αποτραπούν οι διαρροές νερού από το άνοιγμα, διατηρήστε την κασέτα ευθυγραμμισμένη κατά την αφαίρεση.

ΣΗΜΕΙΩΣΗ

Για να αποτραπεί η υπερχείλιση, αδειάστε και στεγνώστε τον **δίσκο φίλτρου νερού**.

Untitled-61 59 2017-06-28 6:07:16

Συντήρηση

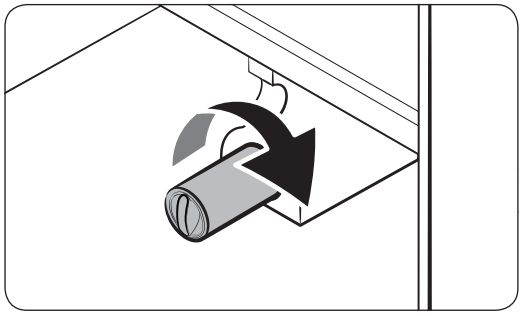

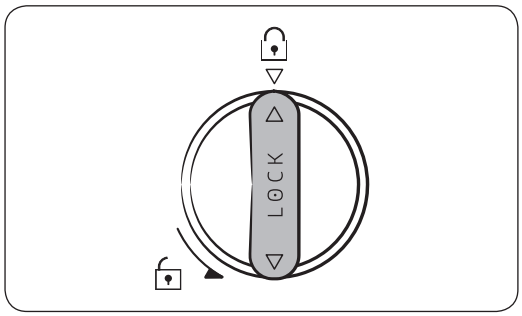

3. Τοποθετήστε μια νέα κασέτα φίλτρου. Να χρησιμοποιείτε μόνο φίλτρα που παρέχονται ή είναι εγκεκριμένα από τη Samsung.
4. Περιστρέψτε το περιστροφικό κουμπί της κασέτας δεξιόστροφα, για να την ασφαλίσετε στη θέση της.
5. Πατήστε παρατεταμένα το κουμπί **Cubed Ice (Πάγος σε κύβους)** στον πίνακα δυνατοτήτων επί 3 δευτερόλεπτα, για επαναφορά του φίλτρου. Η ενδεικτική λυχνία του φίλτρου ( ) σβήνει.
6. Αφού ολοκληρωθεί η αντικατάσταση, ανοίξτε τη βαλβίδα νερού και αφήστε το νερό να τρέξει μέσω του διανεμητή, για περίπου 7 λεπτά. Με αυτό τον τρόπο αφαιρείτε τις ακαθαρσίες και τον αέρα από τη γραμμή νερού.

ΣΗΜΕΙΩΣΗ

- Το νέο φίλτρο που θα τοποθετηθεί ενδέχεται να προκαλέσει την εκτόξευση σύντομου πίδακα νερού από τον διανεμητή. Αυτό γίνεται επειδή γιατί έχει εισέλθει αέρας στον σωλήνα του νερού.
- Αυτή η διαδικασία αντικατάστασης προκαλεί την ενστάλαξη νερού από το ψυγείο στο δάπεδο. Απλώς σκουπίστε με στεγνά πανιά.

Untitled-61 60 2017-06-28 6:07:16

Σύστημα φιλτραρίσματος νερού αντίστροφης ώσμωσης

Η πίεση του νερού που διοχετεύεται από το σύστημα παροχής νερού σε ένα σύστημα φιλτραρίσματος νερού αντίστροφης ώσμωσης πρέπει να είναι μεταξύ 35 psi και 120 psi (241 kPa και 827 kPa).

Η πίεση του νερού που διοχετεύεται από το σύστημα φιλτραρίσματος νερού αντίστροφης ώσμωσης στο σωλήνα παροχής κρύου νερού του ψυγείου πρέπει να είναι τουλάχιστον 40 psi (276 kPa). Εάν η τιμή της πίεσης του νερού είναι χαμηλότερη από την καθορισμένη τιμή:

- Ελέγξτε εάν το φίλτρο ιζήματος του συστήματος αντίστροφης ώσμωσης έχει φράξει. Αντικαταστήστε το φίλτρο εάν χρειάζεται.
- Επαναπληρώστε το δοχείο του νερού στο σύστημα αντίστροφης ώσμωσης με νερό.
- Εάν το ψυγείο σας διαθέτει φίλτρο νερού, μπορεί να μειώσει περαιτέρω την πίεση του νερού όταν χρησιμοποιείται σε συνδυασμό με ένα σύστημα αντίστροφης ώσμωσης. Αφαιρέστε το φίλτρο νερού.

Για περισσότερες πληροφορίες ή για σέρβις, επικοινωνήστε με έναν αδειούχο επαγγελματία υδραυλικό.

Παραγγελία νέου φίλτρου

Για να αγοράσετε ένα νέο φίλτρο νερού, επικοινωνήστε με ένα τοπικό κέντρο σέρβις της Samsung.

Λυχνίες LED

Για να αντικαταστήσετε τις λυχνίες του ψυγείου, επικοινωνήστε με το τοπικό επισκευαστικό κέντρο της Samsung.

⚠ ΠΡΟΕΙΔΟΠΟΙΗΣΗ

Οι λυχνίες δεν μπορούν να επισκευαστούν από τον χρήστη. Μην επιχειρήσετε να αντικαταστήσετε μόνοι σας κάποια λυχνία. Μπορεί να προκληθεί ηλεκτροπληξία.

Untitled-61 61 2017-06-28 6:07:16

Αντιμετώπιση προβλημάτων

Προτού καλέσετε το επισκευαστικό κέντρο, εξετάστε τα παρακάτω σημεία ελέγχου. Κάθε κλήση στο επισκευαστικό κέντρο σχετικά με φυσιολογικές καταστάσεις (περιπτώσεις που δεν υπάρχει κανένα ελάττωμα) θα χρεωθεί στο χρήστη.

Γενικά

Θερμοκρασία

Σύμπτωμα	Πιθανές αιτίες	Λύση
Το ψυγείο/καταψύκτης δεν λειτουργεί. **Η θερμοκρασία του ψυγείου/καταψύκτη είναι υψηλή.**	• Το καλώδιο ρεύματος δεν είναι συνδεδεμένο σωστά.	• Συνδέστε σωστά το καλώδιο ρεύματος.
	• Ο διακόπτης ελέγχου θερμοκρασίας δεν έχει ρυθμιστεί σωστά.	• Ρυθμίστε τη θερμοκρασία σε χαμηλότερο επίπεδο.
	• Το ψυγείο βρίσκεται κοντά σε πηγή θερμότητας ή εκτίθεται σε άμεσο ηλιακό φως.	• Κρατήστε το ψυγείο μακριά από άμεσο ηλιακό φως και πηγές θερμότητας.
	• Δεν υπάρχει αρκετός χώρος ανάμεσα στο ψυγείο και τις πλευρές/πίσω μέρος.	• Βεβαιωθείτε ότι υπάρχει κενό τουλάχιστον 5 cm στο πίσω μέρος και τις πλευρές.
	• Η λειτουργία διακοπών είναι ενεργοποιημένη.	• Απενεργοποιήστε τη λειτουργία διακοπών.
	• Το ψυγείο είναι υπερφορτωμένο. Τα ανοίγματα εξαερισμού του ψυγείου είναι φραγμένα από τρόφιμα.	• Μην υπερφορτώνετε το ψυγείο. Μην αφήνετε τα τρόφιμα να φράζουν τα ανοίγματα εξαερισμού.
Το ψυγείο/καταψύκτης ψύχεται υπερβολικά.	• Ο διακόπτης ελέγχου θερμοκρασίας δεν έχει ρυθμιστεί σωστά.	• Ρυθμίστε τη θερμοκρασία σε υψηλότερο επίπεδο.
Τα εσωτερικά τοιχώματα είναι ζεστά.	• Το ψυγείο διαθέτει ανθεκτική στη θερμότητα σωλήνωση στα εσωτερικά τοιχώματα.	• Για να αποτραπεί η δημιουργία υγρασίας, το ψυγείο έχει ανθεκτική στη θερμότητα σωλήνωση στις μπροστινές γωνίες. Αν αυξηθεί η θερμοκρασία περιβάλλοντος, ο εξοπλισμός ενδέχεται να μη λειτουργεί αποτελεσματικά. Αυτό δεν αποτελεί βλάβη στο σύστημα. 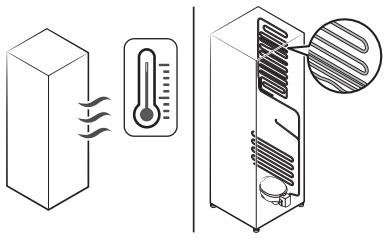

Untitled-61 62 2017-06-28 6:07:17

Οσμές

Σύμπτωμα	Πιθανές αιτίες	Λύση
Αναδύονται οσμές από το ψυγείο.	• Αλλοιωμένα τρόφιμα.	• Καθαρίστε το ψυγείο και αφαιρέστε τυχόν αλλοιωμένα τρόφιμα.
	• Τρόφιμα με έντονες οσμές.	• Βεβαιωθείτε ότι τα τρόφιμα με έντονες οσμές είναι τυλιγμένα αεροστεγώς.

Πάγος

Σύμπτωμα	Πιθανές αιτίες	Λύση
Πάγος γύρω από τα ανοίγματα εξαερισμού.	• Τα ανοίγματα εξαερισμού είναι φραγμένα από τρόφιμα.	• Βεβαιωθείτε ότι τα ανοίγματα εξαερισμού του ψυγείου δεν είναι φραγμένα από τρόφιμα.
Πάγος στα εσωτερικά τοιχώματα.	• Η πόρτα δεν έχει κλείσει σωστά.	• Βεβαιωθείτε ότι τα τρόφιμα δεν φράζουν την πόρτα. Καθαρίστε το παρέμβυσμα της πόρτας.
Τα φρούτα ή τα λαχανικά έχουν παγώσει.	• Τα φρούτα ή τα λαχανικά φυλάσσονται στη ζώνη φύλαξης φρέσκων τροφίμων/ζώνη σεφ.	• Η ζώνη φύλαξης φρέσκων τροφίμων/ζώνη σεφ προορίζεται μόνο για κρέας/ψάρι.

Υγρασία

Σύμπτωμα	Πιθανές αιτίες	Λύση
Δημιουργείται υγρασία στα εσωτερικά τοιχώματα.	• Αν η πόρτα παραμείνει ανοιχτή, εισχωρεί υγρασία στο ψυγείο.	• Απομακρύνετε την υγρασία και μην ανοίγετε την πόρτα για μεγάλο χρονικό διάστημα.
	• Τρόφιμα με υψηλή περιεκτικότητα σε υγρασία.	• Βεβαιωθείτε ότι τα τρόφιμα είναι τυλιγμένα αεροστεγώς.

Untitled-61 63 2017-06-28 6:07:17

Αντιμετώπιση προβλημάτων

Νερό/πάγος (μόνο μοντέλα με διανεμητή)

Σύμπτωμα	Πιθανές αιτίες	Λύση
Η ροή του νερού είναι ασθενέστερη από το κανονικό.	• Η πίεση του νερού είναι υπερβολικά χαμηλή.	• Βεβαιωθείτε ότι η πίεση του νερού είναι μεταξύ 20 και 120 psi.
Ο παρασκευαστής πάγου εκπέμπει έναν βόμβο.	• Η λειτουργία του παρασκευαστή πάγου ενεργοποιείται, αλλά η τροφοδοσία νερού στο ψυγείο δεν έχει συνδεθεί.	• Πατήστε το κουμπί **Ice Maker Off (Απενεργοποίηση παρασκευαστή πάγου)**.
Ο παρασκευαστής πάγου δεν παρασκευάζει πάγο.	• Ο παρασκευαστής πάγου μόλις τοποθετήθηκε.	• Πρέπει να περιμένετε 12 ώρες μέχρι το ψυγείο να παρασκευάσει πάγο.
	• Η θερμοκρασία του καταψύκτη είναι πολύ χαμηλή.	• Ρυθμίστε τη θερμοκρασία του καταψύκτη χαμηλότερα από τους -18 °C (ή -20 °C με ζεστό αέρα περιβάλλοντος).
	• Έχει ενεργοποιηθεί το κουμπί **Control Lock (Κλείδωμα ελέγχου)**.	• Απενεργοποιήστε το κουμπί **Control Lock (Κλείδωμα ελέγχου)**.
	• Ο παρασκευαστής πάγου απενεργοποιήθηκε.	• Ενεργοποιήστε τον παρασκευαστή πάγου.
Δεν γίνεται διανομή πάγου.	• Ο πάγος ενδέχεται να υποστεί εμπλοκή, εάν ο διανεμητής πάγου δεν χρησιμοποιηθεί επί μεγάλο χρονικό διάστημα (περίπου 3 εβδομάδες).	• Εάν δεν πρόκειται να χρησιμοποιήσετε το ψυγείο για μεγάλο χρονικό διάστημα, αδειάστε το δοχείο πάγου και απενεργοποιήστε τον παρασκευαστή πάγου.
	• Το δοχείο πάγου δεν έχει τοποθετηθεί σωστά.	• Βεβαιωθείτε ότι το δοχείο πάγου έχει τοποθετηθεί σωστά.
	• Η γραμμή νερού δεν έχει συνδεθεί σωστά ή δεν έχει ενεργοποιηθεί η τροφοδοσία νερού.	• Ελέγξτε τις συνθήκες εγκατάστασης του νερού. 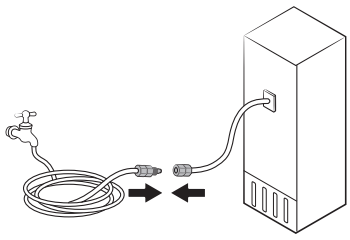

Untitled-61 64 2017-06-28 6:07:17

Σύμπτωμα	Πιθανές αιτίες	Λύση
Δεν γίνεται διανομή νερού.	• Η γραμμή νερού δεν έχει συνδεθεί σωστά ή δεν έχει ενεργοποιηθεί η τροφοδοσία νερού.	• Ελέγξτε τις συνθήκες εγκατάστασης του νερού. 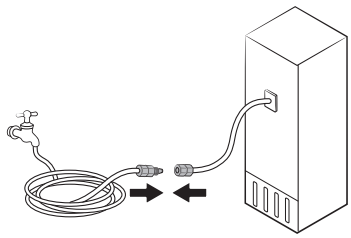
	• Έχει ενεργοποιηθεί το κουμπί **Control Lock (Κλείδωμα ελέγχου)**.	• Απενεργοποιήστε το κουμπί **Control Lock (Κλείδωμα ελέγχου)**.
	• Μη χρησιμοποιείτε φίλτρα νερού τρίτων κατασκευαστών.	• Να χρησιμοποιείτε μόνο φίλτρα που παρέχονται ή είναι εγκεκριμένα από τη Samsung. • Τα μη εγκεκριμένα φίλτρα μπορεί να παρουσιάσουν διαρροές και να προκαλέσουν ζημιές στο ψυγείο.
	• Η ένδειξη του φίλτρου νερού ανάβει ή αναβοσβήνει.	• Αντικαταστήστε το φίλτρο νερού. Μετά την αντικατάσταση, επαναφέρετε τον αισθητήρα της ένδειξης του φίλτρου.

Untitled-61 65 2017-06-28 6:07:17

Αντιμετώπιση προβλημάτων

Ακούτε μη φυσιολογικούς ήχους από το ψυγείο;

Προτού καλέσετε το επισκευαστικό κέντρο, εξετάστε τα παρακάτω σημεία ελέγχου. Κάθε κλήση στο επισκευαστικό κέντρο σχετικά με φυσιολογικούς ήχους θα χρεωθεί στο χρήστη.

Αυτοί οι ήχοι είναι φυσιολογικοί.

- Όταν αρχίζει ή τελειώνει μια λειτουργία, το ψυγείο ενδέχεται να εκπέμπει ήχους παρόμοιους με την εκκίνηση ενός κινητήρα αυτοκινήτου. Καθώς σταθεροποιείται η λειτουργία, οι ήχοι λιγοστεύουν.

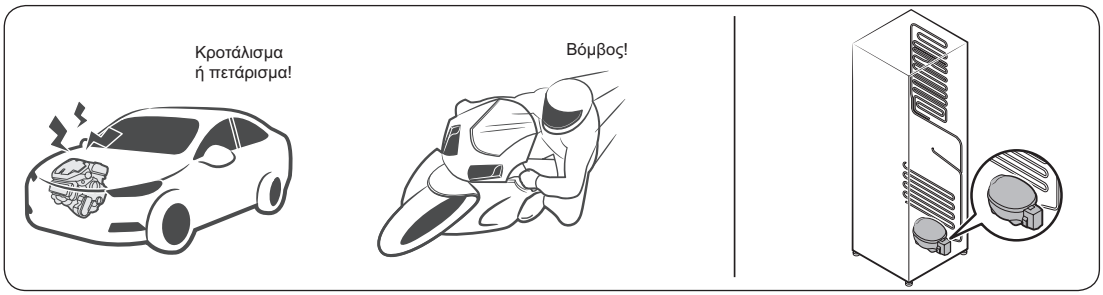

- Αυτοί οι ήχοι ενδέχεται να ακουστούν ενώ λειτουργεί ο ανεμιστήρας. Όταν το ψυγείο φτάσει στη ρυθμισμένη θερμοκρασία, δεν ακούγεται κανένας ήχος ανεμιστήρα.

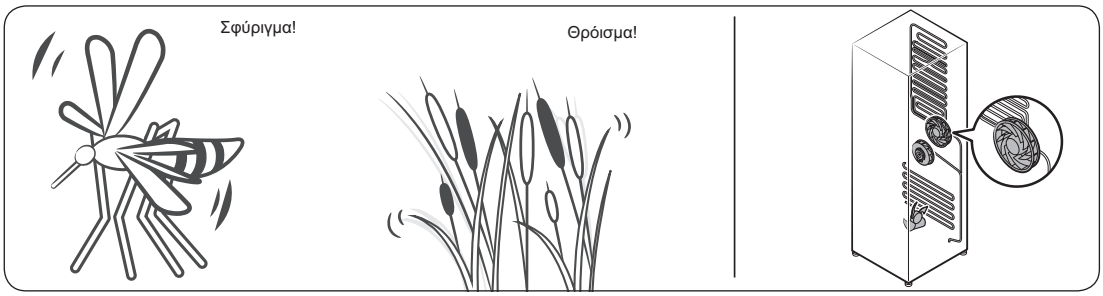

- Κατά τη διάρκεια ενός κύκλου απόψυξης, ενδέχεται να στάξει νερό επάνω στον θερμαντήρα απόψυξης, προκαλώντας συριστικούς ήχους.

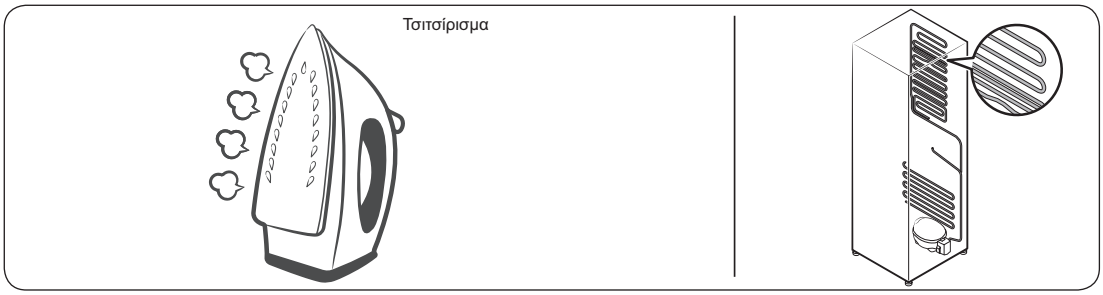

Untitled-61 66 2017-06-28 6:07:17

- Καθώς το ψυγείο πραγματοποιεί ψύξη ή κατάψυξη, μετακινείται ψυκτικό αέριο μέσα από στεγανοποιημένους σωλήνες, προκαλώντας ήχους φυσαλίδων.

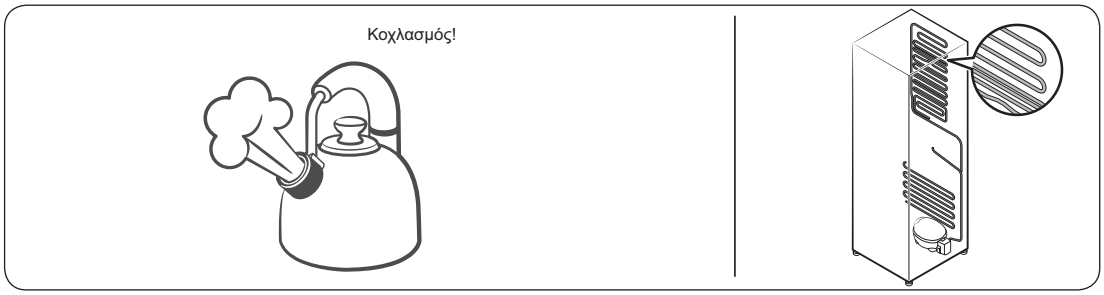

- Καθώς αυξάνεται ή μειώνεται η θερμοκρασία του ψυγείου, τα πλαστικά μέρη συστέλλονται και διαστέλλονται, δημιουργώντας θορύβους κρούσης. Αυτοί οι θόρυβοι ακούγονται κατά τη διάρκεια του κύκλου απόψυξης ή όταν λειτουργούν ηλεκτρονικά εξαρτήματα.

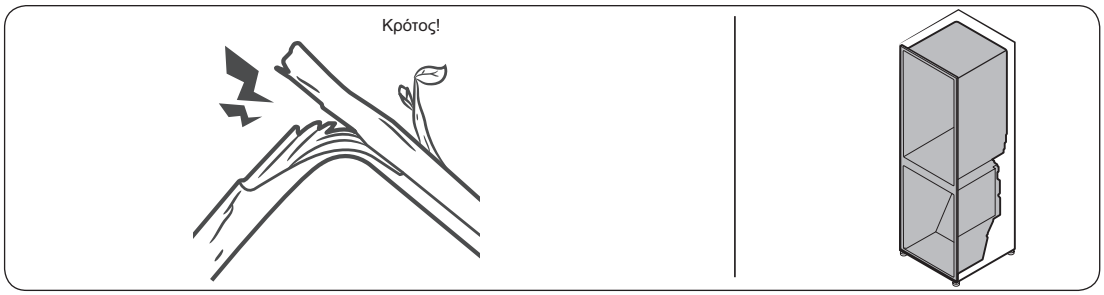

- Για μοντέλα με παρασκευαστή πάγου: Όταν ανοίγει η βαλβίδα νερού για να γεμίσει ο παρασκευαστής πάγου, ενδέχεται να ακουστεί βόμβος.
- Λόγω της εξισορρόπησης πίεσης κατά το άνοιγμα και το κλείσιμο της πόρτας του ψυγείου, ενδέχεται να ακουστούν σφυριχτοί ήχοι.

Untitled-61 67 2017-06-28 6:07:17

Αντιμετώπιση προβλημάτων

Samsung Smart Home

Σύμπτωμα	Ενέργεια
Δεν μπόρεσα να βρω την εφαρμογή «Samsung Smart Home» στην αγορά εφαρμογών.	• Η εφαρμογή Samsung Smart Home είναι διαθέσιμη σε smartphone που χρησιμοποιούν Android 4.0 (ICS) ή νεότερη έκδοση και iOS 7.0 ή νεότερη έκδοση.
Η εφαρμογή Samsung Smart Home δεν λειτουργεί.	• Η εφαρμογή Samsung Smart Home είναι διαθέσιμη μόνο στα κατάλληλα μοντέλα. • Η παλαιότερη εφαρμογή Samsung Smart Refrigerator δεν μπορεί να συνδεθεί με τα μοντέλα Samsung Smart Home.
Η εφαρμογή Samsung Smart Home είναι εγκατεστημένη, αλλά δεν συνδέεται με το ψυγείο μου.	• Για να χρησιμοποιήσετε την εφαρμογή, θα πρέπει να συνδεθείτε στο δικό σας λογαριασμό Samsung. • Βεβαιωθείτε ότι ο δρομολογητής σας λειτουργεί κανονικά. • Βεβαιωθείτε ότι το κλειδί υλικού Smart Home έχει εισαχθεί σωστά. Αν το εικονίδιο Wi-Fi στην οθόνη του ψυγείου είναι σβηστό, αυτό υποδεικνύει ότι δεν έχει πραγματοποιηθεί ακόμα σύνδεση στο δίκτυο. Σε αυτή την περίπτωση, χρησιμοποιήστε την εφαρμογή Samsung Smart Home για να συνδέσετε και να καταχωρίσετε το ψυγείο στο σημείο πρόσβασης (AP) του σπιτιού σας.
Δεν μπόρεσα να συνδεθώ στην εφαρμογή.	• Για να χρησιμοποιήσετε την εφαρμογή, θα πρέπει να συνδεθείτε στο δικό σας λογαριασμό Samsung. • Αν δεν διαθέτετε λογαριασμό Samsung, ακολουθήστε τις οδηγίες της εφαρμογής στην οθόνη για να δημιουργήσετε έναν.
Εμφανίζεται ένα μήνυμα σφάλματος όταν προσπαθώ να καταχωρίσω το ψυγείο μου.	• Η εύκολη σύνδεση ενδέχεται να αποτύχει, λόγω της απόστασης του σημείου πρόσβασης (AP) ή ηλεκτρικών παρεμβολών από το περιβάλλον. Περιμένετε λίγο και προσπαθήστε ξανά.
Η εφαρμογή Samsung Smart Home έχει συνδεθεί επιτυχώς με το ψυγείο μου, αλλά δεν λειτουργεί.	• Κλείστε και επανεκκινήστε την εφαρμογή Samsung Smart Home ή αποσυνδέστε και επανασυνδέστε το δρομολογητή. • Αφαιρέστε το κλειδί υλικού Smart Home και επανασυνδέστε το σύντομα.

Untitled-61 68 2017-06-28 6:07:18

Σημειώσεις

Σημειώσεις

Σημειώσεις

SAMSUNG

Επικοινωνία με τη SAMSUNG WORLD WIDE

Αν έχετε ερωτήσεις ή σχόλια σχετικά με τα προϊόντα της Samsung, επικοινωνήστε με το κέντρο εξυπηρέτησης πελατών της SAMSUNG.

Χώρα	Κέντρο επικοινωνίας	Διαδικτυακή τοποθεσία
CYPRUS	8009 4000 only from landline, toll free	www.samsung.com/gr/support
GREECE	80111-SAMSUNG (80111 726 7864) only from land line (+30) 210 6897691 from mobile and land line	
ITALIA	800-SAMSUNG (800.7267864)	www.samsung.com/it/support
PORTUGAL	808 20 7267	www.samsung.com/pt/support
SPAIN	0034902172678 [HHP] 0034902167267	www.samsung.com/es/support



DA68-03194V-01