www.trustsmarthome.com

Trust | SMART Home

START-LINE
RECEIVER ACDB-6600C



USER MANUAL
MULTI LANGUAGE

Item 71081 Version 1.0
Visit www.trustsmarthome.com
for the latest instructions

PORTABLE WIRELESS DOORBELL CHIME

1

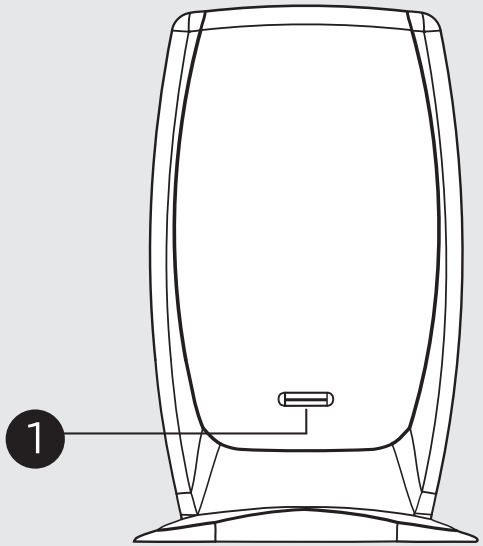

2

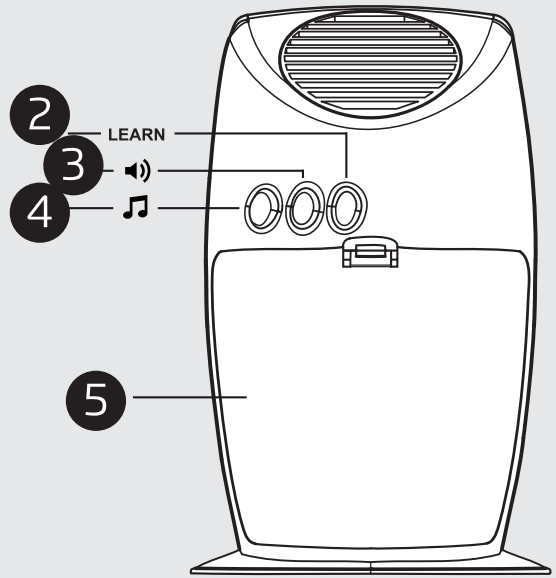

3

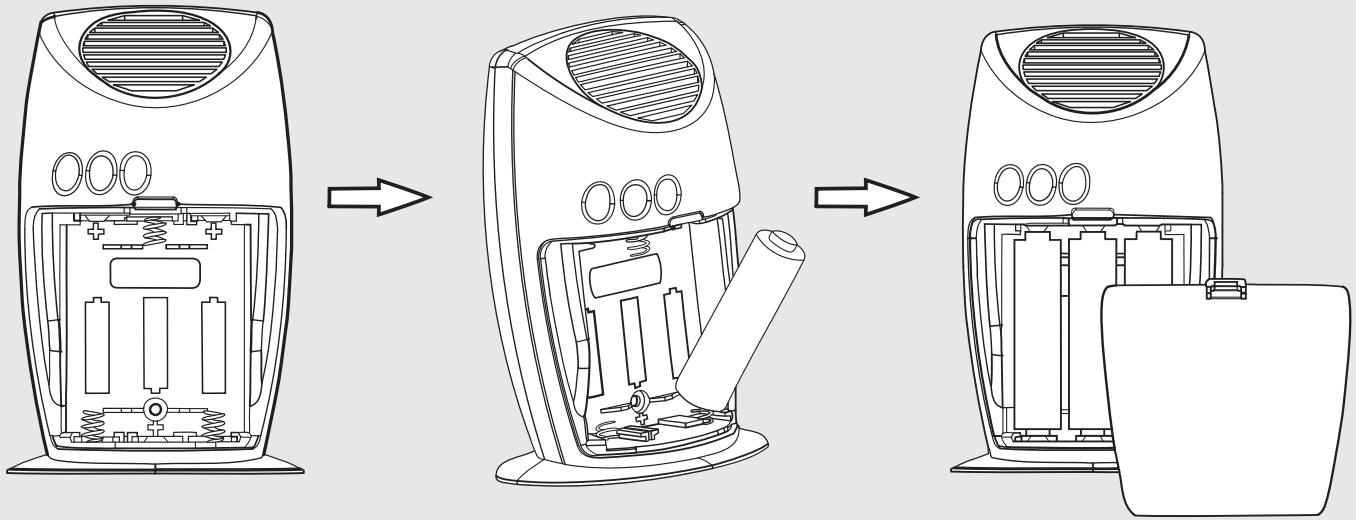

4

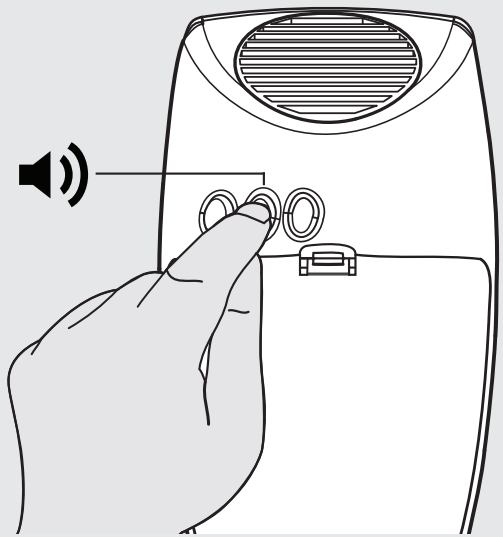

5



6

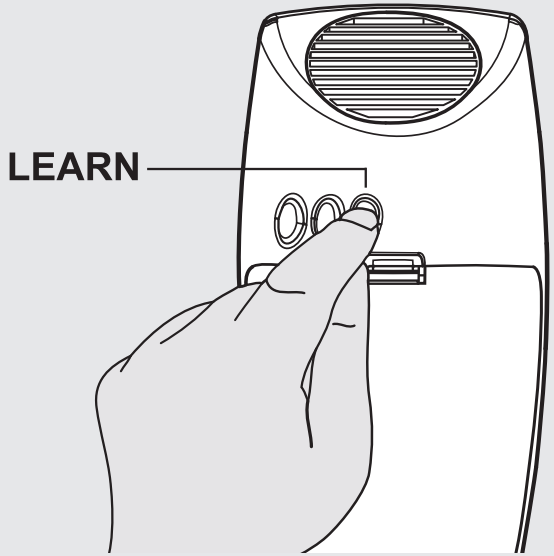

7

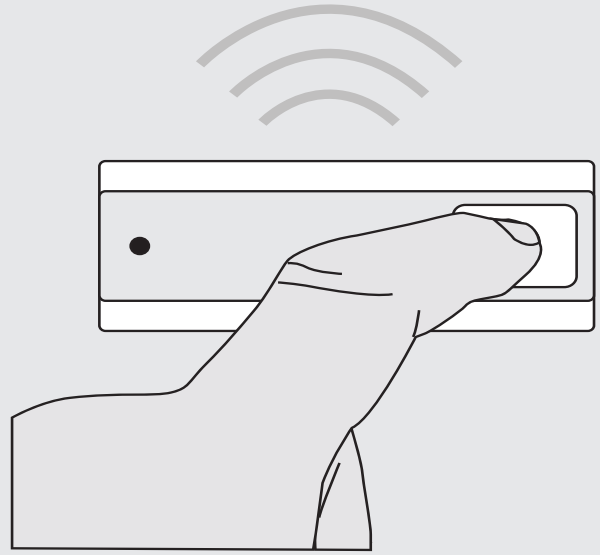

8

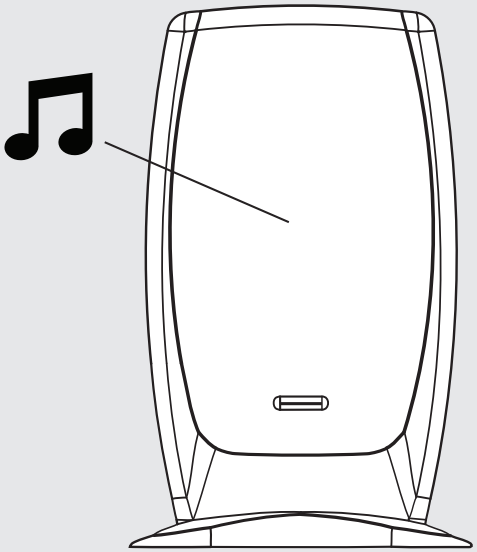

9-10

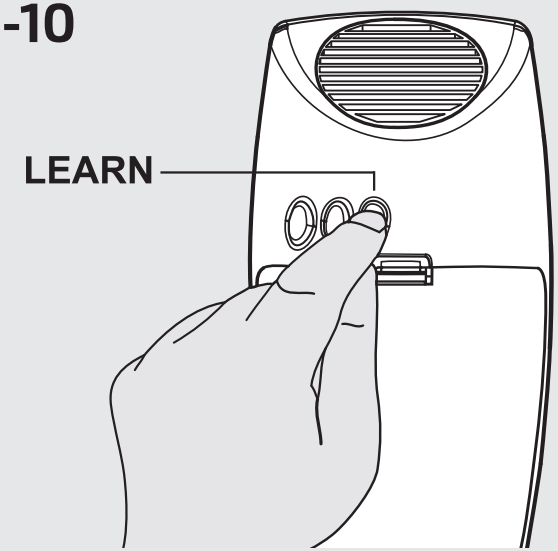

1 - 2. Wireless doorbell ACDB-6600AC

1. LED indicator
2. LEARN button
3. Volume button
4. Melody selection
5. Battery

3. Install batteries

Place 3x 1,5V AA alkaline batteries in the battery compartments.

⚠ The polarity should match the symbols on the holder. The wireless doorbell ACDB-6600C can be conveniently transported to another room or even outside (if it is dry). Make sure you are able to hear the chime and the LED indicator is visible.

4. Select volume

Press the volume button several times to select 1 of the 4 volume levels.

5. Select melody

Press the melody button several times to select 1 of the 5 melodies. You can select a different melody for each transmitter.

6. Activate learn-mode

When you have selected the desired volume level and melody, press the [LEARN] button for 1 second to activate the learn-mode. The learn-mode will be active for 15 seconds and the LED-indicator will blink slowly.

7. Assign transmitter code

While the learn-mode is active, send an ON-signal with any transmitter to assign the code to the receiver's memory.

8 Code confirmation

The LED indicator will blink fast to confirm the code has been received. The receiver can store up to 4 different transmission codes in its memory. The memory will be preserved when the receiver is moved to another socket or in case of power failure.

9. Single code delete

1. Press the [LEARN] button for 1 seconds to activate the learn-mode. The learn-mode will be active for 15 seconds.
2. While the learn-mode is active, send an OFF-signal to delete the code of a specific Trust SmartHome transmitter.
3. The LED indicator will blink fast shortly to confirm code deletion.

10. Full memory delete

1. Press and hold the [LEARN] button for 7 seconds until the LED indicator starts blinking fast. The delete mode will be active for 15 seconds.
2. While the delete mode is active, press the [LEARN] button again for 1 second.
3. The LED indicator will blink fast shortly to confirm memory deletion.

1 - 2. Funk-Türklingel ACDB-6600AC

1. LED-Kontrollleuchte
2. LEARN-Taste
3. Lautstärke
4. Melodieauswahl
5. Batterie

3. Batterien einlegen

3x 1,5 V AA Alkali-Batterien in das Batteriefach einlegen.

⚠ Die Polarität muss den Symbolen im Halter entsprechen.
Die Funk-Türklingel ACDB-6600C kann einfach in einen anderen Raum mitgenommen werden oder sogar nach draußen, wenn es trocken ist. Versichern Sie sich, dass Sie die Klingel hören und das die LED-Kontrollleuchte leuchtet.

4. Lautstärke einstellen

Drücken Sie die Lautstärketaste mehrmals zur Einstellung einer der 4 Lautstärkestufen.

5. Melodie auswählen

Drücken Sie die Melodietaste mehrmals zur Auswahl einer der 5 Melodien. Sie können für jeden Sender eine andere Melodie auswählen.

6. Lernmodus aktivieren

Wenn Sie die gewünschte Lautstärke und Melodie ausgewählt haben, drücken Sie 1 Sekunde lang die [LEARN]-Taste, um den Lernmodus zu aktivieren. Der Lernmodus ist dann für 15 Sekunden aktiv und die LED-Kontrollleuchte blinkt langsam.

7. Sendercode zuweisen

Während der Lernmodus aktiv ist, können Sie mit irgendeinem der Sender ein AN-Signal senden, um den Code dem Empfängerspeicher zuzuweisen.

8 Code bestätigen

Die LED-Kontrollleuchte blinkt dann schnell als Bestätigung, dass der Code empfangen wurde. Der Empfänger kann bis zu 4 verschiedene Sendecodes speichern. Der Speicher bleibt bei Stromausfall oder wenn der Empfänger an eine andere Steckdose angesteckt wird, erhalten.

9. Einen einzelnen Code löschen

1. 1 Sekunde lang die [LEARN]-Taste drücken, um den Lernmodus zu aktivieren. Der Lernmodus bleibt dann 15 Sekunden lang aktiv.
2. Während der Lernmodus aktiv ist, ein AUS-Signal von einem bestimmten Trust SmartHome-Sender aussenden, um den Code zu löschen.
3. Die LED-Kontrollleuchte blinkt für kurze Zeit schnell und bestätigt damit, dass der Code gelöscht wurde.

10. Speicher vollständig löschen

1. Drücken und halten Sie die [LEARN]-Taste 7 Sekunden lang bis die LED-Kontrollleuch te beginnt schnell zu blinken. Der Lö schmodus wird für 15 Sekunden aktiviert.
2. Während der Löschmodus aktiv ist, die [LEARN]-Taste 1 Sekunde drücken.
3. Die LED-Kontrollleuchte blinkt für kurze Zeit schnell und bestätigt damit, dass der Speicher gelöscht wurde.

1 - 2. Carillon sans fil ACDB-6600AC

1. Voyant de contrôle
2. Bouton LEARN [recherche]
3. Volume sonore
4. Choix de la mélodie
5. Pile

3. Installation des piles

Insérez 3 piles alcalines AA 1,5 V dans le compartiment des piles.

⚠ La polarité doit être identique aux indications du support.
Le carillon sans fil ACDB-6600C s'emporte facilement dans toutes les pièces, et même dehors si le temps est sec. Vérifiez que vous entendez la sonnerie et que le voyant de contrôle s'allume.

4. Réglage du volume sonore

Pressez plusieurs fois le bouton du volume
sonore pour activer l'un des 4 niveaux de volume.

5. Choix de la mélodie

Pressez plusieurs fois le bouton de la mélodie pour activer l'une des 5 mélodies. Vous pouvez choisir une mélodie différente par émetteur.

6. Activation du mode de recherche

Quand vous avez sélectionné le niveau de volume et la mélodie souhaités, pressez pendant 1 seconde le bouton LEARN pour activer le mode recherche. Le mode recherche reste actif pendant 15 secondes et le voyant de contrôle clignote lentement.

7. Affectation du code de l'émetteur

Pendant que le mode recherche est actif, envoyez un signal d'activation avec un émetteur Trust SmartHome de votre choix pour affecter le code à la mémoire du récepteur.

8 Confirmation du code

Ensuite, le voyant de contrôle clignote rapidement pour confirmer la réception du code. Le récepteur peut stocker en mémoire jusqu'à 4 codes d'émission différents. La mémoire reste conservée si le récepteur est installé sur une autre prise ou en cas de panne de courant.

9. Effacement du code d'émission

1. Pressez pendant 1 seconde le bouton LEARN pour activer le mode recherche. Le mode recherche reste actif pendant 15 secondes et le voyant de contrôle clignote lentement.
2. Pendant que le mode recherche est actif, envoyez un signal de désactivation depuis un émetteur Trust SmartHome déterminé pour effacer le code correspondant.
3. Le voyant clignote rapidement durant un court laps de temps pour confirmer l'effacement du code.

10. Effacement de toute la mémoire

1. Maintenez pressé le bouton LEARN durant 7 secondes jusqu'à ce que le voyant de contrôle commence à clignoter rapidement. Le mode effacement est actif durant 15 secondes.
2. Pendant que le mode effacement est actif, pressez le bouton LEARN pendant 1 seconde.
3. Le voyant clignote rapidement durant un court laps de temps pour confirmer l'effacement de toute la mémoire.

1 - 2. Draadloze deurbel ACDB-6600AC

1. Led-indicator
2. LEARN-knop
3. Volumeknop
4. Melodieknop
5. Batterij

3. Batterijen plaatsen

Plaats 3 1,5 V AA alkalinebatterijen in het batterijvakje.

⚠ De plus en min moeten overeenkomen met de symbolen op de batterijhouder.
De draadloze deurbel ACDB-6600C kan eenvoudig worden meegenomen naar een andere ruimte of zelfs naar buiten, als het droog is. Controleer of u de deurbel hoort en of de led-indicator brandt.

4. Volume instellen

Druk op de volumeknop om 1 van de
4 volumeniveaus te selecteren.

5. Melodie selecteren

Press the melody button several times to select 1 of the 5 melodies. You can select a different melody for each transmitter.

6. Leermodus activeren

Wanneer u het gewenste volume en de gewenste melodie heeft geselecteerd, druk dan 1 seconde op de [LEARN]-knop om de leermodus te activeren. De leermodus is 15 seconden actief en de led-indicator knippert langzaam.

7. Zendercode toewijzen

Stuur terwijl de leermodus actief is een ON-signaal met een zender om de code in het geheugen van de ontvanger op te slaan

8 Code bevestigen

De led-indicator knippert korte tijd snel om te bevestigen dat de code is ontvangen. De ontvanger kan 4 verschillende zendercodes in het geheugen opslaan. Het geheugen blijft behouden als de stroom uitvalt of als de ontvanger ergens anders wordt geplaatst.

9. Eén code wissen

1. Druk 1 seconde op de [LEARN]-knop om de leermodus te activeren. De leermodus blijft 15 seconden actief.
2. Stuur terwijl de leermodus actief is een OFF-signaal met een bepaalde Trust SmartHome-zender om de code te wissen.
3. De led-indicator knippert korte tijd snel om te bevestigen dat de code is gewist.

10. Geheugen volledig wissen

1. Druk op de [LEARN]-knop en houd deze 7 seconden ingedrukt tot de led-indicator snel gaat knipperen. De wismodus wordt 15 seconden geactiveerd.
2. Druk terwijl de wismodus actief is 1 seconde op de [LEARN]-knop.
3. De led-indicator knippert korte tijd snel om te bevestigen dat het geheugen is gewist.

1 - 2. Campanello d'ingresso wireless ACDB-6600C

1. spia LED
2. pulsante di apprendimento
3. pulsante del volume
4. selezione della melodia
5. batterie

3. Installare le batterie

Mettere 3 batterie alcaline AA 1,5V nel vano batterie.

⚠ Rispettare la polarità indicata dai simboli nel vano. Il campanello wireless ACDB-6600C può essere comodamente trasportato in un'altra stanza o anche all'esterno (se asciutto). Controllare che il campanello sia udibile e che il LED sia visibile.

4. Selezionare il volume

Premere il pulsante del volume più volte per selezionare 1 dei 4 livelli di volume.

5. Selezionare la melodia

Premere più volte il pulsante della melodia per selezionare una delle 5 melodie. Per ogni trasmettitore è possibile scegliere una melodia diversa.

6. Attivare la modalità di apprendimento

Dopo aver selezionato il livello di volume desiderato e la melodia, premere il pulsante [APPRENDIMENTO] per 1 secondo per attivare la modalità di apprendimento. La modalità di apprendimento sarà attiva per 15 secondi e l'indicatore LED lampeggerà brevemente.

7. Assegnare un codice al trasmettitore

Quando la modalità di apprendimento è attiva, inviare un segnale di accensione con un trasmettitore per assegnare il codice alla memoria del ricevitore.

8 Conferma del codice

L'indicatore LED lampeggerà velocemente per confermare che il codice è stato ricevuto. Il ricevitore può memorizzare fino a 4 codici di trasmissione diversi. La memoria non viene azzerata quando il ricevitore viene collegato a un'altra presa o in caso di interruzione della corrente elettrica.

9. Eliminazione codice singolo

1. Premere il pulsante [APPRENDIMENTO] per 1 secondo per attivare la modalità di apprendimento. La modalità di apprendimento sarà attiva per 15 secondi.
2. Mentre la modalità di apprendimento è attiva, inviare un segnale di spegnimento per eliminare il codice di uno specifico trasmettitore.
3. Il LED lampeggerà brevemente per confermare l'eliminazione del codice.

10. Cancellazione completa della memoria

1. Premere e tenere premuto il pulsante [APPRENDIMENTO] per 7 secondi, finché il LED inizia a lampeggiare rapidamente. La modalità di cancellazione sarà attiva per 15 secondi.
2. Mentre la modalità di cancellazione è attiva, premere di nuovo il pulsante [APPRENDIMENTO] per 1 secondo.
3. Il LED lampeggerà brevemente per confermare la cancellazione della memoria.

1 - 2. Timbre inalámbrico

1. luz indicadora de LED
2. botón LEARN
3. Volumen
4. de selección de melodía
5. Batería

3. Instalar pilas

Coloque las 3 pilas alcalinas AA de 1,5 V en los compartimentos de las pilas.

⚠ La polaridad debe coincidir con los símbolos del soporte
El timbre inalámbrico ACDB-6600C puede utilizarse en diferentes huecos o incluso en exteriores (si no hay humedad). Asegúrese de que puede oír el timbre y que el indicador LED está visible..

4. Seleccionar volumen

Pulse el botón de volumen varias veces para seleccionar 1 de los 4 niveles de volumen.

5. Seleccionar melodía

Pulse el botón de melodía varias veces para seleccionar 1 de las 5 melodías. Puede seleccionar una melodía diferente para cada transmisor.

6. Activar modo de memorización

Cuando haya seleccionado la melodía y el nivel de volumen deseado, pulse el botón [LEARN] (memorizar) durante 1 segundo para activar el modo de memorización. El modo de memorización se activará durante 15 segundos y el indicador LED parpadeará lentamente.

7. Asignar código de transmisor

Mientras esté activo el modo de memorización, envíe una señal de activación con cualquier transmisor para asignar el código a la memoria del receptor.

8 Confirmación de código

El indicador LED parpadeará rápidamente para confirmar que se ha recibido el código. El receptor puede almacenar hasta 4 códigos de transmisión diferentes en su memoria. La memoria se conservará aunque se cambie el receptor de enchufe o en caso de corte eléctrico.

9. Borrar un código

1. Pulse el botón [LEARN] durante 1 segundo para activar el modo de memorización. El modo de memorización se activará durante 15 segundos.
2. Mientras esté activo el modo de memorización, envíe una señal de apagado para borrar el código de un transmisor Trust SmartHome determinado.
3. El indicador LED parpadeará rápidamente durante un breve periodo de tiempo para confirmar que se ha borrado el código.

10. Borrar toda la memoria

1. Mantenga pulsado el botón [LEARN] durante 7 segundos hasta que el indicador LED empiece a parpadear rápidamente. El modo de eliminación se activará durante 15 segundos.
2. Mientras esté activo el modo de eliminación, pulse el botón [LEARN] de nuevo durante 1 segundo.
3. El indicador LED parpadeará rápidamente durante un breve periodo de tiempo para confirmar que se ha borrado la memoria.

1 - 2. Campainha sem fios

1. LED indicador
2. botão LEARN
3. Volume
4. seleção de canção
5. Bateria

3. IInstalar as pilhas

Coloque 3 pilhas alcalinas AA de 1,5 V no compartimento das pilhas.

⚠ A polaridade deve corresponder aos símbolos no suporte.
A campainha sem fios ACDB-6600C pode ser convenientemente transportada para outra sala ou mesmo para a rua (em tempo seco). Assegure-se que consegue ouvir a campainha e que o indicador LED fica visível.

4. Selecionar o volume

Carregue no botão do volume várias vezes para selecionar 1 dos 4 níveis de volume.

5. Selecionar a melodia

Carregue no botão da melodia várias vezes para selecionar 1 das 5 melodias. Pode selecionar uma melodia diferente para cada transmissor.

6. Ativar o modo de memorização

Após selecionar o nível de volume e a melodia pretendidos, carregue no botão [LEARN] durante 1 segundo para ativar o modo de memorização. O modo de memorização ficará ativo durante 15 segundos e o indicador LED começará a piscar lentamente.

7. Atribuir um código de transmissor

Enquanto o modo de memorização estiver ativo, envie um sinal ON com qualquer transmissor para atribuir o código à memória do recetor.

8 Código de confirmação

O indicador LED começará a piscar rapidamente para confirmar que o código foi recebido. O recetor pode armazenar até 4 códigos de transmissão diferentes na sua memória. A memória será preservada quando o recetor passar para outra tomada ou em caso de falha elétrica.

9. Apagar um único código

1. Carregue no botão [LEARN] durante 1 segundo para ativar o modo de memorização. O modo de memorização ficará ativo durante 15 segundos.
2. Enquanto o modo de memorização estiver ativo, envie um sinal OFF para apagar o código específico de um transmissor Trust SmartHome.
3. O indicador LED começará a piscar rapidamente para confirmar que o código foi eliminado.

10. Apagar toda a memória

1. Carregue sem soltar o botão [LEARN] durante 7 segundos até que o indicador LED comece a piscar rapidamente. O modo de eliminação ficará ativo durante 15 segundos.
2. Com o modo de eliminação ativo, carregue novamente no botão [LEARN] durante 1 segundo.
3. O indicador LED começará a piscar rapidamente para confirmar que a memória foi apagada.

1 - 2. Trådløs dørklokke ACDB-6600AC

1. LED-lampe
2. LÆRE-knapp
3. Volumknapp
4. Melodivalg
5. batterier

3. Installere batterier

Sett inn 3x 1,5 V AA alkaliske batterier i batterikamrene.

⚠ Polariteten skal følge symbolene på holderen. Den trådløse dørklokken ACDB-6600C kan enkelt flyttes til et annet rom, eller til og med tas med ut (når det er tørt). Pass på at du kan høre klokken og at LED-lyset er synlig.

4. Velge volum

Trykk på volumknappen flere ganger for å velge 1 av de 4 volumnivåene.

5. Velge melodi

Trykk på melodiknappen flere ganger for å velge 1 av de 5 melodiene. Du kan velge forskjellig melodi for hver sender.

6. Aktivere læremodus

Trykk på [LEARN]-knappen i 1 sekund for å aktivere læremodus når du har valgt ønsket volumnivå og melodi. Lære-modus vil være aktiv i 15 sekunder, og LED-lyset vil blinke sakte.

7. Tilordne senderkode

Mens lære-modus er aktiv kan du sende et PÅ-signal med hvilken som helst sender for å lagre koden i mottakerens minne.

8 Kodebekreftelse

LED-lyset vil blinke raskt for å bekrefte at koden er mottatt. Mottakeren kan lagre opptil 4 forskjellige senderkoder i minnet sitt. Minnet vil bli bevart hvis mottakeren flyttes til en annen kontakt, eller hvis det skulle oppstå strømbrudd.

9. Slette en enkelt kode

1. Trykk på [LEARN]-knappen i 1 sekund for å aktivere læremodus. Lære-modus vil være aktiv i 15 sekunder.
2. Mens lære-modus er aktiv sender du et OFF-signal for å slette koden til en spesifikk Trust SmartHome-sender
3. LED-lyset vil blinke raskt for å bekrefte at koden er slettet.

10. Slette hele minnet

1. Trykk og hold [LEARN]-knappen nede i ca. 7 sekunder til LED-lyset begynner å blinke raskt. Slette-modus vil være aktiv i 15 sekunder.
2. Trykk på [LEARN]-knappen igjen i ca 1 sekund mens slette-modus er aktivert.
3. LED-lyset vil blinke raskt for å bekrefte at minnet er slettet.

1 - 2. Trådlös dörrklocka ACDB-6600AC

1. Lysdiod
2. LEARN-knapp (inlärning)
3. Volymknapp
4. Melodival
5. batterier

3. Sätt i batterier

Sätt i 3x 1,5 V AA alkaliska batterier i batterifacken.

⚠ Polerna måste matcha symbolerna på hållaren. Den trådlösa dörrklockan ACDB-6600C kan lätt transporteras till ett annat rum, eller till och med utomhus (om det är torrt). Kontrollera att du kan höra ringsignalen och att du ser lysdioden.

4. Välj volym

Tryck på volymknappen flera gånger för att välja 1 av de 4 volymnivåerna.

5. Välj melodi

Tryck på melodiknappen flera gånger för att välja 1 av de 5 melodierna. Du kan välja olika melodier för alla sändare.

6. Aktivera inlärningsläget

När du har valt önskad volymnivå och melodi kan du trycka på [LEARN]-knappen under 1 sekund för att aktivera inlärningsläget. Inlärningsläget är aktivt i 15 sekunder och lysdioden kommer att blinka långsamt.

7. Ange sändarkoden

Medan inlärningsläget är aktivt kan en ON-signal skickas med valfri sändare för att ange koden till mottagarens minne.

8 Kodbekräftelse

Lysdioden kommer att blinka snabbt för att bekräfta att koden har erhållits. Mottagaren kan lagra upp till 4 olika sändarkoder i sitt minne. Minnet behålls när mottagaren flyttas till ett annat uttag eller vid strömavbrott.

9. Radera en kod

1. Tryck på [LEARN]-knappen under 1 sekund för att aktivera inlärningsläget. Inlärningsläget är aktivt i 15 sekunder.
2. Medan inlärningsläget är aktivt kan en OFF-signal skickas för att radera koden för en viss Trust SmartHome-sändare.
3. Lysdioden kommer att blinka snabbt en liten stund för att bekräfta kodraderingen.

10. Radera hela minnet

1. Tryck på och håll ner [LEARN]-knappen under 7 sekunder tills lysdioden börjar blinka snabbt. Raderingsläget är aktivt i 15 sekunder.
2. Medan raderingsläget är aktivt ska [LEARN]-knappen tryckas in igen under 1 sekund.
3. Lysdioden kommer att blinka snabbt en liten stund för att bekräfta minnesraderingen.

1 - 2. ACDB-6600AC LANGATON OVIKELLO

1. LED-merkkivalo
2. OHJELMOINTI-painike
3. Äänenvoimakkuuspainike
4. Melodian valinta
5. Paristot

3. Asenna paristot

Asenna 3 x 1,5 V AA alkaliparistoa paristotilaan.

⚠ Varmista, että paristojen navat kohdistuvat oikein paristotilan symboleihin. Langaton ovikello ACDB-6600C voidaan sijoittaa kätevästi huoneesta toiseen tai jopa ulos (kuiviin tiloihin). Varmista, että kuulet ovikellon ja että LED-merkkivalo on näkyvissä.

4. Valitse äänenvoimakkuus

Valitse jokin neljästä äänenvoimakkuustasosta painamalla äänenvoimakkuuspainiketta toistuvasti.

5. Valitse melodia

Valitse jokin viidestä melodiasta painamalla melodiapainiketta toistuvasti. Voit valita eri melodian jokaiselle lähettimelle.

6. Aktivoi ohjelmointitila

Kun olet valinnut halutun äänenvoimakkuuden ja melodian, aktivoi ohjelmointitila painamalla [OHJELMOINTI]-painiketta 1 sekunnin ajan. Ohjelmointitila aktivoituu 15 sekunnin ajaksi ja LED-merkkivalo vilkkuu hitaasti.

7. Koodin vahvistaminen

LED-merkkivalo vilkkuu nopeasti koodin vastaanottamisen vahvistukseksi. Vastaanottimen muistiin voi tallentaa neljän eri lähettimen koodit. Muisti ei tyhjenny siirrettäessä vastaanotin toiseen pistorasiaan tai sähkökatkoksen sattuessa.

8 Määritä lähettimen koodi

Kun ohjelmointitila on aktivoitu, lähetä ON-signaali millä tahansa lähettimellä määrittääksesi lähettimen koodin vastaanottimen muistiin.

9. Yhden koodin poistaminen

1. Aktivoi ohjelmointitila painamalla [OHJELMOINTI]-painiketta 1 sekunnin ajan. Ohjelmointitila aktivoituu 15 sekunnin ajaksi.
2. Kun ohjelmointitila on aktivoitu, lähetä OFF-signaali poistaaksesi valitun Trust SmartHome-lähettimen koodin.
3. LED-merkkivalo vilkkuu nopeasti koodin poiston vahvistukseksi.

10. Koko muistin tyhjennys

1. Pidä [OHJELMOINTI]-painike painettuna 7 sekunnin ajan, kunnes LED-merkkivalo alkaa vilkkua nopeasti. Poistotila aktivoituu 15 sekunnin ajaksi.
2. Kun poistotila on aktivoitu, paina [OHJELMOINTI]-painiketta uudelleen 1 sekunnin ajan.
3. LED-merkkivalo vilkkuu nopeasti muistin tyhjennyksen vahvistukseksi.

1 - 2. Trådløs dørklokke ACDB-6600AC

1. LED indikator
2. LEARN-knap
3. Lydstyrke
4. Valg af melodi
5. Batterier

3. Anbring batterier

Anbring 3 x 1,5 V AAA alkaline-batterier i batterikamrene.

⚠ Polerne skal passe til symbolerne på holderen. Den trådløse dørklokke ACDB-6600C kan nemt tages med til andre rum eller endda med udenfor (hvis det er tørt vejr). Husk at tjekke, at du kan høre dørklokkehøjttaleren, og at LED-indikatoren er synlig.

4. Vælg lydstyrke

Tryk på lydstyrkeknappen flere gange for at vælge ét af de fire niveauer.

5. Vælg melodi

Tryk på melodiknappen flere gange for at vælge én af de fem melodier. Du kan tildele hver sender dens egen melodi.

6. Aktivér læretilstand

Når du har valgt det ønskede lydstyrkeniveau og melodi, skal du trykke på [LEARN]-knappen i ét sekund for at aktivere læretilstand. Læretilstanden vil være aktiv i 15 sekunder. Imens blinker LED-indikatoren langsomt.

7. Tildel senderkode

Imens læretilstanden er aktiv, skal du sende et ON-signal med en vilkårlig Trust SmartHome-sender for at tildele dens kode til modtagerens hukommelse.

8 Kodebekræftelse

LED-indikatoren vil blinke hurtigt for at bekræfte, at koden blev modtaget. Modtageren kan gemme koder fra op til fire forskellige sendere i sin hukommelse. Hukommelsen slettes ikke, når modtageren flyttes til en anden stikkontakt, eller i tilfælde af strømafbrydelse.

9. Sletning af enkelt kode

1. Tryk på [LEARN]-knappen i ét sekund for at aktivere læretilstanden. Læretilstanden vil være aktiv i 15 sekunder.
2. Imens læretilstanden er aktiv, kan du slette koden fra en specifik Trust SmartHome-sender ved at sende et OFF-signal fra den.
3. LED-indikatoren vil i kort tid blinke hurtigt for at bekræfte, at koden blev slettet.

10. Sletning af hele hukommelsen

1. Hold [LEARN]-knappen nede i syv sekunder, indtil LED-indikatoren begynder at blinke hurtigt. Slettestilstanden vil være aktiv i 15 sekunder.
2. Imens slettetilstanden er aktiv, skal du igen trykke på [LEARN]-knappen i ét sekund.
3. LED-indikatoren vil i kort tid blinke hurtigt for at bekræfte, at hukommelsen blev slettet.

1 - 2. Bezprzewodowy dzwonek do drzwi ACDB-6600AC

1. LED indicator
2. LEARN przycisk
3. Głośności przycisk
4. Wybór melodii
5. Baterie

3. Włóż baterie

W komorach baterii umieść 3 baterie alkaliczne 1,5V AA.

⚠ Bieguny powinny odpowiadać symbolom umieszczonym na uchwycie. Bezprzewodowy dzwonek do drzwi ACDB-6600C można bez problemu przenieść do innego pomieszczenia lub na zewnątrz (przy suchej pogodzie). Sprawdź, czy słyszysz gong i czy dioda kontrolna jest widoczna.

4. Wybierz głośność

Kilka razy naciśnij przycisk głośności, aby wybrać 1 z 4 poziomów głośności.

5. Wybierz melodię

Kilka razy naciśnij przycisk melodii, aby wybrać 1 z 5 melodii. Dla każdego przekaźnika możesz wybrać inną melodię.

6. Uruchom tryb nauki

Po wybraniu żądanego poziomu dźwięku oraz melodii uruchom tryb nauki, naciskając przycisk [LEARN} przez 1 sekundę. Tryb nauki pozostanie aktywny przez 15 sekund. W tym czasie dioda kontrolna będzie powoli migać.

7. Przypisz kod przekaźnika

W czasie aktywności trybu nauki, prześlij sygnał włączenia za pomocą dowolnego przekaźnika, aby przypisać kod do pamięci odbiornika.

8 Potwierdzenie kodu

Dioda kontrolna będzie migać z dużą częstotliwością, aby potwierdzić otrzymanie kodu. Odbiornik może przechowywać w pamięci do 4 różnych kodów przekaźnika. Pamięć zostanie zachowana po przeniesieniu odbiornika do innego gniazdka lub w razie awarii zasilania.

9. Usuwanie pojedynczego kodu

1. Aby uruchomić tryb nauki, naciśnij przycisk [LEARN] przez 1 sekundę. Tryb nauki będzie aktywny przez 15 sekund.
2. Aby usunąć kod danego przekaźnika Trust SmartHome, w czasie aktywności trybu nauki wyślij sygnał wyłączenia.
3. Dioda kontrolna będzie przez chwilę migać z dużą częstotliwością, aby potwierdzić usunięcie kodu.

10. Usuwanie całej pamięci

1. Naciśnij i przytrzymaj przycisk [LEARN] przez około 7 sekund do czasu, aż dioda kontrolna zacznie migać z dużą częstotliwością. Tryb usuwania będzie aktywny przez 15 sekund.
2. W czasie aktywności trybu usuwania, ponownie naciśnij przycisk [LEARN] przez 1 sekundę.
3. Dioda kontrolna będzie przez chwilę migać z dużą częstotliwością, aby potwierdzić usunięcie pamięci.

1 - 2. Bezdrátový dveřní zvonek ACDB-6600AC

1. Kontrolka LED
2. Tlačítko režimu UČENÍ (LEARN)
3. Tlačítko ovládání hlasitosti
4. Výběr melodie
5. Baterií

3. Instalace baterií

Do přihrádek na baterie vložte tři alkalické baterie 1,5 V typu AA.

⚠Polarita musí odpovídat symbolům na přihrádce. Bezdrátový dveřní zvonek ACDB-6600C lze pohodlně přenést do další místnosti, nebo i ven (je-li sucho). Ujistěte se, že slyšíte vyzvánění a vidíte indikátor LED.

4. Výběr hlasitosti

Úroveň hlasitosti 1 až 4 vyberete několikerým stisknutím tlačítka hlasitosti.

5. Výběr melodie

Melodie 1 až 5 vyberete několikerým stisknutím tlačítka výběru melodie. U jednotlivých přenašečů můžete vybrat různé melodie.

6. Aktivace tlačítka učení

Jakmile vyberete požadovanou úroveň hlasitosti a melodii, stiskněte a přidržte tlačítko [LEARN] po dobu 1 s, čímž aktivujete režim učení. Režim učení bude aktivní po dobu 15 s, přičemž indikátor LED bude pomalu blikat.

7. Přiřazení kódu k přenašeči

Při aktivním režimu učení odešlete signál zapnutí ON pomocí jakéhokoliv přenašeče. Tím přiřadíte příslušný kód do paměti přijímače.

8 Potvrzení kódu

Indikátor LED rychlým blikáním potvrdí přijetí kódu. V paměti přijímače lze uložit až 4 různé kódy přenosu. Údaje zůstanou v paměti uloženy i po přesunutí přijímače do jiné zásuvky nebo při výpadku el. napájení.

9. Odstranění jednotlivého kódu

1. Stisknutím tlačítka [LEARN] po dobu 1 s aktivujete režim učení. Režim učení bude aktivní po dobu 15 s.
2. V aktivním režimu učení odešlete signál vypnutí OFF, čímž odstraníte kód příslušného přenašeče Trust SmartHome.
3. Indikátor LED rychle krátce zabliká, a potvrdí tak odstranění kódu.

10. Smazání zaplněné paměti

1. Stiskněte a přidržte tlačítko [LEARN] po dobu 7 s, dokud indikátor LED nezačne rychle blikat. Režim smazání bude aktivní po dobu 15 s.
2. V aktivovaném režimu smazání opětovně stiskněte a přidržte tlačítko [LEARN] po dobu 1 s.
3. Indikátor LED rychle krátce zabliká, a potvrdí tak smazání paměti.

1 - 2. Bezdrôtový domový zvonček ACDB-6600AC

1. Indikátor LED
2. Tlačidlo učenia
3. Tlačidlo hlasitosti
4. Výber melódie
5. Batérií

3. Inštalácia batérií

Do priehradky vložte tri 1,5 V alkalické batérie typu AA.

⚠ Je nutné dodržať polaritu, ktorá je znázornená na držiaku. Bezdrôtový domový zvonček ACDB-6600C môžete pohodlne premiestniť do inej miestnosti alebo dokonca von (ak je sucho). Uistite sa, že zvonček počujete a indikátor LED je viditeľný.

4. Výber hlasitosti

Niekoľkokrát stlačte tlačidlo hlasitosti a vyberte 1 zo 4 úrovní hlasitosti.

5. Výber melódie

Niekoľkokrát stlačte tlačidlo melódie a vyberte 1 z 5 melódií. Pre každý vysielač môžete zvoliť inú melódiu.

6. Aktivácia režimu učenia

Po výbere požadovanej úrovne hlasitosti a melódie stlačte jedenkrát tlačidlo učenia [LEARN], čím aktivujete režim učenia. Režim učenia bude aktívny 15 sekúnd a pomaly bude blikať indikátor LED.

7. Priradenie kódu vysielača

Zatiaľ čo je aktívny režim učenia, z ľubovoľného vysielača odošlite signál zapnutia, čím sa priradí kód do pamäte prijímača.

8 Potvrdenie kódu

Indikátor LED bude rýchlo blikať a potvrdí tak prijatie kódu. Prijímač dokáže uchovať v pamäti až 4 rôzne kódy vysielača. Informácie v pamäti sa uchovajú aj po premiestnení prijímača do inej zásuvky alebo v prípade výpadku prúdu.

9. Vymazanie jednotlivých kódov

1. Stlačením a podržaním tlačidla učenia [LEARN] 1 sekundu aktivujete režim učenia. Režim učenia bude aktívny 15 sekúnd.
2. Zatiaľ čo je režim učenia aktívny, odoslaním signálu vypnutia vymažte kód príslušného vysielača Trust SmartHome.
3. Indikátor LED krátko zabliká a potvrdí tak vymazanie kódu.

10. Vymazanie celej pamäte

1. Stlačte a podržte tlačidlo učenia [LEARN] 7 sekúnd, kým nezačne rýchlo blikať indikátor LED. Režim vymazania bude aktívny 15 sekúnd.
2. Zatiaľ čo je aktívny režim vymazania, znovu stlačte a podržte 1 sekundu tlačidlo učenia [LEARN].
3. Indikátor LED krátko zabliká a potvrdí tak vymazanie pamäte.

1 - 2. ACDB-6600AC vezeték nélküli csengő

1. LED jelzőfény
2. TANULÁS gomb
3. Hangerő gomb
4. Dallamválasztás
5. Akkumulátorok

3. Az akkumulátorok behelyezése

Helyezzen 3 1,5 V-os AA típusú alkáli akkumulátort az akkumulátorrekeszbe.

⚠ Az akkumulátorokat a tartón jelzett polaritás szerint kell behelyezni. A vezeték nélküli ACDB-6600C csengő kényelmesen átvihető az egyik szobából a másikba vagy akár kültérbe (ha száraz az idő). Gondoskodjon arról, hogy hallható legyen a csengő és látható legyen a LED-kijelző.

4. A hangerő kiválasztása

Nyomja meg néhányszor a hangerő gombot a 4 hangerőszint egyikének kiválasztásához.

5. A dallam kiválasztása

Nyomja meg néhányszor a dallam gombot az 5 dallam egyikének kiválasztásához. Minden adóhoz választhat másik dallamot.

6. A tanulás mód aktiválása

Amikor kiválasztotta a kívánt dallamot és hangerőt, a tanulás mód aktiválásához nyomja meg a [LEARN] ([TANULÁS]) gombot 1 másodpercig. A tanulás mód 15 másodpercig lesz aktív, és a LED-kijelző lassan fog villogni.

7. Adókód hozzárendelése

A tanulás mód aktív állapotában küldjön egy BE-jelzést bármely adóval a kódnak a vevő memóriájához való hozzárendeléséhez.

8 Kódinformáció

A LED-kijelző gyorsan fog villogni a kód vételének megerősítésekor. A vevő képes akár 4 különböző adási kód tárolására is a memóriájában. A memória tartalma megmarad, ha a vevőt egy másik dugaszoló aljzatba csatlakoztatja, vagy ha áramszünet történik.

9. Egy kód törlése

1. A tanulás mód aktiválásához nyomja meg a [LEARN] ([TANULÁS]) gombot 1 másodpercig. A tanulás mód 15 másodpercig lesz aktív.
2. Amíg aktív a tanulás mód, küldjön egy KI-jelzést egy adott Trust SmartHome adó kódjának törléséhez.
3. A LED-kijelző hamarosan gyorsan fog villogni a kód törlésének megerősítéseként.

10. Teljes memória törlése

1. Nyomja meg és tartsa lenyomva a [LEARN] ([TANULÁS]) gombot 7 másodpercig, amíg a LED-kijelző gyorsan kezd villogni. A törlés mód 15 másodpercig lesz aktív.
2. Amíg aktív a törlés mód, nyomja meg újra a [LEARN] ([TANULÁS]) gombot 1 másodpercig.
3. A LED-kijelző hamarosan gyorsan fog villogni a memória törlésének megerősítéseként.

1 - 2. Sonerie fără fir ACDB-6600AC

1. Indicator LED
2. Buton de învățare
3. Buton de volum
4. Selectarea melodiei
5. Bateriilor

3. Instalarea bateriilor

Introduceți 3x 1,5V AA baterii alcaline în compartiment.

⚠ Polaritatea trebuie să urmeze simbolurile de pe suport. Soneria fără fir ACDB-6600C poate fi transportată cu uşurință în orice cameră, sau chiar în exterior (dacă nu plouă). Asigurați-vă că puteți auzi soneria şi indicatorul LED este vizibil.

4. Selectarea volumului

Apăsați butonul de volum de mai multe ori pentru a selecta unul din cele 4 niveluri.

5. Selectarea melodiei

Apăsați butonul pentru melodii de mai multe ori pentru a selecta unul din cele 5 melodii. Puteți selecta o melodie diferită pentru fiecare transmițător.

6. Activați modul de învățare

După ce ați selectat nivelul dorit de volum şi melodia, țineți apăsat butonul [ÎNVĂȚARE] 1 secundă pentru a activa modul de învățare. Modul învățare va fi activ timp de 15 secunde, iar indicatorul LED va clipi încet.

7. Alocați codul transmițătorului

În timp ce modul de învățare este activ, trimiteți un semnal de Pornire cu orice transmițător pentru a aloca codul în memoria receptorului.

8 Confirmarea codului

Indicatorul LED va clipi rapid pentru a confirma recepționarea codului. Receptorul poate memora până la 4 coduri de transmisie. Memoria rămâne salvată când receptorul este mutat la altă priză, sau în caz de pană de curent.

9. Ştergerea unui singur cod

1. Țineți apăsat butonul [ÎNVĂȚARE] 1 secundă pentru a activa modul învățare. Modul de învățare va fi activ timp de 15 secunde.
2. În timp ce modul de învățare este activ, trimiteți un semnal de Oprire pentru a şterge codul unui anumit transmițător Trust SmartHome.
3. Indicatorul LED va clipi rapid şi scurt pentru a confirma ştergerea codului.

10. Ştergerea întregii memorii

1. Țineți apăsat butonul [ÎNVĂȚARE] 7 secunde până când indicatorul LED începe să pâlpâie rapid. Modul de ştergere va fi activ timp de 15 secunde.
2. În timp ce modul ştergere este activ, țineți apăsat din nou butonul de [ÎNVĂȚARE] timp de 1 secundă.
3. Indicatorul LED va clipi rapid şi scurt pentru a confirma ştergerea memoriei.

1 - 2. Безжичен звънец за входната врата ACDB-6600AC

1. Светодиоден индикатор
2. Бутон LEARN
3. Бутон за сила на звука
4. Избор на мелодия
5. батериите

3. Поставяне на батериите

Сложете 3x 1,5V AA алкални батерии в отделенията за батериите.

⚠ Полярността трябва да съответства на символите на отделението. Безжичният звънец за входната врата може да бъде удобно пренесен в друго помещение или дори навън (ако е сухо). Уверете се, че можете да чувате звуковия сигнал и светодиодният индикатор се вижда.

4. Избор на силата на звука

Натиснете бутона за сила на звука няколко пъти, за да изберете 1 от 4-те нива на звука.

5. Избор на мелодия

Натиснете бутона за мелодия няколко пъти, за да изберете 1 от 5-те мелодии. Можете да изберете различна мелодия за всеки предавател.

6. Активиране на режим за обучение

След като сте избрали желаното ниво на сила на звука и мелодията, натиснете бутона [LEARN] за 1 секунда, за да активирате режима на обучение. Режимът за обучение ще се активира за 15 секунди, а светодиодният индикатор бавно ще мига.

7. Определяне на код на

Докато режимът за обучение е активен, изпратете сигнал ON с който и да е предавател, за да определите кода в паметта на приемателя.

8 Потвърждаване на кода

Светодиодният индикатор бързо ще премигне, за да потвърди получаването на кода. Приемателят може да съхранява до 4 различни кодове на предаване в паметта си. Паметта ще се запази, ако приемателят бъде преместен в друг контакт или в случай на прекъсване на електрозахранването.

9. Изтриване на единичен код

1. Натиснете бутона [LEARN] за 1 секунда, за да активирате режима за обучение. Режимът за обучение ще бъде активен 15 секунди.
2. Докато режимът за обучение е активен, изпратете сигнал OFF, за да изтриете кода на конкретен предавател Trust SmartHome.
3. Светодиодният индикатор ще премигне бързо за кратко, за да потвърди изтриването на кода.

10. Изтриване на цялата памет

1. Натиснете и задръжте бутона [LEARN] за 7 секунди, докато светодиодният индикатор започне бързо да премигва. Режимът за изтриване ще бъде активен 15 секунди.
2. Докато режимът за изтриване е активен, натиснете отново бутона [LEARN] за 1 секунда.
3. Светодиодният индикатор ще премигне бързо за кратко, за да потвърди изтриването на паметта.

1 - 2. Ασύρματο κουδούνι πόρτας ACDB-6600AC

1. Ενδεικτική λυχνία LED
2. Κουμπί LEARN (Εκμάθηση)
3. Κουμπί έντασης ήχου
4. Επιλογή μελωδίας
5. μπαταριών

3. Εγκατάσταση μπαταριών

Τοποθετήστε 3 αλκαλικές μπαταρίες AA 1,5V στα διαμερίσματα μπαταριών.

⚠ Η πολικότητα πρέπει να ταιριάζει με τα σύμβολα που υπάρχουν στον φορέα. Το ασύρματο κουδούνι πόρτας ACDB-6600C μπορεί να μεταφερθεί εύκολα σε κάποιο άλλο δωμάτιο ή ακόμη και σε εξωτερικούς χώρους (εφόσον είναι στεγνοί). Βεβαιωθείτε ότι μπορείτε να ακούτε το κουδούνι και ότι η ενδεικτική λυχνία LED είναι ορατή.

4. Επιλογή έντασης ήχου

Πατήστε επανειλημμένα το κουμπί έντασης ήχου για να επιλέξετε 1 από τα 4 επίπεδα έντασης.

5. Επιλογή μελωδίας

Πατήστε επανειλημμένα το κουμπί μελωδίας για να επιλέξετε 1 από τις 5 μελωδίες. Μπορείτε να επιλέξετε διαφορετική μελωδία για κάθε πομπό.

6. Ενεργοποίηση της κατάστασης εκμάθησης

Αφού επιλέξετε το επίπεδο έντασης ήχου και τη μελωδία που επιθυμείτε, πατήστε το κουμπί [LEARN] (Εκμάθηση) για 1 δευτερόλεπτο για να ενεργοποιήσετε την κατάσταση εκμάθησης. Η κατάσταση εκμάθησης θα παραμείνει ενεργή για 15 δευτερόλεπτα και η ενδεικτική λυχνία LED θα αναβοσβήνει αργά.

7. Αντιστοίχιση κωδικού πομπού

Με ενεργή την κατάσταση εκμάθησης, στείλτε ένα σήμα ενεργοποίησης με οποιονδήποτε πομπό για να καταχωρίσετε τον κωδικό του στη μνήμη του δέκτη.

8 Επιβεβαίωση κωδικού

Η ενδεικτική λυχνία LED θα αναβοσβήσει γρήγορα, επιβεβαιώνοντας τη λήψη του κωδικού. Ο δέκτης μπορεί να αποθηκεύσει έως 4 διαφορετικούς κωδικούς μετάδοσης στη μνήμη του. Το περιεχόμενο της μνήμης δεν χάνεται όταν ο δέκτης μεταφέρεται σε άλλη πρίζα ή σε περίπτωση διακοπής της τροφοδοσίας με ρεύμα.

9. Διαγραφή μεμονωμένου κωδικού

1. Πατήστε το κουμπί [LEARN] (Εκμάθηση) για 1 δευτερόλεπτο για να ενεργοποιήσετε την κατάσταση εκμάθησης. Η κατάσταση εκμάθησης θα παραμείνει ενεργή για 15 δευτερόλεπτα.
2. Με ενεργή την κατάσταση εκμάθησης, στείλτε ένα σήμα απενεργοποίησης από έναν πομπό Trust SmartHome για να διαγράψετε τον κωδικό του.
3. Η ενδεικτική λυχνία LED θα αναβοσβήσει γρήγορα για λίγο, επιβεβαιώνοντας τη διαγραφή του κωδικού.

10. Διαγραφή όλης της μνήμης

1. Κρατήστε πατημένο το κουμπί [LEARN] (Εκμάθηση) για 7 δευτερόλεπτα, μέχρι να αρχίσει να αναβοσβήνει γρήγορα η ενδεικτική λυχνία LED. Η κατάσταση διαγραφής θα παραμείνει ενεργή για 15 δευτερόλεπτα.
2. Με ενεργή την κατάσταση διαγραφής, πατήστε ξανά το κουμπί [LEARN] (Εκμάθηση) για 1 δευτερόλεπτο.
3. Η ενδεικτική λυχνία LED θα αναβοσβήσει γρήγορα για λίγο, επιβεβαιώνοντας τη διαγραφή της μνήμης.

1 - 2. Kablosuz kapı zili ACDB-6600AC

1. LED göstergesi
2. LEARN (öğren) düğmesi
3. Ses düğmesi
4. Melodi seçimi
5. Pilleri

3. Pilleri takın

3 adet 1,5V AA alkali pili, pil bölmesine yerleştirin.

⚠ Kutuplar, tutucu bölümündeki sembollerle eşleşmelidir. Kablosuz kapı zili ACDB-6600C, başka bir odaya ve hatta dışarıya bile (eğer kuru ise) rahatça taşınabilir. Zili duyduğunuzdan ve LED göstergesinin görünür olduğundan emin olun.

4. Ses seviyesini seçin

4 ses seviyesinden birini seçmek için ses düğmesine birkaç kez basın.

5. Melodiyi seçin

5 melodiden birini seçmek için melodi düğmesine birkaç kez basın. Her verici için farklı bir melodi seçebilirsiniz.

6. Öğrenme modunu aktifleştirin

İstediğiniz ses seviyesini ve melodiyi seçtikten sonra, öğrenme modunu aktifleştirmek için 1 saniye boyunca [LEARN] düğmesine basın. Öğrenme modu 15 saniye boyunca aktif olur ve LED göstergesi yavaşça yanıp söner.

7. Verici kodu ataması yapın

Öğrenme modu aktifken, alıcının hafızasına kod ataması yapmak için herhangi bir vericiye bir AÇ sinyali gönderin.

8 Kod onayı
LED göstergesi hızlı bir şekilde yanıp sönerek kodun alındığını onaylar. Alıcı, hafızasında 4 farklı aktarım kodunu saklayabilir. Alıcı başka bir prize taşınırsa ya da bir elektrik kesintisi yaşanırsa bile kod hafızadan silinmez.

9. Tek kod silme
1. Öğrenme modunu aktifleştirmek için 1 saniye boyunca [LEARN] düğmesine basın. Öğrenme modu 15 saniye boyunca aktif olur.
2. Öğrenme modu aktifken, belirli bir Trust SmartHome vericisinin kodunu silmek için bir KAPAT sinyali gönderin.
3. LED göstergesi hızlı bir şekilde yanıp sönerek kodun silinmesini onaylar.

10. Tüm hafızayı silme
1. ED göstergesi hızlıca yanıp sönmeye başlayana kadar [LEARN] düğmesine 7 saniye boyunca basılı tutun. Silme modu 15 saniye boyunca aktif olur.
2. Silme modu aktifken, [LEARN] düğmesine 1 saniye boyunca tekrar basın.
3. LED göstergesi hızlı bir şekilde yanıp sönerek hafızanın silinmesini onaylar.

1 - 2. Беспроводной дверной звонок ACDB-6600AC

1. Светодиодный индикатор
2. Кнопка LEARN
3. Кнопка громкости
4. Выбор мелодии
5. Аккумулятора

3. Установка аккумулятора

Установите 3 щелочные батареи AA 1,5 В в отсек для аккумулятора.

⚠ Полярность батарей должна соответствовать символам на держателе. Беспроводной дверной звонок ACDB-6600C можно легко переносить в другие помещения и даже устанавливать на улице (при условии защиты от влаги). Убедитесь, что вы можете слышать звонок и видеть светодиодный индикатор.

4. Выбор громкости

Нажмите кнопку громкости несколько раз, чтобы выбрать один из четырех уровней громкости.

5. Выбор мелодии

Нажмите кнопку выбора мелодии несколько раз, чтобы выбрать одну из пяти мелодий. Можно выбрать разные мелодии для каждого передатчика.

6. Активация режима обучения

После выбора нужного уровня громкости и мелодии нажмите кнопку [LEARN] на 1 секунду, чтобы активировать режим обучения. Режим обучения будет активен 15 секунд. В течение этого времени светодиодный индикатор будет медленно мигать.

7. Установка кода передатчика

В режиме обучения отправьте сигнал включения с помощью любого передатчика, чтобы задать код в памяти приемника.

8 Подтверждение кода

Светодиодный индикатор будет быстро мигать для подтверждения получения кода. В памяти приемника может храниться до 4 кодов передатчиков. При смене источника питания приемника или в случае сбоя питания данные в памяти сохраняются.

9. Удаление одного кода

1. Нажмите кнопку [LEARN] на 1 секунду для активации режима обучения. Режим обучения будет активен в течение 15 секунд.
2. Когда режим обучения активен, отправьте сигнал выключения, чтобы удалить код соответствующего передатчика Trust SmartHome.
3. Светодиодный индикатор будет быстро мигать в течение непродолжительного времени для подтверждения удаления кода.

10. Полное удаление памяти

1. Нажмите и удерживайте кнопку [LEARN] в течение 7 секунд до тех пор, пока светодиодный индикатор не начнет быстро мигать. Режим удаления будет активен в течение 15 секунд.
2. Повторно нажмите и удерживайте кнопку [LEARN] в течение 1 секунды, когда режим удаления активен.
3. Светодиодный индикатор будет быстро мигать в течение непродолжительного времени для подтверждения удаления памяти.

1 - 2. Brezžični hišni zvonec ACDB-6600AC

1. LED indikator
2. Gumb za UČENJE
3. Gumb za glasnost
4. Izbira melodije
5. Baterije

3. Vstavite baterije

V prostor za baterije vstavite 3 1,5V alkalne AA baterije.

⚠ Polarnost mora ustrezati simbolom v prostoru za baterije. Brezžični hišni zvonec ACDB-6600C lahko priročno prestavite v drug prostor ali celo na prosto (če je zunaj suho). Prepričajte se, da slišite zvonec in da je LED indikator viden.

4. Izberite glasnost

Večkrat pritisnite gumb za glasnost, da izberete 1 od 4 stopenj glasnosti.

5. Izberite melodijo

Večkrat pritisnite gumb za melodijo, da izberete 1 od 5 melodij. Za vsak oddajnik lahko izberete drugo melodijo.

6. Aktivirajte gumb za učenje

Ko boste izbrali želeno stopnjo glasnosti in melodijo, pritisnite gumb [LEARN] in ga držite 1 sekundo, da aktivirate način za učenje. Način za učenje bo aktiven 15 sekund – v tem času bo LED indikator počasi utripal.

7. Vstavite kodo oddajnika

V času delovanja načina za učenje pošljite signal za vklop (ON) s katerim koli oddajnikom, da vstavite kodo v pomnilnik sprejemnika.

8 Potrditev kode

V potrditev prejema kode bo LED indikator hitro utripal. Sprejemnik v svoj pomnilnik lahko shrani do 4 različne kode oddajanja. Pomnilnik se bo ohranil tudi, če boste sprejemnik premaknili v drugo vtičnico ali v primeru izpada elektrike.

9. Izbris ene same kode

1. Pritisnite gumb [LEARN] in ga držite 1 sekundo, da aktivirate način za učenje. Način za učenje bo aktiven 15 sekund.
2. V času delovanja načina za učenje pošljite signal za izklop (OFF), da izbrišete kodo določenega oddajnika Trust SmartHome.
3. V potrditev izbrisa kode bo LED indikator kratek čas hitro utripal.

10. Izbris celotnega pomnilnika

1. Pritisnite gumb [LEARN] in ga držite 7 sekund, dokler LED indikator ne začne hitro utripati. Način za brisanje bo aktiven 15 sekund.
2. V času delovanja načina za brisanje, ponovno pritisnite gumb [LEARN] in ga držite 1 sekundo.
3. V potrditev izbrisa pomnilnika bo LED indikator kratek čas hitro utripal.

1 - 2. Bežično zvono na vratima ACDB-6600AC

1. LED-pokazatelj
2. Gumb LEARN
3. Gumb glasnoće
4. Odabir melodije
5. Baterija

3. Postavljanje baterija

Stavite 3 alkalne baterije tipa AA od 1,5 V u odjeljak za baterije.

⚠ Polovi moraju odgovarati simbolima na držaču. Bežično zvono na vratima ACDB-6600C može se jednostavno prenijeti u drugu prostoriju ili čak na otvoreno (ako je vani suho). Provjerite možete li čuti skupinu melodija i je li LED-pokazatelj vidljiv.

4. Odabir glasnoće

Pritisnite gumb glasnoće nekoliko puta kako biste odabrali 1 od 4 razine glasnoće.

5. Odabir melodije

Pritisnite gumb melodije nekoliko puta kako biste odabrali 1 od 5 melodija. Možete odabrati različitu melodiju za svaki odašiljač.

6. Aktiviranje načina učenja

Kad odaberete željenu razinu glasnoće i melodiju, pritisnite gumb [LEARN] na 1 sekundu za aktiviranje načina učenja. Način učenja bit će aktivan 15 sekundi i LED-pokazatelj polako će treperiti.

7. Dodjela koda odašiljača

Dok je način učenja aktivan, pošaljite signal uključivanja s bilo kojim odašiljačem za dodjelu koda u memoriju prijamnika.

8 Potvrda koda

LED-pokazatelj brzo će treperiti za potvrdu primitka koda. U memoriju prijamnika mogu se spremiti do 4 različita koda odašiljanja. Memorija će biti sačuvana kada se prijamnik prebaci u drugu utičnicu ili u slučaju nestanka struje.

9. Brisanje jednog koda

1. Pritisnite gumb [LEARN] na 1 sekundu za aktiviranje načina učenja.
   Način učenja bit će aktivan 15 sekundi.
2. Kada je način učenja aktivan, pošaljite signal OFF (Isklj.) da biste izbrisali kod određenog odašiljača Trust SmartHome.
3. LED-pokazatelj nakratko će brzo treperiti kako bi potvrdio brisanje koda.

10. Brisanje cijele memorije

1. Pritisnite i držite gumb [LEARN] na 7 sekundi dok LED-pokazatelj ne počne brzo treperiti.
   Način brisanja bit će aktivan 15 sekundi.
2. Dok je način brisanja aktivan, pritisnite gumb [LEARN] ponovno na 1 sekundu.
3. LED-pokazatelj brzo će treperiti kratko vrijeme da bi potvrdio brisanje memorije.

1 - 2. Бездротовий дверний дзвінок ACDB-6600AC

1. Світлодіодний індикатор
2. Кнопка LEARN (Навчання)
3. Кнопка вибору гучності
4. Вибір мелодії
5. батарей

3. Установлення батарей

Вставте 3 лужні батареї типу AA з напругою 1,5 В у відділення для батарей.

⚠ Полярність має відповідати символам на тримачі. Бездротовий дверний дзвінок ACDB-6600C можна зручно переносити в інші кімнати або надвір (у суху погоду). Переконайтеся, що приймач сигналу дзвінка добре чутно, а його світлодіодний індикатор – видно.

4. Вибір рівня гучності

Натисніть кнопку вибору гучності кілька разів, щоб вибрати один із чотирьох рівнів гучності.

5. Вибір мелодії

Натисніть кнопку вибору мелодії кілька разів, щоб вибрати одну з п’яти мелодій. Для кожного передавача можна вибрати різні мелодії.

6. Активація режиму навчання

Після вибору потрібного рівня гучності й мелодії натисніть кнопку [LEARN] (Навчання) та утримайте її протягом 1 секунди, щоб активувати режим навчання. Режим навчання активується на 15 секунд, протягом яких повільно блиматиме світлодіодний індикатор.

7. Призначення коду передавача

Увімкнувши режим навчання, надішліть сигнал увімкнення з потрібного передавача, щоб приймач запам’ятав його код.

8 Підтвердження коду

Світлодіодний індикатор швидко заблимає, щоб підтвердити отримання коду. У пам’яті приймача можуть зберігатися до 4 різних кодів передавачів. У разі підключення приймача до іншої розетки або аварійного вимкнення електроенергії всі дані в його пам’яті зберігаються.

9. Видалення одного коду

1. Натисніть кнопку [LEARN] (Навчання) і утримайте її протягом 1 секунди, щоб активувати режим навчання. Режим навчання буде активний протягом 15 секунд.
2. Увімкнувши режим навчання, надішліть сигнал вимкнення з потрібного передавача Trust SmartHome, щоб видалити його код.
3. Світлодіодний індикатор швидко заблимає, щоб підтвердити видалення коду.

10. Повне очищення пам’яті

1. Натисніть кнопку [LEARN] (Навчання) і утримайте її протягом 7 секунд, доки світлодіодний індикатор не почне швидко блимати. Це активує режим видалення на 15 секунд.
2. Увімкнувши режим видалення, натисніть кнопку [LEARN] (Навчання) і утримайте її протягом 1 секунди ще раз.
3. Світлодіодний індикатор швидко заблимає, щоб підтвердити очищення пам’яті.

٩. حو الكود المفرد

١. اضغط على زر [LEARN] (التعلم) لثانية واحدة لتفعيل وضع التعلم. سيكون وضع التعلم فعالًا لمدة ١٥ ثانية.
٢. بينما وضع التعلم فعالًا، فقم بإرسال إشارة إطفاء لمحو كود محول Trust SmartHome الخاص.
٣. سوف بومض المؤشر LED بسرعة لفترة قصيرة لتأكيد عملية محو الكود.

١٠. محو الذاكرة الممتلئة

١. اضغط على زر [LEARN] (التعلم) واحتفظ به مضغوطًا لمدة ٧ ثوان إلى أن يبدأ مؤشر LED في الوميض بسرعة. سيكون وضع المحو فعالًا لمدة ١٥ ثانية.
٢. بينما وضع المحو فعال، فاضغط على الزر [LEARN] (التعلم) مرة أخرى لمدة ثانية واحدة.
٣. سوف بومض المؤشر LED بسرعة لفترة قصيرة لتأكيد عملية محو الذاكرة.

١ - ٢ جرس باب لاسلكي AC-ACDB٦٦٠٠

١ مؤشر LED
٢ زر التعلم LEARN
٣ زر الصوت
٤ اختيار النغمة

٣. تركيب البطاريات

قم بتركيب بطاريات ٣x ١,٥ فلط AA القلوية في غرف تركيب البطاريات.

⚠ يتعين أن تكون قطبية البطارية متوافقة مع الرموز الموجودة على الحامل.
جرس الباب اللاسلكي ٦٦٠٠C-ACDB يمكن أن يتم نقله بشكل ملائم إلى غرفة أخرى أو حتى إلى الخارج (إذا كان جافًا). تحقق من قدرتك على سماع صوت القرع وأن مؤشر LED مرئيًا.

٤. اختيار الصوت

اضغط على زر الصوت عدة مرات لاختيار ١ من ٤ مستويات صوت.

٥. اختيار النغمة

اضغط على زر النغمة عدة مرات لاختيار ١ من ٥ نغمات. يمكنك اختيار نغمة مختلفة لكل محول.

٦. تفعيل وضع التعلم

إذا كنت قد اخترت مستوى الصوت المرغوب والنغمة المطلوبة، فاضغط على زر [LEARN] (التعلم) لثانية واحدة لتفعيل وضع التعلم. سيكون وضع التعلم فعالًا لمدة ١٥ ثانية وسوف يومض مؤشر LED ١٥ ببطء.

٧. تخصيص كود المحول

عندما يكون وضع التعلم فعالًا، فقم بإرسال إشارة تشغيل باستخدام أي محول لتخصيص الكود لذاكرة جهاز الاستقبال.

٨. تأكيد الكود

مؤشر LED سوف يومض بسرعة تأكيدًا على استلام الكود. جهاز الاستقبال بمكنه تخزين ما يصل إلى ٤ أكواد نقل متباينة في الذاكرة الخاصة به.
سيتم الاحتفاظ بالذاكرة عند تحريم جهاز الاستقبال إلى مقبس آخر أو في حال قصور طاقة التشغيل.