Trust | SMART Home

START-LINE
ONTVANGER/RÉCEPTEUR AFR-100

HANDLEIDING NL
MODE D'EMPLOI FR



Item 73028 Version 1.0
Ga naar www.trust.com
voor de laatste instructies

Allez à www.trust.com
pour les dernières instructions

FITTING-DIMMER
DOUILLE À FONCTION VARIATEUR

Lees deze eenvoudige richtlijnen. Als u deze richtlijnen niet volgt, kan dit gevaarlijk zijn. Verkeerde installatie doet de garantie teniet die eventueel op dit product van toepassing is.

COMPATIBILITEIT
Deze ontvanger werkt met alle Trust SmartHome-zenders.

FUNCTIONALITEIT
Fittingontvanger voor het dimmen van lampen met E27-fitting.

TECHNISCHE SPECIFICATIES

• Voedingsingang	220-240 VAC 50 Hz
• Maximale belasting	100 Watt
• Radiofrequentie	433,92 MHz
• Frequentieband	Tot 30 meter binnenshuis/70 meter buitenshuis (onder optimale omstandigheden)
• Energieverbruik in stand-by	0,5 Watt
• Geheugenadressen	6

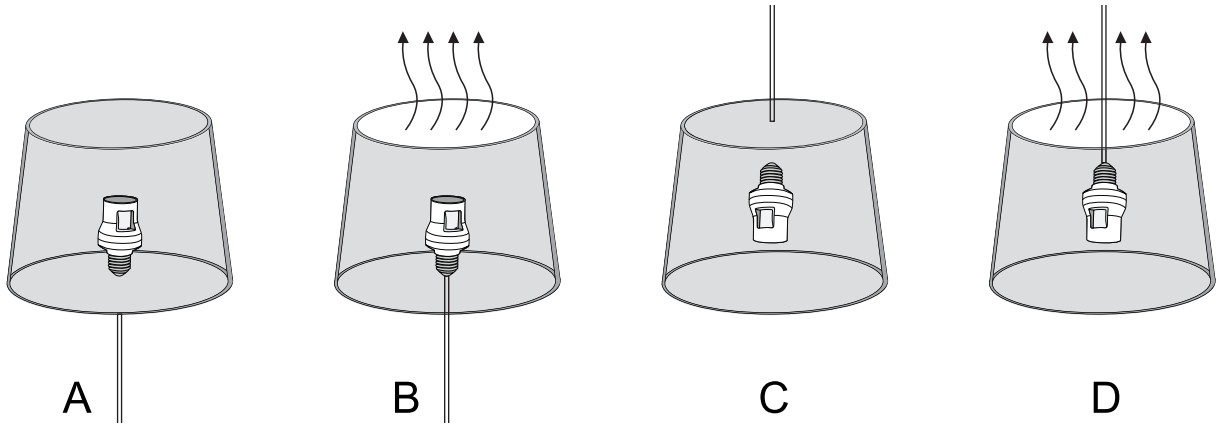

A. Staande lampen, boven en onder gesloten:	☑	gloei- of spaarlampen, max. 60 W.
A. Staande lampen, boven en onder geopend:	☑	gloeilampen, max. 100 W of spaarlampen, max. 60 W.
C. Hanglampen, boven gesloten:	☒	niet geschikt voor dit product.
D. Hanglampen, boven en onder geopend:	☑	alleen spaarlampen, max. 30 W.

☑ Gloeilampen
☑ Eco-halogeenlampen
☑ Halogeenlampen van 230 V
☒ Compacte fluorescentielampen
☒ LED-lampen

DRAADLOOS RADIOSIGNAAL
- Het radiosignaal van 433,92 MHz gaat door muren, ramen en deuren heen.
- Bereik binnenshuis: tot 30 m. Bereik buitenshuis: tot 70 m (onder optimale omstandigheden)
- Het bereik is zeer afhankelijk van plaatselijke omstandigheden, zoals de aanwezigheid van metalen. De dunne metaaldeeltjes in glas met een lage-emissie-coating hebben een negatieve invloed op het bereik van radiosignalen.
- Er kunnen beperkingen zijn aan het gebruik van dit apparaat buiten de EU. Controleer of dit apparaat voldoet aan de plaatselijke richtlijnen.

LUCHTKOELING
Voor voldoende luchtkoeling moet de lichtbron een minimale diameter van 15 cm hebben. Als u ongeschikte lichtbronnen aansluit, kan dit leiden tot defecten als gevolg van oververhitting.

MAXIMALE BELASTING
Sluit nooit lichten of apparatuur aan die de maximale belasting van de ontvanger overschrijden.
Dit kan leiden tot defecten, kortsluiting of brand.

GEVAAR VOOR SCHOKKEN
Wees voorzichtig bij het installeren van de ontvanger. Er kan spanning op zitten, zelfs als de ontvanger uitgeschakeld is.

DIMMEN
Sluit alleen lampen aan die kunnen worden gedimd.

LEVENSONDERSTEUNING
Gebruik Trust SmartHome-producten nooit voor levensondersteunende systemen of andere toepassingen waarbij storingen levensbedreigende gevolgen kunnen hebben.

INTERFERENTIE
Alle draadloze apparaten kunnen gevoelig zijn voor interferentie, die de werking kan beïnvloeden. De afstand tussen 2 ontvangers dient minstens 50 cm te zijn.

REPARATIES
Probeer dit product niet te repareren. Dit product bevat geen door de gebruiker te repareren onderdelen.

WATERBESTENDIGHEID
Dit product is niet waterbestendig. Houd het product droog. Door vocht corroderen de binnenste elektronica.

REINIGING
Gebruik een droge doek om dit product te reinigen.
Gebruik geen agressieve chemicaliën, oplosmiddelen of sterke reinigingsmiddelen.

HANTEREN
Laat het apparaat niet vallen, stoot het apparaat niet ergens tegenaan en schud het apparaat niet.
Een ruwe behandeling kan de interne elektronische schakelingen en fijne mechaniek beschadigen.

OMGEVING
Stel het product niet bloot aan extreme hitte of kou, omdat dit de elektronische schakelingen kan beschadigen of de levensduur ervan kan verkorten. Gebruik het product niet in een omgeving met licht ontvlambare vloeistoffen of dampen of in een omgeving waar de temperatuur boven de 40 °C uitkomt.

JURIDISCHE INFORMATIE
CE: Trust verklaart dat dit apparaat voldoet aan de Richtlijnen die worden vermeld in deel 2 van dit document.
WEEE: Gooi afgedankte apparaten bij het afval volgens de gemeentelijke voorschriften voor recycling.
Meer informatie: www.trust.com
Garantiebepalingen: www.trust.com/warranty

AFR-100 FITTING-DIMMER/DOUILLE À FONCTION VARIATEUR

FR

Veuillez lire ces directives simples. Le non-respect des présentes directives risque d'engendrer une situation de danger et toute installation erronée a pour effet d'annuler toute garantie susceptible de s'appliquer à ce produit.

COMPATIBILITÉ
Ce récepteur fonctionne avec tous les émetteurs Trust SmarHome.

FONCTIONNALITÉ
Récepteur douille à fonction variateur pour le réglage progressif d'ampoules E27

SPÉCIFICATIONS TECHNIQUES

• Entrée alimentation électrique	220-240 VCA 50 Hz
• Charge maximale	100 Watt
• Fréquence RF	433,92 MHz
• Portée RF	Jusqu'à 30 m à l'intérieur et 70 m à l'extérieur (conditions optimales)
• Consommation d'électricité en mode veille	0,5 Watt
• Adresses de mémoire	6

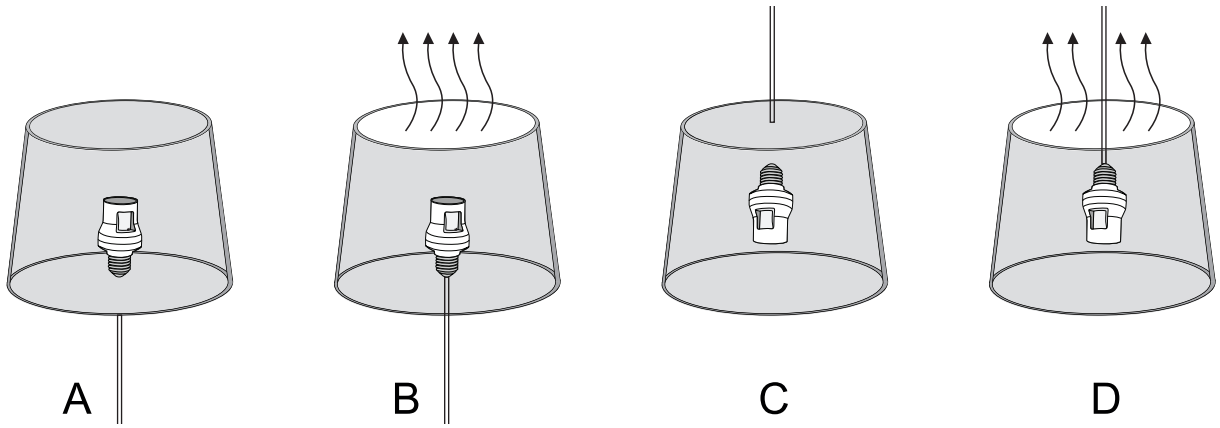

A. Lampe sur pied avec parties supérieure et inférieure fermées : ☑ ampoules à incandescence ou à économie d'énergie de max. 60 W.

B. Lampe sur pied avec parties supérieure et inférieure ouvertes : ☑ ampoules à incandescence de max. 100 W ou à économie d'énergie de max. 60 W.

C. Lampe suspendue fermée en haut : ☒ non adaptée à ce produit.

D. Lampe suspendue ouverte en haut et en bas : ☑ ampoules à économie d'énergie de max. 30 W uniquement.

☑ Lampes à incandescence
☑ Lampes halogènes économiques
☑ Lampes halogènes de 230 V
☒ Lampes fluocompactes
☒ Lampes à diodes électroluminescentes

SIGNAL RADIO SANS FIL
- Le signal radio 433,92 MHz passe à travers les murs, les fenêtres et les portes.
- Portée intérieure : jusqu'à 30 m. Portée extérieure : jusqu'à 70 m (conditions optimales).
- La portée dépend dans une large mesure des conditions locales, telles que la présence de métaux. Par exemple, le revêtement métallique fin du verre à faible émission (Low-E) a un impact négatif sur la portée des signaux radio.
- Il est possible que des restrictions s'appliquent à l'utilisation de ce dispositif en dehors de l'Union européenne. Dans ce cas, assurez-vous que votre dispositif est conforme aux réglementations locales.

REFROIDISSEMENT PAR AIR
La douille doit avoir un diamètre minimum de 15 cm pour un refroidissement par air suffisant. Le branchement de lampes ou de luminaires non adaptés peut provoquer des dommages dus à la surchauffe.

CHARGE MAXIMALE
Ne raccordez jamais des éclairages ou des équipements qui dépassent la charge maximale du récepteur, cela peut entraîner des défaillances, des courts-circuits ou des incendies.

RISQUE DE DÉCHARGE ÉLECTRIQUE
Veuillez exercer la plus grande prudence lors de l'installation du récepteur. Risque de tension, même lorsqu'un récepteur est hors tension.

VARIATION
Raccordez uniquement des lampes dont l'intensité lumineuse peut être réglée.

ASSISTANCE À LA VIE
N'utilisez jamais les produits Trust SmartHome pour les systèmes d'assistance à la vie ou toute autre application avec lesquels tout dysfonctionnement d'un quelconque équipement peut avoir des conséquences constituant une menace pour la vie.

INTERFÉRENCES
Tous les dispositifs sans fil sont susceptibles de subir des interférences pouvant affecter leur performance.
La distance minimale entre deux récepteurs doit être d'au moins 50 cm.

RÉPARATIONS
N’essayez pas de réparer ce produit. Il ne contient pas de pièces réparables par l’utilisateur.

RÉSISTANCE À L’EAU
Ce produit ne résiste pas à l’eau. Veuillez le maintenir au sec. L’humidité peut provoquer la corrosion des éléments électroniques internes.

NETTOYAGE
Nettoyez ce produit avec un chiffon sec.
Évitez l'usage de tout produit chimique ou solvant de nettoyage agressif ou détergent puissant.

MANIPULATION
Abstenez-vous de laisser tomber, de cogner ou de secouer le dispositif. Toute manipulation brusque risque d’endommager les circuits imprimés internes ainsi que les petites pièces mécaniques.

ENVIRONNEMENT
N’exposez pas le produit à des températures excessivement élevées ou basses, cela peut endommager les circuits imprimés électroniques ou réduire leur durée de vie.
N'utilisez pas ce produit dans des zones contenant des liquides ou des vapeurs hautement inflammables ou dans des zones où la température dépasse 40 °C.

INFORMATIONS LÉGALES
CE: Trust déclare que cet appareil est conforme aux Directives telles qu’énumérées dans la Section 2 du présent document.
WEEE: Mettre l’appareil au rebut dans un centre de recyclage. Plus d’informations: www.trust.com
Informations sur la garantie: www.trust.com/warranty

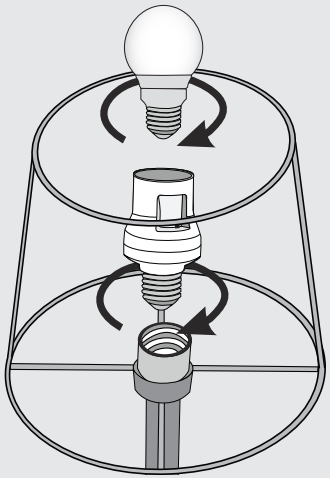

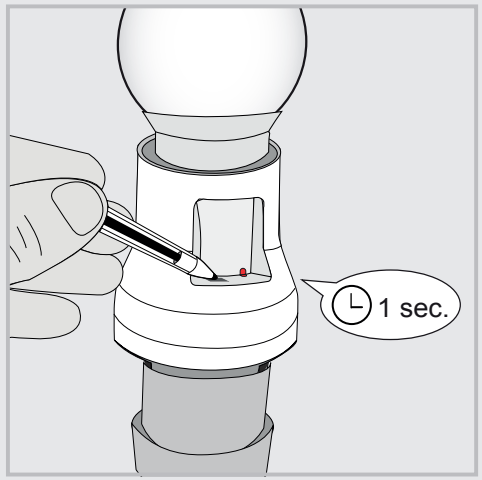

1. Lamp in de ontvanger schroeven en ontvanger in de lampenhouder schroeven

Vissage de l'ampoule dans le récepteur et vissage du récepteur dans le luminaire

Deze ontvanger is alleen geschikt voor E27-fittingen. Lees de veiligheidsinformatie om het juiste gebruik van dit product te garanderen. De maximale belasting niet overschrijden: 100 W.

Ce récepteur est adapté uniquement aux douilles E27. Lisez attentivement les consignes de sécurité pour garantir une utilisation correcte de ce produit. Ne dépassez pas la charge maximale : 100 W

2. Detectiemodus activeren

Activation du mode recherche

Druk 1 seconde lang op de detectieknop. De detectiemodus is 15 seconden actief en de LED-indicator zal kort knipperen.

Appuyez sur le bouton recherche pendant 1 seconde. Le mode recherche est alors actif pendant 15 secondes et le voyant indicateur clignote lentement.

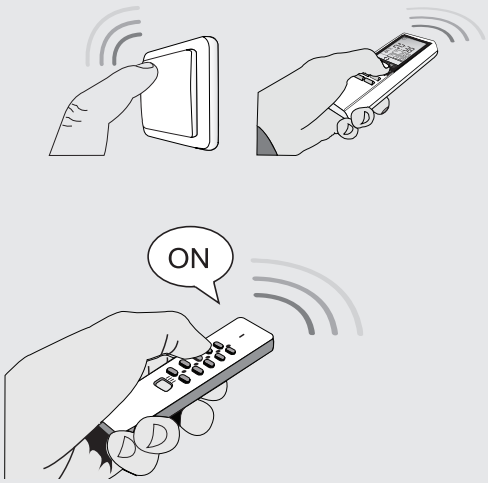

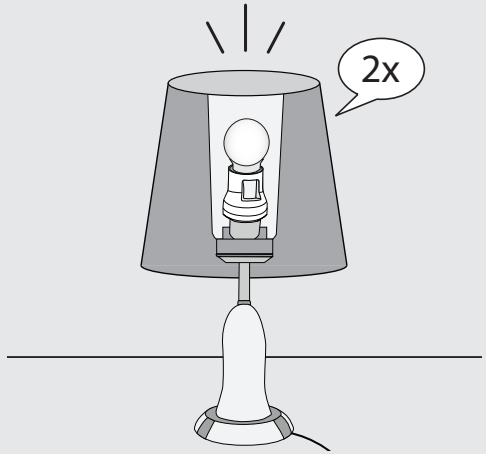

3. Trust SmartHome-zendcode toewijzen
Affectation d'un code d'émetteur Trust SmartHome

Zend een AAN-signaal met een Trust SmartHome-zender terwijl de detectiemodus actief is om de code in het geheugen van de ontvanger op te slaan.

Tandis que le mode recherche est actif, envoyez un signal d'activation avec n'importe quel émetteur Trust SmartHome pour affecter le code à la mémoire du récepteur.

4. Bevestiging van code
Confirmation du code

De ontvanger zal 2 keer in-/uitschakelen om te bevestigen dat de code is ontvangen.
De ontvanger kan tot 6 verschillende zendcodes in het geheugen opslaan.
Het geheugen blijft bewaard wanneer de ontvanger in een andere lamp wordt gestoken of in geval van een stroomstoring.

Le récepteur s'allume/s'éteint deux fois pour confirmer la réception du code.
Le récepteur peut stocker en mémoire jusqu'à six codes d'émetteur différents. La mémoire est préservée en cas de branchement du récepteur sur un autre luminaire ou de panne de courant.



5. Handmatige bediening en dimmen met een Trust SmartHome-zender
Fonctionnement manuel et variation avec un émetteur Trust SmartHome

(1) Druk een keer op AAN om de ontvanger aan te zetten.
(2) Druk nogmaals op AAN om de dimmodus in te schakelen. Het licht zal langzaam dimmen.
(3) Druk een derde keer op AAN om de gewenste lichtintensiteit in te stellen.
(4) Druk op UIT om de ontvanger uit te zetten. Wanneer de ontvanger weer wordt aangezet, zal deze op het laatste lichtniveau branden.

(1) Appuyez une fois sur le bouton ON pour activer le récepteur.
(2) Appuyez de nouveau sur le bouton ON pour activer le mode de variation. L'intensité de l'éclairage varie doucement.
(3) Appuyez une troisième fois sur le bouton ON pour régler définitivement l'intensité lumineuse souhaitée.
(4) Appuyez sur le bouton OFF pour désactiver le récepteur. Le récepteur rétablit le dernier niveau de luminosité une fois réactivé.

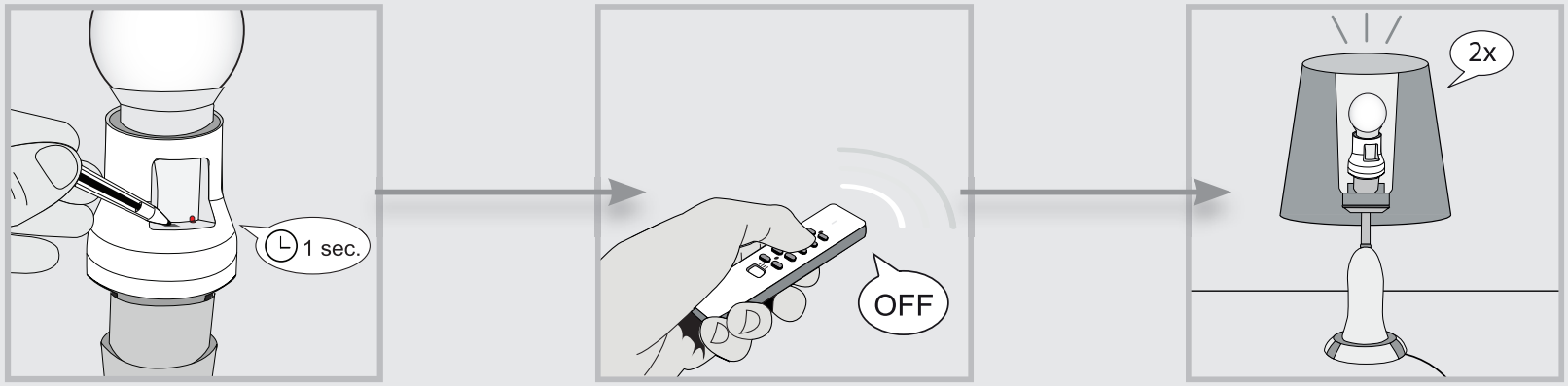

6. Eén code wissen
Suppression d'un code

(1) Druk 1 seconde lang op de detectieknop. De leermodus is 15 seconden actief en de LED-indicator knippert langzaam.
(2) Als de detectiemodus actief is, stuurt u een UIT-signaal met een specifieke Trust SmartHome-zender om de code ervan te wissen.
(3) De ontvanger zal 2 keer in-/uitschakelen om te bevestigen dat de code is gewist.

(1) Appuyez sur le bouton recherche pendant 1 seconde. Le mode recherche est actif pendant 15 secondes et le voyant indicateur clignote lentement.
(2) Tandis que le mode recherche est actif, envoyez un signal OFF pour supprimer le code d'un émetteur Trust SmartHome.
(3) Le récepteur s'allume/s'éteint deux fois pour confirmer la suppression du code..

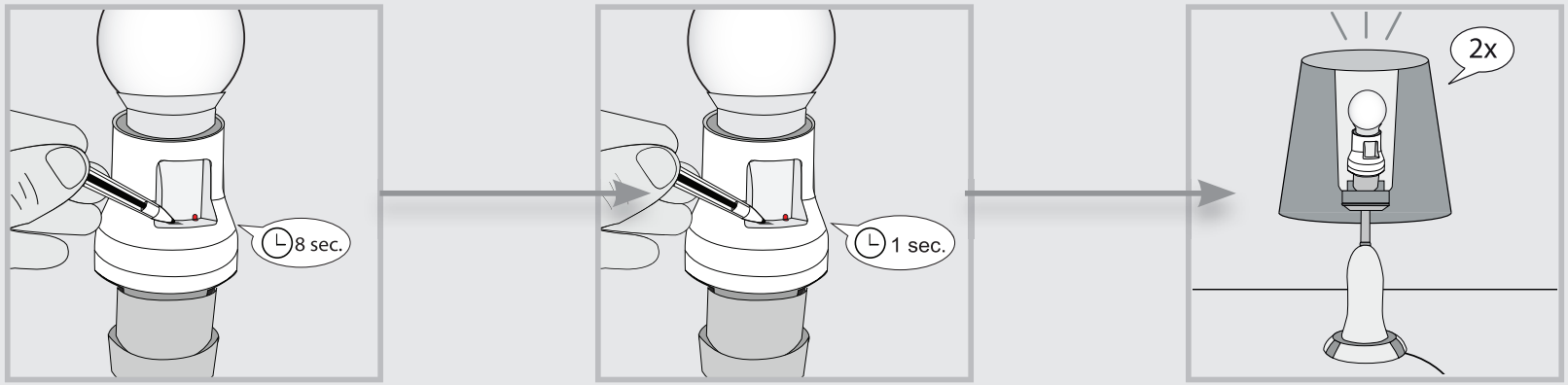

7. Volledig geheugen wissen
Suppression de toute la mémoire

(1) Druk op de detectieknop van de ontvanger en houd die vast (ong. 7 sec.) tot de LED-indicator snel begint te knipperen. De verwijdermodus is 15 seconden actief.
(2) Als de verwijdermodus actief is, drukt u nogmaals 1 seconde lang op de detectieknop.
(3) De ontvanger zal 2 keer in-/uitschakelen om te bevestigen dat het geheugen is gewist.

(1) Appuyez sur le bouton recherche du récepteur (pendant environ 7 secondes) jusqu'à ce que le voyant indicateur commence à clignoter rapidement. Le mode suppression est actif pendant 15 secondes.
(2) Tandis que le mode suppression est actif, appuyez de nouveau sur le bouton recherche pendant 1 seconde.
(3) Le récepteur s'allume/s'éteint deux fois pour confirmer la suppression de la mémoire.

CE Verklaring van overeenstemming

Trust International B.V. verklaart hierbij dat het TRUST SMART Home-product:

Model:	AFR-100 FITTING-DIMMER
Artikelnummer:	73028
Bedoeld gebruik:	Binnenshuis

voldoet aan de essentiële eisen en andere relevante bepalingen van de volgende richtlijnen:
EMC-richtlijn, Laagspanningsrichtlijn en Eindapparatuurrichtlijn.
Dit product voldoet aan de volgende normen/standaarden:

EN 301 489-1 V1.6.1 (2005-09)
EN 301 489-3 V1.4.1 (2002-08)
EN 55022: 2006, Class B
EN 61000-3-2: 2006, Class A
EN 61000-3-3: 1995+A1: 2001+A2: 2005
EN 61000-4-2: 1995+A1: 1998+A2: 2001
EN 61000-4-3: 2002+A1: 2002
EN 61000-4-4: 2004
EN 61000-4-5: 2006
EN 61000-4-6: 1996+A1: 2001
EN 61000-4-11: 2004
EN 55015:2013
EN 60238: 2004
EN 61058-1: 2002
EN 60061-1: 1993+A1-A7+A21-A38
EN 300 220-1 V2.1.1 (2006-04)
EN 300 220-2 V2.1.1 (2006-04)

Fabrikant/erkende vertegenwoordiger,

H. Donker, Procurement Director
Dordrecht, 1-1-2015

TRUST SmartHome
LAAN VAN BARCELONA 600
3317DD DORDRECHT
NEDERLAND
www.trust.com



Lever dit product aan het eind van de levensduur indien mogelijk in voor hergebruik.
Gooi dit product niet weg met het gewone huishoudelijke afval.
Kijk op www.trust.com voor actuele informatie.

Garantie
Voor dit product geldt vanaf de aankoopdatum de wettelijke garantie die in uw land van toepassing is.
Ga voor meer informatie naar: www.trust.com/warranty/

Auteursrecht
De inhoud van de “Handleiding” is auteursrechtelijk beschermd. Reproduceren of kopiëren zonder voorafgaande schriftelijke toestemming is verboden. De informatie in dit document kan zonder voorafgaande kennisgeving worden gewijzigd. Ga voor updates naar www.trust.com

CE Déclaration de conformité

Trust International B.V. certifie que le produit TRUST SMART Home :

Modèle :	AFR-100 DOUILLE À FONCTION VARIATEUR
Référence :	73028
Usage prévu :	À l'intérieur

Est conforme aux exigences essentielles et aux autres prescriptions applicables des directives européennes suivantes : directive EMC, directive Basse tension et directive R&TTE.
Ce produit est compatible avec les normes et les standards ci-après :

EN 301 489-1 V1.6.1 (2005-09)
EN 301 489-3 V1.4.1 (2002-08)
EN 55022: 2006, Class B
EN 61000-3-2: 2006, Class A
EN 61000-3-3: 1995+A1: 2001+A2: 2005
EN 61000-4-2: 1995+A1: 1998+A2: 2001
EN 61000-4-3: 2002+A1: 2002
EN 61000-4-4: 2004
EN 61000-4-5: 2006
EN 61000-4-6: 1996+A1: 2001
EN 61000-4-11: 2004
EN 55015:2013
EN 60238: 2004
EN 61058-1: 2002
EN 60061-1: 1993+A1-A7+A21-A38
EN 300 220-1 V2.1.1 (2006-04)
EN 300 220-2 V2.1.1 (2006-04)

Fabricant/représentant autorisé,

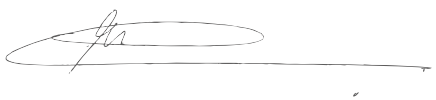

H. Donker, Directeur des achats
Dordrecht, 01/01/2015

TRUST SmartHome
LAAN VAN BARCELONA 600
3317DD DORDRECHT
PAYS-BAS
www.trust.com



Après utilisation, ramenez si possible le produit dans un centre de collecte pour le recyclage.
Ne jetez jamais ce produit avec les déchets ménagers.
Consultez le site www.trust.com pour lire nos dernières informations.

Garantie
Ce produit présente une garantie légale à partir de la date d'achat et pour la durée précisée par la législation de votre pays. Pour plus d'informations, consultez le site www.trust.com/warranty/

Copyright
Le contenu du présent mode d'emploi est protégé par le droit d'auteur. Toute reproduction ou copie de son contenu est par conséquent formellement interdite sans autorisation écrite préalable. Les informations contenues dans le présent document sont susceptibles de faire l'objet de modification sans préavis. Veuillez donc vérifier les mises à jour sur le site www.trust.com