hama®
THE SMART SOLUTION

00
123395

House connection amplifier 30 dB

Antennen/BK-Hausanschlussverstärker 30 dB

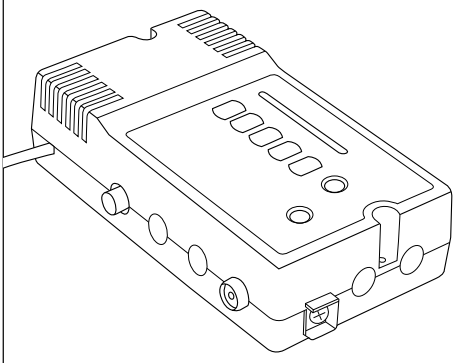

Operating Instructions GB
Bedienungsanleitung D
Mode d'emploi F
Instrucciones de uso E
Руководство по эксплуатации RUS
Istruzioni per l'uso I
Gebruiksaanwijzing NL
Οδηγίες χρήσης GR
Instrukcja obsługi PL
Használati útmutató H
Návod k použití CZ
Návod na použitie SK
Manual de instruções P
Kullanma kılavuzu TR
Manual de utilizare RO
Bruksanvisning S
Käyttöohje FIN

Thank you for choosing a Hama product.
Take your time and read the following instructions and information completely. Please keep these instructions in a safe place for future reference. If you sell the device, please pass these operating instructions on to the new owner.

1. Package Contents

- CATV amplifier
- diese Bedienungsanleitung

2. Safety Notes

- Before opening the device, disconnect the mains plug and remove the power supply; failure to do so could result in serious injury or death. This also applies when cleaning the device or working on the connections.
- The device is not protected against drops or splashes of water. Do not let the product come into contact with rain, moisture or other liquids to avoid damaging the device and to prevent injuries due to short circuits.
- Only connect the device to a mains socket that has been approved for the device. The mains socket must always be easily accessible.
- Never use or open a defective device.
- Repair work may only be conducted by an authorized specialist.
- As with all electronic devices, keep the device out of the reach of children.

3. Installation notes

- Only connect the device to a mains socket that has been approved for the device.
- Plan out the installation location for the device such that the mains plug can be easily reached and unplugged in case of emergency.
- Choose an installation location such that children cannot play with the device or its connections unsupervised.
- The installation location must allow for safe routing of all connected cables.
- Neither power supply cable nor the supply cable may be damaged or crushed by any objects.
- In order to avoid damage to the device and any secondary damage, all devices intended for wall-mounting may only be mounted on a flat surface

4. Moisture

Choose an installation location where the device will not, under any circumstances, come into contact with liquids or other objects (e.g. condensation, ceiling leaks, water from plants, etc.).

5. Heat

- Do not place the device near heat sources (e.g. radiators, other electric devices, fireplaces, etc.) and avoid placing it in direct sunlight.
- Open flames (e.g. candles) are not to be placed on the device.
- With devices that have coolers or ventilation openings, it is very important to ensure that these are never covered or obstructed.
- Also ensure that the device receives generous air circulation. This will prevent possible damage to the device as well as fire hazards as a result of overheating.
- It is also very important to ensure that the cable does not come into contact with heat sources (e.g. radiators, other electric devices, fire places, etc.).

6. Care and Maintenance

- Only clean this product with a slightly damp, lint-free cloth and do not use aggressive cleaning agents.
- Make sure that water does not get into the product.

7. Warranty Disclaimer

Hama GmbH & Co KG assumes no liability and provides no warranty for damage resulting from improper installation/mounting, improper use of the product or from failure to observe the operating instructions and/or safety notes.

8. Service and Support

Please contact Hama Product Consulting if you have any questions about this product.
Hotline: +49 9091 502-115 (German/English)
Further support information can be found here: www.hama.com

9. Technical Data

Frequency range	86–862 MHz
Gain	30 dB
Output level	112 dBµV
Gain control	-18 dB~0 dB (1)
Power supply unit	230 V ~ 50 Hz 5 W
Impedance	75 Ω

10. Recycling Information

Note on environmental protection:



After the implementation of the European Directive 2012/19/EU and 2006/66/EU in the national legal system, the following applies: Electric and electronic devices as well as batteries must not be disposed of with household waste. Consumers are obliged by law to return electrical and electronic devices as well as batteries at the end of their service lives to the public collecting points set up for this purpose or point of sale. Details to this are defined by the national law of the respective country. This symbol on the product, the instruction manual or the package indicates that a product is subject to these regulations. By recycling, reusing the materials or other forms of utilising old devices/batteries, you are making an important contribution to protecting our environment.

Vielen Dank, dass Sie sich für ein Hama Produkt entschieden haben!
Nehmen Sie sich Zeit und lesen Sie die folgenden Anweisungen und Hinweise zunächst ganz durch. Bewahren Sie diese Bedienungsanleitung anschließend an einem sicheren Ort auf, um bei Bedarf darin nachschlagen zu können.
Sollten Sie das Gerät veräußern, geben Sie diese Bedienungsanleitung an den neuen Eigentümer weiter.

1. Packungsinhalt

- BK- Hausanschlussverstärker
- diese Bedienungsanleitung

2. Sicherheitshinweise

- Vor Öffnen des Gerätes Netzstecker ziehen bzw. Stromzuführung entfernen, andernfalls besteht Lebensgefahr. Dies gilt auch, wenn Sie das Gerät reinigen oder an den Anschlüssen arbeiten.
- Das Gerät ist nicht Tropf- oder Spritzwasser geschützt. Setzen Sie das Produkt nicht dem Kontakt mit Regen, Feuchtigkeit oder anderen Flüssigkeiten aus, um eine Beschädigung des Gerätes zu vermeiden und um sich vor Verletzungen durch Kurzschlüsse zu schützen.
- Betreiben Sie das Gerät nur an einer dafür zugelassenen Netzsteckdose. Die Netzsteckdose muss jederzeit erreichbar sein.
- Defektes Gerät nicht mehr benutzen und nicht öffnen.
- Reparatur nur durch autorisierten Fachmann.
- Diese Gerät gehört, wie alle elektronischen Geräte, nicht in Kinderhände!

3. Allgemeine Montage

- Betreiben Sie das Gerät nur an einer dafür zugelassenen Netzsteckdose.
- Planen Sie den Montage- bzw. Aufstellort so, dass Sie in Gefahrensituationen den Netzstecker leicht erreichen und aus der Steckdose ziehen können.
- Wählen Sie den Montage- bzw. Aufstellort so, dass Kinder nicht unbeaufsichtigt am Gerät und dessen Anschlüssen spielen können.
- Der Montage- bzw. Aufstellort muss eine sichere Verlegung aller angeschlossenen Kabel ermöglichen.
- Stromversorgungskabel sowie Zuführungskabel dürfen nicht durch irgendwelche Gegenstände beschädigt oder gequetscht werden.
- Um sowohl Beschädigungen am Gerät als auch mögliche Folgeschäden zu vermeiden, dürfen für Wandmontage vorgesehene Geräte nur auf einer ebenen Grundfläche montiert werden.

4. Feuchtigkeit

Wählen Sie einen Montage- bzw. Aufstellungsort, an dem unter keinen Umständen, Flüssigkeiten oder Gegenstände in das Gerät gelangen können (z.B. Kondenswasser, Dachundichtigkeiten, Gießwasser etc.).

5. Wärme

- Setzen Sie das Gerät niemals direkter Sonneneinstrahlung aus und vermeiden Sie die direkte Nähe von Wärmequellen (z.B. Heizkörper, andere Elektrogeräte, Kamin etc.).
- Offene Flammen (z.B. Kerzen) nicht auf das Gerät stellen.
- Bei Geräten, die Kühlkörper oder Lüftungsschlitze haben, muss daher unbedingt darauf geachtet werden, dass diese keinesfalls abgedeckt oder verbaut werden.
- Sorgen Sie außerdem für eine großzügig bemessene Luftzirkulation um das Gerät. Damit verhindern Sie mögliche Schäden am Gerät sowie Brandgefahr durch Überhitzung.
- Achten Sie unbedingt darauf, dass Kabel nicht in die Nähe von Wärmequellen (z.B. Heizkörper, andere Elektrogeräte, Kamin etc.) kommen.

6. Wartung und Pflege

- Reinigen Sie dieses Produkt nur mit einem fusselfreien, leicht feuchten Tuch und verwenden Sie keine aggressiven Reiniger.
- Achten Sie darauf, dass kein Wasser in das Produkt eindringt.

7. Haftungsausschluss

Die Hama GmbH & Co KG übernimmt keinerlei Haftung oder Gewährleistung für Schäden, die aus unsachgemäßer Installation, Montage und unsachgemäßem Gebrauch des Produktes oder einer Nichtbeachtung der Bedienungsanleitung und/oder der Sicherheitshinweise resultieren.

8. Service und Support

Bitte wenden Sie sich bei Fragen zum Produkt gerne an die Hama-Produktberatung.
Hotline: +49 9091 502-115 (Deu/Eng)
Weitere Supportinformationen finden sie hier:
www.hama.com

9. Technische Daten

Frequenzbereich	86–862 MHz
Verstärkung	30 dB
Ausgangsspannung	112 dBµV
Verstärkungsregelung	-18 dB~0 dB (1)
Netzteil	230 V ~ 50 Hz 5 W
Impedanz	75 Ω

10. Entsorgungshinweise

Hinweis zum Umweltschutz:



Ab dem Zeitpunkt der Umsetzung der europäischen Richtlinien 2012/19/EU und 2006/66/EG in nationales Recht gilt folgendes: Elektrische und elektronische Geräte sowie Batterien dürfen nicht mit dem Hausmüll entsorgt werden. Der Verbraucher ist gesetzlich verpflichtet, elektrische und elektronische Geräte sowie Batterien am Ende ihrer Lebensdauer an den dafür eingerichteten, öffentlichen Sammelstellen oder an die Verkaufsstelle zurückzugeben. Einzelheiten dazu regelt das jeweilige Landesrecht. Das Symbol auf dem Produkt, der Gebrauchsanleitung oder der Verpackung weist auf diese Bestimmungen hin. Mit der Wiederverwertung, der stofflichen Verwertung oder anderen Formen der Verwertung von Altgeräten/Batterien leisten Sie einen wichtigen Beitrag zum Schutz unserer Umwelt.

Nous vous remercions d'avoir choisi un produit Hama.
Veuillez prendre le temps de lire l'ensemble des remarques et consignes suivantes. Veuillez conserver ce mode d'emploi à portée de main afin de pouvoir le consulter en cas de besoin. Transmettez-le au nouveau propriétaire avec l'appareil le cas échéant.

1. Contenu de l'emballage

- Amplificateur domestique câble large bande
- Ce mode d'emploi

2. Consignes de sécurité

- Retirez la prise de courant ou coupez l'alimentation en électricité avant d'ouvrir l'appareil afin d'écarter tout danger de mort. Cette précaution s'applique également lors du nettoyage de l'appareil ou de travaux sur les connexions.
- L'appareil n'est pas protégé contre les gouttes et les éclaboussures d'eau. N'exposez pas le produit à la pluie, à l'humidité ou à d'autres liquides afin d'éviter toute détérioration de l'appareil et tout risque de blessure provoqué par un court-circuit.
- Utilisez l'appareil exclusivement branché à une prise de courant appropriée. La prise de courant doit être accessible à tout moment.
- Cessez d'utiliser un appareil défectueux et ne tentez pas de l'ouvrir.
- Faites effectuer les réparations uniquement par du personnel qualifié et autorisé.
- Cet appareil, comme tout appareil électrique, ne doit pas se trouver à portée des enfants

3. Montage (généralités)

- Utilisez l'appareil exclusivement branché à une prise de courant appropriée.
- Planifiez le lieu de montage /d'implantation de telle sorte que, en cas d'urgence, la fiche secteur soit facilement accessible et que vous puissiez la retirer de la prise de courant.
- Sélectionnez un lieu de montage/d'implantation dans lequel les enfants ne peuvent pas accéder à l'appareil ni à ses connexions.
- Le lieu de montage/d'implantation doit permettre une pose sécurisée de tous les câbles.
- Le cordon d'alimentation électrique ainsi que l'amenée de courant ne doivent pas être susceptibles d'être coincés ou détériorés par un quelconque objet.
- Les appareils prévus pour un montage mural doivent être installés uniquement sur une surface plane afin d'éviter toute détérioration de l'appareil et tout dommage consécutif.

4. Humidité

Sélectionnez un lieu de montage/d'implantation dans lequel en aucun cas du liquide ou un objet ne peut pénétrer dans l'appareil (eau condensée, fuite d'eau provenant du toit, eau d'arrosage, etc.).

5. Chaleur

- N'exposez en aucun cas l'appareil aux rayons directs du soleil et évitez la proximité directe de sources de chaleur (radiateurs, autres appareils électriques, cheminée, etc.).
- Ne placez aucun objet incandescent (bougies, etc.) sur l'appareil.
- Veillez impérativement à ne pas recouvrir ou condamner les éventuels ventilateurs ou fentes d'aération de certains appareils.
- Veillez également à garantir une excellente circulation de l'air autour de l'appareil, afin d'éviter toute détérioration éventuelle de l'appareil ainsi que tout risque d'incendie provoqué par une éventuelle surchauffe.
- Veillez impérativement à éloigner les câbles de sources de chaleur (radiateurs, autres appareils électriques, cheminée, etc.).

6. Soins et entretien

- Nettoyez la balance uniquement à l'aide d'un chiffon non fibreux légèrement humide ; évitez tout détergent agressif.
- Veillez à ce qu'aucun liquide ne pénètre dans le produit.

7. Exclusion de garantie

La société Hama GmbH & Co KG décline toute responsabilité en cas de dommages provoqués par une installation, un montage ou une utilisation non conformes du produit ou encore provoqués par un non respect des consignes du mode d'emploi et/ou des consignes de sécurité.

8. Service et assistance

En cas de question concernant le produit, veuillez vous adresser au service de conseil produits de Hama.
Ligne téléphonique directe : +49 9091 502-115 (allemand/anglais)
Vous trouverez ici de plus amples informations concernant l'assistance : www.hama.com

9. Caractéristiques techniques

Plage de fréquence	86–862 MHz
Amplification	30 dB
Tension de sortie	112 dBµV
Régulation d'amplification	-18 dB~0 dB (1)
Bloc secteur	230 V ~ 50 Hz 5 W
Impédance	75 Ω

10. Consignes de recyclage

Remarques concernant la protection de l'environnement:



Conformément à la directive européenne 2012/19/EU et 2006/66/CE, et afin d'atteindre un certain nombre d'objectifs en matière de protection de l'environnement, les règles suivantes doivent être appliquées: Les appareils électriques et électroniques ainsi que les batteries ne doivent pas être éliminés avec les déchets ménagers. Le pictogramme "picto" présent sur le produit, son manuel d'utilisation ou son emballage indique que le produit est soumis à cette réglementation. Le consommateur doit retourner le produit/la batterie usager aux points de collecte prévus à cet effet. Il peut aussi le remettre à un revendeur. En permettant enfin le recyclage des produits ainsi que les batteries, le consommateur contribuera à la protection de notre environnement. C'est un acte écologique.

Le agradecemos que se haya decidido por un producto de Hama.
Tómese tiempo y léase primero las siguientes instrucciones e indicaciones. Después, guarde estas instrucciones de manejo en un lugar seguro para poder consultarlas cuando sea necesario. Si vende el aparato, entregue estas instrucciones de manejo al nuevo propietario.

1. Contenido del paquete

- Amplificador BK para conexión doméstica
- Estas instrucciones de manejo

2. Instrucciones de seguridad

- Antes de abrir el aparato, desenchúfelo o desconecte la alimentación de corriente, de otro modo existe peligro de muerte. Lo mismo tiene validez a la hora de limpiar el aparato o de trabajar en las conexiones.
- El aparato no está protegido contra goteo o salpicaduras. No exponga el producto a la lluvia, humedad u otros líquidos para evitar el deterioro del aparato y para protegerse de lesiones provocadas por cortocircuitos.
- Enchufe el aparato sólo a una toma de corriente autorizada. La toma de corriente debe estar accesible en todo momento.
- No utilice ni abra aparatos defectuosos.
- Las reparaciones deben ser realizadas sólo por personal especializado.
- Este aparato, como todos los aparatos eléctricos, no debe estar en manos de los niños

3. Montaje en general

- Enchufe el aparato sólo a una toma de corriente autorizada.
- Planifique el lugar de montaje o instalación de modo que, en el caso de que se presenten situaciones de peligro, pueda acceder fácilmente al conector y desenchufarlo.
- Seleccione el lugar de montaje o instalación de modo que los niños no puedan jugar con el aparato o sus conexiones.
- El lugar de montaje o instalación debe permitir un tendido seguro de los cables conectados.
- El cable de alimentación de corriente y el cable de entrada no deben verse deteriorados o aplastados por ningún objeto.
- Para evitar deterioros en el aparato y los daños materiales consecuencia de ellos, los aparatos previstos para el montaje mural se deben montar sólo sobre una superficie base plana.

4. Humedad

Elija un lugar de montaje o instalación en el que bajo ninguna circunstancia puedan entrar en el aparato líquidos u objetos (p. ej., agua de condensación, fallos de estanqueidad en el techo, agua de regar, etc.).

5. Calor

- No exponga nunca el aparato a la radiación directa del sol y evite la proximidad de fuentes de calor (p. ej., radiadores, otros aparatos eléctricos, chimenea, etc.).
- No coloque llamas abiertas (p. ej., velas) sobre el aparato.
- En los aparatos que tengan refrigeradores o ranuras de ventilación, es imprescindible que no se cubran ni tapen.
- Procure además una buena circulación de aire alrededor del aparato. De este modo se evitan posibles daños en el aparato, así como el peligro de incendio por sobrecalentamiento.
- No tienda nunca los cables cerca de fuentes de calor (p. ej., radiadores, otros aparatos eléctricos, chimenea, etc.).

6. Mantenimiento y cuidado

- Limpie este producto sólo con un paño ligeramente humedecido que no deje pelusas y no utilice detergentes agresivos.
- Asegúrese de que no entre agua en el producto.

7. Exclusión de responsabilidad

Hama GmbH & Co KG no se responsabiliza ni concede garantía por los daños que surjan por una instalación, montaje o manejo incorrectos del producto o por la no observación de las instrucciones de manejo y/o de las instrucciones de seguridad.

8. Servicio y soporte

Si tiene que hacer alguna consulta sobre el producto, diríjase al asesoramiento de productos Hama.
Línea directa: +49 9091 502-115 (Alemán/Inglés)
Encontrar más información de soporte aquí:
www.hama.com

9. Datos técnicos

Rango de frecuencia	86–862 MHz
Amplificación	30 dB
Tensión de salida	112 dBµV
Regulación de amplificación	-18 dB~0 dB (1)
Fuente de alimentación	230 V ~ 50 Hz 5 W
Impedancia	75 Ω

10. Instrucciones para desecho y reciclaje

Nota sobre la protección medioambiental:



Después de la puesta en marcha de la directiva Europea 2012/19/EU y 2006/66/EU en el sistema legislativo nacional, se aplicara lo siguiente: Los aparatos eléctricos y electrónicos, así como las baterías, no se deben evacuar en la basura doméstica. El usuario está legalmente obligado a llevar los aparatos eléctricos y electrónicos, así como pilas y pilas recargables, al final de su vida útil a los puntos de recogida comunales o a devolverlos al lugar donde los adquirió. Los detalles quedaran definidos por la ley de cada país. El símbolo en el producto, en las instrucciones de uso o en el embalaje hace referencia a ello. Gracias al reciclaje, al reciclaje del material o a otras formas de reciclaje de aparatos/pilas usados, contribuye Usted de forma importante a la protección de nuestro medio ambiente.

Благодарим за покупку изделия фирмы Hama. внимательно ознакомьтесь с настоящей инструкцией. Храните инструкцию в надежном месте для справок в будущем. В случае передачи изделия другому лицу приложите и эту инструкцию.

1. Комплект поставки

- Широкополосный усилитель-распределитель
- Руководство по эксплуатации

2. Техника безопасности

- Перед открытием кожуха, чисткой и соединением отключите прибор от электропитания. В противном случае существует опасность для жизни.
- Устройство не защищено против брызг и водяных капель. Во избежание повреждения устройства и удара электрическим током берегите изделие от дождя, влажности и жидкости.
- Прибор разрешается подключать только к соответствующей розетке электросети. Розетка электросети должна быть легко доступна.
- Неисправное изделие не эксплуатировать и не открывать.
- Ремонтировать разрешается только квалифицированному персоналу.
- Не давать детям!

3. Монтаж

- Прибор разрешается подключать только к соответствующей розетке электросети.
- Монтаж и установка прибора должны позволять в случае опасности быстро отключить штекер питания от розетки электросети.
- Место установки устройства должно быть недоступно детям.
- Необходимо надежно закрепить все соединительные кабелип.
- Следите за тем, чтобы кабели, в том числе кабель питания, не могли быть повреждены другими объектами.
- Во избежание повреждений оборудования и нанесения другого ущерба устройства, монтируемые на стене, должны располагаться только на ровной поверхности.

4. Влажность

Берегите прибор от жидкостей, влажности, воды, конденсата и т.д.

5. Источники тепла

- Не подвергайте прибор воздействию прямых солнечных лучей.
- Не размещайте его рядом с источниками тепла, такими как нагревательные приборы, камин, электрооборудование.
- Не ставьте на прибор осветительные свечи. Не закрывайте вентиляционные отверстия на кожухе.
- Обеспечьте достаточную циркуляцию воздуха вокруг прибора. Это необходимо во избежание пожара, который может возникнуть из-за перегрева.
- Не прокладывайте кабели рядом с источник с источниками тепла (батареи, электрооборудование, печь и т.п.).

6. Уход и техническое обслуживание

- Чистку изделия производить только безворсовой слегка влажной салфеткой. Запрещается применять агрессивные чистящие средства.
- Следите за тем, чтобы в устройство не попала вода.

7. Отказ от гарантийных обязательств

Компания Hama GmbH & Co KG не несет ответственность за ущерб, возникший вследствие неправильного монтажа, подключения и использования изделия не по назначению, а также вследствие несоблюдения инструкции по эксплуатации и техники безопасности.

8. Отдел техобслуживания

По вопросам ремонта или замены неисправных изделий обращайтесь к продавцу или в сервисную службу компании Hama.
Горячая линия отдела техобслуживания:
+49 9091 502-115 (немецкий, английский)
Подробнее смотрите здесь: www.hama.com

9. Технические характеристики

Диапазон частот	86–862 MHz
Коэффициент усиления	30 dB
Выходное напряжение	112 дБµВ
Регулировка усиления	-18 дБ~0 дБ (1)
Блок питания	230 В~ 50 Гц 5 Вт
Волновое опротивление	75 Ω

10. Инструкции по утилизации

Охрана окружающей среды:



С момента перехода национального законодательства на европейские нормативы 2012/19/EU и 2006/66/EU действительно следующее:
Электрические и электронные приборы, а также батареи запрещается утилизировать с обычным мусором. Потребитель, согласно закону, обязан утилизировать электрические и электронные приборы, а также батареи и аккумуляторы после их использования в специально предназначенных для этого пунктах сбора, либо в пунктах продажи. Детальная регламентация этих требований осуществляется соответствующим местным законодательством. Необходимость соблюдения данных предписаний обозначается особым значком на изделии, инструкции по эксплуатации или упаковке. При переработке, повторном использовании материалов или при другой форме утилизации бывших в употреблении приборов Вы помогаете охране окружающей среды. В соответствии с предписаниями по обращению с батареями, в Германии вышеназванные нормативы действуют для утилизации батарей и аккумуляторов.

Grazie per avere acquistato un prodotto Hama! Prima della messa in esercizio, leggete attentamente le seguenti istruzioni e avvertenze, quindi conservatele in un luogo sicuro per una eventuale consultazione. In caso di cessione dell'apparecchio, consegnate anche le presenti istruzioni al nuovo proprietario.

1. Contenuto della confezione

- Amplificatore a larga banda per impianto domestico
- Queste istruzioni per l'uso

2. Indicazioni di sicurezza

- Prima di aprire l'apparecchio disinserire la spina elettrica oppure rimuovere l'alimentazione di corrente, altrimenti sussiste il pericolo di vita. Questo vale anche quando si pulisce l'apparecchio oppure si lavora nei collegamenti.
- L'apparecchio non dispone di una protezione antisgocciolo o antispruzzo. Non esporre mai il prodotto alla pioggia, all'umidità o ad altri liquidi per evitare che l'apparecchio venga danneggiato e per proteggersi da eventuali lesioni dovute a cortocircuiti.
- Collegare l'apparecchio solo ad una presa di rete appositamente omologata. La presa di rete deve essere sempre accessibile.
- Non utilizzare più l'apparecchio se difettoso e non aprirlo.
- Fare eseguire le riparazioni solo da un tecnico specializzato autorizzato.
- Tenere questo apparecchio, come tutte le apparecchiature elettroniche, fuori dalla portata dei bambini!

3. Montaggio generale

- Collegare l'apparecchio solo in una presa di rete appositamente omologata.
- Pianificare la posizione di montaggio o di installazione in maniera tale, che in situazioni di pericolo la spina elettrica possa essere facilmente raggiunta ed estratta dalla presa di corrente.
- Scegliere una posizione di montaggio o di installazione in maniera tale, che i bambini non possano giocare con l'apparecchio o i suoi collegamenti senza sorveglianza.
- La posizione di montaggio o di installazione deve consentire una posa sicura di tutti i cavi collegati.
- Il cavo della corrente così come il cavo di alimentazione non devono essere danneggiati o piegati da qualche oggetto.
- Per evitare danni dell'apparecchio oppure possibili danni indiretti, gli apparecchi previsti per il montaggio a parete devono essere montati solo su una superficie di base piana.

4. Umidità

Scegliere una posizione di montaggio o di installazione nella quale, in nessun caso, possano penetrare liquidi oppure oggetti nell'apparecchio (ad esempio acqua di condensazione, perdite nel tetto, acqua per annaffiare ecc.).

5. Calore

- Non sottoporre mai l'apparecchio all'irradiazione solare diretta ad evitare di mettere l'apparecchio in prossimità di fonti di calore (ad es. radiatori, altri apparecchi elettrici, camini ecc.).
- Non mettere sull'apparecchio fiamme aperte (ad es. candele).
- Con gli apparecchi dotati di termodispersori oppure di fessure di ventilazione, è necessario osservare assolutamente che questi non vengano trasformati o coperte in nessun caso.
- Provvedere inoltre per una sufficiente circolazione dell'aria intorno all'apparecchio. In questo modo si evitano possibili danneggiamenti dell'apparecchio così come il pericolo d'incendio a causa del surriscaldamento.
- Osservare assolutamente, che i cavi non siano mai in prossimità di fonti di calore (ad es. radiatori, altri apparecchi elettrici, camini ecc.).

6. Cura e manutenzione

- Pulire il prodotto unicamente con un panno che non lascia pelucchi e appena inumidito e non ricorrere a detergenti aggressivi.
- Fare attenzione a non fare penetrare acqua nel prodotto.

7. Esclusione di garanzia

Hama GmbH & Co KG non si assume alcuna responsabilità per i danni derivati dal montaggio o l'utilizzo scorretto del prodotto, nonché dalla mancata osservanza delle istruzioni per l'uso e/o delle indicazioni di sicurezza.

8. Assistenza e supporto

In caso di domande sul prodotto, rivolgersi alla Consulenza prodotto Hama.
Hotline: +49 9091 502-115 (ted./ing.)
Ulteriori informazioni sul supporto sono disponibili qui: www.hama.com

9. Dati tecnici

Gamma di frequenza:	86–862 MHz
Amplificazione	30 dB
Tensione di uscita	112 dBµV
Regolazione amplificazione	-18 dB~0 dB (1)
Alimentatore	230 V ~ 50 Hz 5 W
Impedenza	75 Ω

10. Indicazioni di smaltimento

Informazioni per protezione ambientale:



Dopo l'implementazione della Direttiva Europea 2012/19/EU e 2006/66/EU nel sistema legale nazionale, ci sono le seguenti applicazioni: Le apparecchiature elettriche ed elettroniche e le batterie non devono essere smaltite con i rifiuti domestici. I consumatori sono obbligati dalla legge a restituire I dispositivi elettrici ed elettronici e le batterie alla fine della loro vita utile ai punti di raccolta pubblici preposti per questo scopo o nei punti vendita. Dettagli di quanto riportato sono definiti dalle leggi nazionali di ogni stato. Questo simbolo sul prodotto, sul manuale d'istruzioni o sull'imballo indicano che questo prodotto è soggetto a queste regole. Riciclando, ri-utilizzando i materiali o utilizzando sotto altra forma i vecchi prodotti/le batterie, darete un importante contributo alla protezione dell'ambiente.

Hartelijk dank dat u voor een product van Hama heeft gekozen.
Neem de tijd om de volgende aanwijzingen en instructies volledig door te lezen. Berg deze gebruiksaanwijzing vervolgens op een goede plek op zodat u hem als naslagwerk kunt gebruiken. Op zodat u hem als naslagwerk kunt gebruiken. Mocht u het toestel verkopen, geeft u dan ook deze gebruiksaanwijzing aan de nieuwe eigenaar.

1. Inhoud van de verpakking

- Breedband-antenneversterker
- These operating instructions

2. Veiligheidsinstructies

- Voor het openen van het toestel de netstekker loskoppelen of de stroomtoevoer verwijderen, anders ontstaat er levensgevaar. Dit geldt ook als u het toestel reinigt of in combinatie met andere aansluitingen gebruikt.
- Het apparaat is niet bestand tegen druppel- of spatwater. Laat het product niet in contact komen met regen, vochtigheid of andere vloeistoffen om te voorkomen dat het beschadigd raakt en om persoonlijk letsel door kortsluiting te vermijden.
- Sluit het toestel alleen aan op een erkend stopcontact. Het stopcontact moet altijd vrij toegankelijk zijn
- Gebruik en open het apparaat niet als het defect is.
- Reparatie mag alleen uitgevoerd worden door een geautoriseerde vakspecialist.
- Dit apparaat dient, net als alle elektrische apparaten, buiten het bereik van kinderen gehouden te worden!

3. Algemene montage

- Sluit het toestel alleen aan op een erkend stopcontact.
- Kies de montage-/opstelplaats zo dat u in gevaarlijke situaties makkelijk bij de netstekker kunt en hem uit het stopcontact kunt trekken.
- Kies de montage-/opstelplaats zo dat kinderen niet zonder toezicht met het toestel en de aansluitingen kunnen spelen.
- Kies de montage-/opstelplaats zo dat veilig aanleggen van alle aangesloten kabels mogelijk is.
- Stroomkabels zoals toevoerkabels mogen niet door voorwerpen beschadigd of ingeklemd worden.
- Om zowel beschadiging aan het toestel als mogelijke gevolgschade te vermijden, mogen toestellen die bestemd zijn voor montage aan de wand alleen op een effen oppervlak gemonteerd worden.

4. Vocht

Kies een montage-/opstelplaats waar nooit vloeistof of voorwerpen in het toestel terecht kunnen komen (bijv. condenswater, lekkagewater, water uit een gieter etc.).

5. Warmte

- Stel het toestel nooit bloot aan direct zonnelicht en zet het niet in de directe nabijheid van warmtebronnen (bijv. radiatoren, andere elektrische apparaten, haard etc.)
- Zet niets met open vlammen (bijv. kaarsen) op het toestel.
- Apparaten met koellichamen of ventilatiesleuven, mogen daarom nooit afgedekt of dichtgebouwd worden.
- Zorg verder voor voldoende luchtcirculatie om het toestel. Daarmee voorkomt u mogelijke schade aan het toestel zoals brandschade door oververhitting.
- Let er goed op dat kabels niet in de directe nabijheid van warmtebronnen (bijv. radiatoren, andere elektrische apparaten, haard etc.) liggen.

6. Onderhoud en verzorging

- Reinig dit product uitsluitend met een pluisvrije, licht vochtige doek en maak geen gebruik van agressieve reinigingsmiddelen.
- Let erop dat er geen water in het product binnendringt.

7. Uitsluiting van garantie en aansprakelijkheid

Hama GmbH & Co KG aanvaardt geen enkele aansprakelijkheid of garantieclaims voor schade of gevolgschade, welke door ondeskundige installatie, montage en ondeskundig gebruik van het product ontstaan of het resultaat zijn van het niet in acht nemen van de bedieningsinstructies en/of veiligheidsinstructies.

8. Service en support

Neem bij vragen over het product contact op met de afdeling Productadvies van HAMA.
Hotline: +49 9091 502-115 (Duits/Engels)
Meer support-informatie vindt u hier:
www.hama.com

9. Technische specificaties

Frequentie-bereik	86–862 MHz
Versterking	30 dB
Uitgangsspan-ning	112 dBµV
Versterkings-regeling	-18 dB~0 dB (1)
Voedingsad-apter	230 V ~ 50 Hz 5 W
Impedantie	75 Ω

10. Aanwijzingen over de afvalverwerking

Notitie aangaande de bescherming van het milieu:



Ten gevolge van de invoering van de Europese Richtlijn 2012/19/EU en 2006/66/EU in het nationaal juridisch system, is het volgende van toepassing: Elektrische en elektronische apparatuur, zoals batterijen mag niet met het huisvuil weggegooid worden. Consumenten zijn wettelijk verplicht om electrische en elctronische apparaten zoals batterijen op het einde van gebruik in te dienen bij openbare verzamelplaatsen speciaal opgezet voor dit doeleinde of bij een verkooppunt. Verdere specificaties aangaande dit onderwerp zijn omschreven door de nationale wet van het betreffende land. Dit symbool op het product, de gebruiksaanwijzing of de verpakking duidt erop dat het product onderworpen is aan deze richtlijnen. Door te recycleren, hergebruiken van materialen of andere vormen van hergebruiken van oude toestellen/batterijen, levert u een grote bijdrage aan de bescherming van het mileu.

Σας ευχαριστούμε για την αγορά αυτού του προϊόντος. της Hama!
Διαβάστε προσεκτικά τις παρακάτω οδηγίες και υποδείξεις. Στη συνέχεια, φυλάξτε αυτό το εγχειρίδιο σε ασφαλές μέρος για μελλοντική χρήση. Σε περίπτωση που πουλήσετε της συσκευή, παραδώστε αυτό το εγχειρίδιο στον επόμενο αγοραστή.

1. Περιεχόμενα συσκευασίας

- Ενισχυτής οικιακής σύνδεσης BK
- Οδηγίες χρήσης

2. Υποδείξεις ασφαλείας

- Πριν από το άνοιγμα της συσκευής αποσυνδέστε το ρευματολήπτη ή το καλώδιο τροφοδοσίας. Διαφορετικά υπάρχει θανατηφόρος κίνδυνος.
- Αυτό ισχύει επίσης όταν καθαρίζετε τη συσκευή ή όταν φτιάχνετε τις συνδέσεις. Η συσκευή δεν προστατεύεται από σταγόνες νερού. Ποτέ μην φέρνετε τη συσκευή σε επαφή με βροχή, υγρασία ή με άλλα υγρά, ώστε να αποφύγετε ζημιές στη συσκευή καθώς και για να προστατευτείτε από βραχυκυκλώματα.
- Η συσκευή πρέπει να λειτουργεί συνδεμένη μόνο σε μιά κατάλληλη πρίζα. Η πρόσβαση στην πρίζα πρέπει να είναι πάντα ελεύθερη.
- Μην χρησιμοποιείτε πλέον και μην ανοίγετε τις χαλασμένες συσκευές.
- Η επισκευή επιτρέπεται να γίνεται μόνο από ειδικευμένο τεχνίτη.
- Αυτή η συσκευή όπως και όλες οι ηλεκτρονικές συσκευές δεν επιτρέπεται να πέσουν σε παιδικά χέρια!

3. Γενική συναρμολόγηση

- Η συσκευή πρέπει να λειτουργεί συνδεμένη μόνο σε μιά κατάλληλη πρίζα.
- Επιλέξτε το μέρος συναρμολόγησης και τοποθέτησης έτσι ώστε σε επικίνδυνες καταστάσεις να μπορείτε εύκολα να αποσυνδέσετε το ρευματολήπτη από την πρίζα.
- Επιλέξτε το μέρος συναρμολόγησης και τοποθέτησης έτσι ώστε τα παιδιά να μην μπορούν να παίζουν με τη συσκευή και τις συνδέσεις τις χωρίς επιτήρηση.
- Το μέρος συναρμολόγησης και τοποθέτησης πρέπει να επιτρέπει την ασφαλή τοποθέτηση των συνδεμένων καλωδίων.
- Τα καλώδια ηλεκτρικής τροφοδοσίας δεν επιτρέπεται να φθείρονται από αντικείμενα ή να συμπιέζονται.
- Για να αποφευχθούν τόσο οι ζημιές στη συσκευή όσο και οι πιθανές επακόλουθες ζημιές θα πρέπει οι συσκευές που προορίζονται για επιτοίχια τοποθέτηση να τοποθετούνται μόνο πάνω σε επίπεδη επιφάνεια.

4. Υγρασία

Επιλέξτε ένα μέρος συναρμολόγησης και τοποθέτησης στο οποίο σε καμία περίπτωση δεν θα πέσουν αντικείμενα ή υγρά μέσα στη συσκευή (π.χ. νερό συμπυκνώματος, σκεπής ή ποτίσματος).

5. Θερμότητα

- Ποτέ μη εκθέτετε τη συσκευή σε άμεση ηλιακή ακτινοβολία και αποφεύγετε να υπάρχουν κοντά πηγές θερμότητας (π.χ. καλοριφέρ, άλλες ηλεκτρικές συσκευές, τζάκι κλπ.).
- Μην τοποθετείτε ανοικτές φλόγες πάνω στη συσκευή (π.χ. κεριά).
- Σε συσκευές που έχουν πτερύγια ψύξης ή ανοίγματα αερισμού, θα πρέπει να προσέχετε ώστε να μην σκεπάζονται ούτε και να κλείνονται σε κλειστό μέρος.
- Πρέπει να υπάρχει αρκετή κυκλοφορία αέρα γύρω από τη συσκευή. Με τον τρόπο αυτό εμποδίζετε πιθανές ζημιές στη συσκευή καθώς και κίνδυνο πυρκαγιάς λόγω υπερθέρμανσης.
- Προσέχετε οπωσδήποτε ώστε το καλώδιο να μην βρίσκεται κοντά σε πηγές θερμότητας (π.χ. καλοριφέρ, ηλεκτρικές συσκευές, τζάκια κλπ.).

6. Συντήρηση και φροντίδα

- Καθαρίζετε αυτό το προϊόν μόνο με ένα ελαφρώς βρεγμένο πανί χωρίς χνούδια και μην χρησιμοποιείτε επιθετικά καθαριστικά.
- Στο προϊόν δεν πρέπει να μπει νερό

7. Απώλεια εγγύησης

Η εταιρεία Hama GmbH & Co KG δεν αναλαμβάνει καμία ευθύνη ή εγγύηση για ζημιές, οι οποίες προκύπτουν από λανθασμένη εγκατάσταση και συναρμολόγηση ή λανθασμένη χρήση του προϊόντος ή μη τήρηση των οδηγιών λειτουργίας και/ή των υποδείξεων ασφαλείας.

8. Σέρβις και υποστήριξη

Για ερωτήσεις σχετικά με το προϊόν απευθυνθείτε στην υπηρεσία εξυπηρέτησης πελατών της Hama. Γραμμή υποστήριξης: +49 9091 502-115 (Γερμανικά/ Αγγλικά)
Περισσότερες πληροφορίες υποστήριξης θα βρείτε στη διεύθυνση: www.hama.com

9. Τεχνικά χαρακτηριστικά

Περιοχή συχνοτήτων	86–862 MHz
Ενίσχυση	30 dB
Τάση εξόδου	112 dBµV
Ρύθμιση ενίσχυσης	-18 dB~0 dB (1)
Τροφοδοτικό	230 V ~ 50 Hz 5 W
Σύνθετη αντίσταση	75 Ω

10. Υποδείξεις απόρριψης

Υπόδειξη σχετικά με την προστασία περιβάλλοντος:



Από τη στιγμή που η Ευρωπαϊκή Οδηγία 2012/19/EU και 2006/66/ΕΕ ενσωματώνεται στο εθνικό δίκαιο ισχύουν τα εξής: Οι ηλεκτρικές και οι ηλεκτρονικές συσκευές καθώς και οι μπαταρίες δεν επιτρέπεται να πετιούνται στα οικιακά απορρίμματα. Οι καταναλωτές υποχρεούνται από τον νόμο να επιστρέφουν τις ηλεκτρικές και ηλεκτρονικές συσκευές καθώς και τις μπαταρίες στο τέλος της ζωής τους στα δημόσια σημεία περισυλλογής που έχουν δημιουργηθεί γι' αυτό το σκοπό ή στα σημεία πώλησης. Οι λεπτομέρειες ρυθμίζονται στη σχετική νομοθεσία. Το σύμβολο πάνω στο προϊόν, στο εγχειρίδιο χρήσης ή στη συσκευασία παραπέμπει σε αυτές τις διατάξεις. Με την ανακύκλωση, επαναχρησιμοποίηση των υλικών ή με άλλες μορφές χρησιμοποίησης παλιών συσκευών / Μπαταριών συνεισφέρετε σημαντικά στην προστασία του περιβάλλοντος. Στη Γερμανία ισχύουν αντίστοιχα οι παραπάνω κανόνες απόρριψης σύμφωνα με τον κανονισμό για μπαταρίες και συσσωρευτές.

Dziękujemy za zakup naszego produktu!
Przed pierwszym użyciem należy dokładnie przeczytać instrukcję obsługi. Instrukcję należy przechować, gdyż może być jeszcze potrzebna.

1. Packungsinhalt

- Wzmacniacz domowy BK
- Zawartość opakowania

2. Wskazówki bezpieczeństwa

- W przypadku konieczności otwarcia obudowy urządzenia należy wyjąc wtyczkę z sieci, w przeciwnym przypadku istnieje niebezpieczeństwo życia. Wtyczkę należy wyjąc z gniazda, również w przypadku czyszczenia.
- Urządzenie nie jest wodoszczelne, ani bryzgoszczelne. Produktu nie należy wystawiać na działanie wody oraz wilgoci.
- W przeciwnym razie może dojść do spięcia! Niebezpieczeństwo utraty zdrowia lub życia. Urządzenie należy podłączać tylko do odpowiedniego przewidzianego w tym celu gniazda.
- Nalezy zapewnić swobodny dostęp do gniazda, aby w każdej chwili można było swobodnie wyjąc wtyczkę.
- Uszkodzonego urządzenia nie należy użytkować.
- Napraw dokonywać tylko w autoryzowanym serwisie. Urządzenie chronić przed dziećmi.

3. Montaż ogólny

- Urządzenie należy podłączyć tylko do odpowiedniego gniazda.
- Montaż należy przeprowadzić tak aby w przypadku zagrożenia można było szybko i łatwo wyciągnąć wtyczkę z kontaktu.
- Miejsce montażu należy wybrać tak, aby nie stanowiły zagrożenia dla dzieci.
- Miejsce montażu powinno zapewniać swobodne podłączenie kabli.
- Kable zasilające nie mogą zostać przyciśnięte, może dojść do uszkodzenia.
- Aby uniknąć uszkodzenia urządzenia, należy je montować tylko i wyłączenie na płaskiej powierzchni.

4. Wilgotność

Jako miejsce montażu należy wybrać miejsce suche, w oddaleniu od wszelkich pojemników zawierających ciecze. (np: wazony, pojemniki z wodą, naczynia wypełnione napojami, itp.)

5. Wysokie temperatury

- Urządzenia nie należy wystawiać na bezpośrednie działanie promieni słonecznych oraz należy unikać stawiania w pobliżu źródeł ciepła (np: grzejniki, inne urządzenia elektryczne, kominki, itp.).
- Na urządzenie nie należy stawiać świeczek.
- W miejscu gdzie będzie stało urządzenie należy zadbać o odpowiednią cyrkulację powietrza.
- Miejsc tych nie należy zakrywać ani przykrywać. W ten sposób można uniknąć uszkodzenia urządzenia w wyniku przegrzania.
- Uważać aby kable zasilające nie znajdowały się w pobliżu źródeł ciepła(np: grzejniki, urządzenia elektryczne, kominek itp.).

6. Czyszczenie

- Czyścić produkt tylko przy użyciu niestrzępiącej się, lekko zwilżonej szmatki i nie stosować agresywnych detergentów.
- Uważać, aby do wnętrza produktu nie wniknęła woda.

7. Wyłączenie odpowiedzialności

Hama GmbH & Co KG nie udziela gwarancji ani nie odpowiada za szkody wskutek niewłaściwej instalacji, montażu oraz nieprawidłowego stosowania produktu lub nieprzestrzegania instrukcji obsługi i/lub wskazówek bezpieczeństwa.

8. Serwis i pomoc techniczna

W razie pytań dotyczących produktu prosimy zwrócić się do infolinii Hama.
Gorąca linia: +49 9091 502-115 (niem./ang.)
Dodatkowe informacje są dostępne na stronie: www.hama.com

9. Technische Daten

Zakres częstotliwości	86–862 MHz
Wzmocnienie	30 dB
Napięcie wyjściowe	112 dBµV
Regulacja wzmocnienia	-18 dB~0 dB (1)
Zasilacz	230 V ~ 50 Hz 5 W
Impedancja	75 Ω

10. Informacje dotycząca recyklingu

Wskazówki dotyczące ochrony środowiska:



Od czasu wprowadzenia europejskiej dyrektywy 2012/19/EU i 2006/66/EU do prawa narodowego obowiązują następujące ustalenia: Urządzeń elektrycznych, elektronicznych oraz baterii jednorazowych nie należy wyrzucać razem z codziennymi odpadami domowymi! Użytkownik zobowiązany prawnie do odniesienia zepsutych, zniszczonych lub niepotrzebnych urządzeń elektrycznych i elektronicznych do punktu zbiórki lub do sprzedawcy. Szczegółowe kwestie regulują przepisy prawne danego kraju. Informuje o tym symbol przekreślonego kosza umieszczony na opakowaniu. Segregując odpady pomagasz chronić środowisko!

Köszönjük, hogy ezt a Hama terméket választotta! Kérjük, hogy felszerelés előtt szánjon rá időt és olvassa el végig az alábbi útmutatót. A későbbiekben tartsa biztonságos helyen ezt a füzetet, hogy ha szüksége van rá, bármikor megtalálja. Ha eladja ezt a terméket, vele együtt adja tovább ezt az útmutatót is az új tulajdonosnak.

1. A csomag tartalma

- darab BK otthonig kiépített hálózati erősítő
- Használati útmutató

2. Biztonsági előírások

- Mielőtt felnyitná a készüléket, szüntesse meg a tápáram-ellátást, mert feszültség alatt lévő készülékbe nyúlni életveszélyes; húzza ki a tápegység dugaszát a konnektorból. Ez a követelmény akkor is érvényes, ha tisztítja a készüléket vagy éppen javítja azt.
- A készülék nem vízálló, óvja a beázástól és a felfröccsenő víztől. Ne tegye a készüléket esőre, párás környezetbe és kerülje el, hogy egyéb folyadékkal kapcsolatba kerüljön; ezzel megelőzheti a káros rövidzárlatok keletkezését és elkerülheti az esetleges sérüléseket.
- A készülék tápkábelét csak akkor csatlakoztassa a konnektorba, ha használni akarja. Olyan fali konnektort használjon, amely könnyen hozzáférhető.
- Ha a készülék véletlenül megsérül vagy hibássá válik, ne használja tovább.
- A hibássá vált készüléket csak szakember javíthatja.
- Mint minden elektronikus eszközt, gyermek nem használhatja ezt a készüléket sem!

3. Általános üzembe helyezési feltételek

- A tápáram-ellátáshoz megfelelően biztonságos hálózati konnektort válasszon.
- A készülék elhelyezését és működtetési körülményeit úgy válassza meg, hogy bármilyen üzemzavar vagy tűzveszélyes helyzet esetén a hálózati csatlakozó könnyű módon kihúzható legyen a konnektorból.
- Az üzembe helyezés előtti szereléshez, majd ezt követően az üzembe helyezéshez olyan helyet válasszon, hogy kisgyermekek ne férhessenek hozzá és ne játszhassanak a közelében.
- A becsatlakoztatott kábelt és a hálózati tápkábelt úgy helyezze el, hogy az ne képezzen akadályt a lakásban vagy egyéb helyen, ahol rendszeresen közlekednek.
- Ha a tápáram-kábel bármilyen okból megsérült, ne használja tovább, az egyéb becsatlakoztatott kábeleket úgy válassza ki használatra, hogy azokon ne legyen sérülés.
- A folyamatos üzemeltetéshez és a nem kívánt sérülések elkerüléséhez, célszerű a falra szerelni a készüléket, miután az alapvető becsatlakoztatási műveleteket elvégezte.

4. Környezeti páratartalom

- A felszereléshez és a folyamatos üzemeltetéshez válasszon olyan helyiséget, ahol kicsi a páratartalom, nincs nedvesség és száraz a környezet (nincs vízgyűjtő, gőzvezeték, gőztartály, stb.).

5. Hőmérsékleti körülmények

- Ne helyezze a készüléket közvetlen napsugárzásnak kitett felületre. Tegye távolabb a hőforrásoktól, (szobai fűtőtesttől, egyéb elektromos készüléktől vagy kéménytől, stb.)
- Ne üzemeltesse nyílt láng közelében (pl.: gyertyák)
- Működés közben tegye lehetővé a készülék természetes szellőzését és a szellőző nyílásokat ne takarja le semmivel.
- Olyan helyiségben, ahol nincs megfelelő szellőzés, biztosítsa a mesterséges légkeringést a készülék környezetében. Ha bármilyen sérülés éri a készüléket, ne üzemeltesse tovább, mert ezzel növeli a túlmelegedést és ez tűzveszélyességi kockázatot jelent.
- A készülékhez vezető kábeleket ne tegye a hőforrások, szobai fűtőtest, egyéb elektromos készülék vagy kémény közelébe.

6. Karbantartás és ápolás

- Ezt a terméket csak szöszmentes, kissé benedvesített kendővel tisztítsa, és ne használjon agresszív tisztítószert.
- Ügyeljen arra, hogy ne jusson be víz a termékbe.

7. Szavatosság kizárása

A Hama GmbH & Co KG semmilyen felelősséget vagy szavatosságot nem vállal a termék szakszerűtlen telepítéséből, szereléséből és szakszerűtlen használatából, vagy a kezelési útmutató és/vagy a biztonsági előírások be nem tartásából eredő károkért.

8. Szerviz és támogatás

Kérjük, hogy a termékkel kapcsolatos kérdéseivel forduljon a Hama terméktanácsadásához.
Közvetlen vonal Közvetlen vonal:
+49 9091 502-115 (Deu/Eng)
További támogatási információt itt talál:
www.hama.com

9. Műszaki adatok

Frekvencia-sávszélesség	86–862 MHz
Erősítés	30 dB
Kimenő feszültség	112 dBµV
Erősítés-szabályozás	-18 dB~0 dB (1)
Tápegység	230 V ~ 50 Hz 5 W
Impedancia	75 Ω

10. Ártalmatlanítási előírások

Környezetvédelmi tudnivalók:



Az európai irányelvek 2012/19/EU és 2006/66/EU ajánlása szerint, a megjelölt időponttól kezdve, minden EU-s tagállamban érvényesek a következők: Az elektromos és elektronikai készülékeket és az elemeket nem szabad a háztartási szemétbe dobni! A leselejtezett elektromos és elektronikus készülékeket és elemeket, akkumulátorokat nem szabad a háztartási szemétbe dobni. Az elhasznált és működésképtelen elektromos és elektronikus készülékek gyűjtésére törvényi előírás kötelez mindenkit, ezért azokat el kell szállítani egy kijelölt gyűjtő helyre vagy visszavinni a vásárlás helyére. A termék csomagolásán feltüntetett szimbólum egyértelmű jelzést ad erre vonatkozóan a felhasználónak. A régi készülékek begyűjtése, visszaváltása vagy bármilyen formában történő újra hasznosítása közös hozzájárulás környezetünk védelméhez.

Děkujeme, že jste si vybrali výrobek Hama. Přečtěte si, prosím, všechny následující pokyny a informace. Uchovejte tento text pro případné budoucí použití. Pokud výrobek prodáte, předejte tento text novému majiteli.

1. Obsah balení

- BK zesilovač domovní přípojky
- Tento návod k obsluze

2. Bezpečnostní pokyny

- Před otevřením zařízení vytáhněte síťovou vidlici event. odpojte od el. vedení, v opačném případě hrozí ohrožení života. Tohle platí i tehdy, když zařízení čistíte nebo pracujete s kontakty.
- Přístroj není chráněn před kapající nebo stříkající vodou . Nevystavujte dešti, vlhkosti nebo kontaktou s jakoukoliv kapalinou.
- Používejte jen předepsanou zásuvku, aby jste zabránili poškození přístroje nebo zranění, Síťová zásuvka musí být vždy dostupná.
- Poškozený přístroj nepoužívat a neotevírat.
- Opravu svěřte jen odbornému servisu.
- Tento přístroj, tak jako všechna elektrozařízení, nepatří do ruk dětem !

3. Montáž

- Zařízení provozujte jen na předepsané síťové zásuvce.
- Naplánujte místo montáže tak, aby nedošlo k nebezpečným situacím.
- Zvolte místo montáže tak, aby k přípojkám neměly přístup děti.
- Montáž musí umožňovat bezpečné uložení všech kabelů.
- Napájecí a připojovací kabel nesmí být porušen okolním prostředím.
- Pro zamezení poškození zařízení a následujících možných škod, provádějte montáž na stěnu jen s pevným podkladem.

4. Vlhkost:

Pro montáž zvolte takové místo, kde zařízení nedojde do styku s tekutinami a vlhkostí, rovněž na zařízení nepokládejte předměty, které vodu obsahují (např. vázy atd.).

5. Teplo:

- Nikdy nevystavujte zařízení přímému slunečnímu záření a vyvarujte se umístění u přímých zdrojů tepla (např. topení, ostatní elektrická zařízení, kamna atd.)
- Zdroj otevřeného ohně (např. svíčky) nikdy neumísťujte na zařízení.
- U zařízení, která obsahují chladící tělesa nebo větrací mřížky je nutné dodržovat bezpečnou vzdálenost od těchto otvorů a zajistit tak dostatečnou cirkulaci vzduchu.
- Tím zamezíte vzniku případných škod, požáru přehřátím atd.
- Dbejte na to, aby nebyl kabel uložen v blízkosti tepelných zdrojů (např. topení, ostatních elektrických zařízení, kamen atd.)

6. Údržba a čištění

- Tento výrobek čistěte pouze mírně navlhčeným hadříkem nepouštějícím vlákna a nepoužívejte agresivní čisticí prostředky.
- Dbejte na to, aby se do výrobku nedostala voda

7. Vyloučení záruky

Hama GmbH & Co KG nepřebírá žádnou odpovědnost nebo záruku za škody vzniklé neodbornou instalací, montáží nebo neodborným použitím výrobku nebo nedodržováním návodu k použití a/nebo bezpečnostních pokynů.

8. Servis a podpora

Máte otázky k produktu ? Obraťte na na poradenské oddělení Hama.
Horká linka: +49 9091 502-115 (německy/anglicky)
Další podpůrné informace naleznete na adrese: www.hama.com

9. Technické údaje

Kmitočtový rozsah	86–862 MHz
Zesílení	30 dB
Výstupní úroveň	112 dBµV
Regulovatelný útlum	-18 dB~0 dB (1)
Napájení	230 V ~ 50 Hz 5 W
Impedance	75 Ω

10. Pokyny k likvidaci

Ochrana životního prostředí:



Evropská směrnice 2012/19/EU a 2006/66/EU ustanovujete následující:
Elektrická a elektronická zařízení stejně jako baterie nepatří do domovního odpadu. Spotřebitel se zavazuje odevzdat všechna zařízení a baterie po uplynutí jejich životnosti do příslušných sběren. Podrobnosti stanoví zákon příslušné země. Symbol na produktu, návod k obsluze nebo balení na toto poukazuje. Recyklací a jinými způsoby zužitkování přispíváte k ochraně životního prostředí.

Ďakujeme, že ste sa rozhodli pre výrobok Hama. Prečítajte si všetky nasledujúce pokyny a informácie. Uchovajte tento návod na použitie pre prípadné budúce použitie. Pokiaľ výrobok predáte, dajte tento návod novému majiteľovi.

1. Obsah balenia

- Širokopásmový domový zosilňovač
- Návod na použitie

2. Bezpečnostné upozornenia

- Pred otvorením zariadenia vytiahnite sieťovú vidlicu event. odpojte z el. vedenia, v opačnom prípade hrozí ohrozenie života. Toto platí i vtedy, ak zariadenie čistite alebo pracujete s kontaktmi.
- Prístroj nie je chránený pred kvapkajúcou a striekajúcou vodou. Nevystavujte dažďu, vlhkosti alebo kontaktu s akoukoľvek kvapalinou.
- Používajte len predpísané zuásuvky, aby ste zabránili poškodeniu prístroja alebo zraneniu. Sieťová zásuvka musí byť vždy dostupná.
- Poškodený prístroj nepoužívať a neotvárať.
- Výrobok na opravu dávajte len do odborného servisu.
- Tento prístroj, tak ako všetky elektrozariadenia, nepatrí do rúk deťom!

3. Montáž

- Zariadenia prevádzkujte len na predpísanej sieťovej zásuvke.
- Naplánujte miesto montáže tak, aby nedošlo k nebezpečným situáciám.
- Zvoľte miesto montáže tak, aby k prípojkám nemali prístup deti.
- Montáž musí umožňovať bezpečné uloženie všetkých káblov.
- Napájací a pripojovací kábel nesmie byť porušený okolitým prostredím.
- Pre zamedzenie poškodenia zariadenia a nasledujúcich možných škôd, robte montáž na stenu len s pevným podkladom.

4. Vlhkosť

Pre montáž zvoľte také miesto, kde zariadenie nedôjde do styku s tekutinami a vlhkom, rovnako na zariadenie nepokladajte predmety, ktoré vodu absorbujú (napr. vázy atď.).

5. Teplo

- Nikdy nevystavujte zariadenie priamemu slnečnému žiareniu a vyvarujte sa umiestneniu pri priamych zdrojoch tepla (napr. kúrenie, ostatné elektrické zariadenia: pece atď.).
- Zdroj otvoreného ohňa (napr. sviečky), nikdy neumiestňujte na zariadenie.
- Pri zariadení, ktoré obsahujú chladiace telesa alebo vetraciu mriežku je nutné dodržať bezpečnú vzdialenosť do týchto otvorov a zaistiť tak dostatočnú cirkuláciu vzduchu.
- Tým zamedzíte vzniku prípadných škôd, požiaru prehriatím atď.
- Dbajte na to, aby nebol kábel uložený v blízkosti tepelných zdrojov (napr. kúrenia, ostatných elektrických zariadení, atď.).

6. Údržba a starostlivosť

- Na čistenie tohto výrobku používajte len navlhčenú utierku, ktorá nepúšťa vlákna a nepoužívajte žiadne agresívne čistiace prostriedky.
- Dbajte na to, aby do výrobku nevnikla voda.

7. Vylúčenie záruky

Firma Hama GmbH & Co KG neručí/nezodpovedá za škody vyplývajúce z neodbornej inštalácie, montáže alebo neodborného používania výrobku alebo z nerešpektovania návodu na používanie a/alebo bezpečnostných pokynov.

8. Servis a podpora

S otázkami týkajúcimi sa výrobku sa prosím obráťte na poradenské oddelenie firmy Hama.
Hotline: +49 9091 502-115 (nem./angl.)
Ďalšie informácie o podpore nájdete tu:
www.hama.com

9. Technické údaje

Kmitočkový rozsah	86–862 MHz
Zosilnenie	30 dB
Výstupná úroveň	112 dBµV
Regulovateľný útlm	-18 dB~0 dB (1)
Napájanie	230 V ~ 50 Hz 5 W
Impedancia	75 Ω

10. Pokyny pre likvidáciu

Ochrana životného prostredia:



Európska smernica 2012/19/EU a 2006/66/EU stanovuje: Elektrické a elektronické zariadenia, rovnako ako batérie sa nesmú vyhadzovať do domáceho odpadu. Spotrebiteľ je zo zákona povinný zlikvidovať elektrické a elektronické zariadenia, rovnako ako batérie na miesta k tomu určené. Symbolizuje to obrázok v návode na použitie, alebo na balení výrobku. Opätovným zužitkovaním alebo inou formou recyklácie starých zariadení/batérií prispievate k ochrane životného prostredia.

Agradecemos que se tenha decidido por este produto Hama!
Antes de utilizar o produto, leia completamente estas indicações e informações. Guarde, depois, estas informações num local seguro para consultas futuras. Se transmitir o produto para um novo proprietário, entregue também as instruções de utilização.

1. Conteúdo da embalagem

- amplificador BK de ramal individual
- Manual de instruções

2. Indicações de segurança

- Antes de abrir o aparelho, desligar a ficha de alimentação ou interromper a entrada de corrente, caso contrário existe perigo de morte. Tal é válido também quando pretender limpar o aparelho ou efectuar trabalhos nas ligações.
- O aparelho não está protegido contra gotas ou salpicos de água. Não permita que o produto entre em contacto com chuva, humidade ou outros líquidos, de forma a evitar a danificação do aparelho e a proteger-se de ferimentos causados por curto-circuito.
- Ligue o aparelho apenas a uma tomada para tal autorizada. A tomada deve estar sempre acessível.
- Não utilize nem abra aparelhos avariados.
- As reparações devem ser efectuadas somente por técnicos autorizados.
- Tal como todos os aparelhos electrónicos, este aparelho não deve ser manuseado por crianças!

3. Montagem geral

- Ligue o aparelho apenas a uma tomada para tal autorizada.
- Planeie o local de montagem ou instalação de forma a que, numa situação de perigo, tenha um fácil acesso à ficha de alimentação e possa retirá-la facilmente da tomada.
- Seleccione o local de montagem ou instalação de forma a impedir que as crianças possam brincar com o aparelho e respectivas ligações sem vigilância.
- O local de montagem ou instalação deve permitir uma disposição segura de todos os cabos ligados.
- Os cabos de alimentação não podem ser danificados ou esmagados por quaisquer objectos.
- Para evitar danos no aparelho e danos subsequentes, os aparelhos previstos para uma montagem na parede devem ser montados numa base plana.

4. Humidade

Seleccione um local de montagem ou instalação em que não seja possível que líquidos ou objectos entrem no aparelho (por ex. água condensada, fugas no telhado, borrifos de água, etc.).

5. Calor

- Nunca exponha o aparelho à luz solar directa e evite a proximidade directa com fontes de calor (por ex. radiadores, outros aparelhos eléctricos, lareiras, etc.).
- Não colocar fontes de chamas nuas (por ex. velas) sobre o aparelho.
- Ter em atenção que os aparelhos que possuem elementos de refrigeração ou ranhuras de ventilação não podem estar cobertos ou ser desmontados.
- Assegure também uma boa circulação do ar em volta do aparelho. Assim, evita possíveis danos no aparelho, bem como o perigo de incêndio causado por sobreaquecimento.
- Assegure que os cabos não se encontram na proximidade de fontes de calor (por ex. radiadores, outros aparelhos eléctricos, lareiras, etc.).

6. Manutenção e conservação

- limpe o produto apenas com um pano sem fiapos ligeiramente humedecido e não utilize produtos de limpeza agressivos.
- Certifique-se de que não entra água para dentro do produto.

7. Exclusão de garantia

A Hama GmbH & Co KG não assume qualquer responsabilidade ou garantia por danos provocados pela instalação, montagem ou manuseamento incorrectos do produto e não observação do das instruções de utilização e/ou das informações de segurança.

8. Contactos e apoio técnico

Em caso de dúvidas sobre o produto, contacte o serviço de assistência ao produto da Hama.
Linha de apoio ao cliente: +49 9091 502-115 (alemão/inglês)
Para mais informações sobre os serviços de apoio ao cliente, visite: www.hama.com

9. Especificações técnicas

Gama de frequências	86–862 MHz
Amplificação	30 dB
Tensão de saída	112 dBµV
Regulação da amplificação	-18 dB~0 dB (1)
Fonte de alimentação	230 V ~ 50 Hz 5 W
Impedância	75 Ω

10. Indicações de eliminação

Nota em Protecção Ambiental:



Após a implementação da directiva comunitária 2012/19/EU e 2006/66/EU no sistema legal nacional, o seguinte aplica-se: Os aparelhos eléctricos e electrónicos, bem como baterias, não podem ser eliminados juntamente com o lixo doméstico. Consumidores estão obrigados por lei a colocar os aparelhos eléctricos e electrónicos, bem como baterias, sem uso em locais públicos específicos para este efeito ou no ponto de venda. Os detalhes para este processo são definidos por lei pelos respectivos países. Este símbolo no produto, o manual de instruções ou a embalagem indicam que o produto está sujeito a estes regulamentos. Reciclando, reutilizando os materiais dos seus velhos aparelhos/baterias, esta a fazer uma enorme contribuição para a protecção do ambiente.

Bir Hama ürünü satın aldığınız için teşekkür ederiz! Biraz zaman ayırın ve önce aşağıda verilen talimatları ve bilgileri iyice okuyun. Bu kullanım kılavuzunu güvenli bir yerde saklayın ve gerektiğinde yeniden okuyun. Bu cihazı başkasına sattığınızda, bu kullanma kılavuzunu da yeni sahibine birlikte verin.

1. Paketin içindekiler

- BK ev bağlantısı güçlendiricisi
- Kullanma kılavuzu

2. Güvenlik uyarıları

- Cihazı açmadan önce şebeke fişini çekin ya da elektrik beslemesini çıkartın, aksi takdirde hayati tehlike mevcuttur. Bu durum, cihazı temizlerken veya bağlantılar üzerinde çalışırken de geçerlidir.
- Bu cihaz damlama ve sıçrama suyuna karşı korunmalı değildir. Cihazın hasar görmemesi ve kısa devre nedeniyle yaralanmaları önlemek için cihazı yağmur, nem veya başka sıvıların etkisinde bırakmayınız.
- Cihazı sadece bu amaç için izin verilen bir şebeke prizinde çalıştırınız. Şebeke prizine daima erişilebilmelidir.
- Hasarlı cihazı kullanmayın ve açmayın.
- Onarımlar sadece yetkili ustalar tarafından yapılmalıdır.
- Bu cihaz, diğer elektronik cihazlar gibi çocuklar tarafından kullanılmamalıdır!

3. Genel Montaj

- Cihazı sadece bu amaç için izin verilen bir şebeke prizinde çalıştırınız.
- Montaj ya da yerleştirme yerini, bir tehlike durumunda şebeke fişine kolayca erişebilecek ve prizden çıkartabilecek şekilde seçiniz.
- Montaj ya da yerleştirme yerini, çocuklar denetim altında olmadıkları zaman cihaz ve bağlantıları ile oynayamayacak şekilde seçiniz.
- Montaj ya da yerleştirme yeri bağlı olan tüm kabloların güvenli bir şekilde döşenmesine olanak sağlayacak şekilde yapılmalıdır.
- Gerilim besleme kablosu ve diğer giriş kabloları herhangi bir şekilde hasarlı veya ezilmiş olmamalıdır
- Hem cihazda hasar oluşmasını ve hem de dolaylı zararları önleyebilmek için, duvara montaj için öngörülen cihazlar sadece düz bir yüzeye monte edilmelidir.

4. Nem

Montaj ya da yerleştirme yerini, cihazın içine kesinlikle sıvı veya yabancı madde giremeyecek (örneğin, kondens suyu, çatıda sızıntı, su dökülmesi) şekilde seçiniz.

5. Isı

- Cihaz kesinlikle doğrudan güneş ışınlarına maruz bırakılmamalı ve doğrudan ısı kaynaklarının (örn. radyatör, diğer elektrikli cihazlar, şömine vb.) yakınına yerleştirilmemelidir.
- Açık alevler (örn. mum) cihaz üzerine yerleştirilmemelidir.
- Soğutucu gövdesi veya havalandırma delikleri olan cihazlarda, bu yerlerin üzerlerinin kesinlikle örtülmemesine dikkat edilmelidir.
- Cihaz etrafında büyük miktarda bir hava sirkülasyonu olmasını sağlayın. Bu sayede cihazda hasar oluşması ile aşırı ısınmadan dolayı yangın çıkma tehlikesi önlenir.
- Kablonun ısı kaynakları (radyatör, diğer elektrikli cihazlar, şömine gibi) yakınına gelmemesine dikkat ediniz.

6. Bakım ve temizlik

- Bu cihazı sadece lifsiz, hafif nemli bir bez ile silin ve agresif temizleyiciler kullanmayın.
- Ürünün içine su girmemesine dikkat edin.

7. Garanti reddi

Hama GmbH & Co KG şirketi yanlış kurulum, montaj ve ürünün amacına uygun olarak kullanılmaması durumunda veya kullanım kılavuzu ve/veya güvenlik uyarılarına uyulmaması sonucu oluşan hasarlardan sorumluluk kabul etmez ve bu durumda garanti hakkı kaybolur.

8. Servis ve destek

Ürünle ilgili herhangi bir sorunuz varsa, lütfen HAMA ürün danışmanlığına başvurunuz.
Hotline: +49 9091 502-115 (Alm/İng)
Diğer destek bilgileri için, bkz.: www.hama.com

9. Teknik bilgiler

Frekans aralığı	86–862 MHz
Güçlendirme	30 dB
Çıkış gerilimi	112 dBµV
Güçlendirme kontrolü	-18 dB~0 dB (1)
Şebeke adaptörü	230 V ~ 50 Hz 5 W
Empedans	75 Ω

10. Atık Toplama Bilgileri

Çevre koruma uyarısı:



Avrupa Birliği Direktifi 2012/19/EU ve 2006/66/EU ulusal yasal uygulamalar için de geçerli olduğu tarihten itibaren: Elektrikli ve elektronik cihazlarla piller normal evsel çöpe atılmamalıdır. Tüketiciler için, artık çalışmayan elektrikli ve elektronik cihazları piller, kamuya ait toplama yerlerine veya satın alındıkları yerlere götürülmelidir. Bu konu ile ilgili ayrıntılar ulusal yasalarla düzenlenmektedir. Ürün üzerinde, kullanma kılavuzunda veya ambalajda bulunan bu sembol tüketiciyi bu konuda uyarır. Eski cihazların geri kazanımı, yapıldıkları malzemelerin değerlendirilmesi veya diğer değerlendirme şekilleri ile, çevre korumasına önemli bir katkıda bulunursunuz. Yukarıda adı geçen atık toplama kuralları Almanya'da piller ve aküler için de geçerlidir.

Vă mulțumim că ați optat pentru un produs Hama. Pentru început vă rugăm să vă lăsați puțin timp și să citiți complet următoarele instrucțiuni și indicații. Vă rugăm să păstrați manualul de utilizare la loc sigur pentru o consultare ulterioară în caz de nevoie. În caz de înstrăinare a aparatului vă rugăm să predați și acest manual noului proprietar.

1. Conținutul pachetului

- Amplificator de casă BK
- Manual de utilizare

2. Instrucțiuni de siguranță

- Înainte de a deschide aparatul, trageți ștecherul de rețea resp. îndepărtați alimentarea cu curent, în caz contrar există pericol de moarte. Acest lucru este valabil și când curățați aparatul sau când lucrați la racorduri.
- Aparatul nu este protejat împotriva picăturilor °i stropirilor cu apă. Nu expuneþi produsul contactului cu ploaia, umiditatea sau alte lichide, pentru evitarea deteriorării aparatului °i pentru a vă proteja de vătămări prin scurtcircuitare.
- Exploataþi aparatul numai la o priză de reþea aprobată în acest sens. Priza de reþea trebuie să fie accesibilă oricând.
- Nu mai utilizaþi °i nu deschideþi aparatul defect.
- Reparaþiile se execută numai de personal autorizat.
- Acest aparat, ca de altfel toată aparatura electronică, nu are ce căuta în mâinile copiilor!

3. Montaj general

- Exploatați aparatul numai la o priză de rețea aprobată în acest sens.
- Planificați locul de montaj resp. de instalare astfel încât în caz de pericol să ajungeți ușor la ștecherul de rețea și să îl puteți extrage din priză.
- Alegeți locul de montaj resp. de instalare astfel ca copiii să nu se poată juca nesupravegheați cu aparatul și cu racordurile acestuia.
- Locul de montaj resp. de instalare trebuie să permită pozarea sigură a tuturor cablurilor racordate.
- Cablul de alimentare cu curent și cablul de alimentare nu trebuie deterioarate sau strivite de obiecte.
- Pentru evitarea deteriorării aparatului și urmărilor acesteia, aparatele prevăzute pentru montaj pe perete trebuie montate numai pe suprafață plană.

4. Umiditate

Alegeți un loc de montaj resp. de instalare, unde nu pot pătrunde sub nicio împrejurare lichide sau obiecte în aparat (de ex. apă de condens, neetanșeități ale acoperișului, apă de udat etc.).

5. Căldură

- Nu plasați aparatul niciodată în radiația solară directă și evitați imediata apropiere a surselor de căldură (de ex. radiatoare, alte aparate electrice, șemineu etc.).
- Nu plasați foc deschis (de ex. lumânări) pe aparat.
- La aparatele care au radiator de răcire sau fante de aerisire, se va avea grijă în mod obligatoriu, ca acestea să nu fie acoperite sau obturate.
- În afară de acestea, asigurați circulația bună a aerului în jurul aparatului. Astfel evitați posibilele daune la aparat, precum și pericolul de incendiu prin supraîncălzire.
- Aveți grijă neapărat, cablul nu trebuie să ajungă în apropierea surselor de căldură (de ex. radiatoare, alte aparate electrice, șemineu etc.).

6. Întreținere și revizie

- Curățați acest produs numai cu o cârpă fără scame, puțin umedă și nu folosiți detergenți agresivi.
- Aveți grijă să nu intre apă în produs.

7. Excludere de garanție

Hama GmbH & Co KG nu își asumă nici o răspundere sau garanție pentru pagube cauzate de montarea, instalarea sau folosirea necorespunzătoare a produsului sau nerespectarea instrucțiunilor de folosire sau/și a instrucțiunilor de siguranță.

8. Service și suport

Dacă aveți întrebări adresați-vă la Hama consultanță privind produsul.
Hotline: +49 9091 502-115 (Ger./Ang.)
Alte informații de suport găsiți aici:
www.hama.com

9. Date tehnice

Interval frecvențe	86–862 MHz
Amplificare	30 dB
Tensiune de ieșire	112 dBµV
Reglare amplificare	-18 dB~0 dB (1)
Alimentator	230 V ~ 50 Hz 5 W
Impedanță	75 Ω

10. Informații pentru reciclare

Instrucțiuni pentru protecția mediului înconjurător:



Din momentul aplicării directivelor europene 2012/19/EU şi 2006/66/EU în dreptul național sunt valabile următoarele: Aparatele electrice şi electronice nu pot fi salubrizate cu gunoiul menajer. Consumatorul este obligat conform legii să predea aparatele electrice şi electronice la sfârșitul duratei de utilizare la locurile de colectare publice sau înapoi de unde au fost cumpărate. Detaliile sunt reglementate de către legislația țării respective. Simbolul de pe produs, în instrucțiunile de utilizare sau pe ambalaj indică aceste reglementări. Prin reciclarea, revalorificarea materialelor sau alte forme de valorificare a aparatelor scoase din uz aduceți o contribuție importantă la protecția mediului nostru înconjurător.

Tack för att du valt att köpa en Hama produkt.
Ta dig tid och läs först igenom de följande anvisningarna och hänvisningarna helt och hållet. Förvara sedan den här bruksanvisningen på en säker plats för att kunna titta i den när det behövs. Om du gör dig av med apparaten ska du lämna bruksanvisningen till den nya ägaren.

1. Förpackningsinnehåll

- BK husanslutningsförstärkare
- Bruksanvisning

2. Säkerhetsanvisningar

- Dra ur kontakten resp. bryt strömmen innan apparaten öppnas, annars föreligger livsfara. Detta gäller också när du rengör apparaten eller arbetar med anslutningarna.
- Apparaten är inte dropp- och stänkvattenskyddad. Utsätt inte produkten för regn, fukt eller andra vätskor så att produktskador och personskador på grund av kortslutning kan undvikas.
- Anslut bara apparaten till ett godkänt eluttag. Eluttaget måste alltid vara lätt att nå.
- Använd inte en defekt produkt mer och öppna den inte.
- Reparation ska bara utföras av auktoriserad fackman.
- Precis som alla elektroniska apparater ska även den här produkten hållas borta från barn!

3. Allmän montering

- Anslut bara apparaten till ett godkänt eluttag.
- Planera monterings- resp. uppställningsplatsen så att du lätt når elkontakten och kan dra ut den ur uttaget i en risksituation..
- Välj monterings- resp. uppställningsplatsen så att inte barn kan leka med apparaten och anslutningarna till den utan uppsikt.
- Det måste vara möjligt att dra alla anslutna kablar på ett säkert sätt vid monterings- resp. uppställningsplatsen.
- Elkablar och matningskablar får inte skadas eller klämmas fast av några föremål.
- För att undvika så väl skador på apparaten som tänkbara följdskador får apparater som är avsedda för väggmontering bara hängas upp på en jämn yta.

4. Fuktighet

Välj en monterings- resp. uppställningsplats där vätskor eller föremål inte riskerar att tränga in i apparaten (t.ex. kondensvatten, otäta tak, blomvatten etc.).

5. Värme

- Utsätt aldrig apparaten för direkt solsken och undvik direkt närhet till värmekällor (t.ex. element, andra elektroapparater, kamin etc.).
- Placera inga föremål med öppen eld (t.ex. levande ljus) på apparaten.
- Hos apparater med kylenheter eller ventilationsöppningar är det mycket viktigt att tänka på att dessa aldrig får täckas över eller sättas igen.
- Sörj dessutom för mycket god ventilation runt apparaten. På det viset förhindrar du möjliga skador på apparaten samt brandrisk på grund av överhettning.
- Var noga med att inte kablar kommer i närheten av värmekällor (t.ex. element, andra elektroapparater, kamin etc.).

6. Service och skötsel

- Använd bara en luddfri, lätt fuktad trasa till produktens rengöring och använd inga aggressiva rengöringsmedel.
- Var noga med att det inte tränger in vatten i produkten.

7. Garantifriskrivning

Hama GmbH & Co KG övertar ingen form av ansvar eller garanti för skador som beror på olämplig installation, montering och olämplig produktanvändning eller på att bruksanvisningen och/eller säkerhetshänvisningarna inte följs.

8. Service och support

Kontakta Hama produktrådgivning om du har frågor om produkten.
Hotline: +49 9091 502-115 (ty/eng)
Du hittar mer support-information här:
www.hama.com

9. Tekniska data

Frekvensområde	86–862 MHz
Förstärkning	30 dB
Utgångsspänning	112 dBµV
Förstärkningsreglering	-18 dB~0 dB (1)
Adapter	230 V ~ 50 Hz 5 W
Impedans	75 Ω

10. Kasseringshänvisningar

Not om miljöskydd:



Efter implementeringen av EU direktiv 2012/19/EU och 2006/66/EU i den nationella lagstiftningen, gäller följande: Elektriska och elektroniska apparater samt batterier får inte kastas i hushållssoporna. Konsumenter är skyldiga att återlämna elektriska och elektroniska apparater samt batterier vid slutet av dess livslängd till, för detta ändamål, offentliga uppsamlingsplatser. Detaljer för detta definieras via den nationella lagstiftningen i respektive land. Denna symbol på produkten, instruktionsmanualen eller på förpackningen indikerar att produkten innefattas av denna bestämmelse. Genom återvinning och återanvändning av material/batterier bidrar du till att skydda miljön och din omgivning.

Suurkiitos, että valitsit Hama-tuotteen.
Varaa aikaa ja lue seuraavat ohjeet ensin kokonaan läpi. Säilytä sen jälkeen tämä käyttöohje varmassa paikassa, jotta voit tarvittaessa tarkistaa siitä eri asioita. Jos luovut laitteesta, anna tämä käyttöohje sen mukana uudelle omistajalle.

1. Pakkauksen sisältö

- BK- Hausanschlussverstärker
- Tämä käyttöohje

2. Turvaohjeet

- Irrota pistoke pistorasiasta tai virtalähteestä ennen laitteen avaamista, muuten on olemassa hengenvaara. Noudata tätä ohjetta myös puhdistaessasi laitetta tai työskennellessäsi liitäntöjen parissa.
- Tätä laitetta ei ole suojattu vesipisaroilta tai roiskevedeltä. Älä anna tuotteen joutua kosketuksiin sateen, kosteuden tai muiden nesteiden kanssa.
- Näin vältytään laitteen vahingoittumiselta ja suojaudutaan oikosulun aiheuttamilta loukkaantumisilta. Ota laitteeseen virta ainoastaan sallitusta pistorasiasta.
- Pistorasian tulee olla aina helposti käden ulottuvilla.
- Älä enää käytä tai avaa viallista laitetta.
- Korjaus tulee antaa ainoastaan valtuutetun ammattilaisen tehtäväksi. Tämä laite kuten muutkaan elektroniset laitteet eivät kuulu lasten käsiin!

3. Yleistä asennuksesta

- Ota laitteeseen virta ainoastaan sallitusta pistorasiasta.
- Suunnittele asennus- ja pystytyspaikka siten, että vaaratilanteissa sähköpistoke on helppo irrottaa pistorasiasta.
- Valitse asennus- ja pystytyspaikka siten, että lapset eivät pääse leikkimään laitteella ja sen liitännöillä ilman valvontaa.
- Asennus- ja pystytyspaikan on oltava sellainen, että kaikki kytketyt johdot saadaan sijoitettua turvallisesti.
- Mitkään esineet eivät saa vaurioittaa eivätkä puristaa virransyöttöjohtoa ja sisäänvientikaapelia.
- Laitevaurioiden ja mahdollisten välillisten vahinkojen välttämiseksi seinäasennukseen suunniteltujen laitteiden asennus on sallittua vain tasaiselle pinnalle.

4. Kosteus

Valitse asennus- tai pystytyspaikka, jossa laitteen sisään ei missään olosuhteissa pääse nesteitä tai esineitä (esim. kondenssivesi, katon vuotaminen, valuvesi jne.).

5. Lämpö

- Älä koskaan altista laitetta suoralle auringonpaisteelle, ja vältä lämmön lähteiden välitöntä läheisyyttä (esim. lämmittimet, muut sähkölaitteet, kamiinat jne.).
- Älä aseta laitteen päälle avotulta (esim. kynttilöitä).
- Sellaisten laitteiden yhteydessä, joihin sisältyy tuulettimia tai tuuletusaukkoja, on siksi ehdottomasti muistettava, että niitä ei saa missään tapauksessa peittää tai tukkia.
- Huolehdi lisäksi reilusta ilmanvaihdosta laitteen ympärillä. Siten vältät mahdolliset laitevauriot ja ylikuumenemisesta johtuvan palovaaran.
- Varmista ehdottomasti, etteivät johdot joudu lämmön lähteiden lähelle (esim. lämmittimet, muut sähkölaitteet, kamiinat jne.).

6. Hoito ja huolto

- Puhdista tämä tuote ainoastaan nukkaamattomalla, kevyesti kostutetulla liinalla äläkä käytä syövyttäviä puhdistusaineita.
- Varmista, ettei tuotteen sisään pääse vettä

7. Vastuun rajoitus

Hama GmbH & Co KG ei vastaa millään tavalla vahingoista, jotka johtuvat epäasianmukaisesta asennuksesta tai tuotteen käytöstä tai käyttöohjeen ja/tai turvaohjeiden vastaisesta toiminnasta.

8. Huolto ja tuki

Tuotetta koskevissa kysymyksissä pyydämme kääntymään Haman tuoteneuvonnan puoleen.
Tukilinja: +49 9091 502-115 (saksa/englanti)
Lisää tukitietoja on osoitteessa www.hama.com

9. Tekniset tiedot

Taajuusalue	86–862 MHz
Vahvistus	30 dB
Lähtöjännite	112 dBµV
Vahvistuksen säätö	-18 dB~0 dB (1)
Verkkolaite	230 V ~ 50 Hz 5 W
Impedanssi	75 Ω

10. Hävittämisohjeet

Ympäristönsuojelua koskeva ohje:



Siitä lähtien, kun Euroopan unionin direktiivi 2012/19/EU ja 2006/66/EU otetaan käyttöön kansallisessa lainsäädännössä, pätevät seuraavat määräykset: Sähkö- ja elektroniikkalaitteita ja paristoja ei saa hävittää talousjätteen mukana. Kuluttajalla on lain mukaan velvollisuus toimittaa sähkö- ja elektroniikkalaitteet niiden käyttöiän päätyttyä niille varattuihin julkisiin keräyspisteisiin tai palauttaa ne myyntipaikkaan. Tähän liittyvistä yksityiskohdista säädetään kulloisenkin osavaltion laissa. Näistä määräyksistä mainitaan myös tuotteen symbolissa, käyttöohjeessa tai pakkauksessa. Uudelleenkäytöllä, materiaalien/paristoja uudelleenkäytöllä tai muilla vanhojen laitteiden uudelleenkäyttötavoilla on tärkeä vaikutus yhteisen ympäristömme suojelussa.

Hama GmbH & Co KG
86652 Monheim / Germany
www.hama.com

CE

All listed brands are trademarks of the corresponding companies. Errors and omissions excepted, and subject to technical changes. Our general terms of delivery and payment are applied.

00123395/03.17