COLOR

64 pcs

30	30	2	2

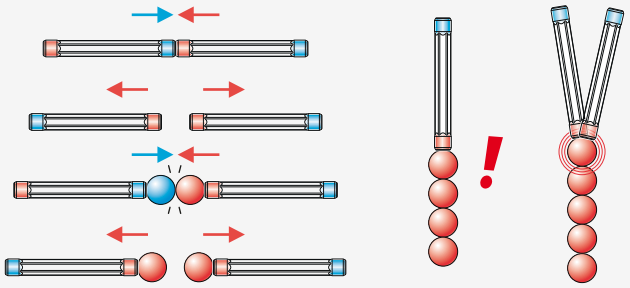

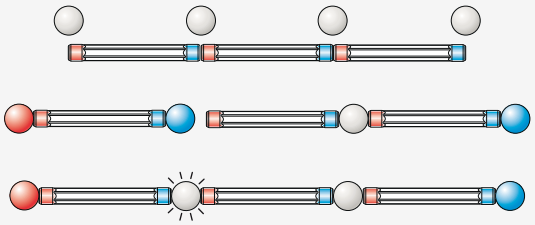

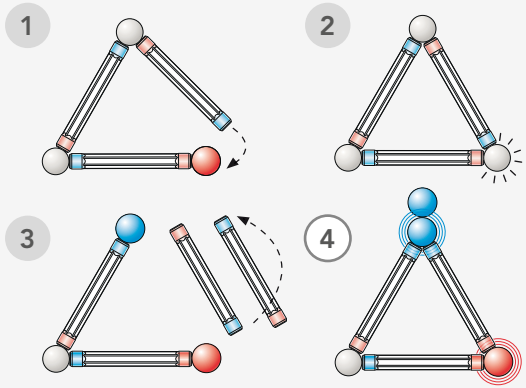

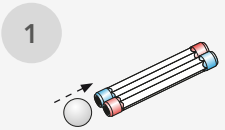

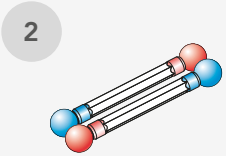

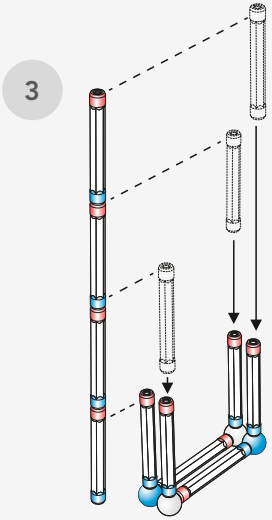

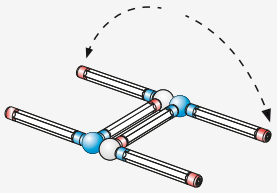

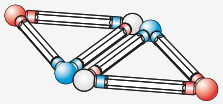

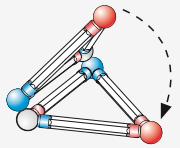

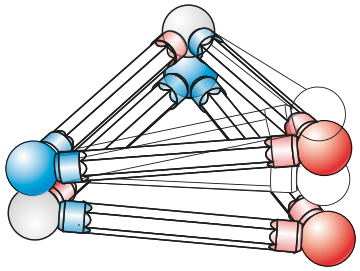

GEOMAG™

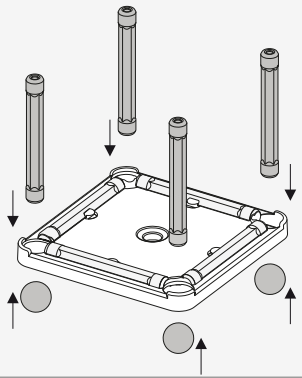

1

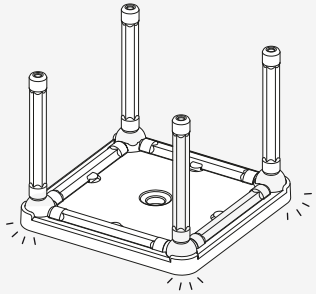

2

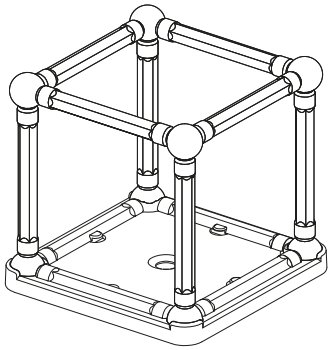

3

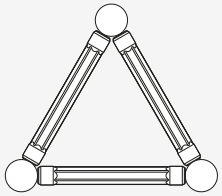

1

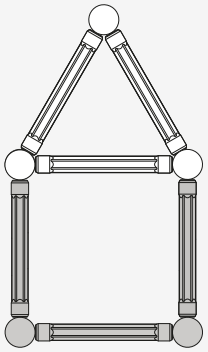

2

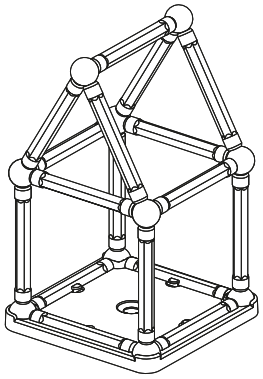

3

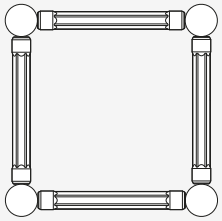

1

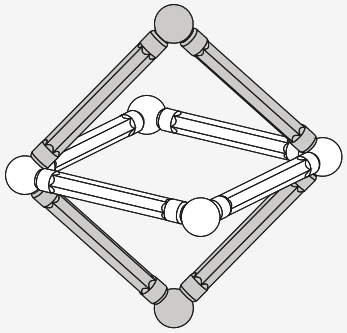

2

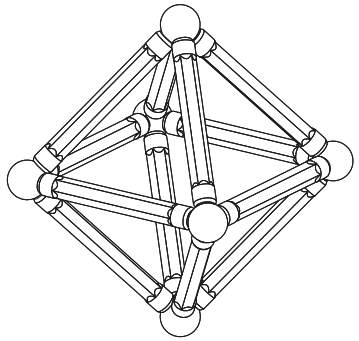

3

GEOMAG™

10 20

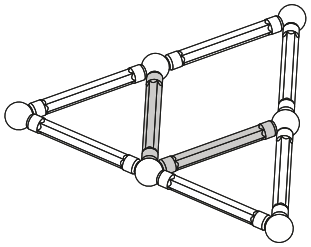

1

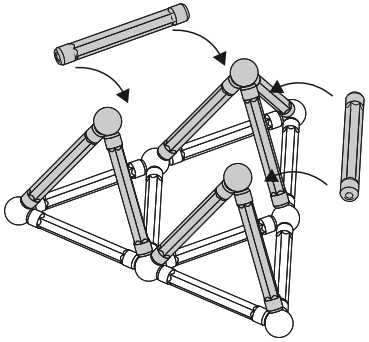

2

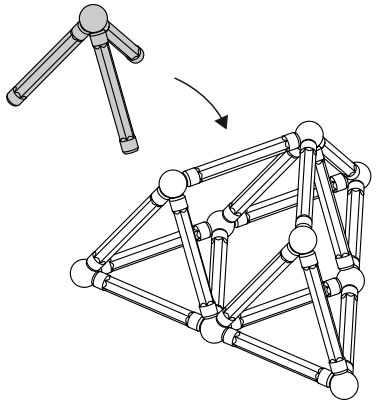

3

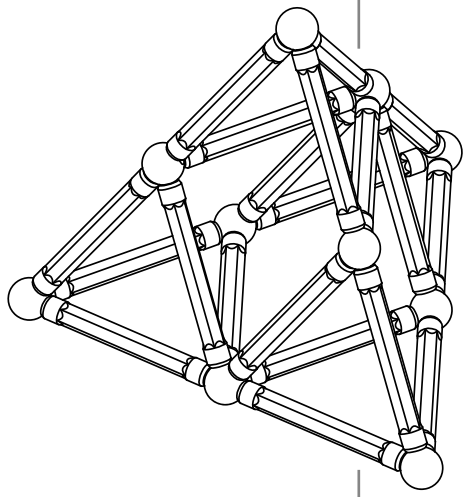

4

13 20 2

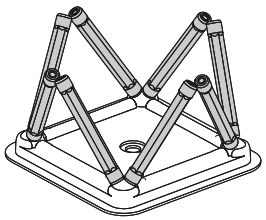

1

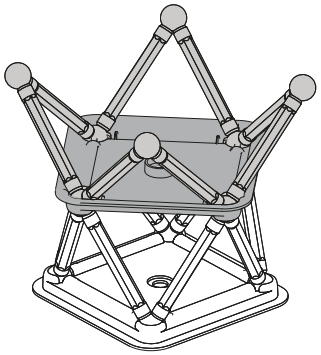

2

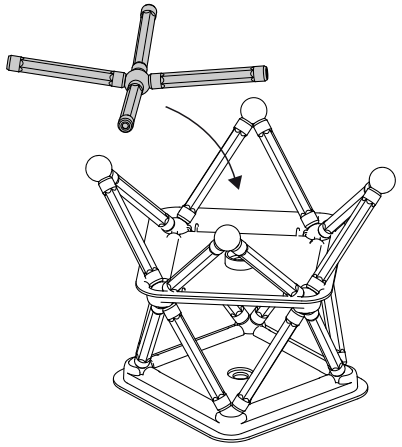

3

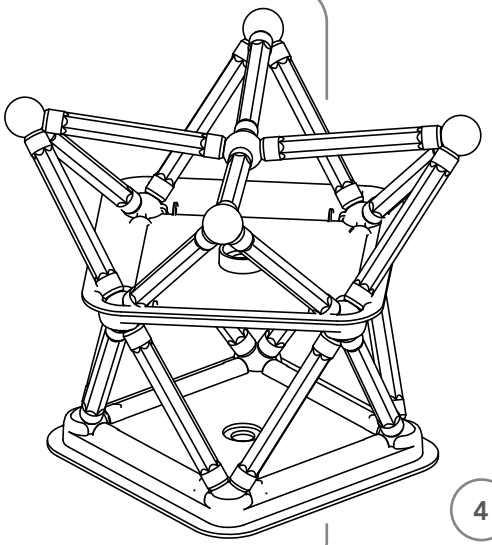

4

12 30

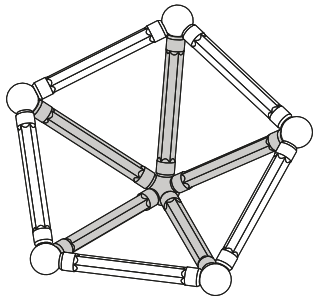

1

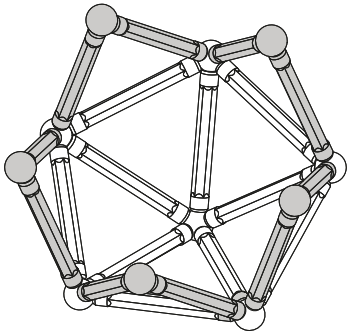

2

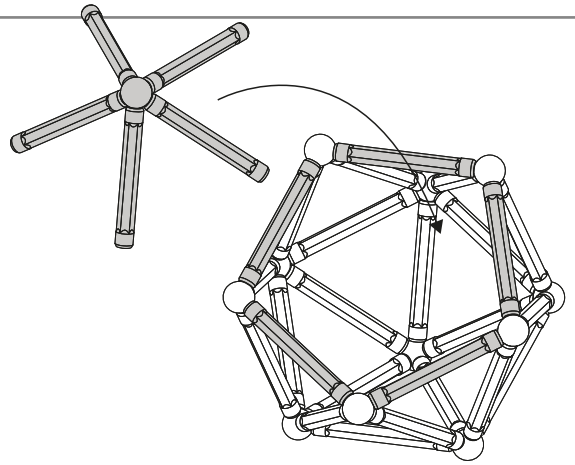

3

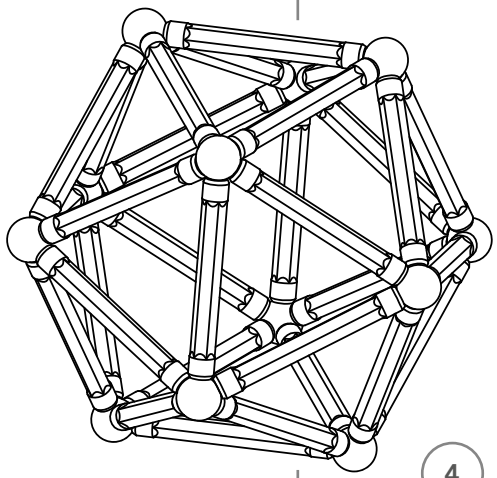

4

19 30 2

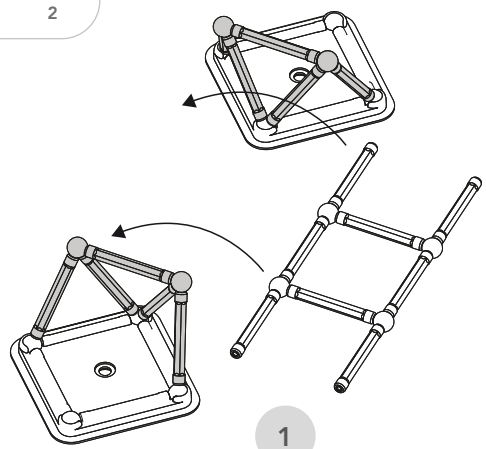

1

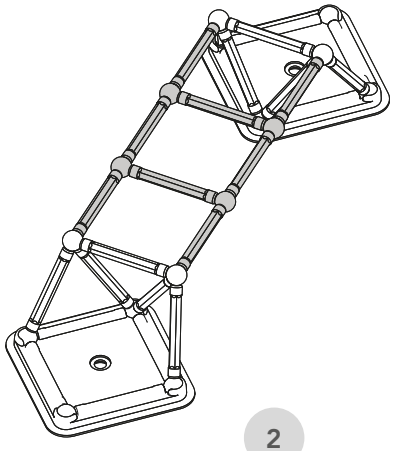

2

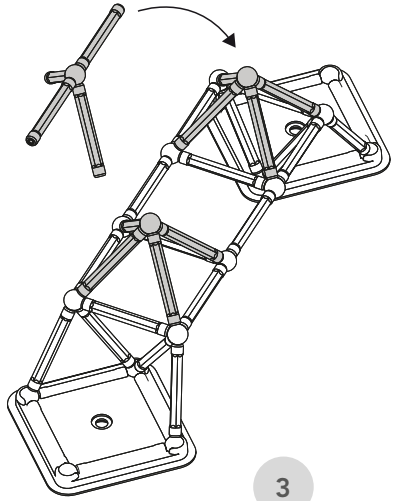

3

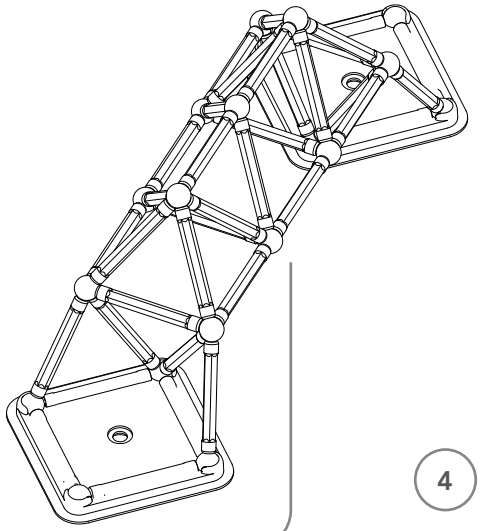

4