Wireless door/
Window Contact

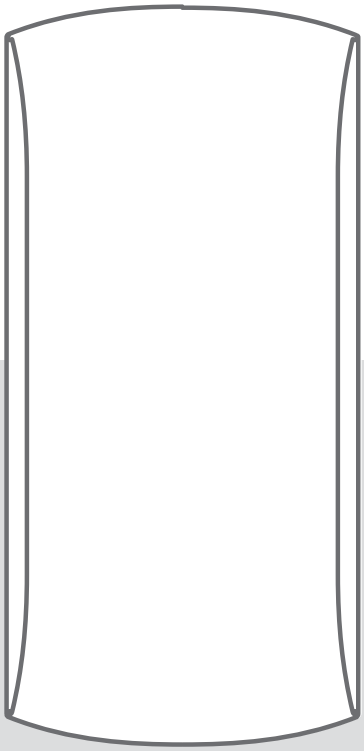

www.techly.com

EN

Features

This Door/Window Contact can be installed on doors, windows, and any other objects that open and close. The sensor sends a signal to the control panel when the magnet si separated from the transmitter.

Thanks to the tamper switch, any attempt to remoce the cover of the Door/Window Contact will trigger the alarm.

Box content

1 x Detector

1 x Magnet

1 x User's manual

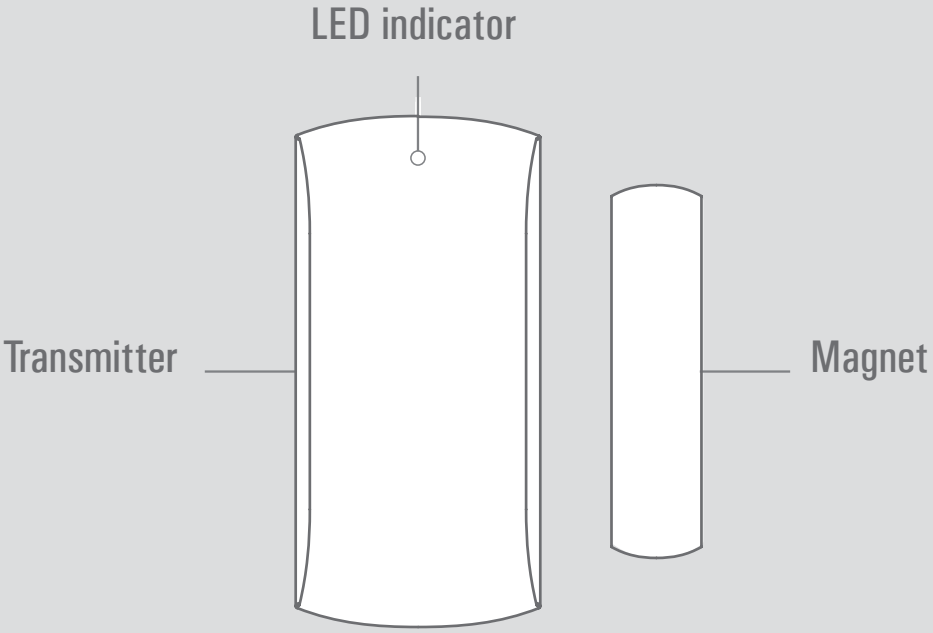

Specifications

Power supply	DC 1.5V (AA 1.5V LR6 battery x1)
Static current	≤ 30uA
Alarm current	≤ 40mA
Transmission distance	≤ 80 m (in open area)
Radio-frequency	433MHz (±75kHz)
Housing material	ABS plastic
Operating conditions	Temperature: -10°C ~ +55°C
Relative Humidity:	≤ 80% (non-condensing)
Transmitter dimensions	71x34x17.5 m
Magnet dimensions (L x W x H)	51x12x13.5 mm

PCB Layout

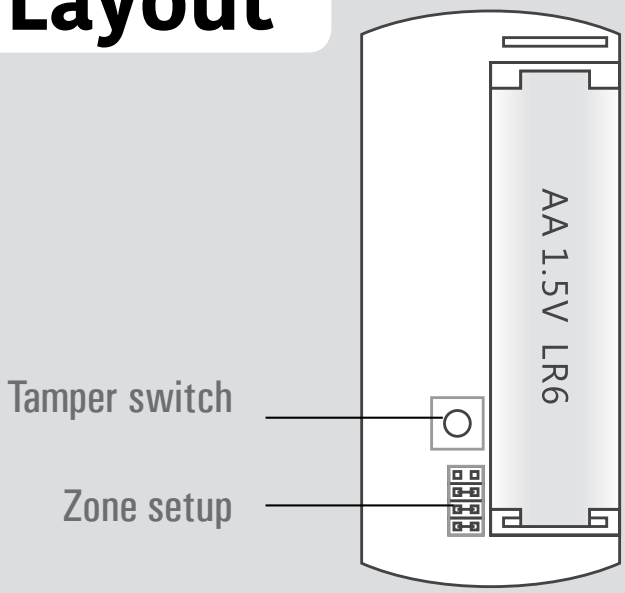

LED indications

LED flashes once: the door or windows is open and the transmitter sends a signal to the control panel.

Blinks quickly: Low power indication, the batteries must be replaced.

Register in the control panel

Navigate through the menu of the control panel and reach “ADD A NEW” (Wireless sensor). Then separate the magnet from the transmitter to register the detector in the control panel. To check if the registration is complete, arm the system and separate the magnet from the transmitter again by opening the door or window on which it is installed. If the siren rings out, the registration is successful.

Installation

• Open the case and remove the battery activation strip.

• Mount the sensor on the door and the magnet on the door frame.

• Make sure the magnet is on the right side of the transmitter. Place the transmitter in the desiderd location, mount the magnet no more than 1 cm away from the transmitter and secure the transmitter and magnet with double-sided tapes or screws.

• Avoid mounting the sensor in the areas with a large amount of metal or electrical wiring such as a furnace or utility room.interferences and false alarms.

• The detector is more sensitive to cross movements than vertical movements.

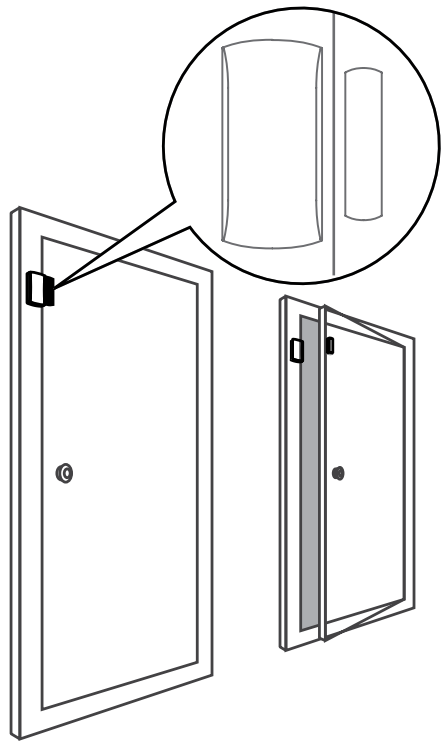

www.techly.com

in compliance with Eu Directive WEEE this product is market with this symbol. It means that used electrical and electronic products should not be mixed with general household waste. There is a separate collections system for there products in compliance with WEEE directive, otherwise contaminative and hazardous substances can pollute the enviroment

With CE sign, Techly ensures that the product is conformed to the basic European standards and directives.

Contatto porta/ finestra wireless

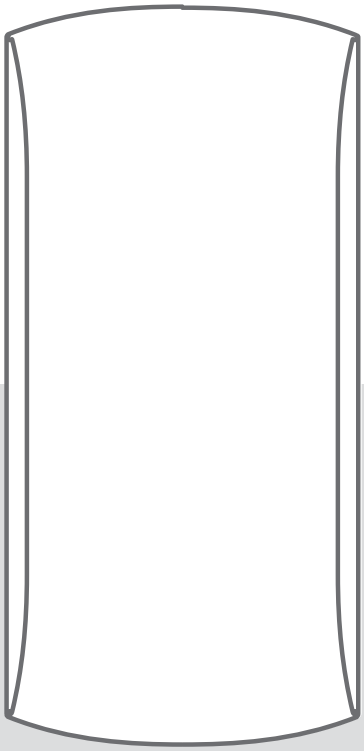

www.techly.com

IT

Caratteristiche

Questo contatto porta / finestra può essere installato su porte, finestre e qualsiasi altro oggetto che viene aperto e chiuso. Il sensore invia segnali al pannello di controllo quando il magnete viene separato dal trasmettitore.
Grazie all'interruttore anti-manomissione, qualsiasi tentativo di rimuovere il coperchio del contatto porta / finestra determinerà l'attivazione dell'allarme.

Contenuto della confezione

1 x Rilevatore

1 x Magnete

1 x Manuale d'istruzione

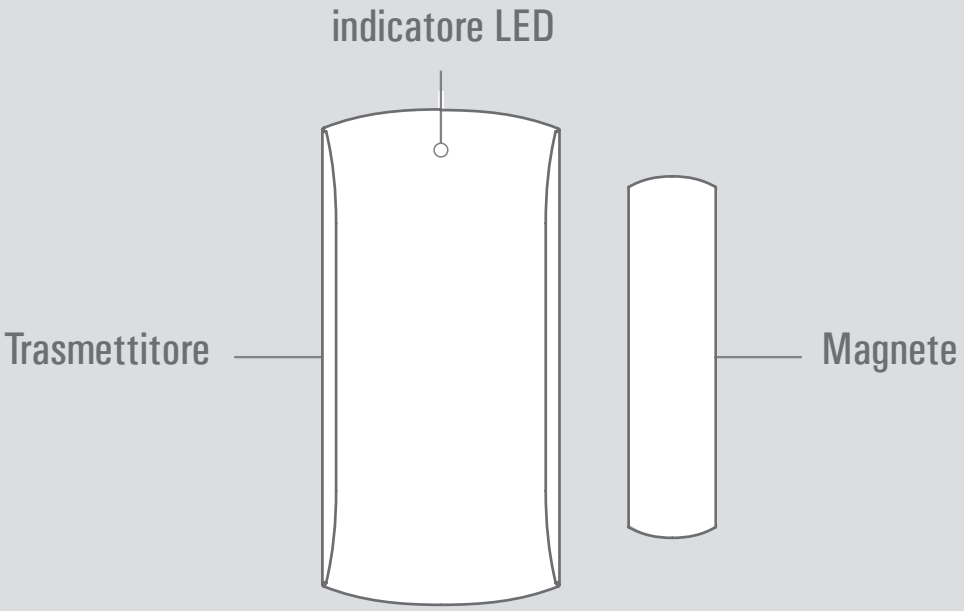

Specifiche

Alimentazione	DC 1.5V (AA 1.5V LR6 battery x1)
Corrente statica	≤ 30uA
Corrente allarme	≤ 40mA
Distanza di trasmissione	≤ 80 m (campo aperto)
Radio-frequenza	433MHz (±75kHz)
Materiale alloggiamento	Plastica ABS
Condizioni climatiche	Temperatura: -10°C ~ +55°C
Umidità relativa	≤ 80% (senza condensa)
Transmitter dimensions	71x34x17.5 m
Dimensioni del trasmettitore (L x P x H)	51x12x13.5 mm

PCB Layout

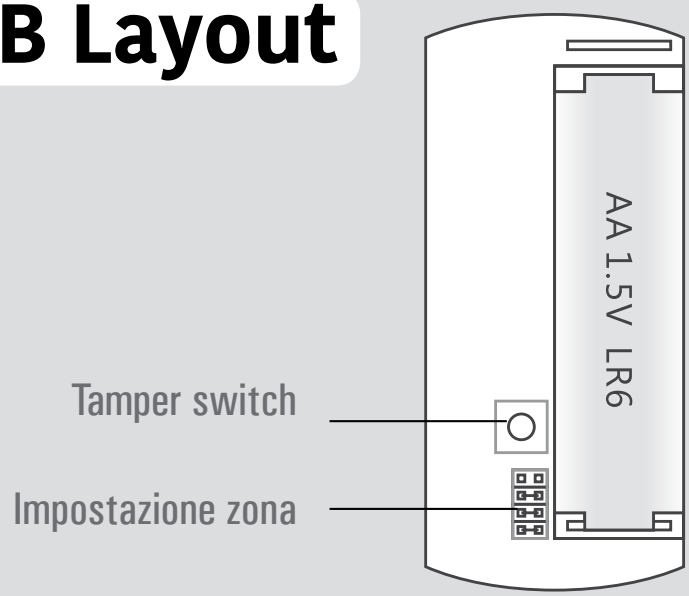

Indicazioni del LED

Lampeggia una volta: la porta o la finestra è aperta e il trasmettitore invia un segnale al pannello di controllo.

Lampeggia velocemente: indica scarsa alimentazione, le batterie devono essere sostituite.

Registrazione nel pannello di controllo
Navigare nel menu del pannello di controllo sino a raggiungere “AGGIUNGI NUOVO” (Sensore Wireless). Separare quindi il magnete dal trasmettitore per registrare il rilevatore nel pannello di controllo. Per verificare che la registrazione è completa, abilitare il sistema e separare di nuovo il magnete dal trasmettitore aprendo la porta o la finestra sulla quale è installato. Se la sirena suona, la registrazione è avvenuta con successo.

Installazione

• Aprire l'alloggiamento e rimuovere la striscia di attivazione della batteria.

• Montare il sensore sulla porta e il magnete sulla cornice della porta.

• Assicurarsi che il magnete sia posizionato sul lato destro del trasmettitore. Posizionare il trasmettitore nella locazione desiderata, montare il magnete a non più di 1 cm di distanza dal trasmettitore e assicurare in modo stabile il trasmettitore e il magnete con il nastro biadesivo o le viti.

• Evitare di montare il sensore in aree con notevole quantità di metallo o fili elettrici come una stanza caldaia o un ripostiglio.

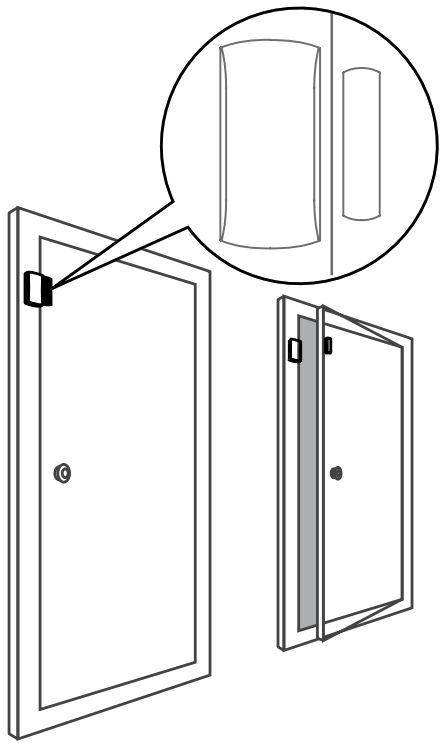

www.techly.com

In conformità alla normativa WEEE, le apparecchiature elettriche ed elettroniche non devono essere smaltite con i rifiuti domestici. Il presente prodotto deve essere consegnato ai punti di raccolta preposti allo smaltimento e riciclo delle apparecchiature elettriche ed elettroniche.
Contattate le autorità locali competenti per ottenere informazioni in merito allo smaltimento corretto della presente apparecchiatura

Con il marchio CE, Techly garantisce che il prodotto è conforme alle norme e direttive europee richieste